Fig.1

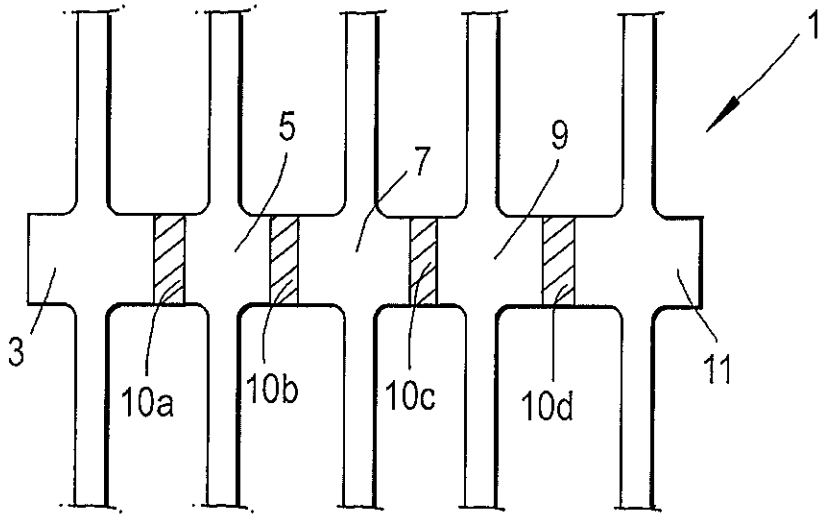

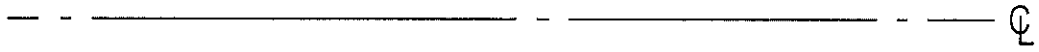

Fig.2

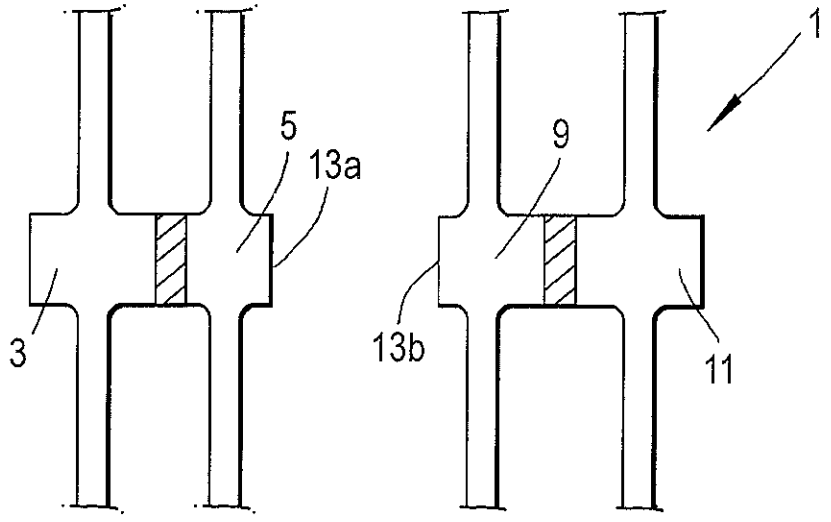

Fig.3

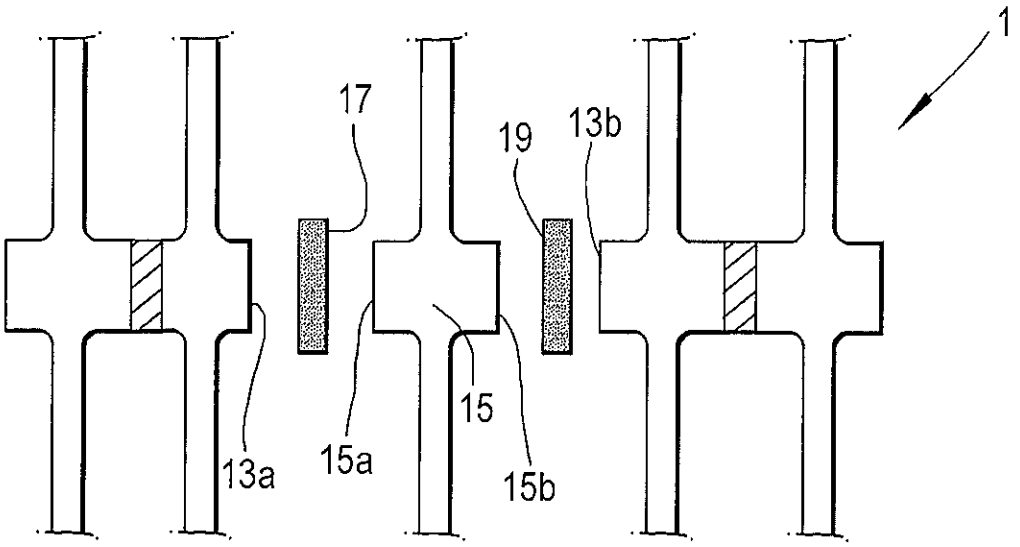

Fig.4

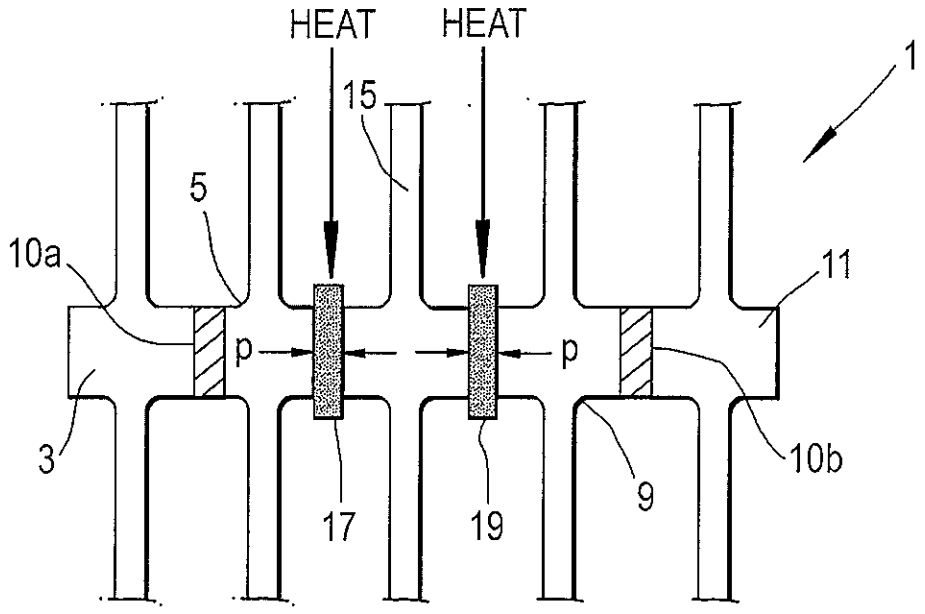

Fig.5

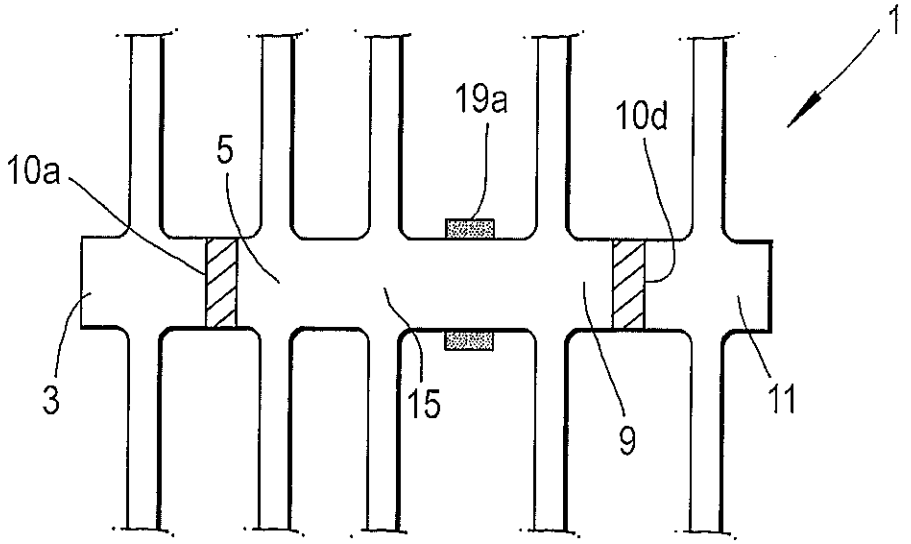

Fig.6

