[図1]

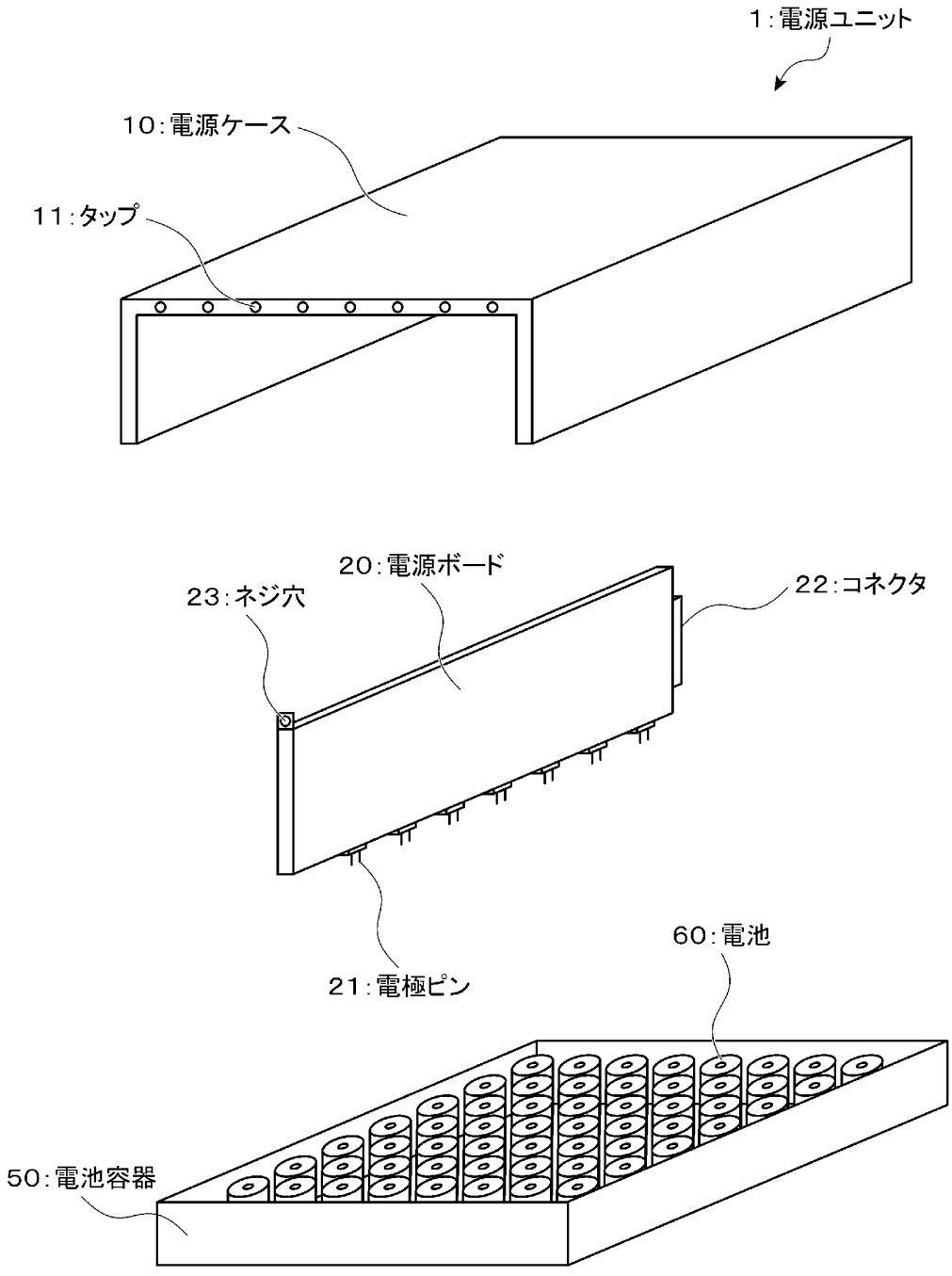
1：電源ユニット
10：電源ケース
11：タップ
20：電源ボード
23：ネジ穴
22：コネクタ
21：電極ピン
60：電池
50：電池容器

[図2]

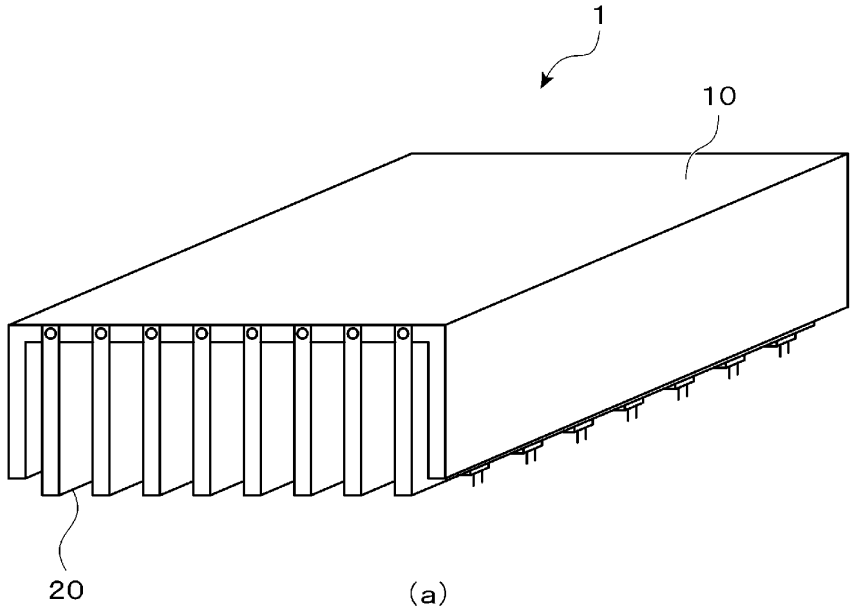

(a)

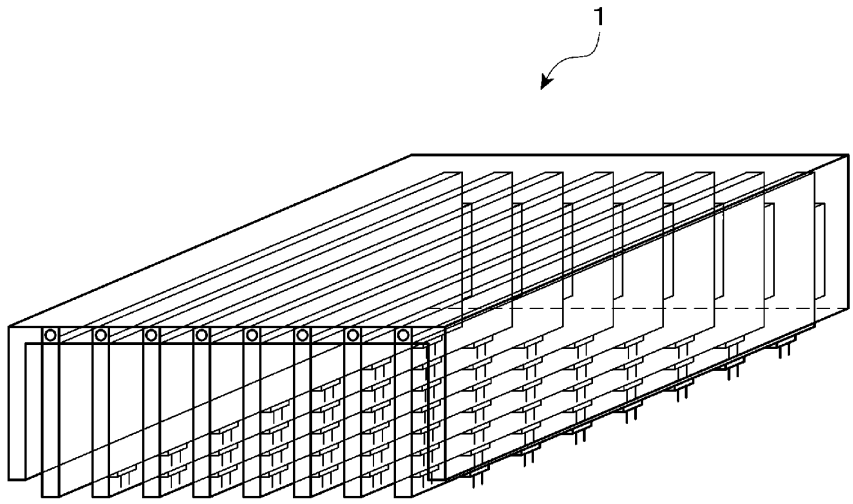

(b)

[図3]

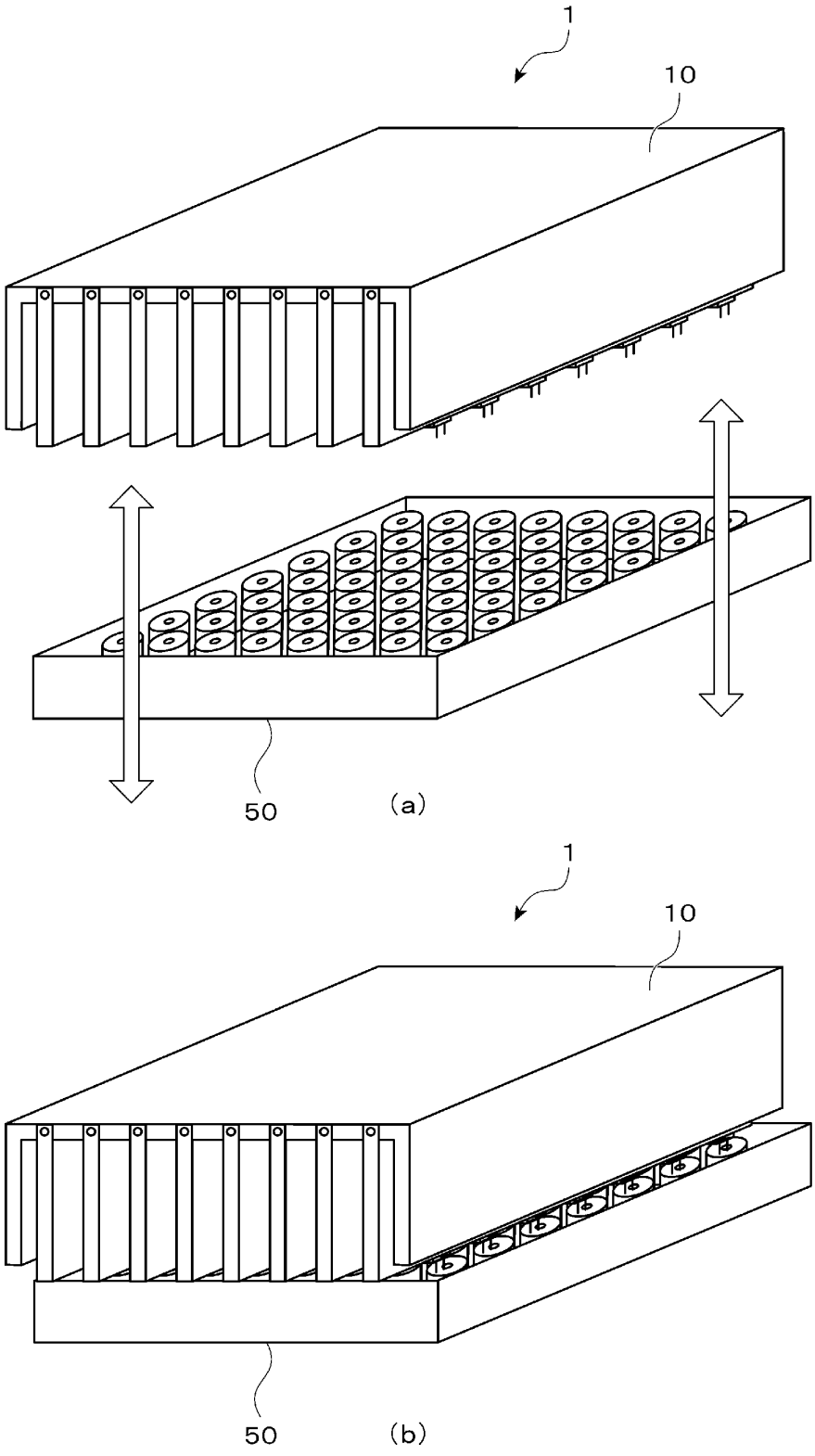

[図4]

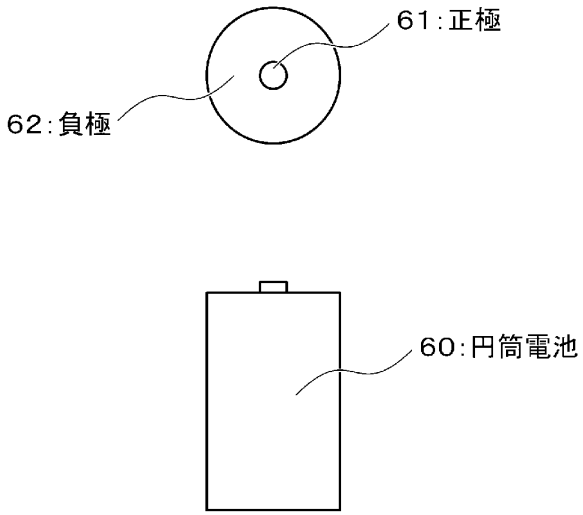

[図5]

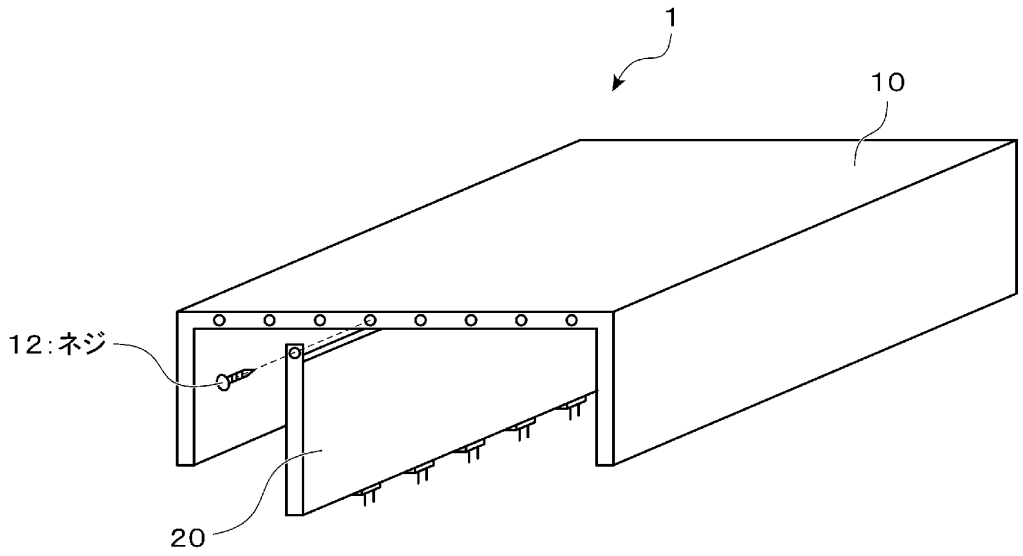

[図6]

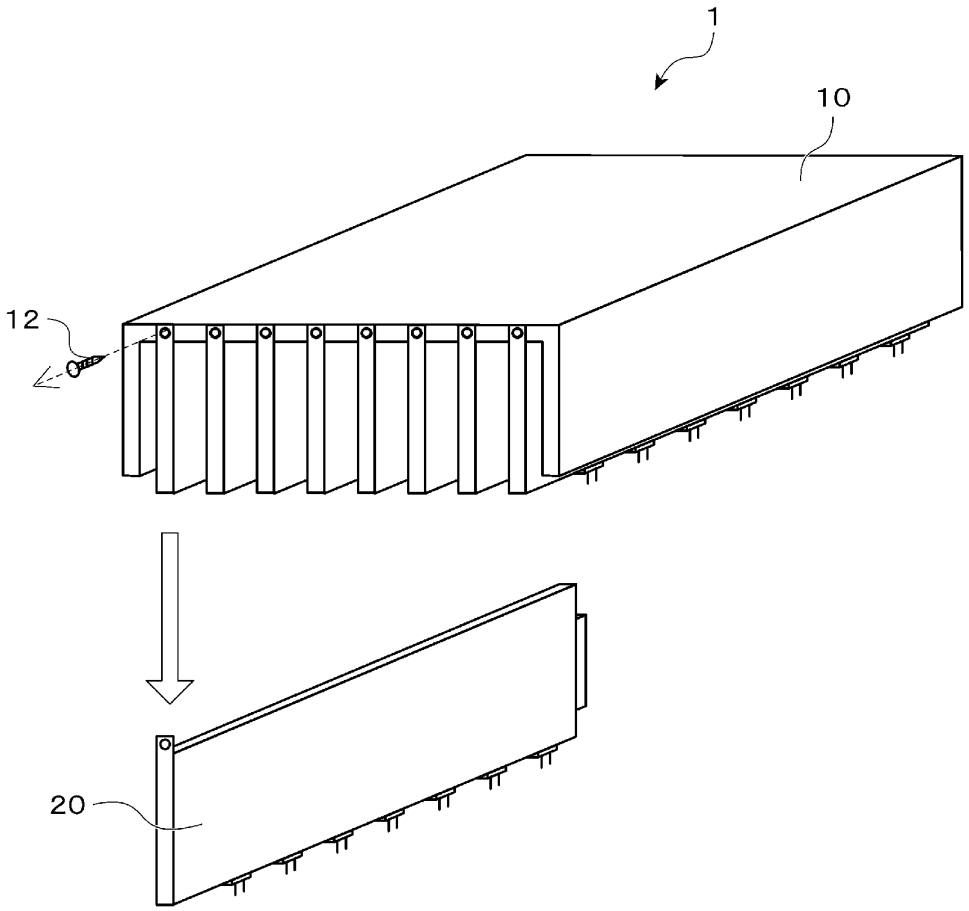

[図7]

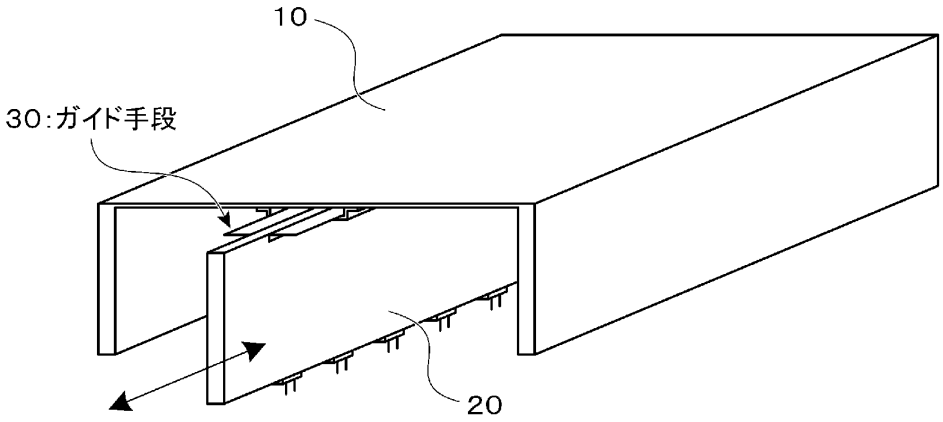

[図8]

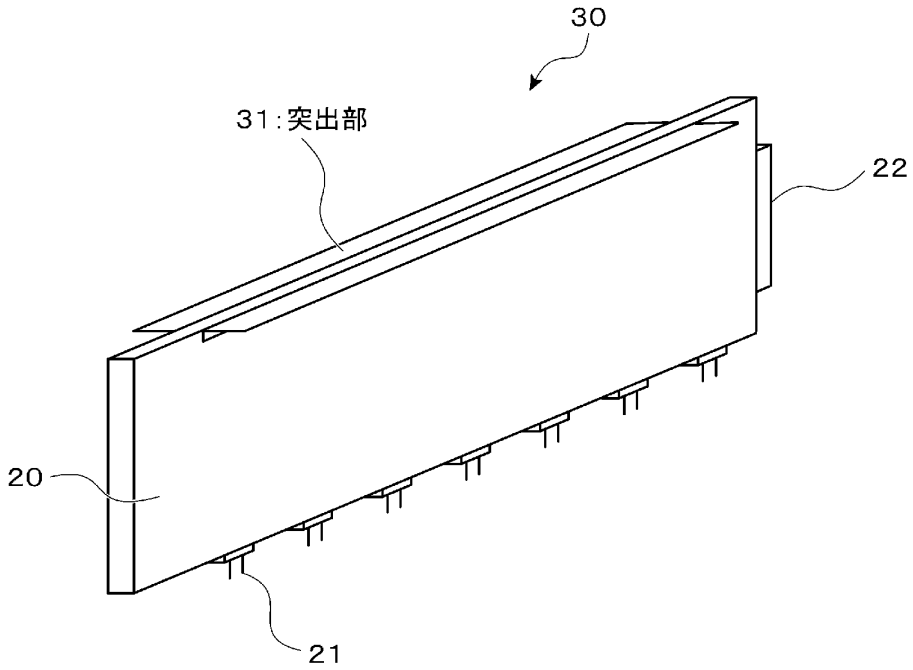

[図9]

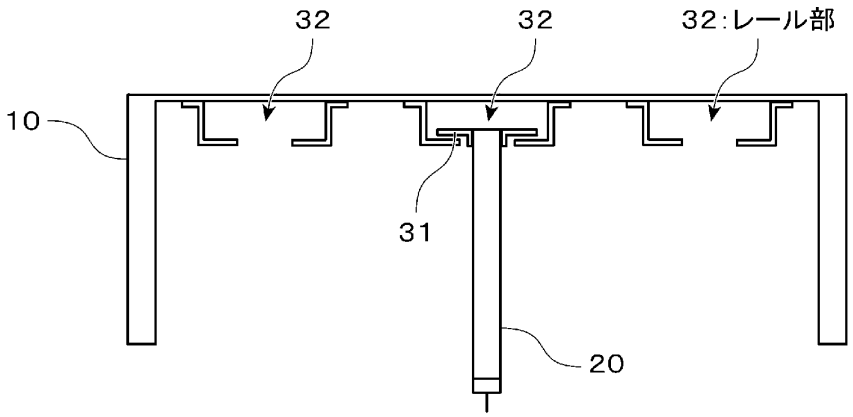

[図10]

