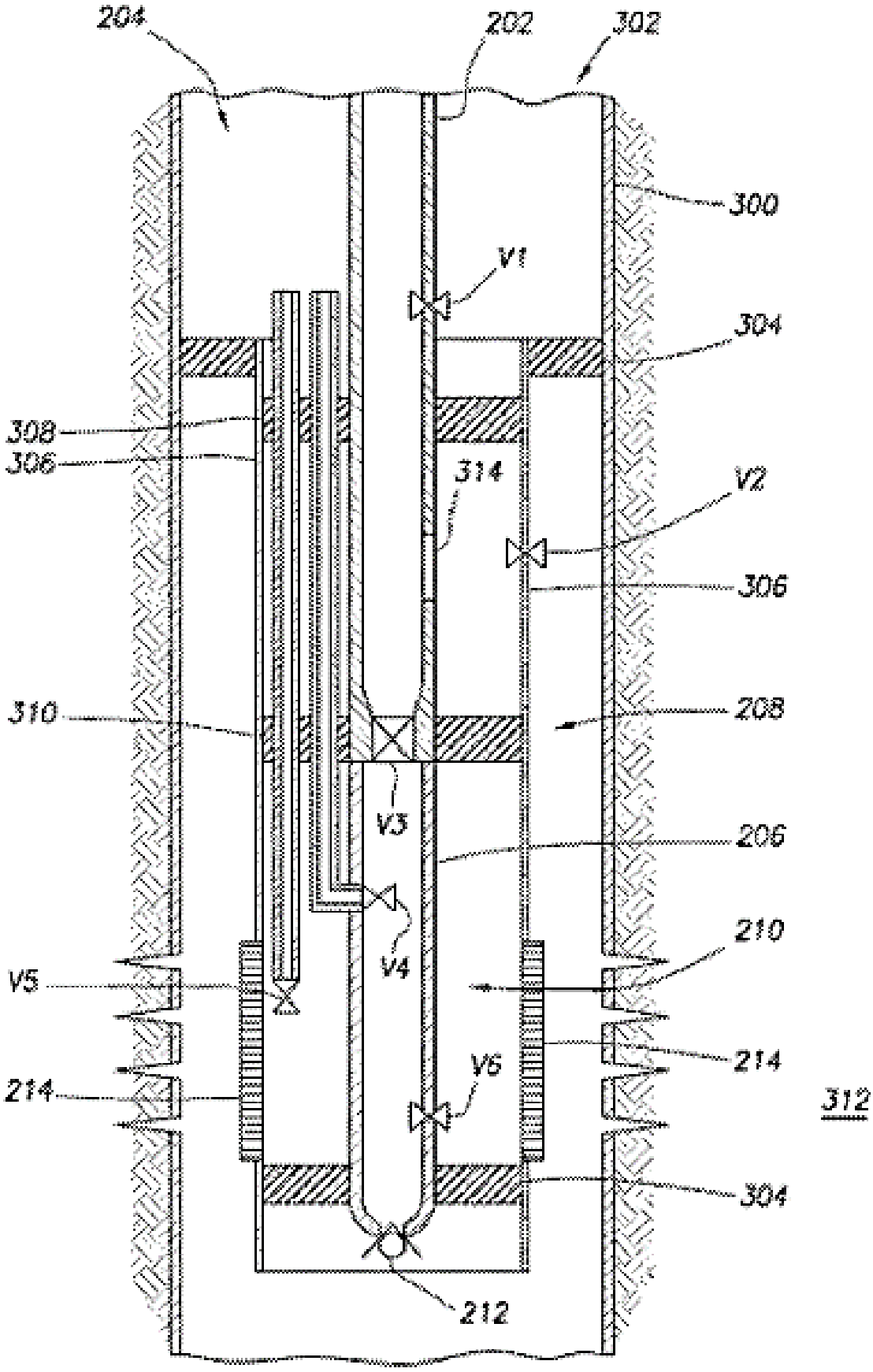
204
202
302
300
V1
304
308
306
314
V2
306
310
208
V3
206
V4
210
V5
214
V6
214
312
304
212

FIG.3

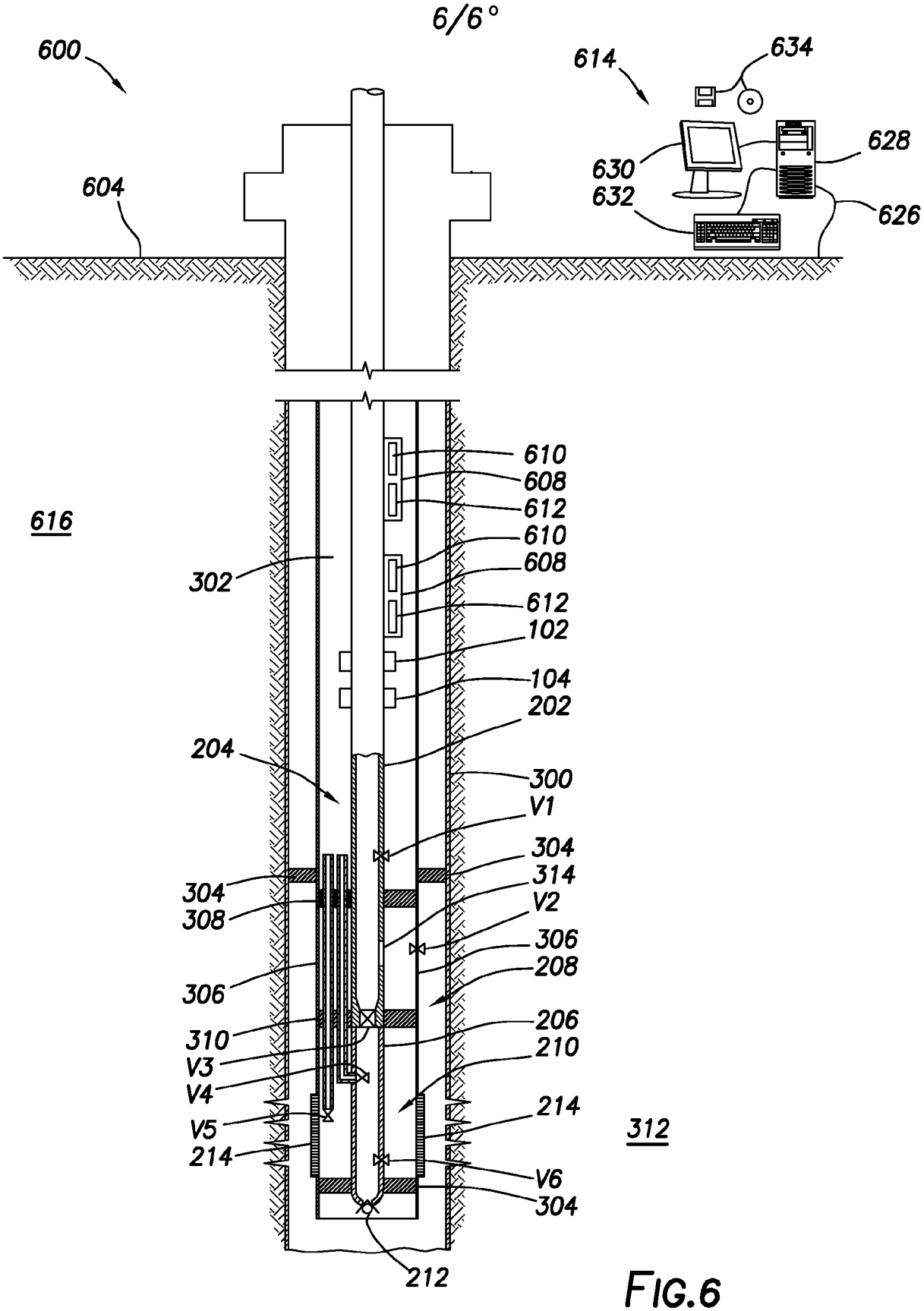
6/6°
600
614
634
628
630
632
626
604
610
608
612
610
608
612
102
104
202
204
300
V1
304
314
V2
306
208
206
210
214
V6
304
212
616
302
304
308
306
310
V3
V4
V5
214
312

FIG.6