(12) 特許協力条約に基づいて公開された国際出願

(19) 世界知的所有権機関
国際事務局

(43) 国際公開日
2007 年6 月7 日 (07.06.2007)

PCT

(10) 国際公開番号
WO 2007/063721 A1

(51) 国際特許分類:
G03F 7/075 (2006.01) *G03F 7/40* (2006.01)
G03F 7/004 (2006.01) *H01L 21/027* (2006.01)
G03F 7/023 (2006.01)

(21) 国際出願番号: PCT/JP2006/322951

(22) 国際出願日: 2006 年11 月17 日 (17.11.2006)

(25) 国際出願の言語: 日本語

(26) 国際公開の言語: 日本語

(30) 優先権データ:
特願 2005-346804
2005 年11 月30 日 (30.11.2005) JP
特願2006-010837 2006 年1 月19 日 (19.01.2006) JP

(71) 出願人 (米国を除く全ての指定国について): 住友ベークライト株式会社 (SUMITOMO BAKELITE CO., LTD.) [JP/JP]; 〒1400002 東京都品川区東品川２丁目５番８号 Tokyo (JP).

(72) 発明者; および

(75) 発明者/出願人 (米国についてのみ): 番場 敏夫 (BANBA, Toshio) [JP/JP]; 〒1400002 東京都品川区東品川２丁目５番８号 住友ベークライト株式会社内 Tokyo (JP). 水島 彩子 (MIZUSHIMA, Ayako) [JP/JP]; 〒1400002 東京都品川区東品川２丁目５番８号 住友ベークライト株式会社内 Tokyo (JP).

(74) 代理人: 速水 進治 (HAYAMI, Shinji); 〒1500021 東京都渋谷区恵比寿西２－１７－１６ 代官山ＴＫビル１階 Tokyo (JP).

(81) 指定国 (表示のない限り、全ての種類の国内保護が可能): AE, AG, AL, AM, AT, AU, AZ, BA, BB, BG, BR, BW, BY, BZ, CA, CH, CN, CO, CR, CU, CZ, DE, DK, DM, DZ, EC, EE, EG, ES, FI, GB, GD, GE, GH, GM, GT, HN, HR, HU, ID, IL, IN, IS, JP, KE, KG, KM, KN, KP, KR, KZ, LA, LC, LK, LR, LS, LT, LU, LV, LY, MA, MD, MG, MK, MN, MW, MX, MY, MZ, NA, NG, NI, NO, NZ,

[続葉有]

WO 2007/063721 A1

(54) **Title:** POSITIVE PHOTOSENSITIVE RESIN COMPOSITION, AND SEMICONDUCTOR DEVICE AND DISPLAY USING SAME

(54) 発明の名称: ポジ型感光性樹脂組成物、およびそれを用いた半導体装置及び表示装置

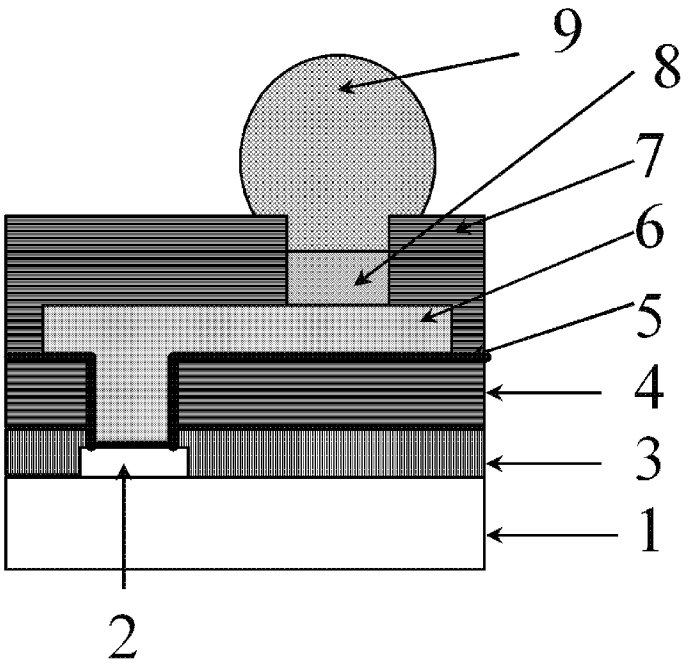

(57) **Abstract:** Disclosed is a positive photosensitive resin composition containing (A) an alkali-soluble resin, (B) a diazoquinone compound, (d1) an activated silicon compound and (d2) an aluminum complex. Also disclosed is a positive photosensitive resin composition containing (A) an alkali-soluble resin, (B) a diazoquinone compound, (C) a compound having two or more oxetanyl groups in a molecule and (D) a catalyst for accelerating the ring-opening reaction of the oxetanyl groups of the compound (C).

(57) 要約: （Ａ）アルカリ可溶性樹脂、（Ｂ）ジアゾキノン化合物、（ｄ１）活性ケイ素化合物、及び、（ｄ２）アルミニウム錯体、を含有するポジ型感光性樹脂組成物を

[続葉有]

OM, PG, PH, PL, PT, RO, RS, RU, SC, SD, SE, SG, SK, SL, SM, SV, SY, TJ, TM, TN, TR, TT, TZ, UA, UG, US, UZ, VC, VN, ZA, ZM, ZW.

(84) 指定国 (表示のない限り、全ての種類の広域保護が可能): ARIPO (BW, GH, GM, KE, LS, MW, MZ, NA, SD, SL, SZ, TZ, UG, ZM, ZW), ユーラシア (AM, AZ, BY, KG, KZ, MD, RU, TJ, TM), ヨーロッパ (AT, BE, BG, CH, CY, CZ, DE, DK, EE, ES, FI, FR, GB, GR, HU, IE, IS, IT, LT, LU, LV, MC, NL, PL, PT, RO, SE, SI, SK, TR), OAPI (BF, BJ, CF, CG, CI, CM, GA, GN, GQ, GW, ML, MR, NE, SN, TD, TG).

規則4.17に規定する申立て:

— 出願し及び特許を与えられる出願人の資格に関する申立て (規則4.17(ii))

— 発明者である旨の申立て (規則 4.17(iv))

添付公開書類:

— 国際調査報告書

２文字コード及び他の略語については、定期発行される各*PCT*ガゼットの巻頭に掲載されている「コードと略語のガイダンスノート」を参照。

提供する。また、（Ａ）アルカリ可溶性樹脂、（Ｂ）ジアゾキノン化合物、（Ｃ）一分子中にオキセタニル基を２個以上含有する化合物、（Ｄ）前記（Ｃ）のオキセタニル基の開環反応を促進する触媒を含むポジ型感光性樹脂組成物を提供する。