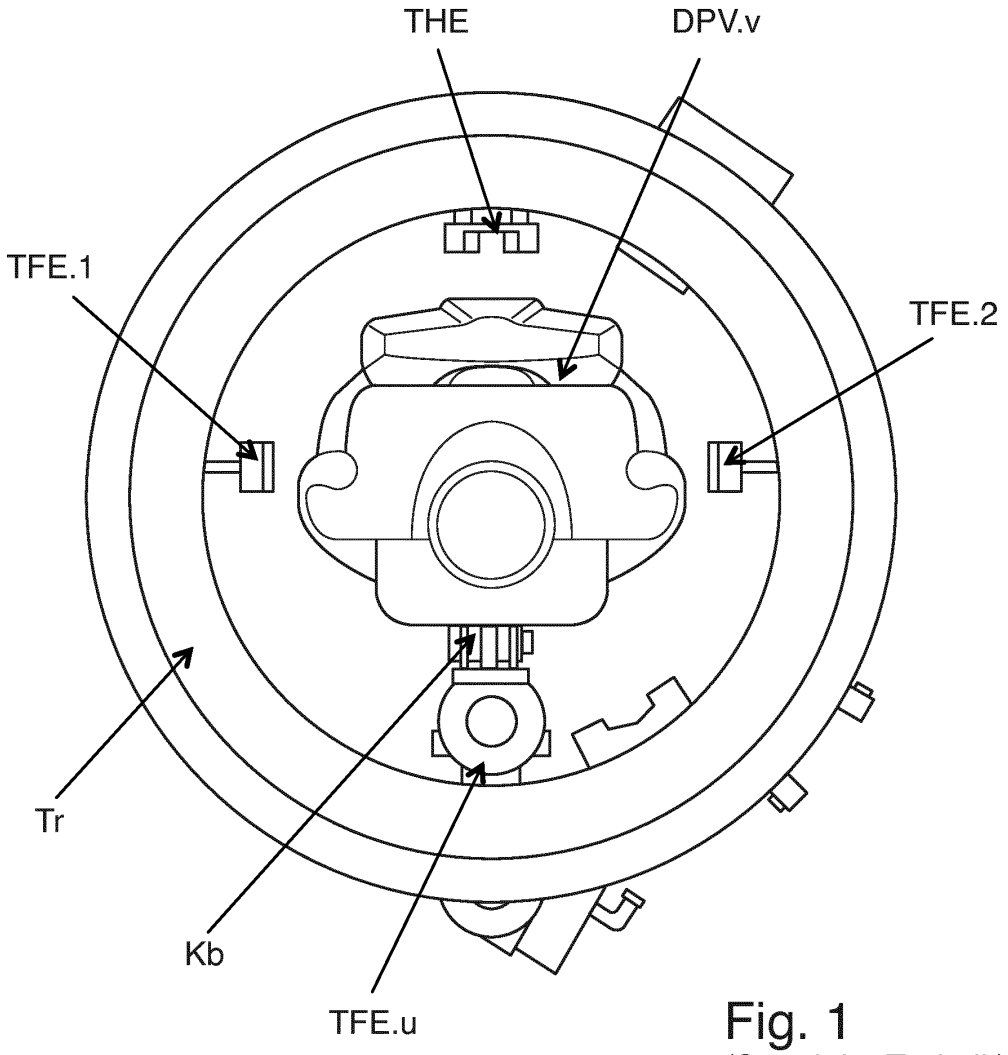

Fig. 1
(Stand der Technik)

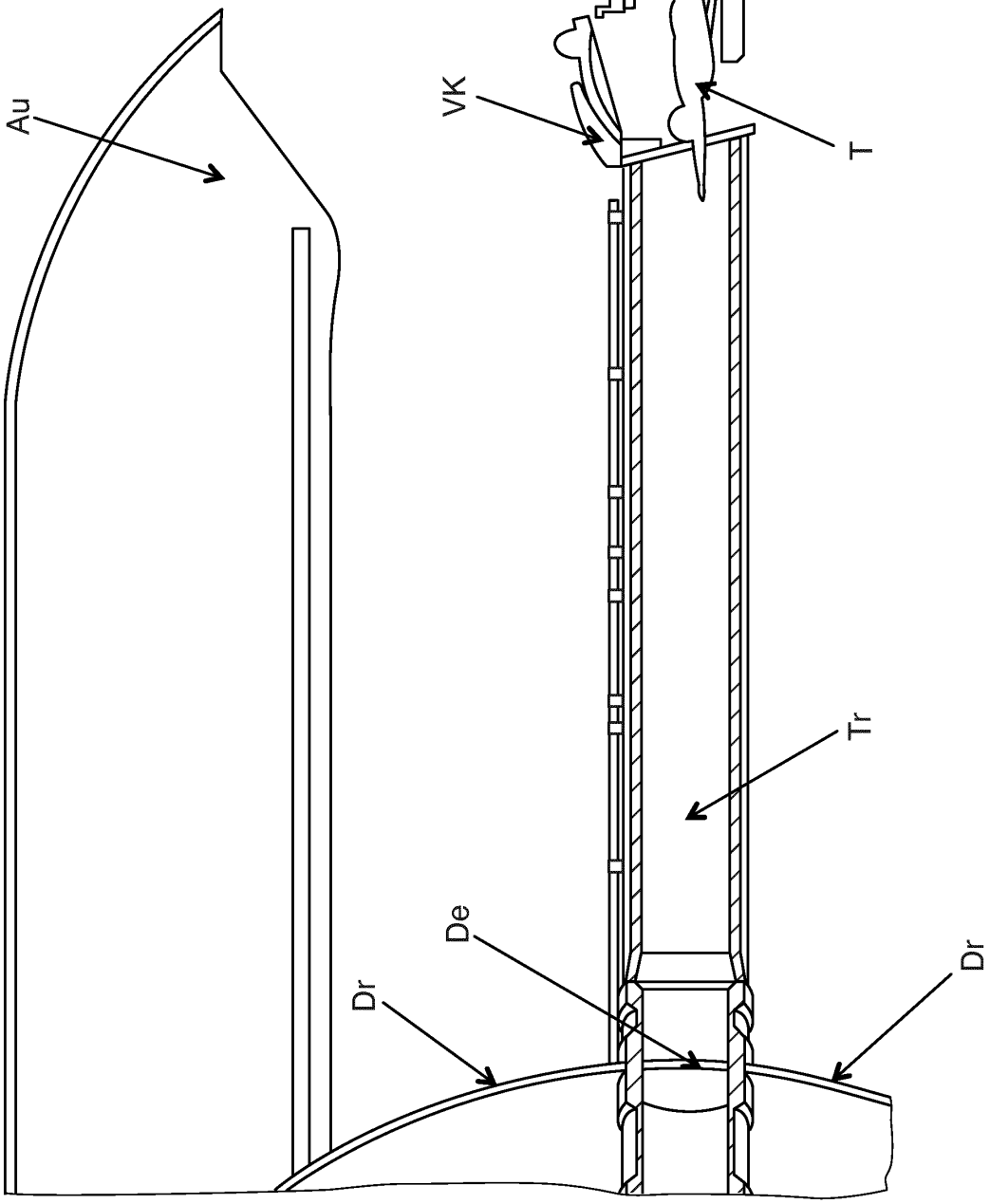

Fig. 2
(Stand der Technik)

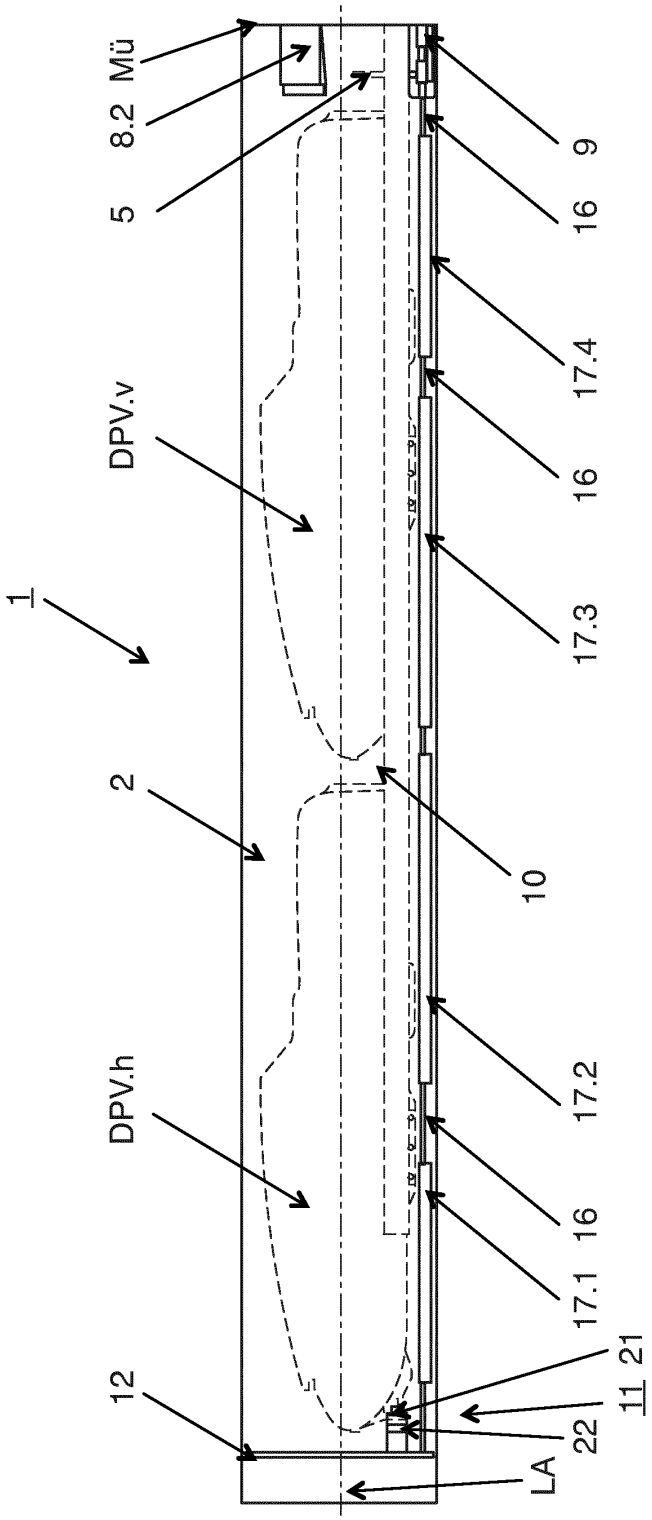

Fig. 3

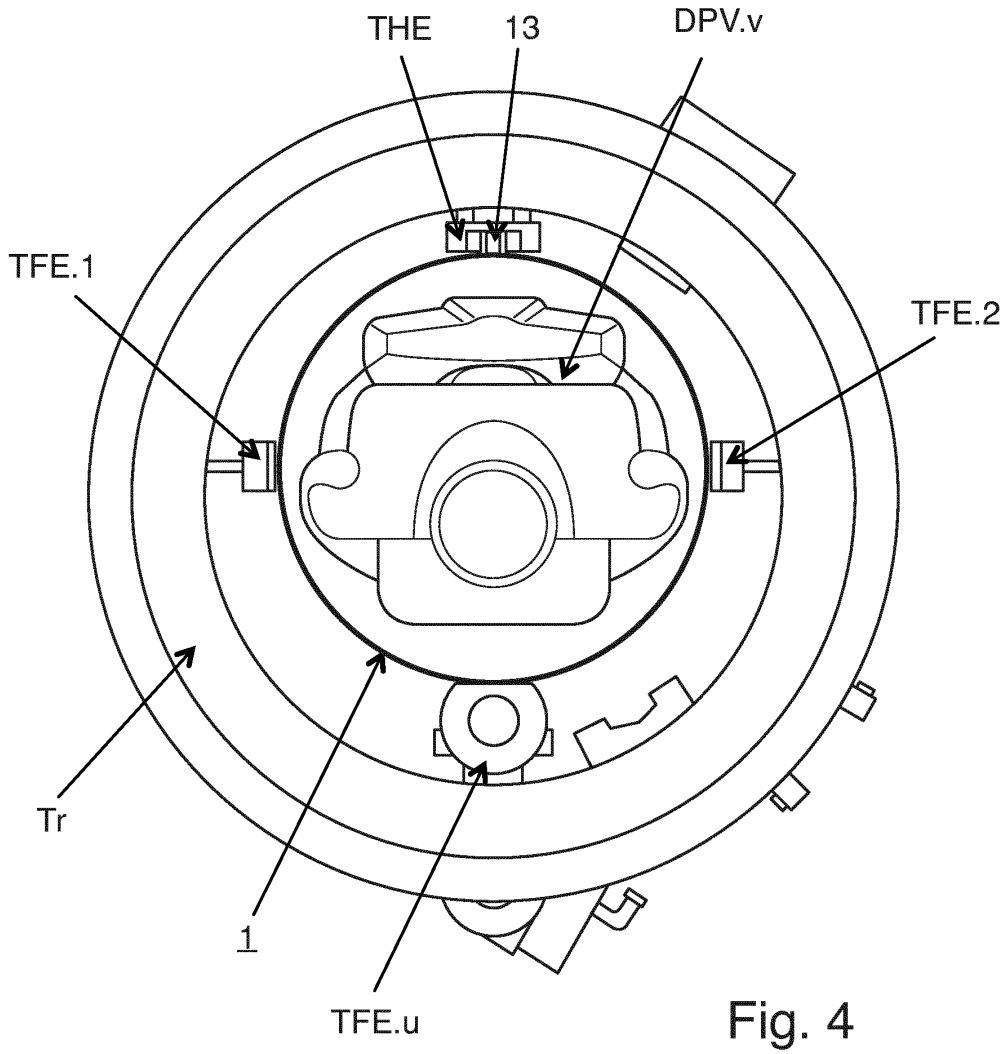

Fig. 4

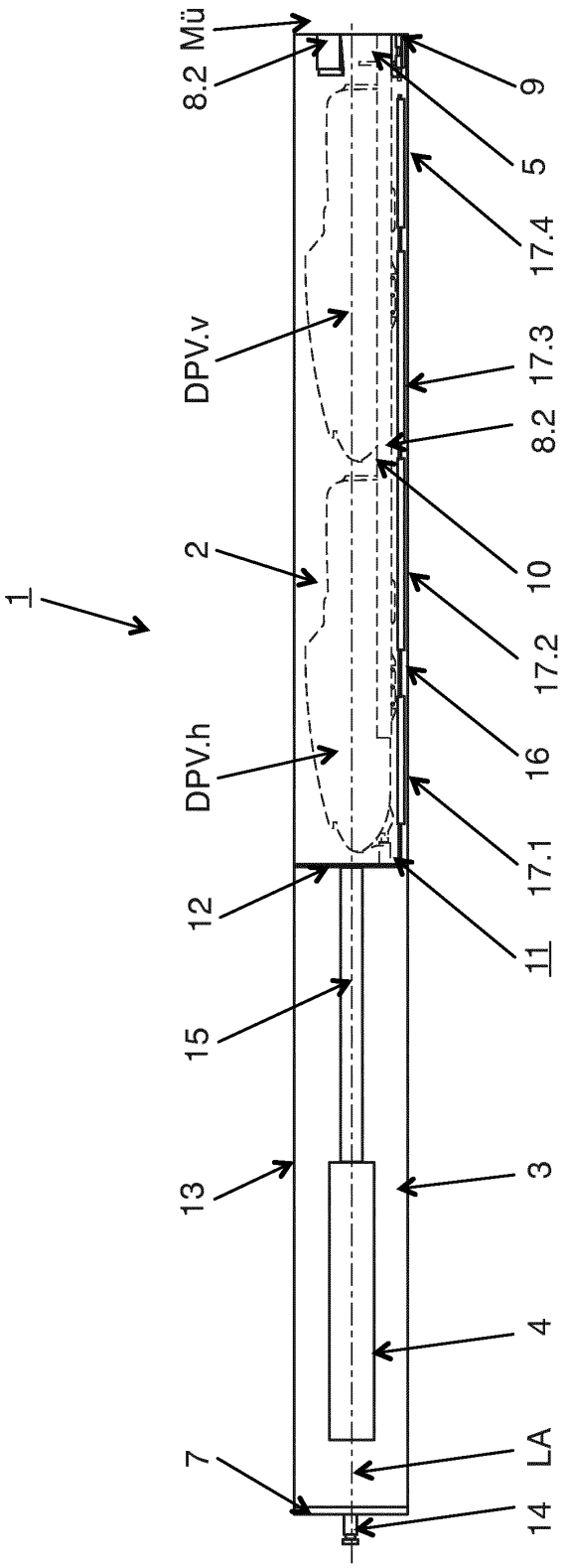

Fig. 5

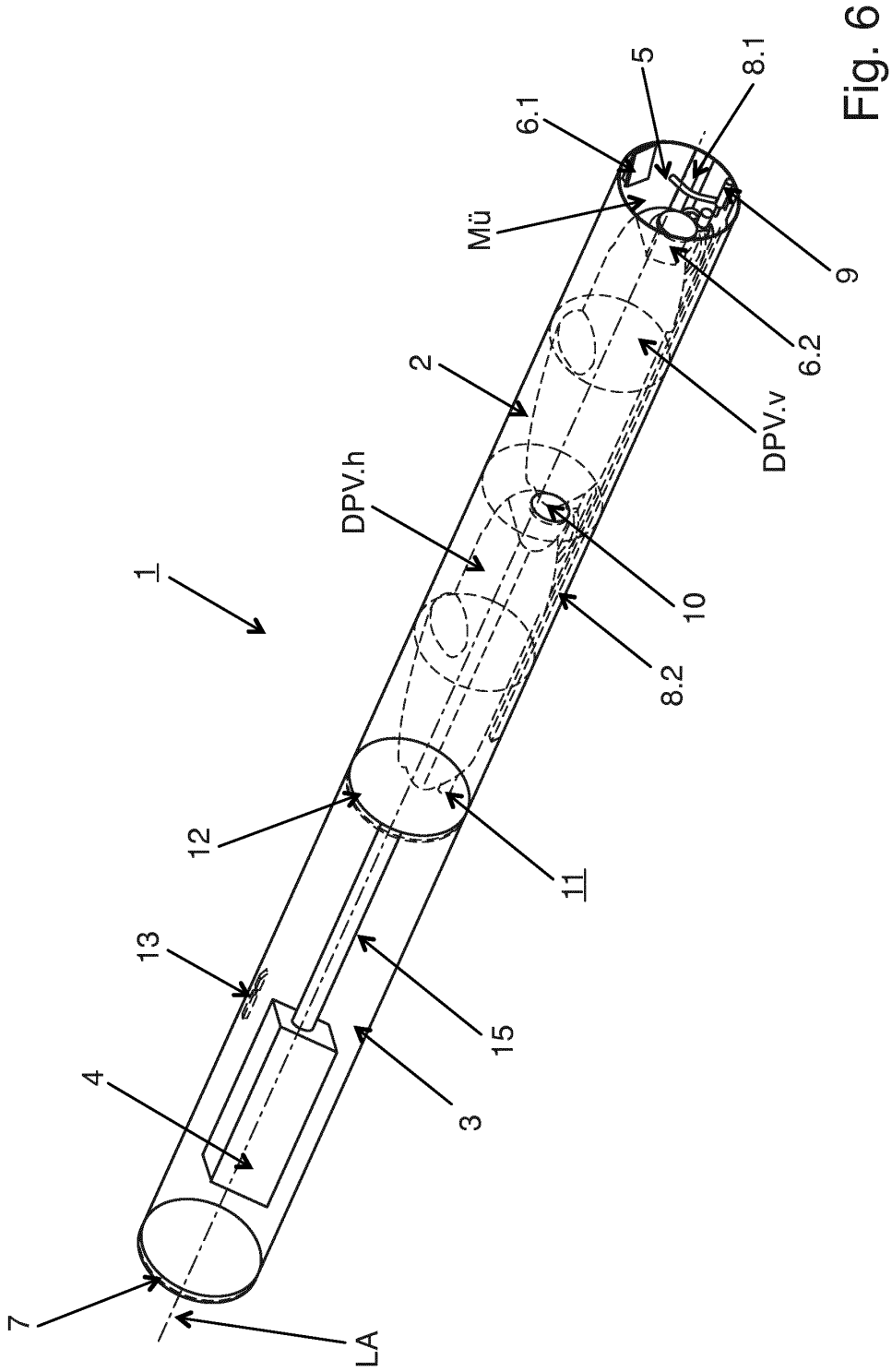

Fig. 6

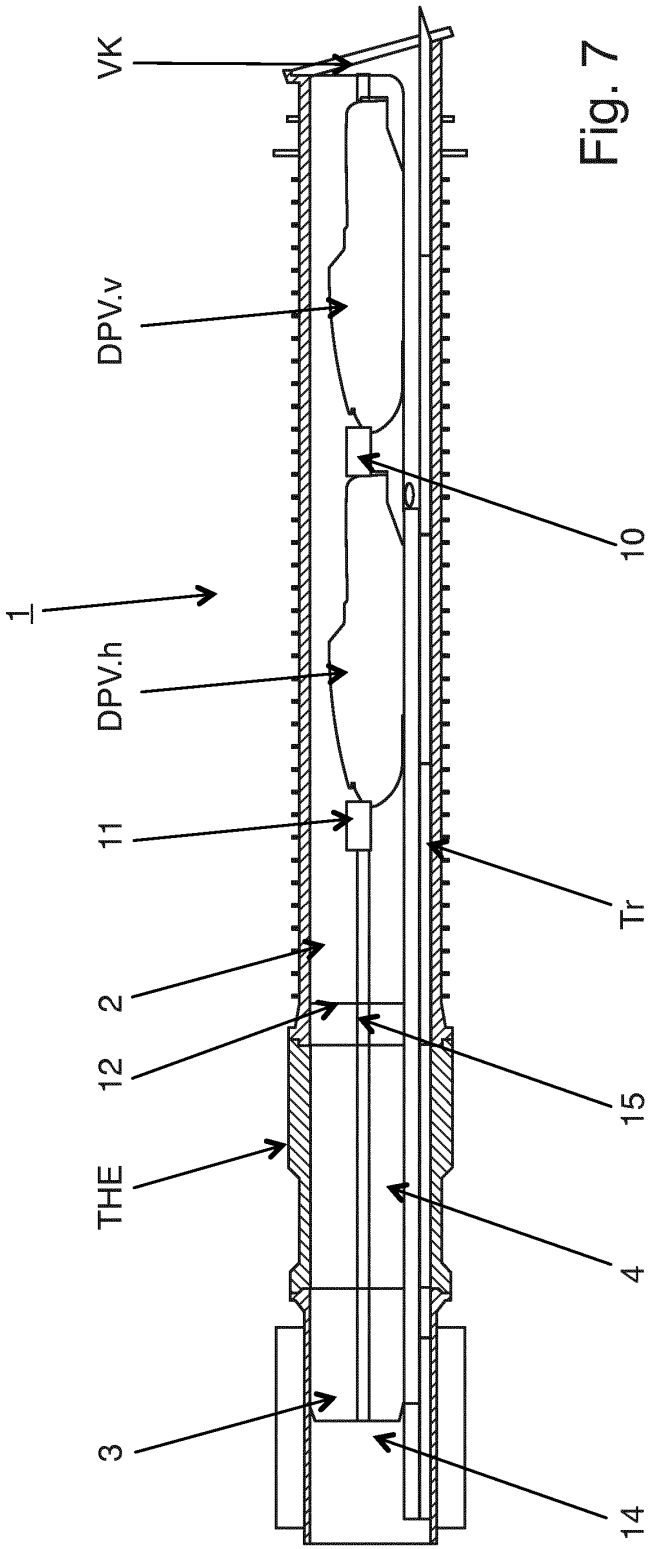

Fig. 7