FIG.1

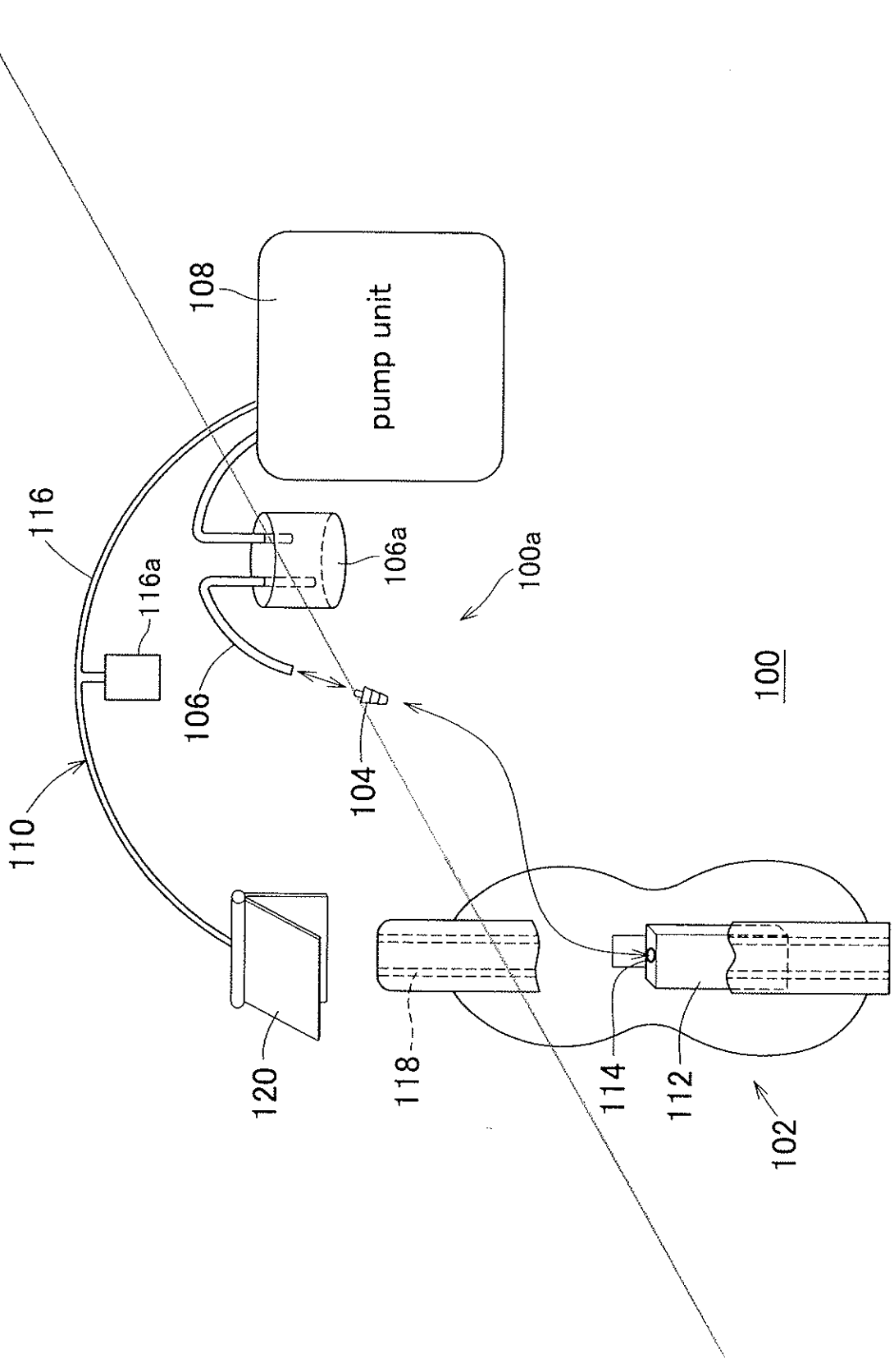
pump unit
108
116
116a
106a
100a
106
104
110
100
120
118
114
112
102

FIG.2

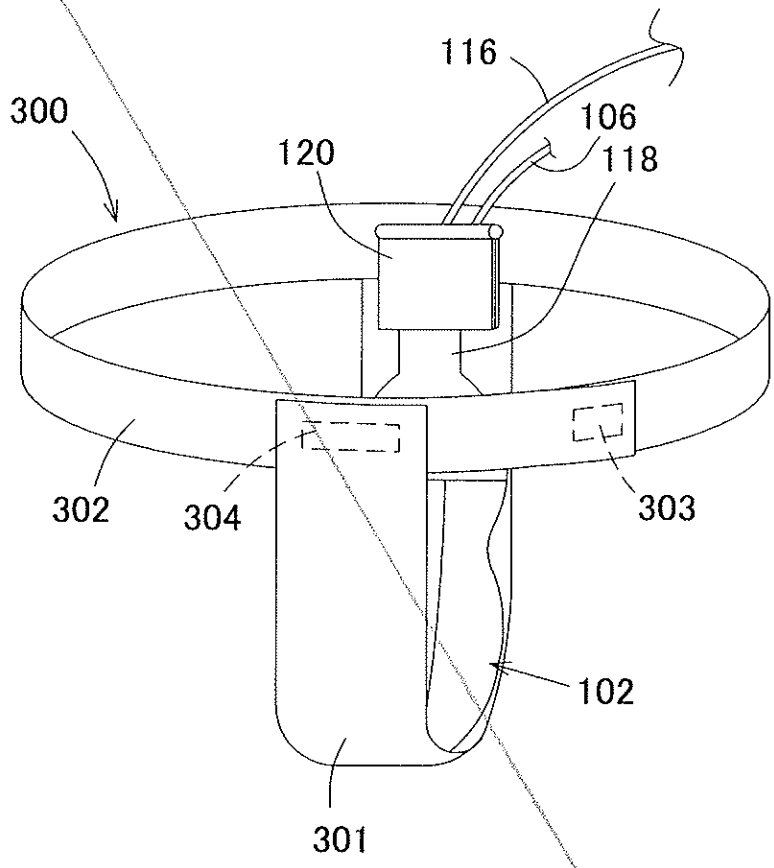

FIG.3

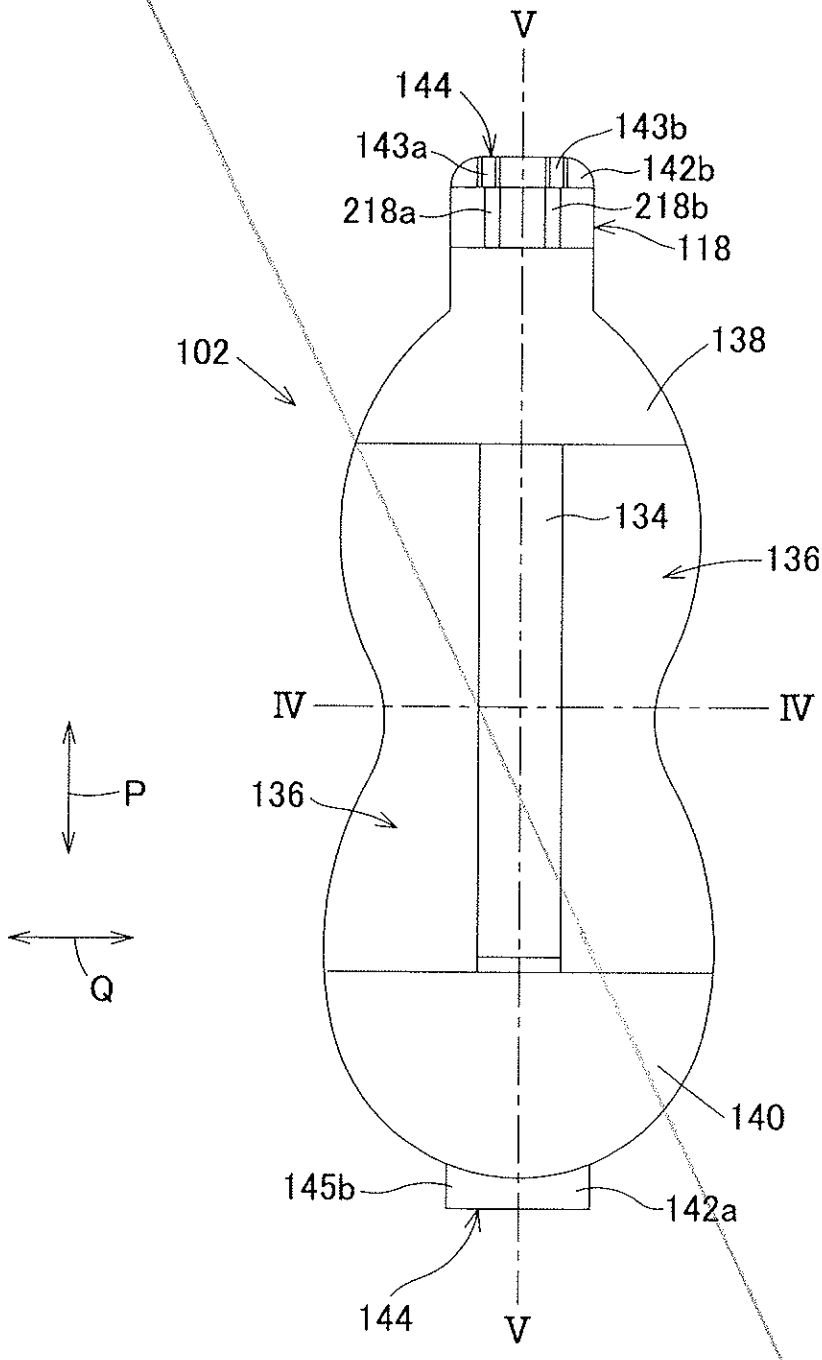
V
144
143b
143a
142b
218a
218b
118
102
138
134
136
IV
IV
P
136
Q
140
145b
142a
144
V

FIG.4

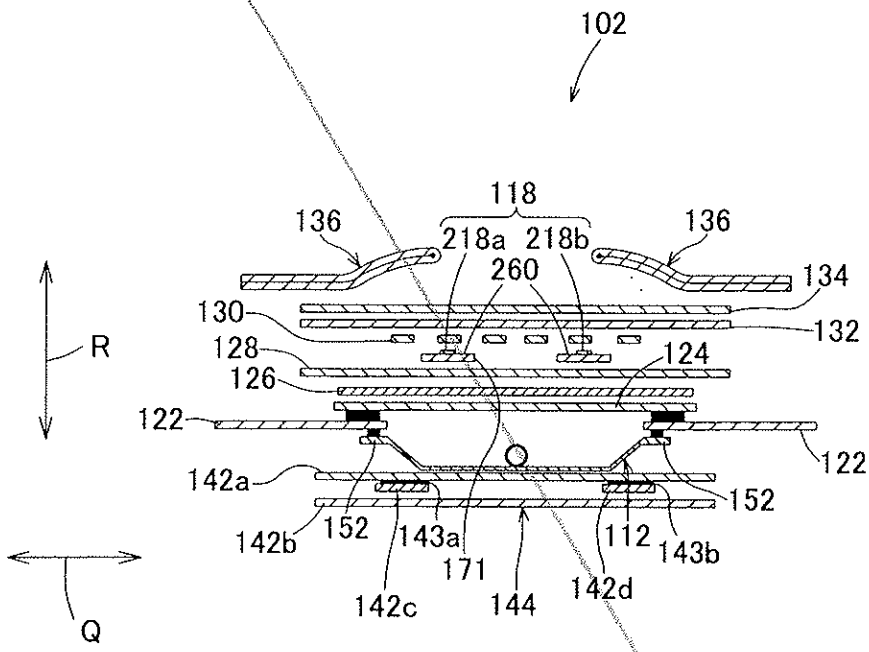
102
118
136
218a
218b
136
260
134
130
132
128
124
126
122
122
142a
152
142b
152
143a
171
112
143b
142c
144
142d
R
Q

FIG.5

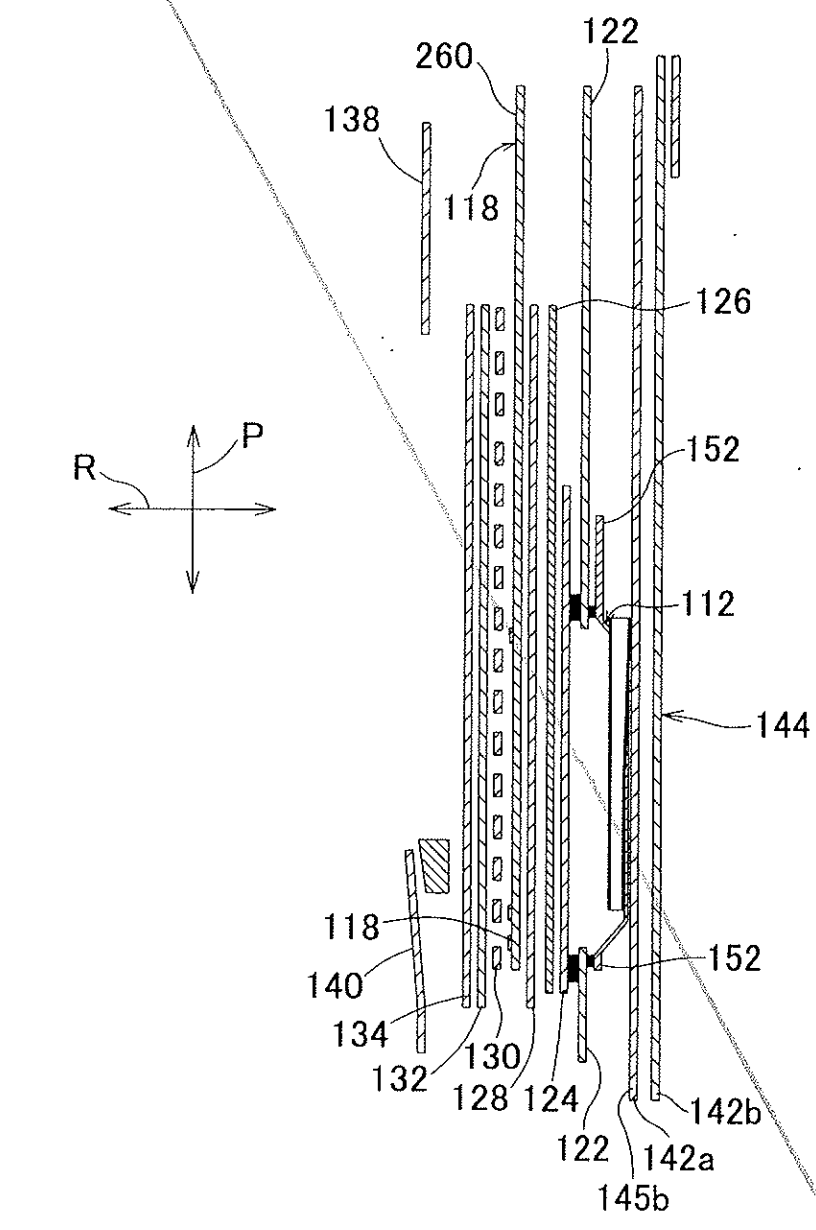
122
260
138
118
126
R
P
152
112
144
118
152
140
134
132
130
128
124
122
142b
142a
145b

FIG.6

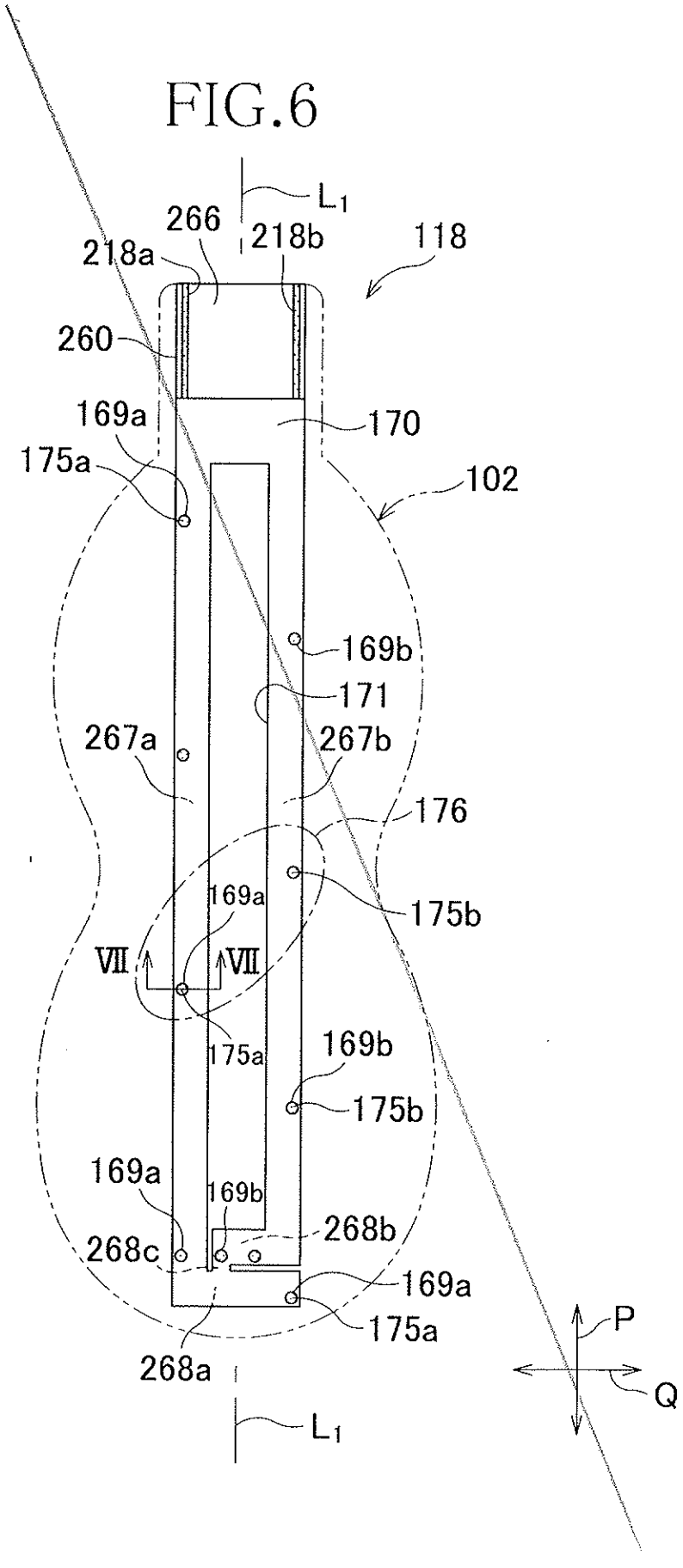
L1
266
218b
218a
118
260
169a
170
175a
102
169b
171
267a
267b
176
175b
169a
VII
VII
175a
169b
175b
169a
169b
268b
268c
169a
175a
268a
L1
P
Q

FIG.7

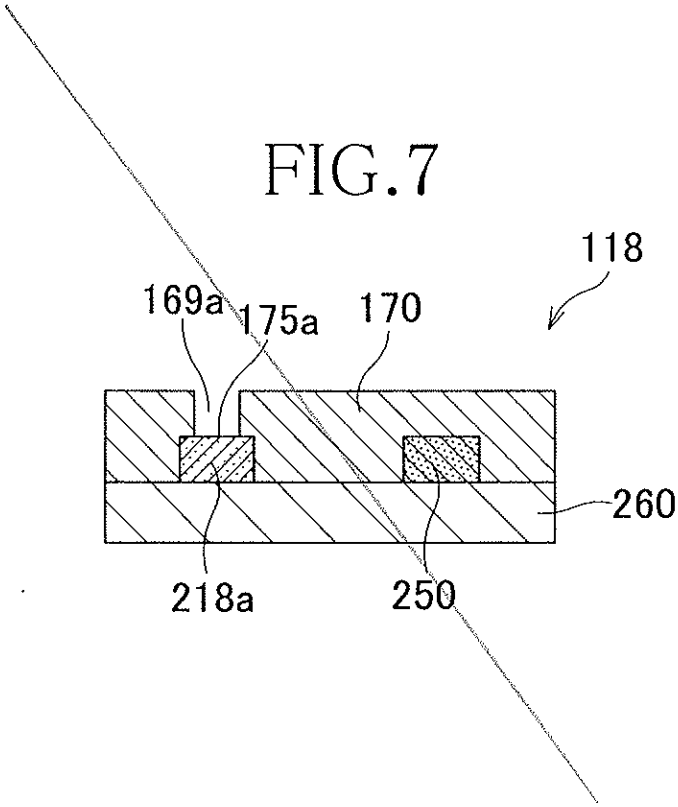

FIG.8

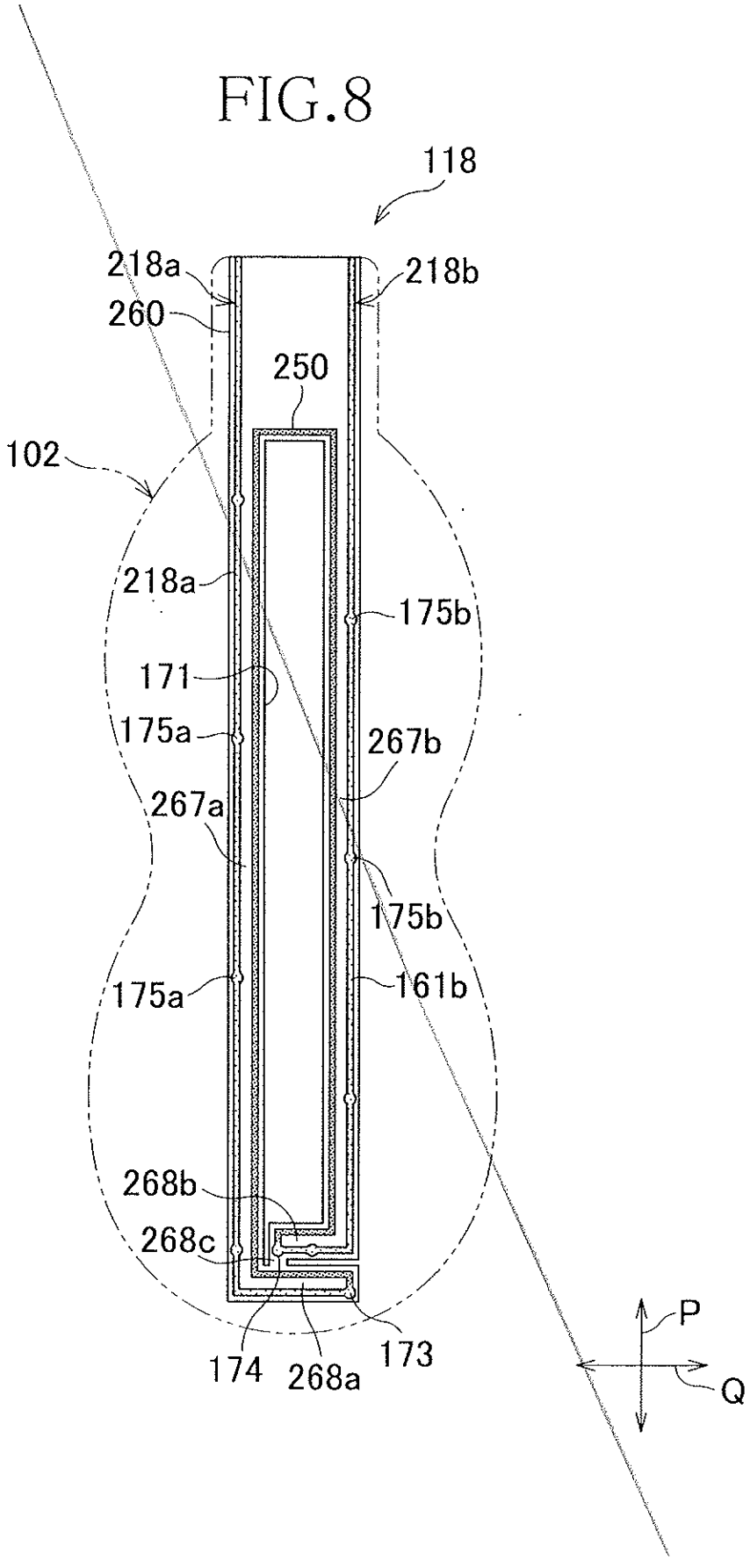
118
218a
218b
260
250
102
218a
175b
171
175a
267b
267a
175b
175a
161b
268b
268c
174
268a
173
P
Q

FIG.9

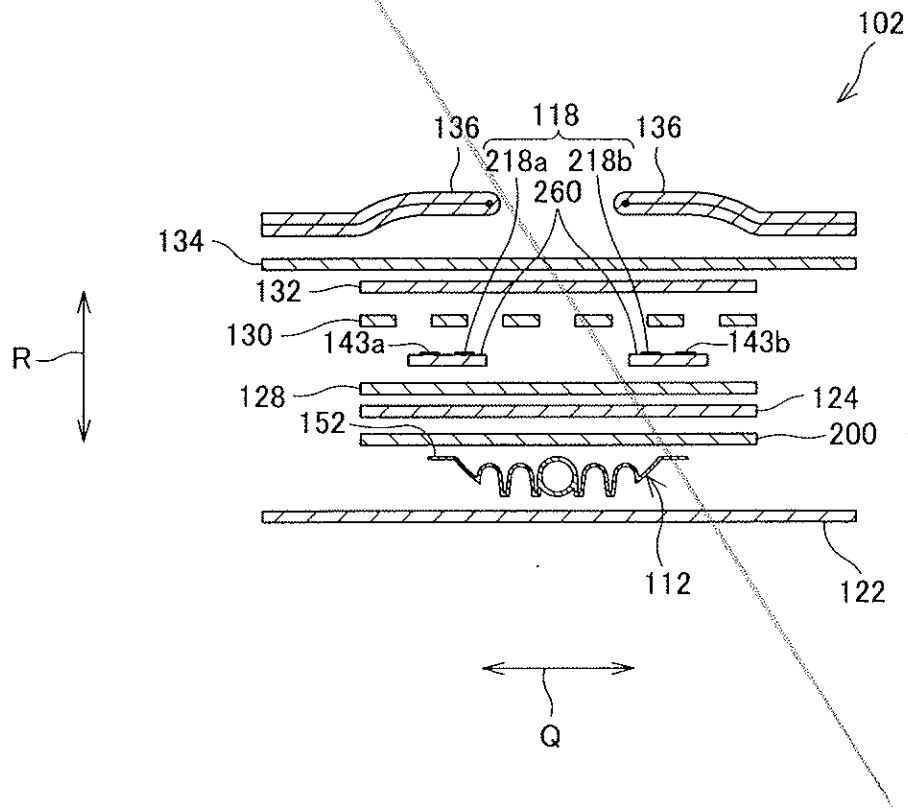
102
136
118
136
218a
218b
260
134
132
130
143a
143b
128
124
152
200
112
122
R
Q

FIG.10

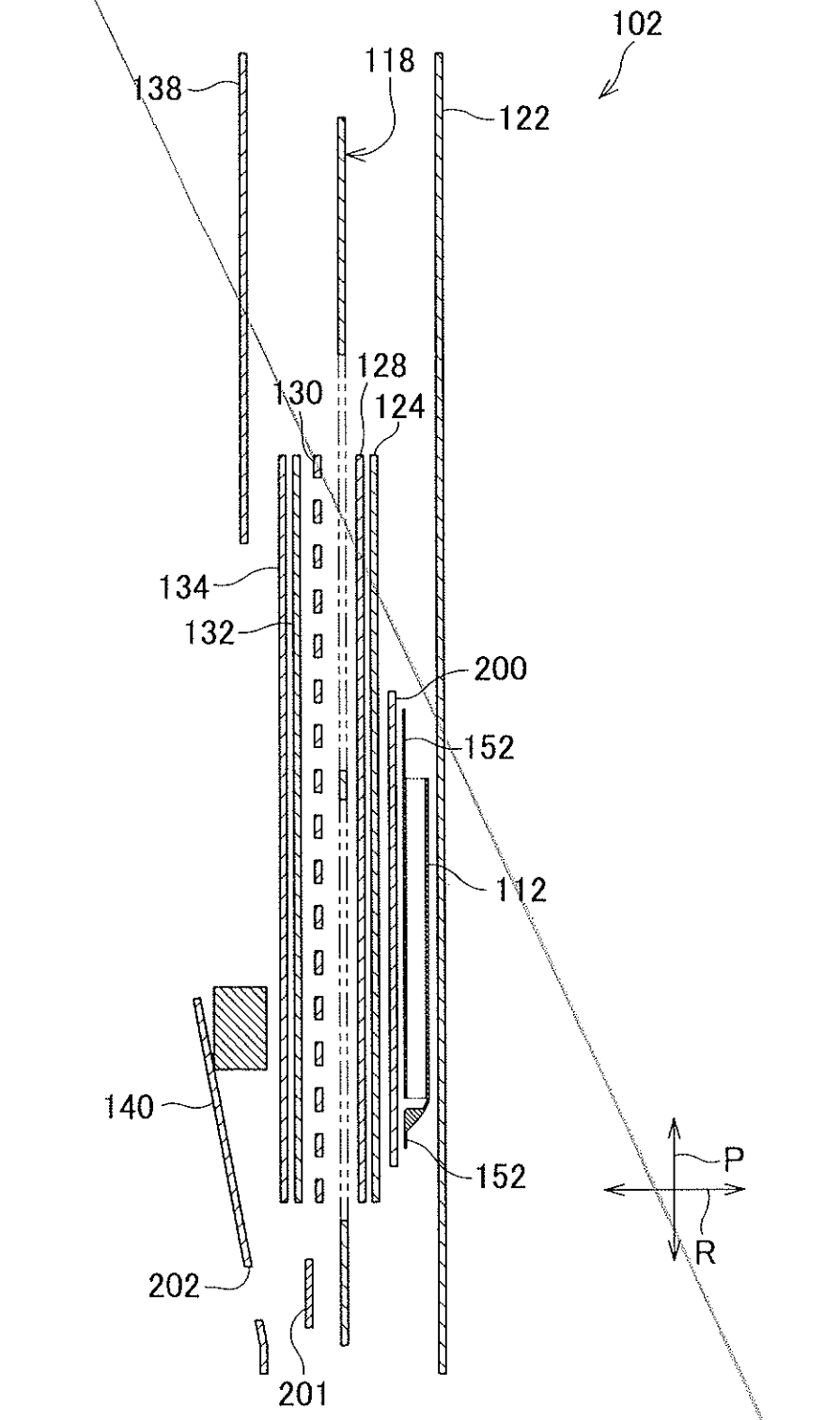
102
118
138
122
128
130
124
134
132
200
152
112
140
152
P
R
202
201

FIG.11

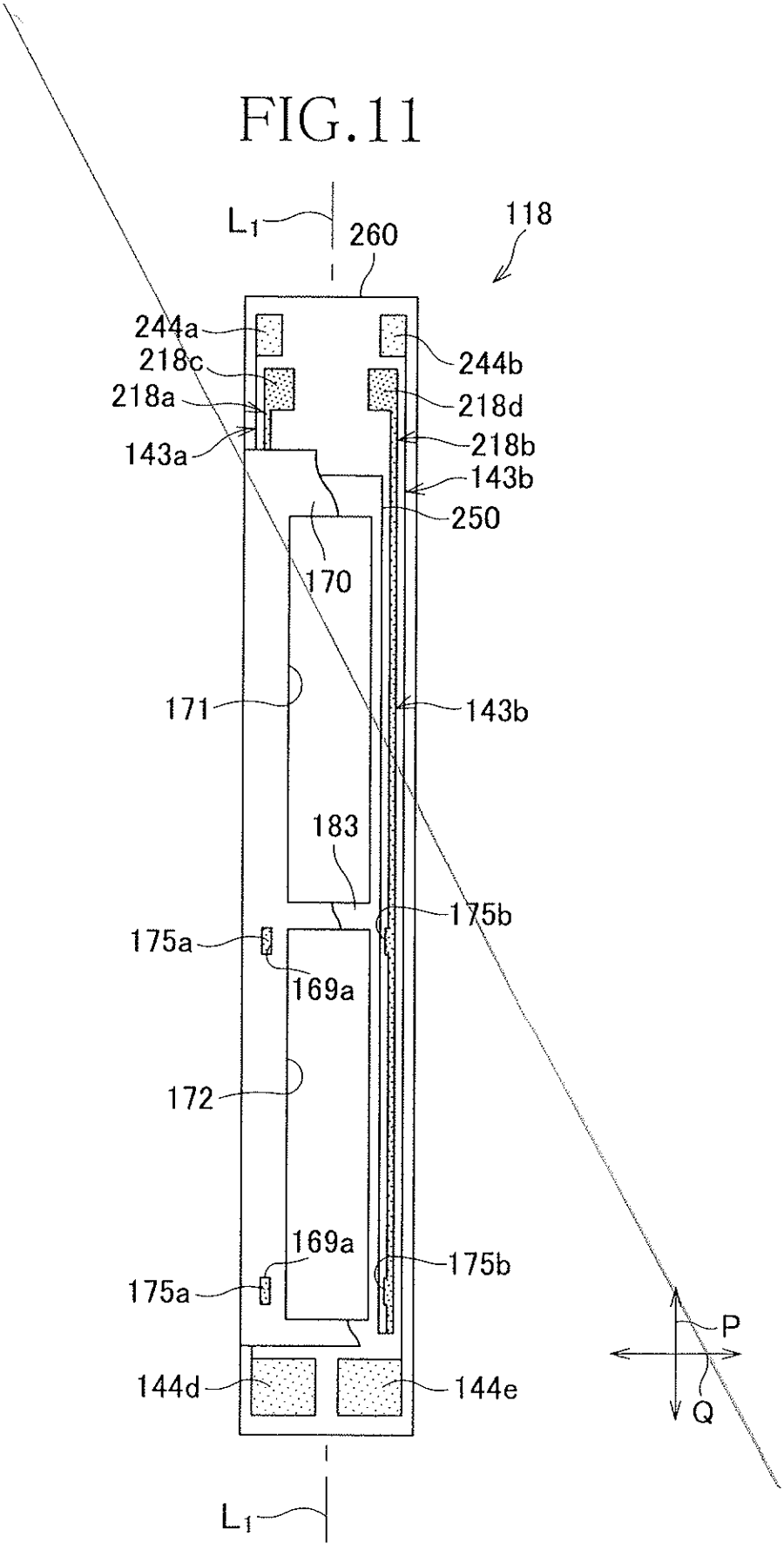
L1
260
118
244a
218c
218a
143a
244b
218d
218b
143b
250
170
171
143b
183
175b
175a
169a
172
169a
175b
175a
144d
144e
P
Q
L1

FIG. 1

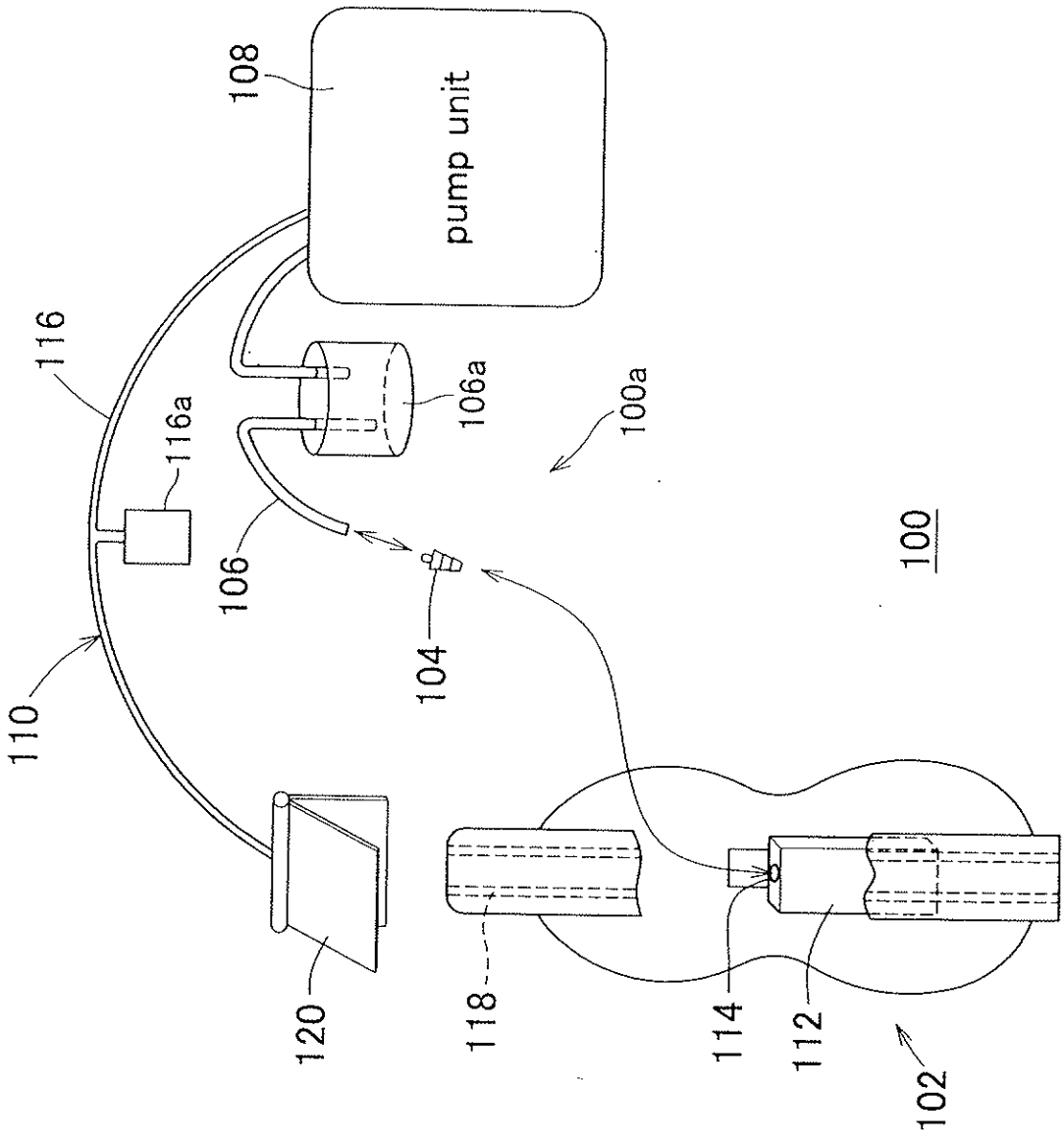
pump unit
108
116
116a
106a
100a
106
104
110
100
120
118
114
112
102

FIG.2

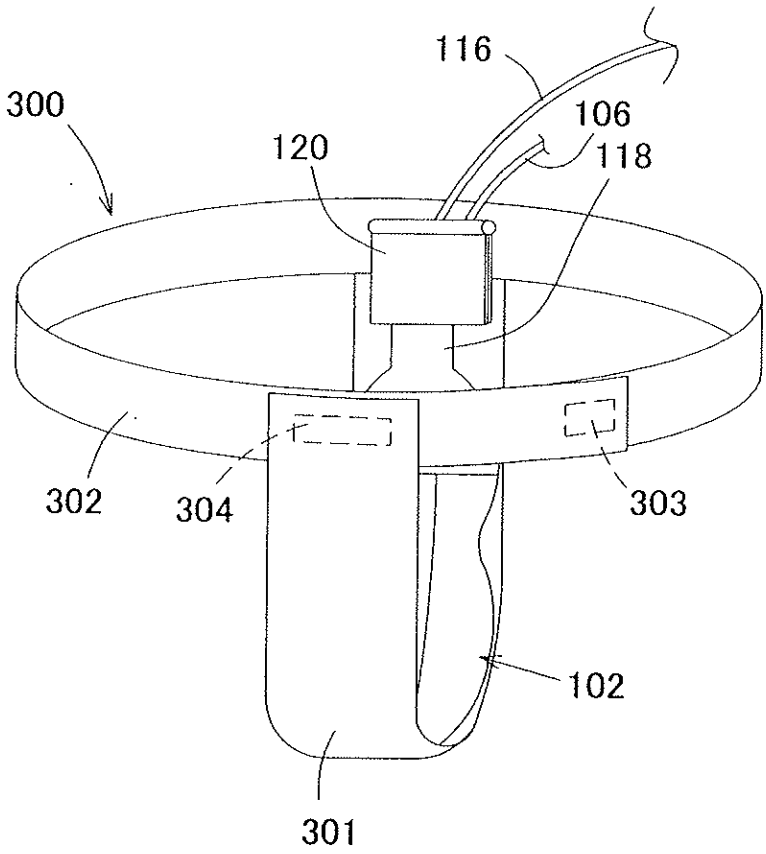

FIG.3

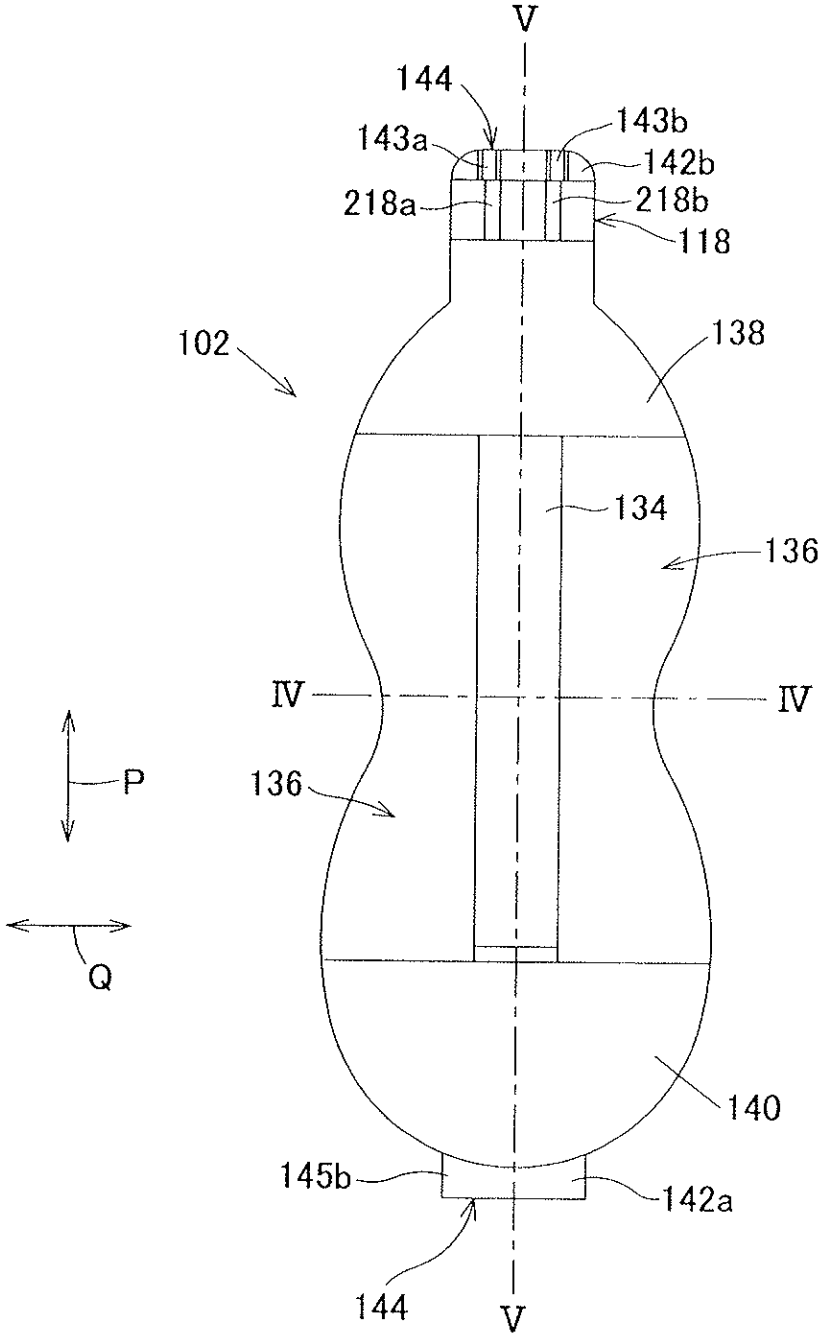
V
144
143b
143a
142b
218a
218b
118
102
138
134
136
IV
IV
P
136
Q
140
145b
142a
144
V

FIG.4

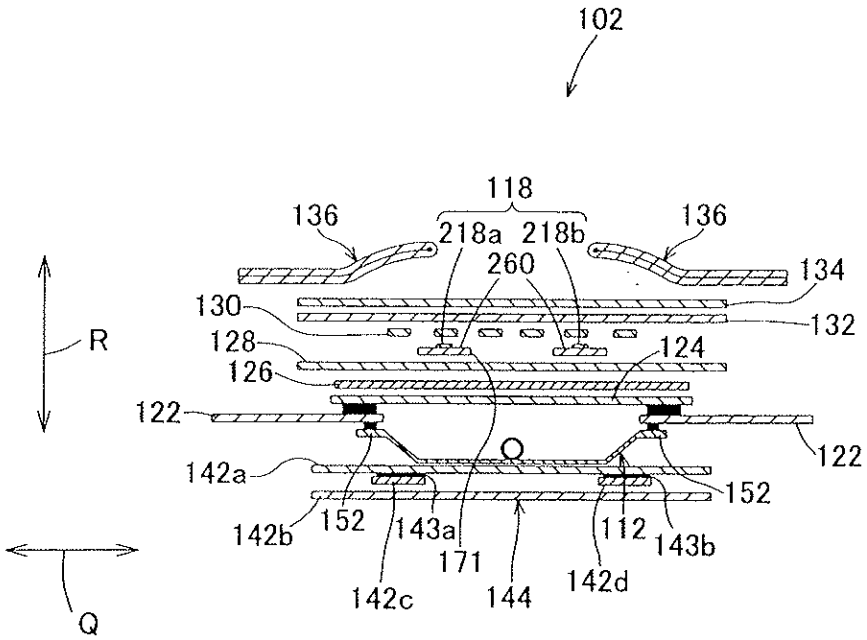
102
118
136
218a
218b
136
260
134
130
132
128
124
126
122
122
R
Q
142a
152
142b
152
143a
171
112
143b
142c
144
142d
Q

FIG.5

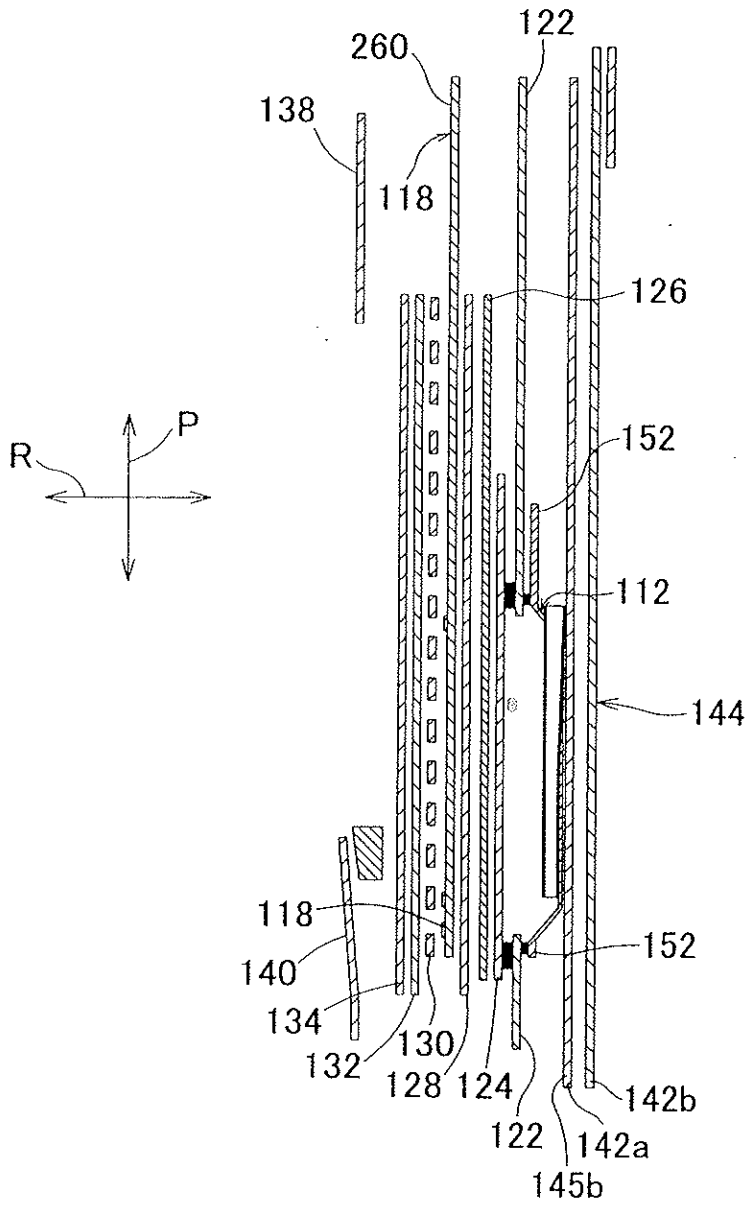
122
260
138
118
126
R
P
152
112
144
118
152
140
134
132
130
128
124
122
142b
142a
145b

FIG.6

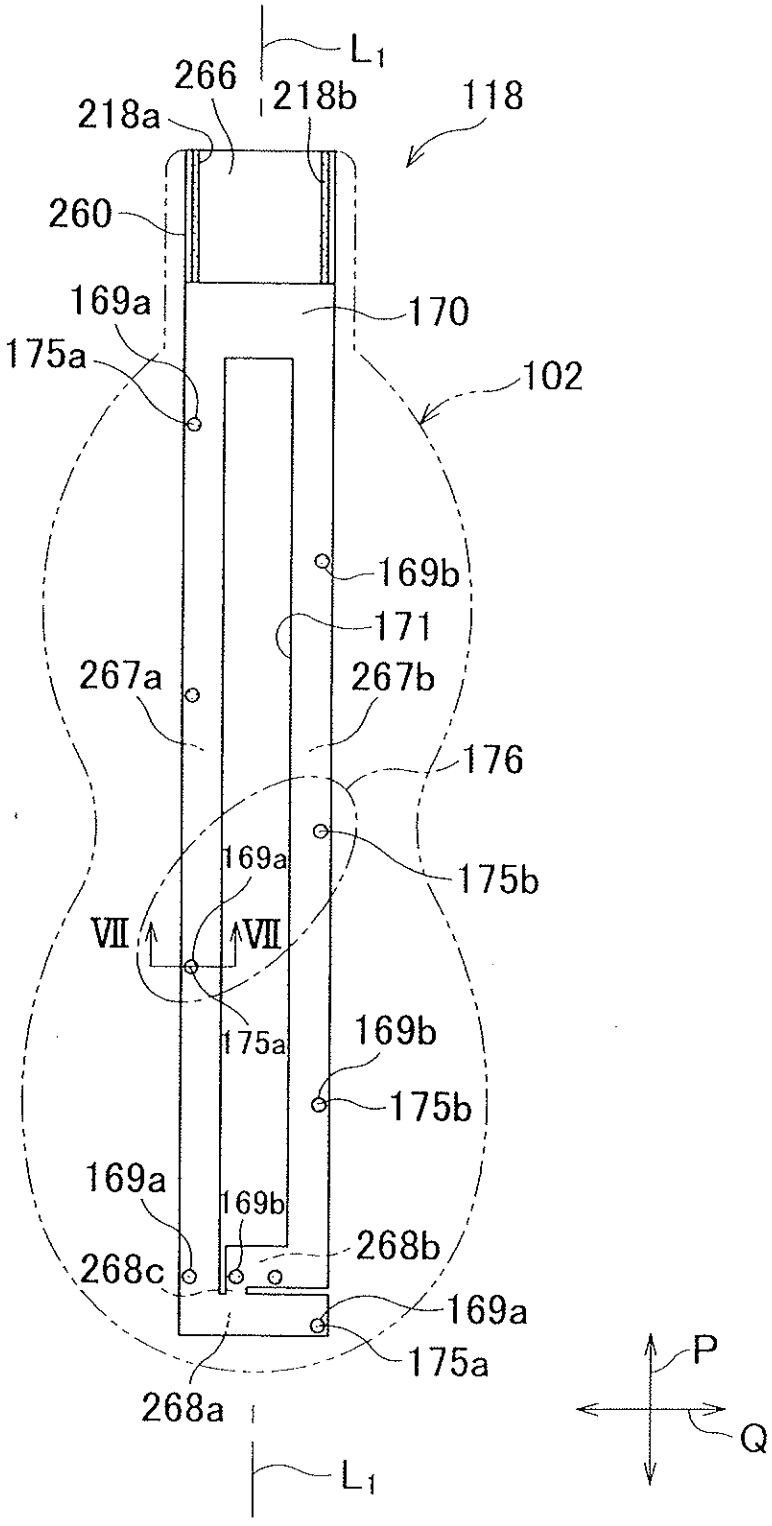
L1
266
218a
218b
118
260
169a
170
175a
102
169b
171
267a
267b
176
175b
169a
VII
VII
175a
169b
175b
169a
169b
268b
268c
169a
175a
268a
L1
P
Q

FIG.7

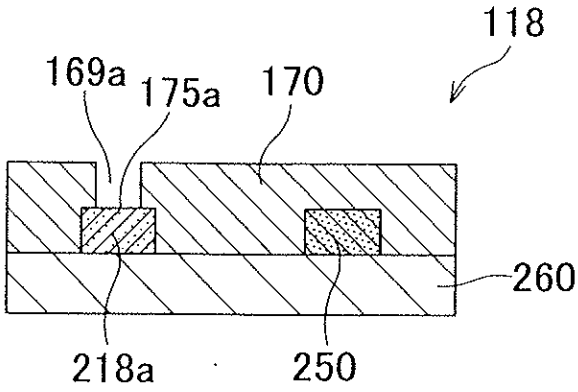

FIG.8

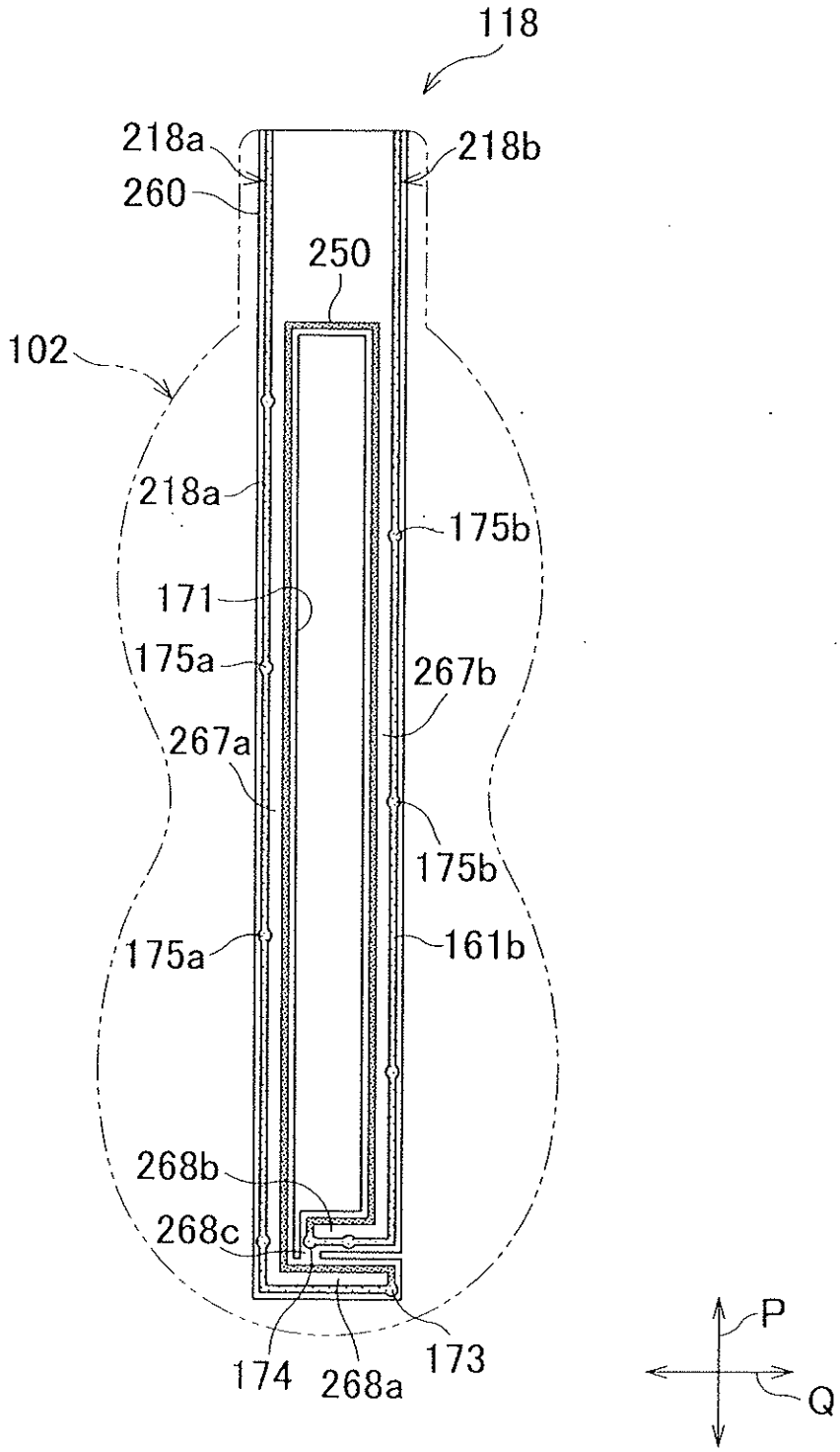
118
218a
218b
260
250
102
218a
175b
171
175a
267b
267a
175b
175a
161b
268b
268c
174
268a
173
P
Q

FIG.9

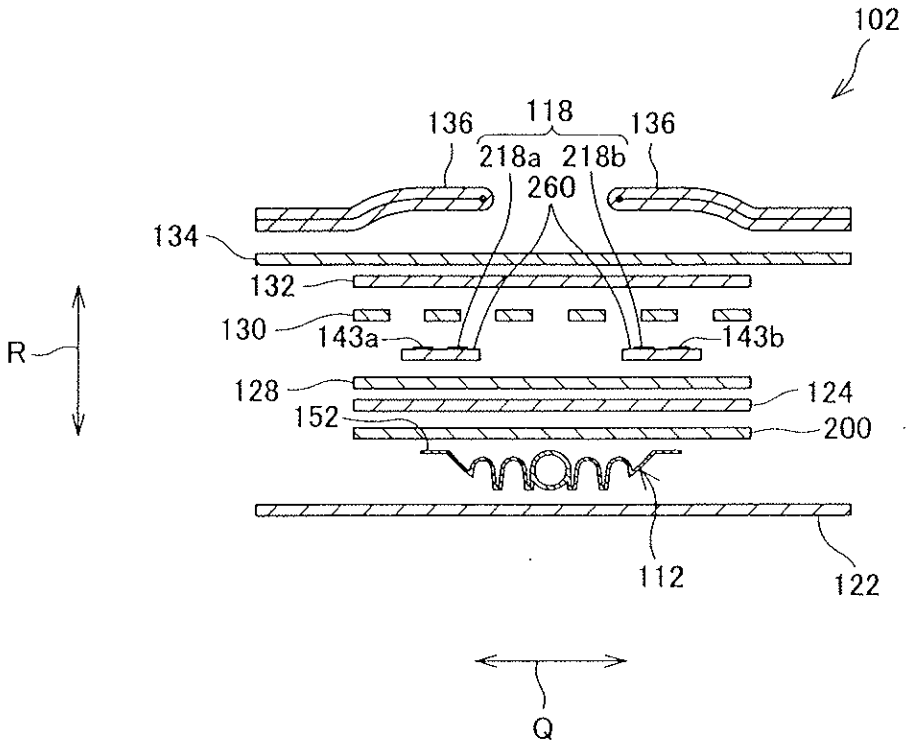
102
136
118
136
218a
218b
260
134
132
130
143a
143b
128
124
152
200
112
122
R
Q

FIG.10

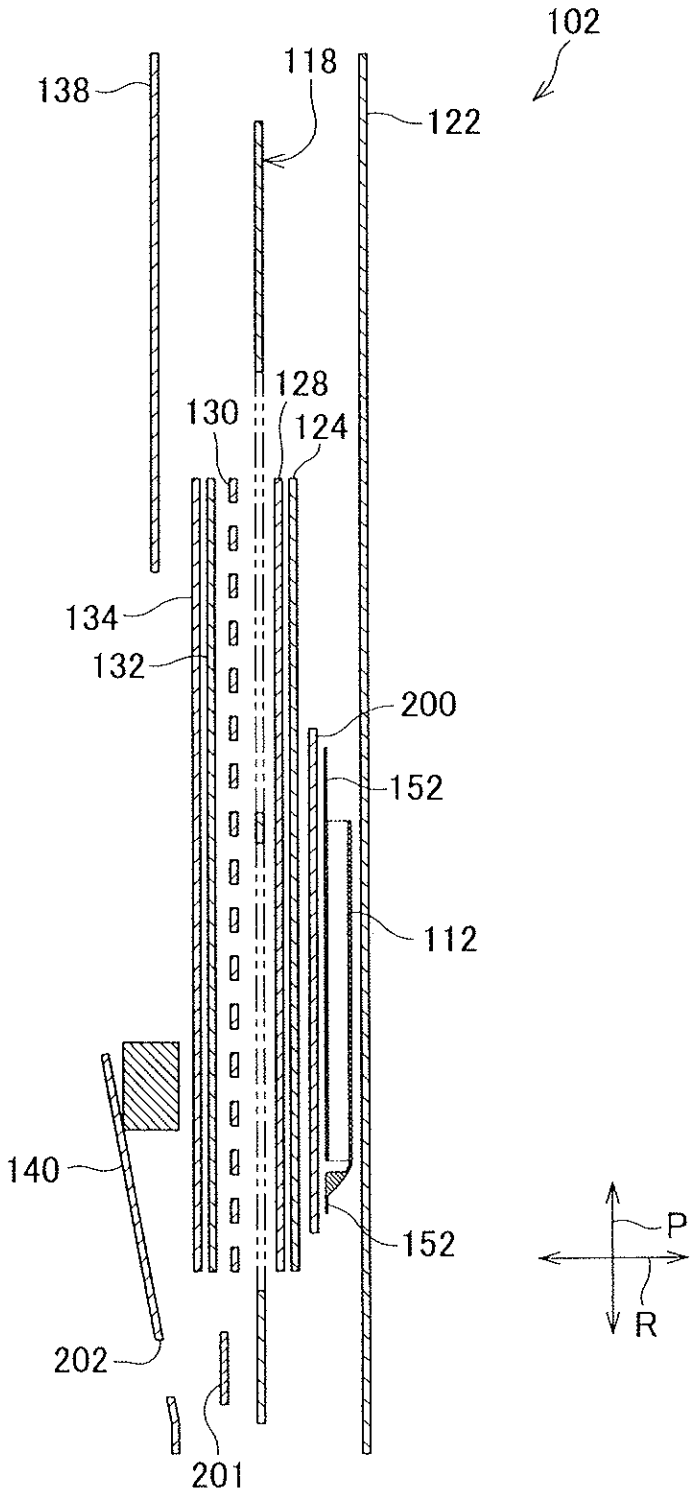
102
118
138
122
128
130
124
134
132
200
152
112
140
152
202
201
P
R

FIG.11

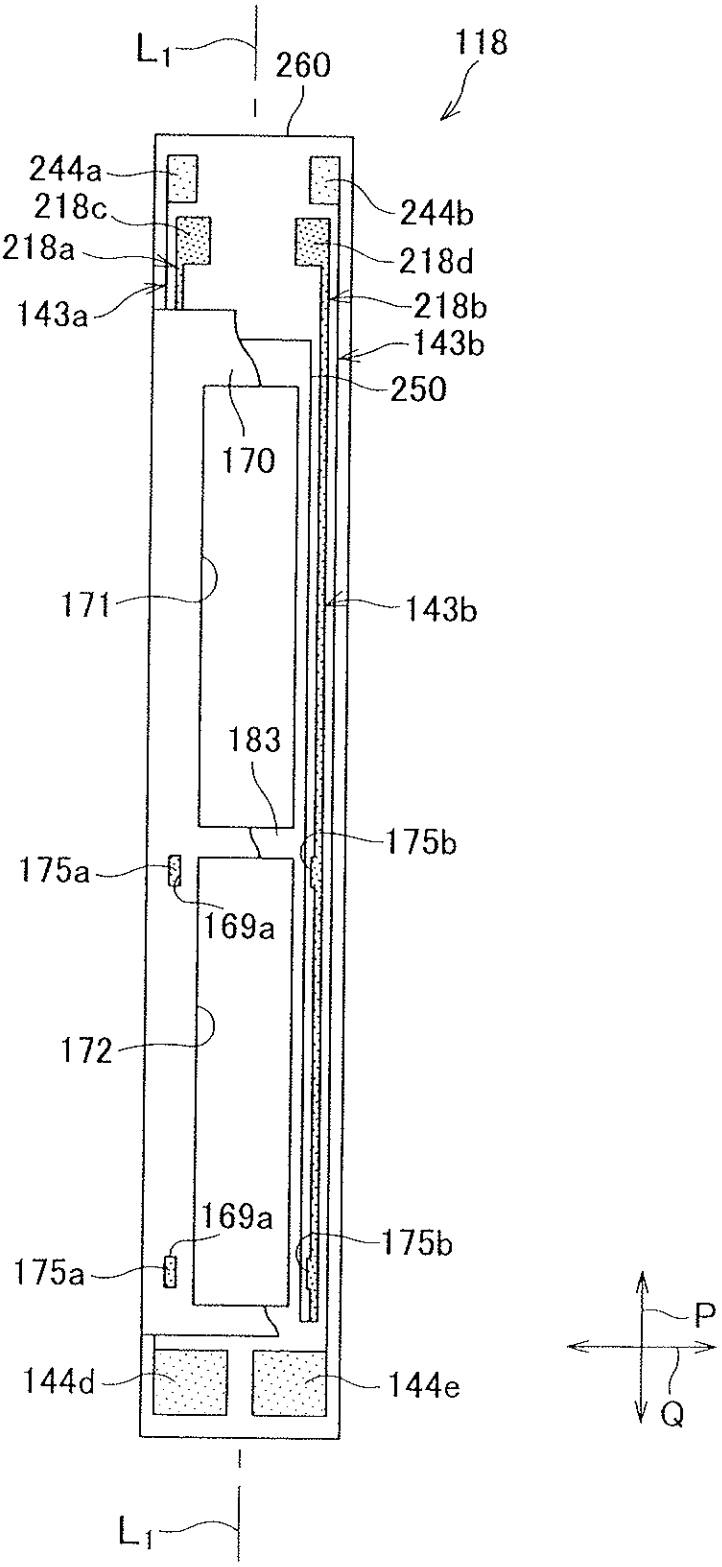
L1
260
118
244a
218c
218a
143a
244b
218d
218b
143b
250
170
171
143b
183
175b
175a
169a
172
169a
175b
175a
144d
144e
P
Q
L1