FIG.1

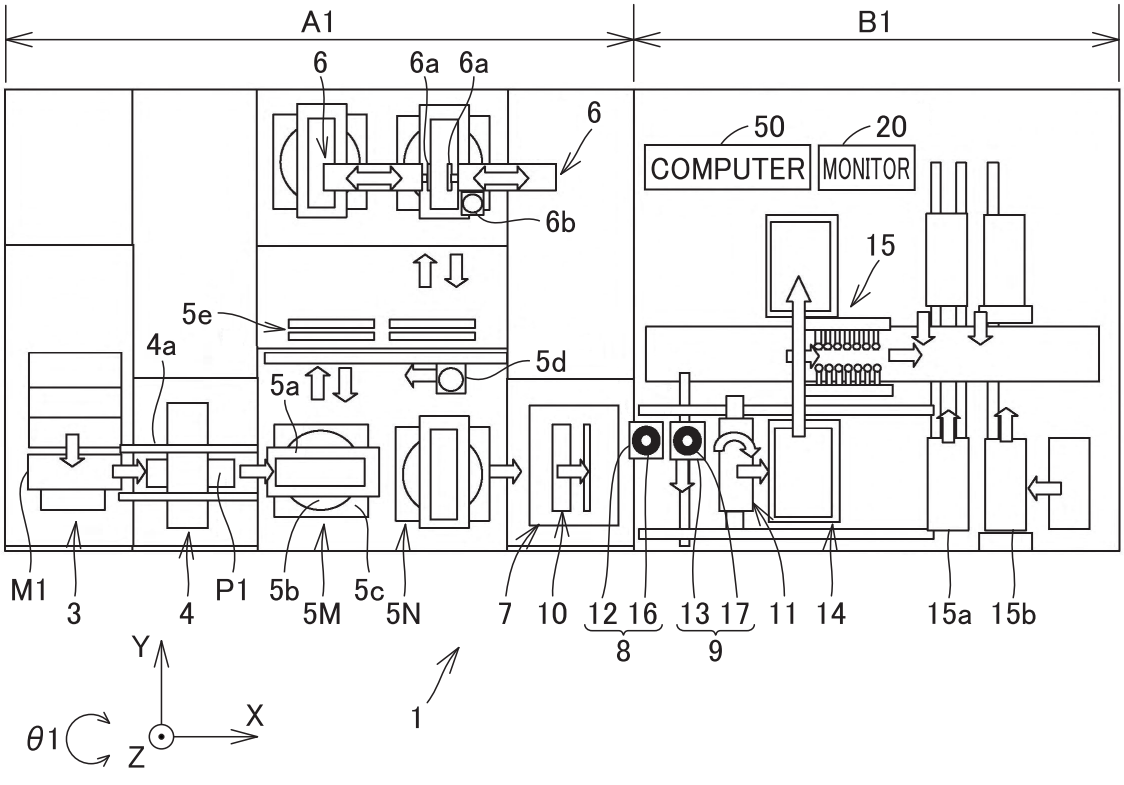
A1
B1
6
6a
6a
6
6b
50
COMPUTER
20
MONITOR
15
5e
4a
5d
5a
M1
3
4
P1
5b
5M
5c
5N
7
10
12 16
13 17
11
14
15a
15b
8
9
1
Y
X
Z
θ1

FIG.2

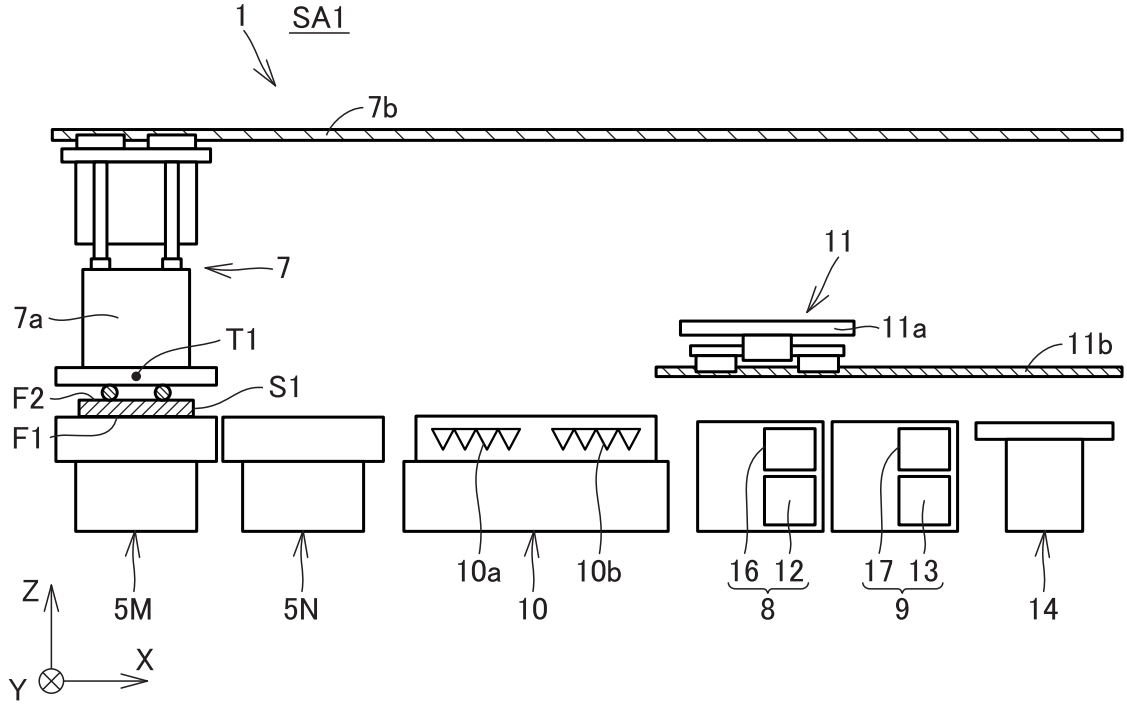
1
SA1
7b
7
7a
T1
F2
S1
F1
11
11a
11b
5M
5N
10a
10
10b
16
12
8
17
13
9
14
Z
X
Y

FIG.3

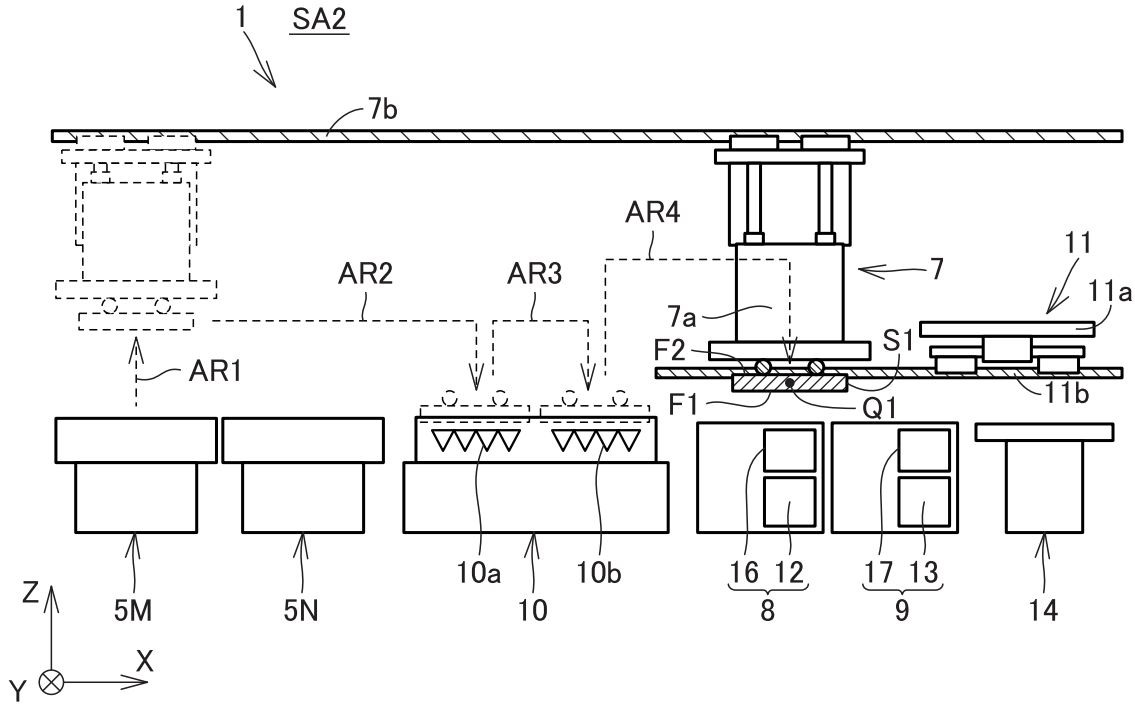
1
SA2
7b
AR1
AR2
AR3
AR4
7
7a
F2
S1
F1
Q1
11
11a
11b
5M
5N
10a
10
10b
16
12
8
17
13
9
14
Z
X
Y

FIG.4

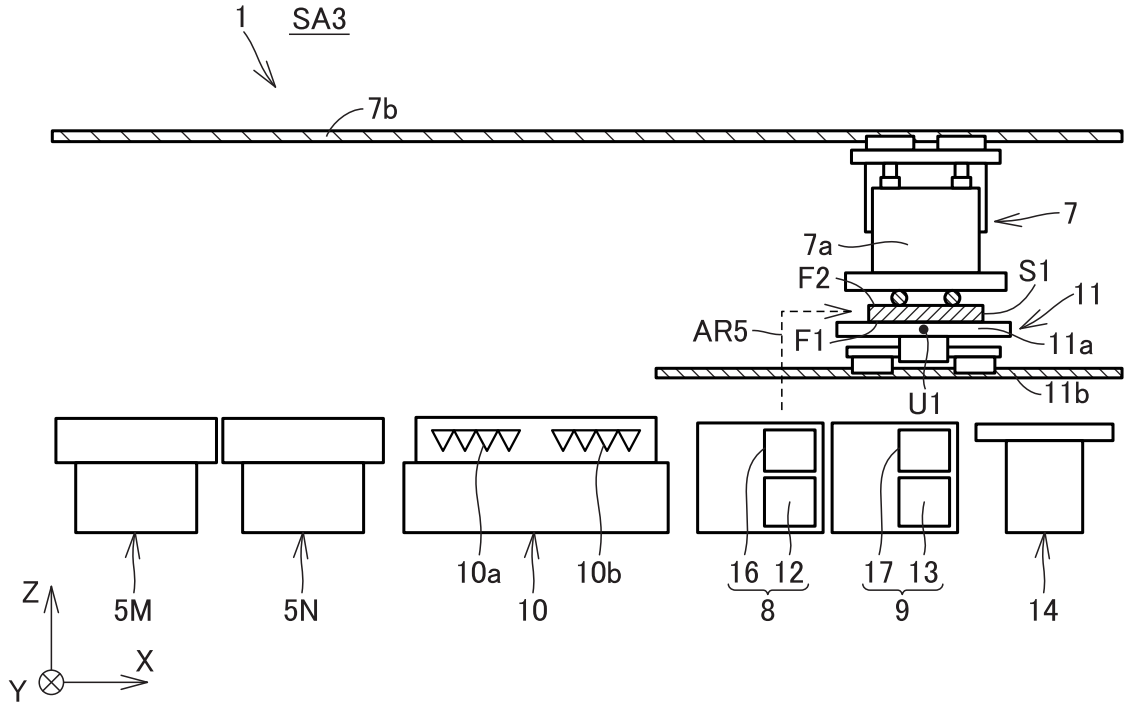
1
SA3
7b
7
7a
F2
S1
11
AR5
F1
11a
11b
U1
5M
5N
10a
10
10b
16
12
8
17
13
9
14
Z
X
Y

FIG.5

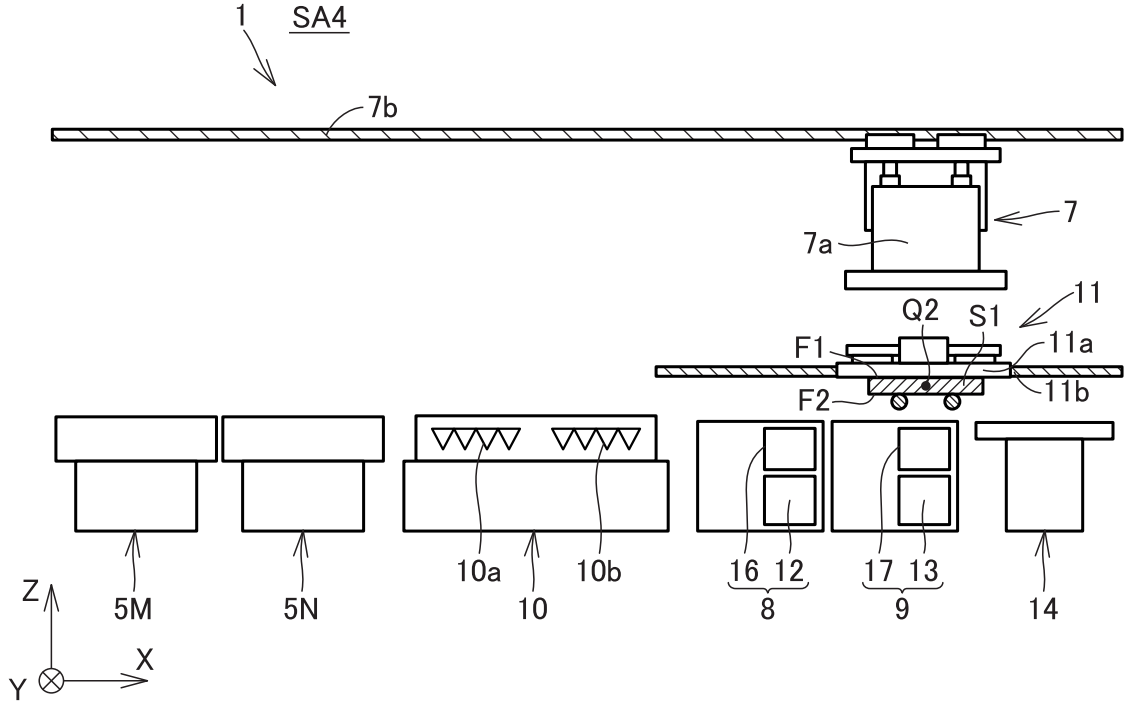
1
SA4
7b
7
7a
11
Q2
S1
F1
11a
F2
11b
5M
5N
10a
10
10b
16
12
8
17
13
9
14
Z
X
Y

FIG.6

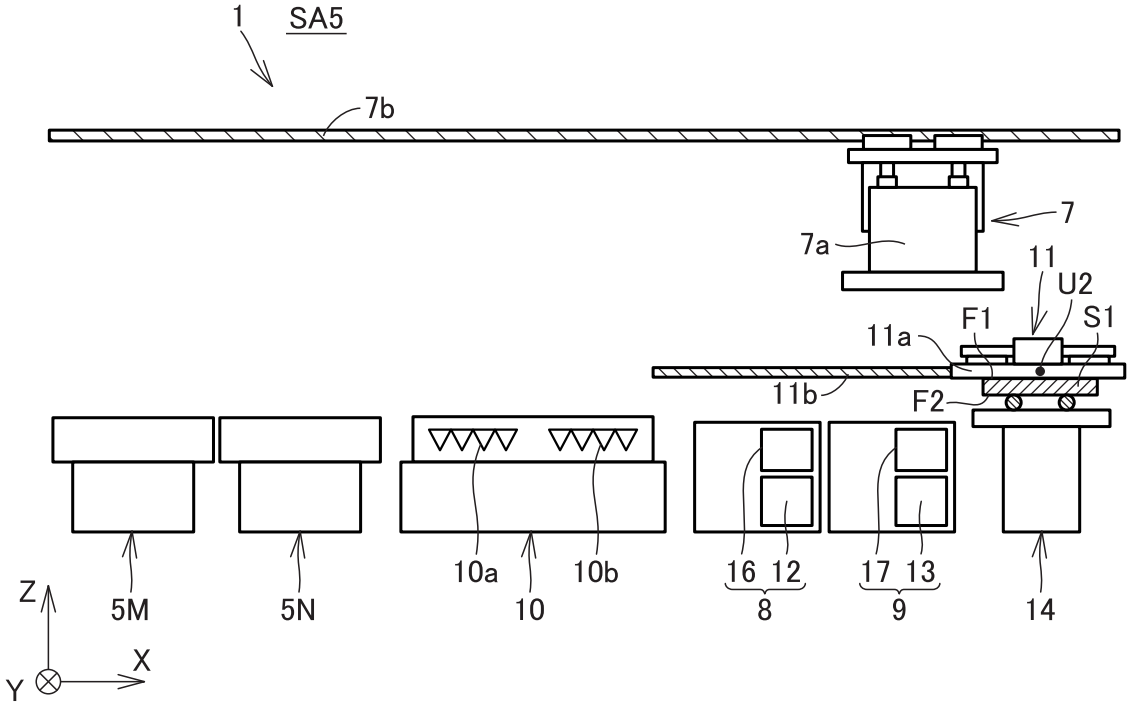
1
SA5
7b
7
7a
11
U2
F1
S1
11a
11b
F2
5M
5N
10a
10
10b
16
12
8
17
13
9
14
Z
X
Y

FIG.7

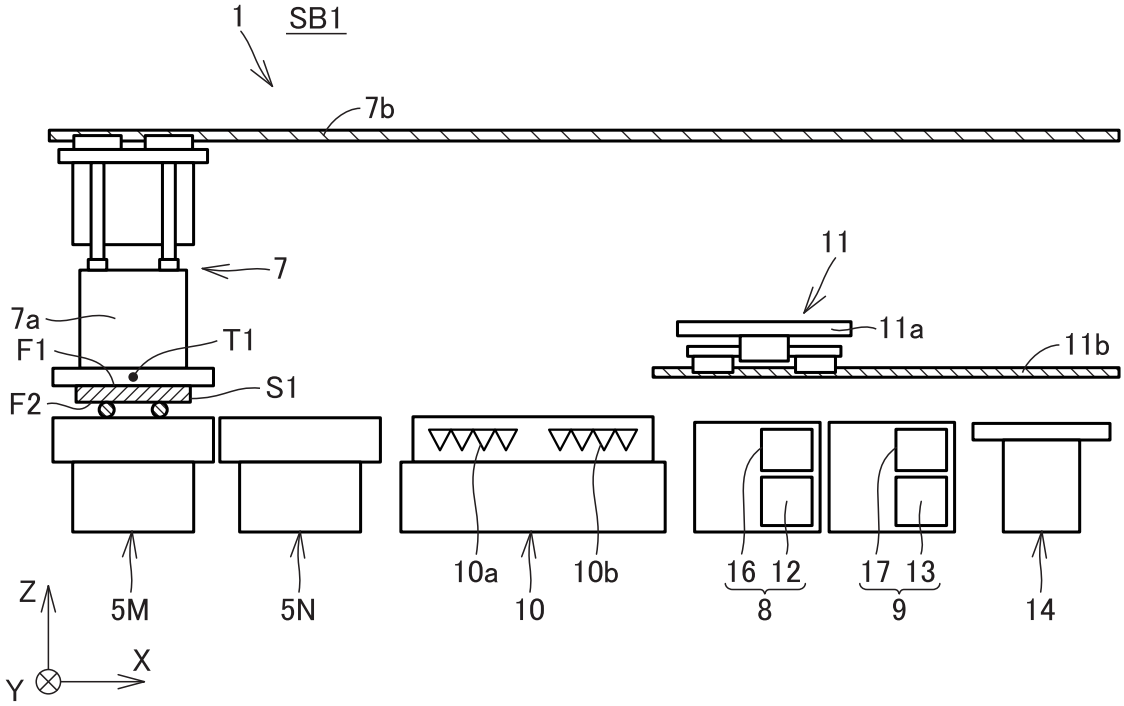
1
SB1
7b
7
11
7a
11a
F1
T1
11b
F2
S1
5M
5N
10a
10
10b
16
12
8
17
13
9
14
Z
X
Y

FIG.8

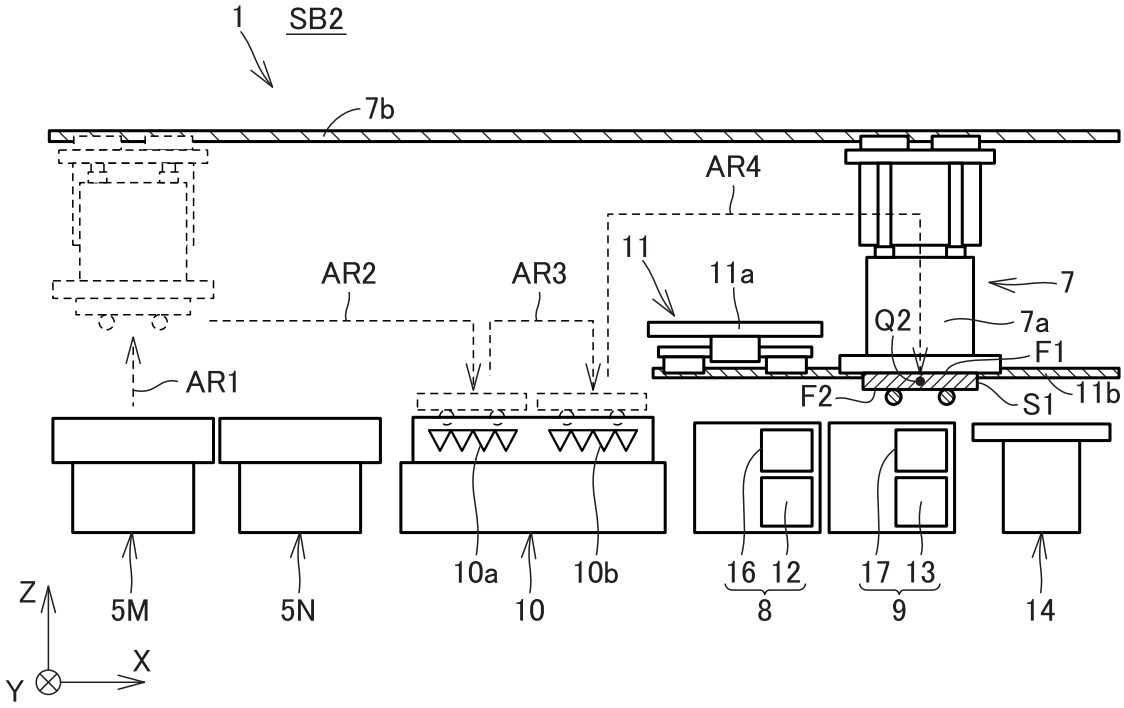
1
SB2
7b
AR4
11
11a
7
AR2
AR3
Q2
7a
F1
AR1
F2
S1
11b
5M
5N
10a
10
10b
16
12
17
13
8
9
14
Z
X
Y

FIG.9

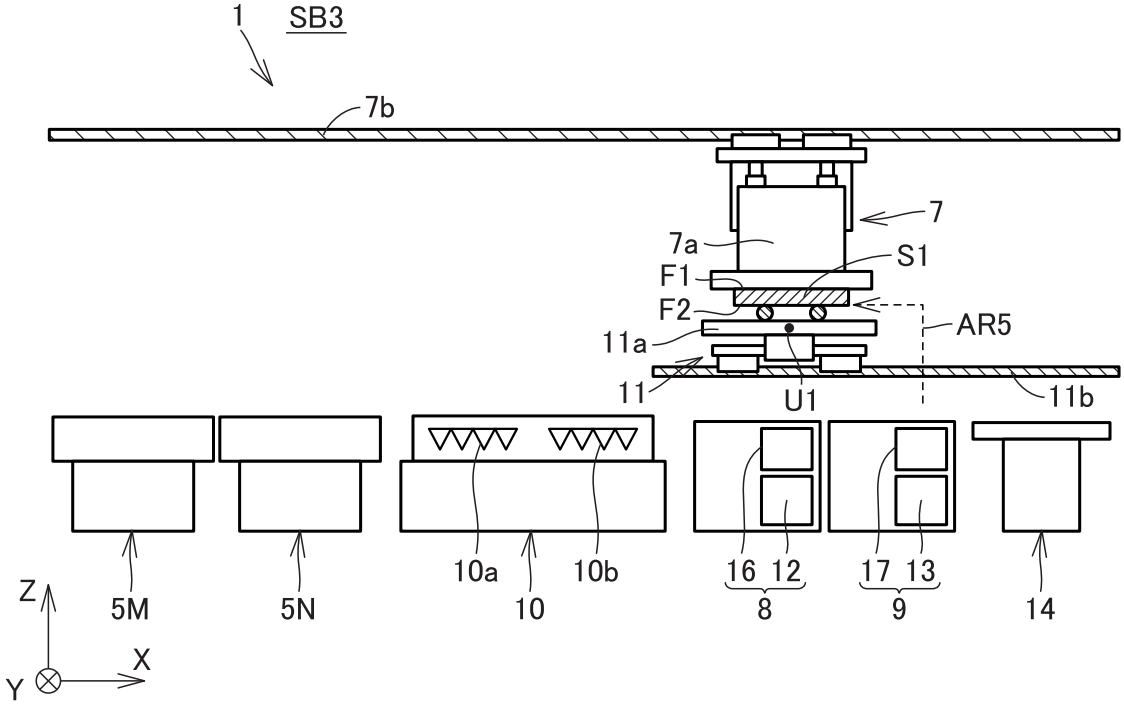
1
SB3
7b
7
7a
S1
F1
F2
AR5
11a
11
U1
11b
5M
5N
10a
10
10b
16
12
17
13
8
9
14
Z
X
Y

FIG.10

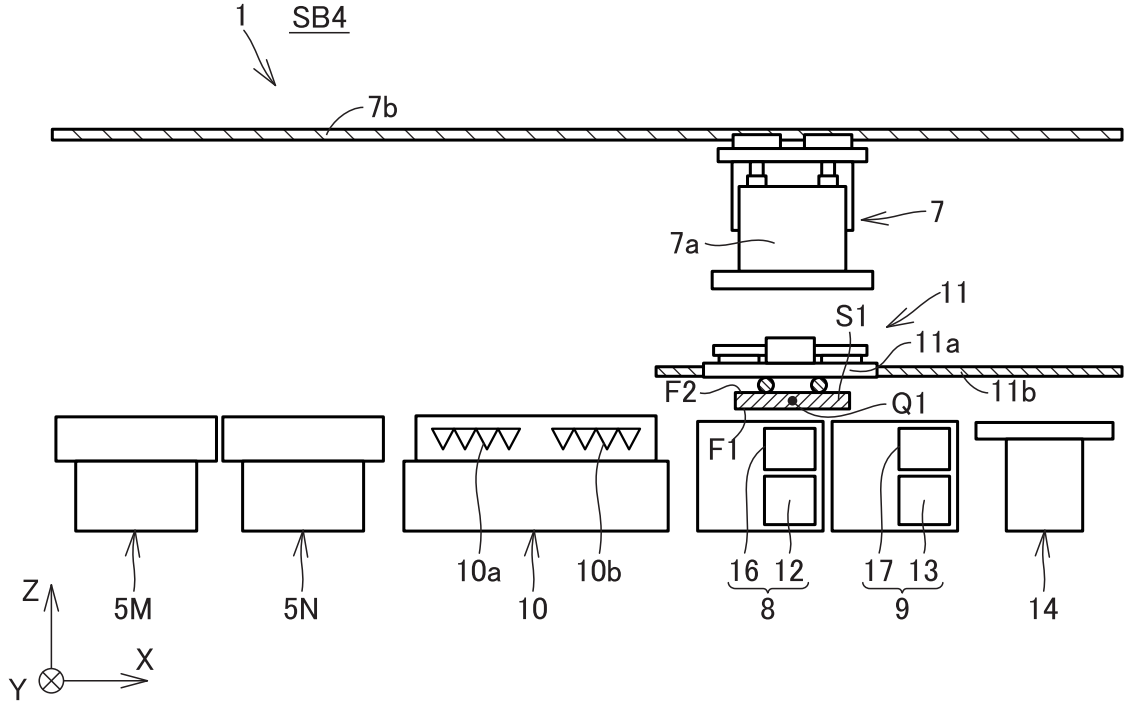
1
SB4
7b
7
7a
11
S1
11a
11b
F2
Q1
F1
5M
5N
10a
10
10b
16
12
8
17
13
9
14
Z
X
Y

FIG.11

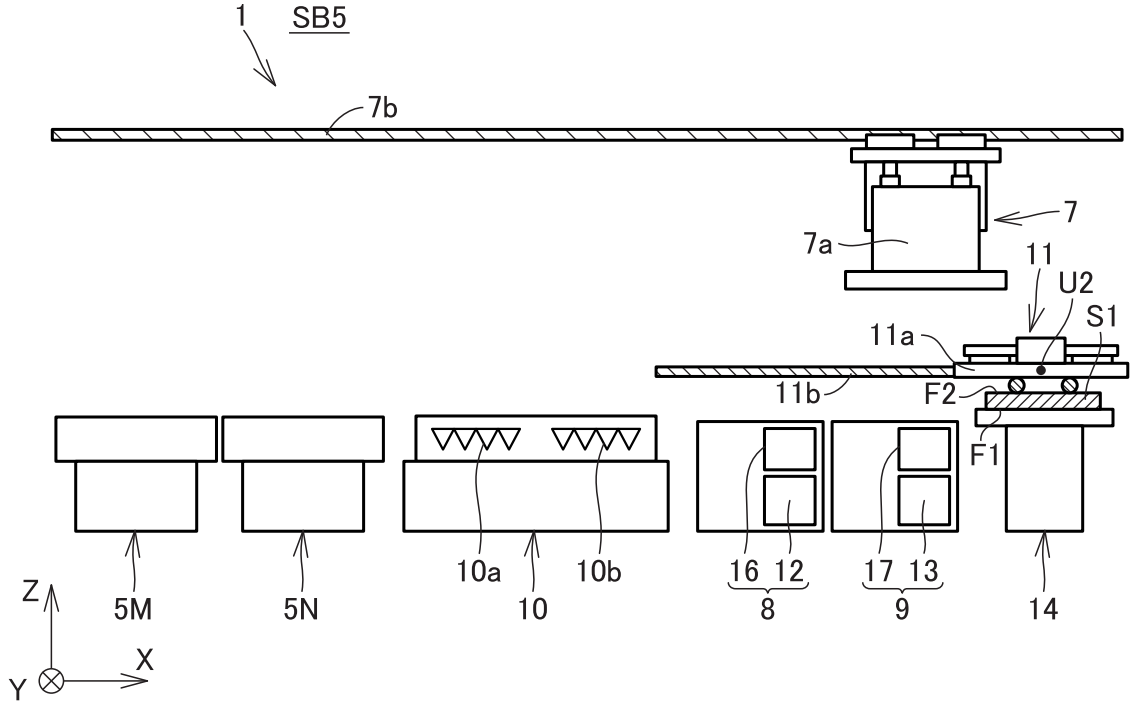
1
SB5
7b
7
7a
11
U2
S1
11a
11b
F2
F1
5M
5N
10a
10
10b
16
12
8
17
13
9
14
Z
X
Y

FIG.12

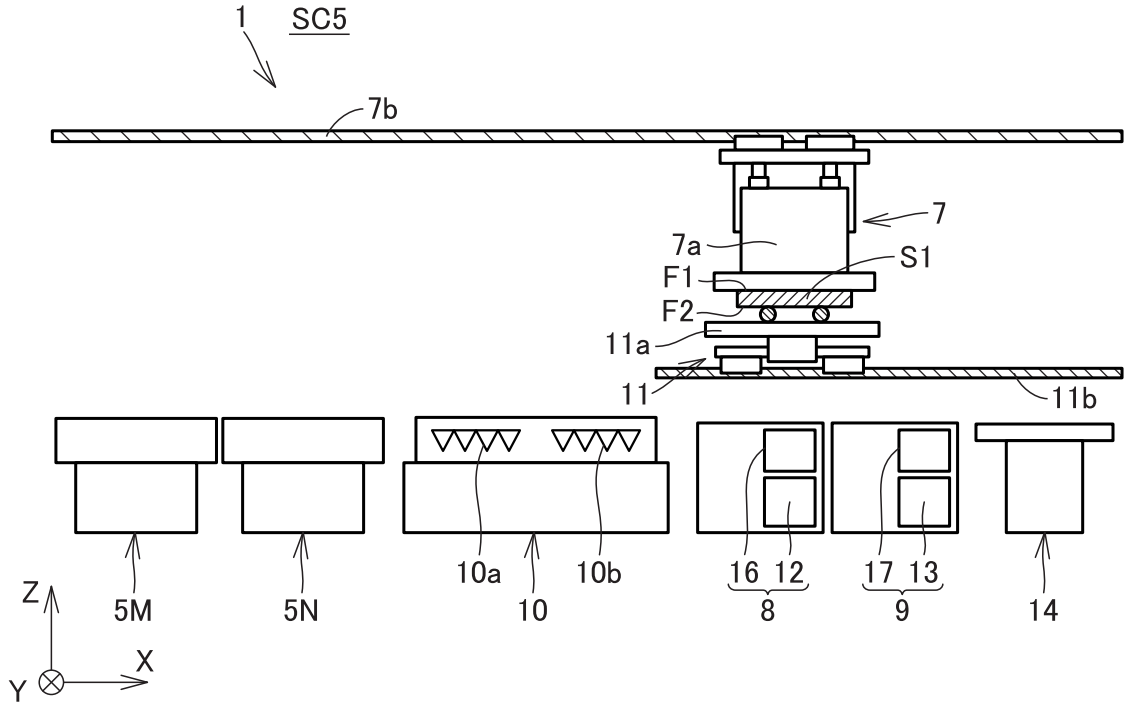
1
SC5
7b
7
7a
S1
F1
F2
11a
11
11b
5M
5N
10a
10
10b
16
12
8
17
13
9
14
Z
X
Y

FIG.13

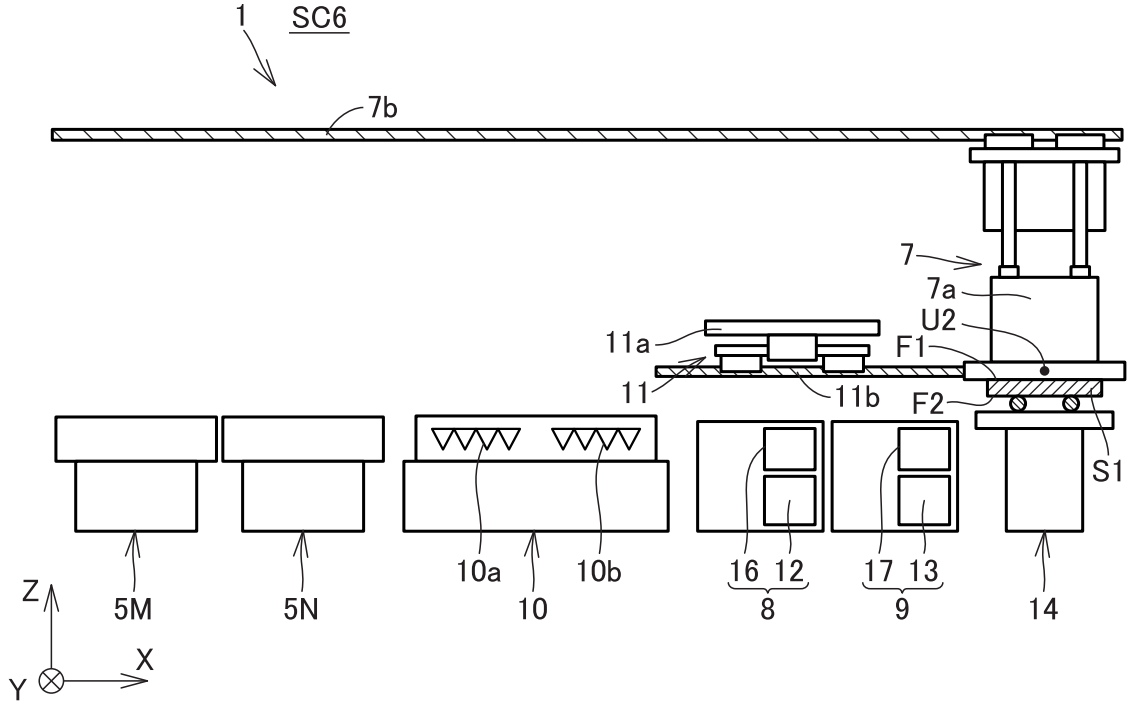
1
SC6
7b
7
7a
U2
11a
F1
11
11b
F2
S1
5M
5N
10a
10
10b
16
12
8
17
13
9
14
Z
X
Y