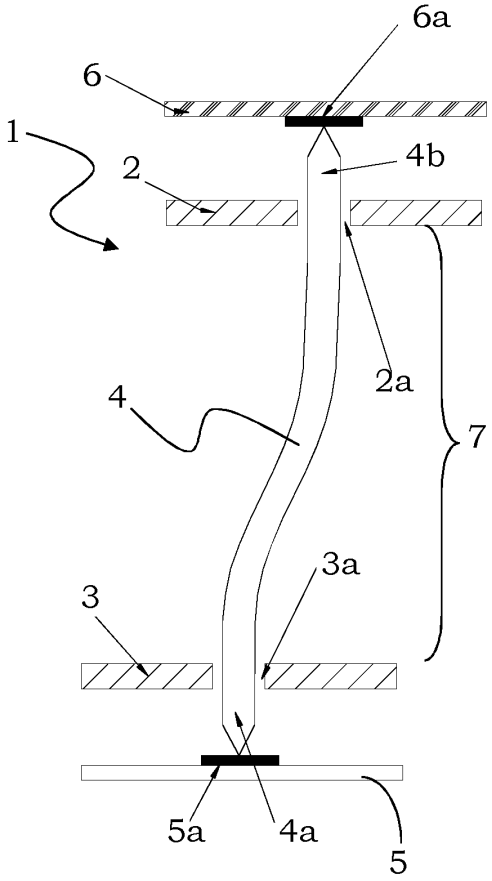

FIG. 1
PRIOR ART

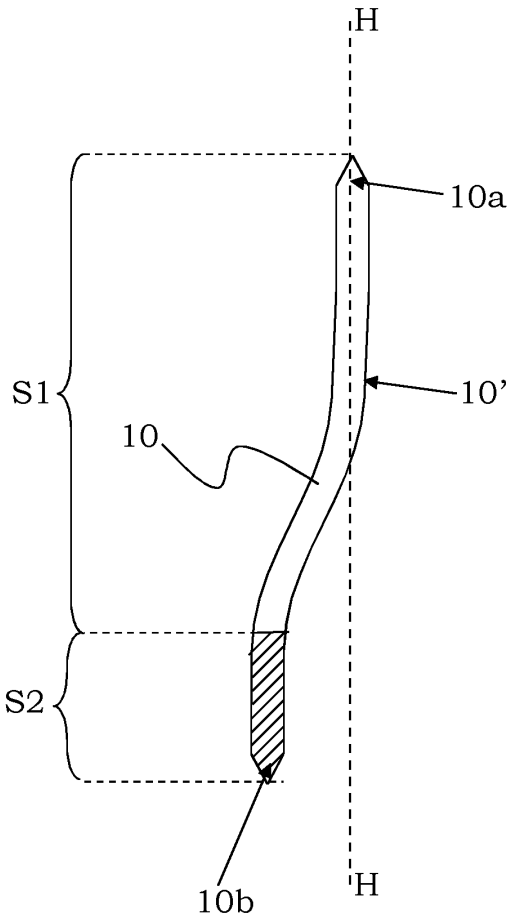

FIG. 2

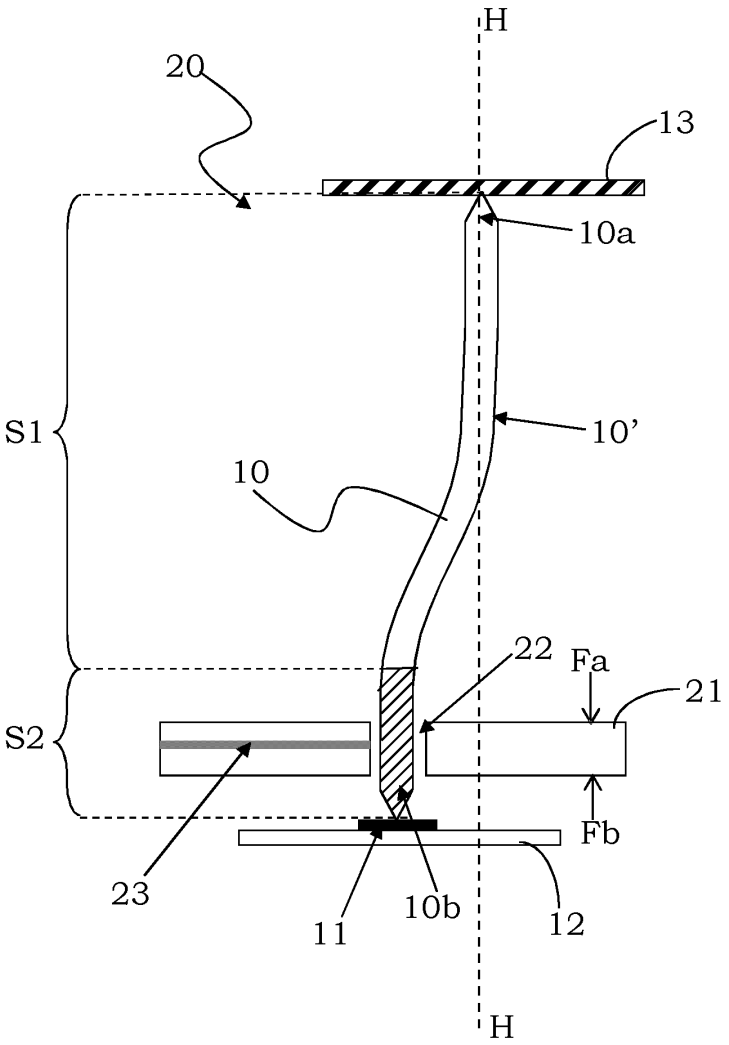

FIG. 3

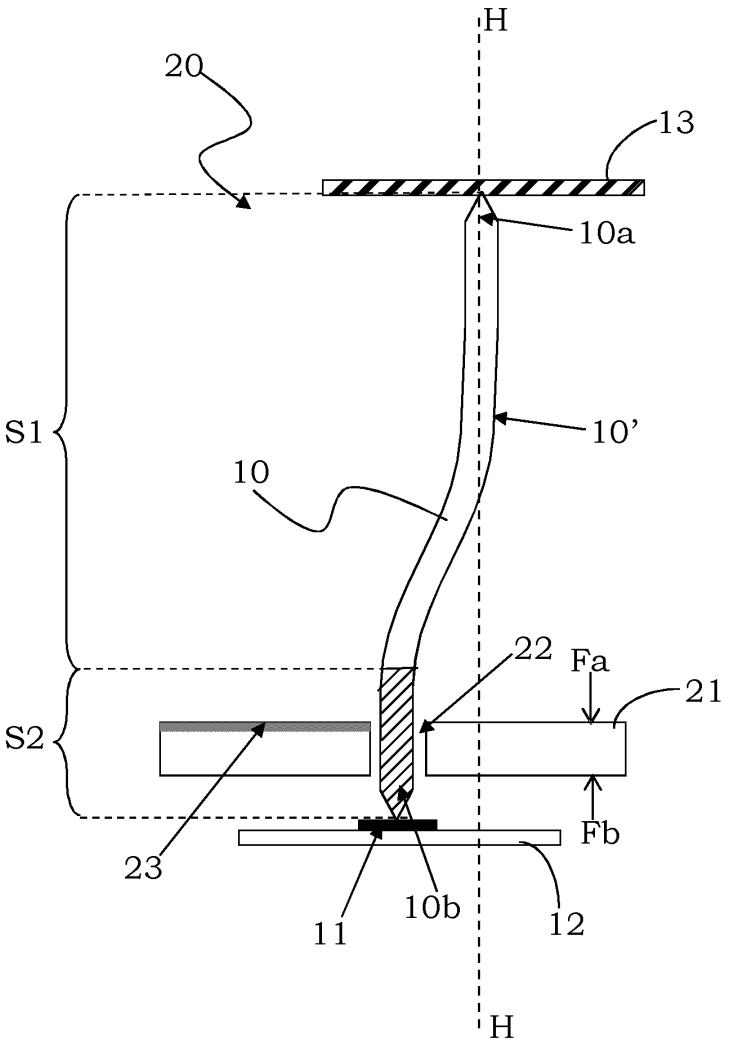

FIG. 4

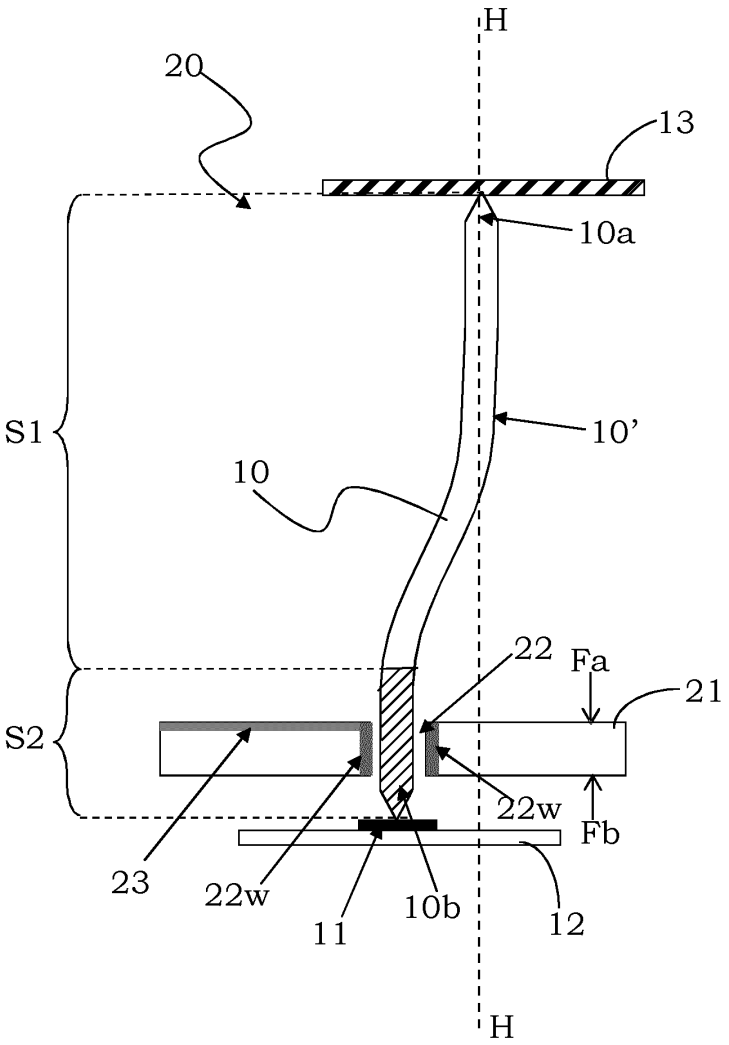

FIG. 5

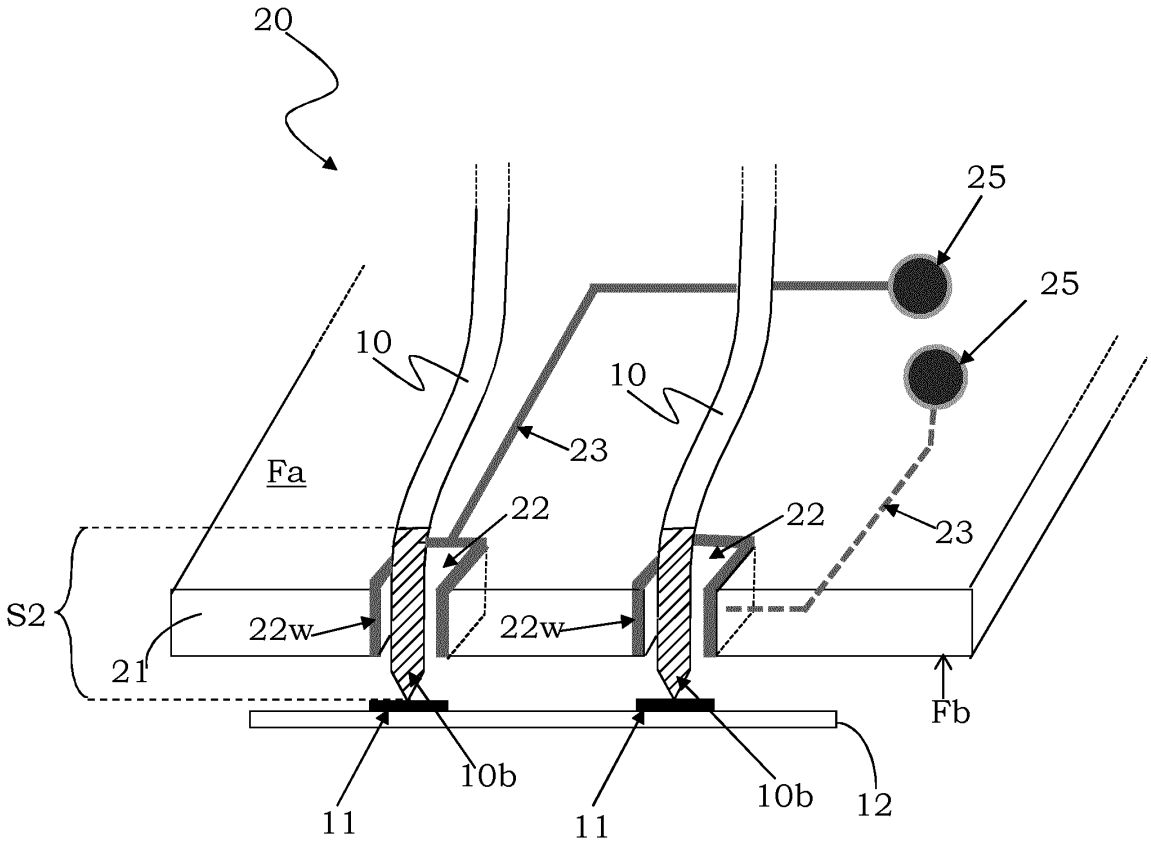

FIG. 6

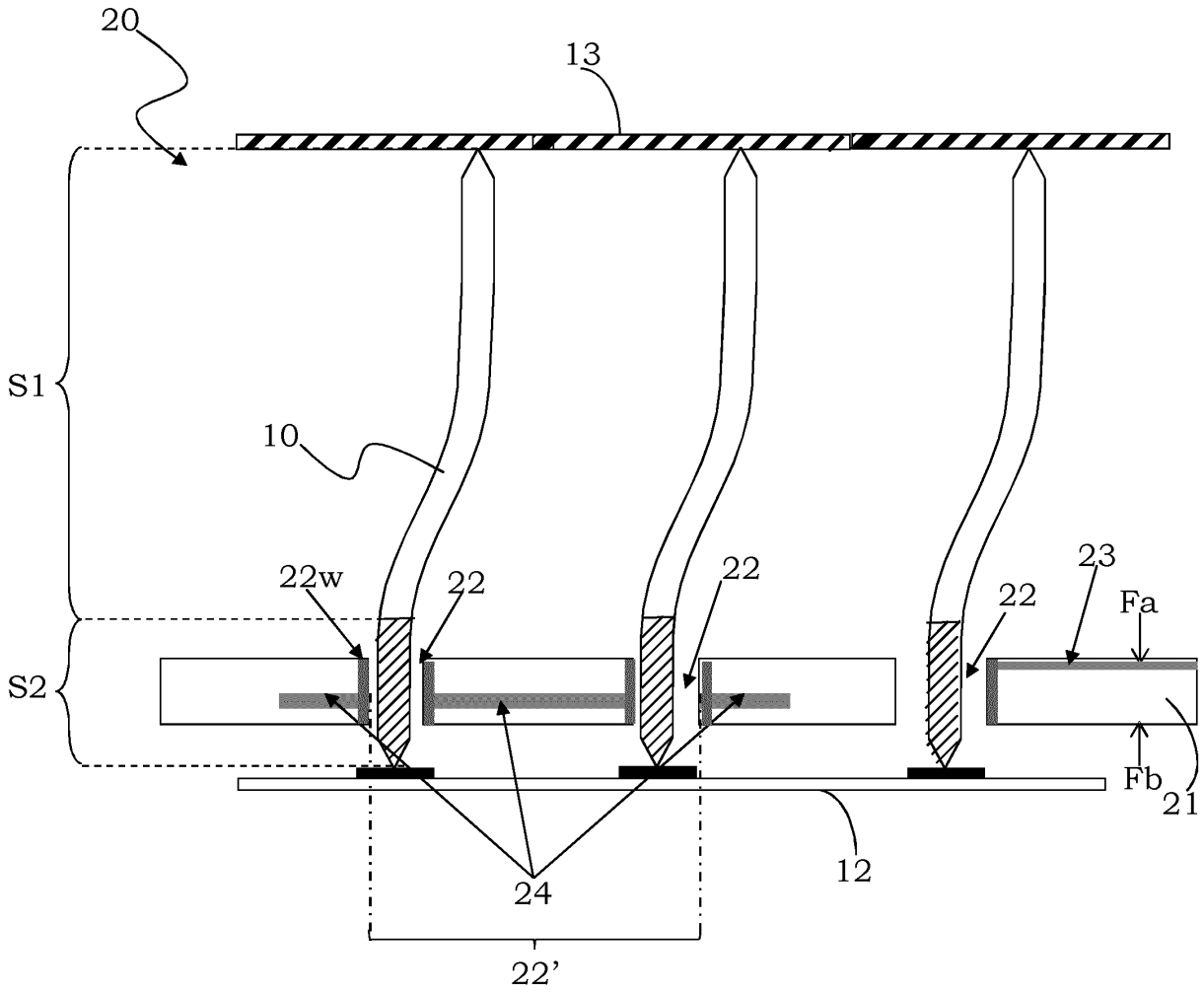

FIG. 7

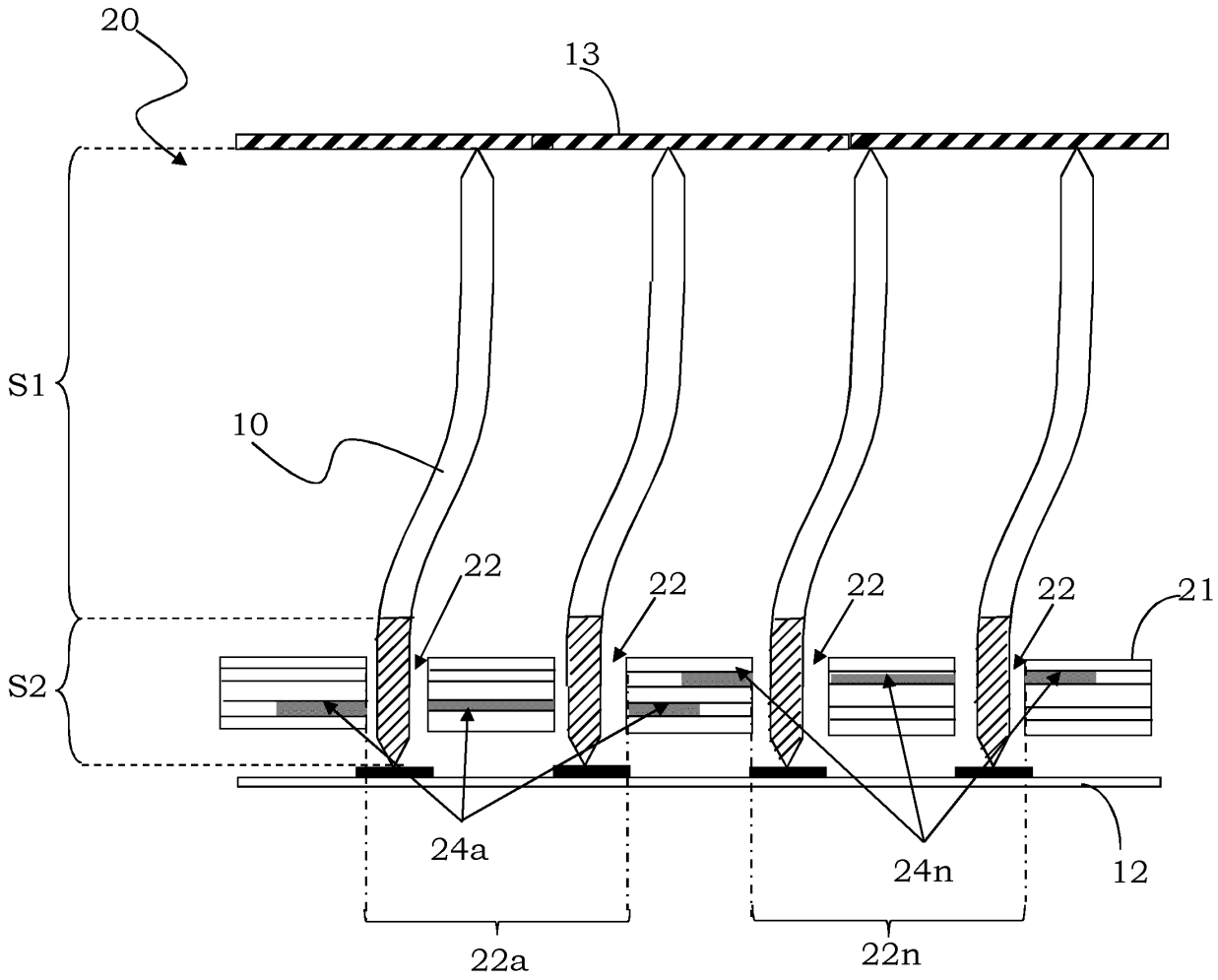

FIG. 8

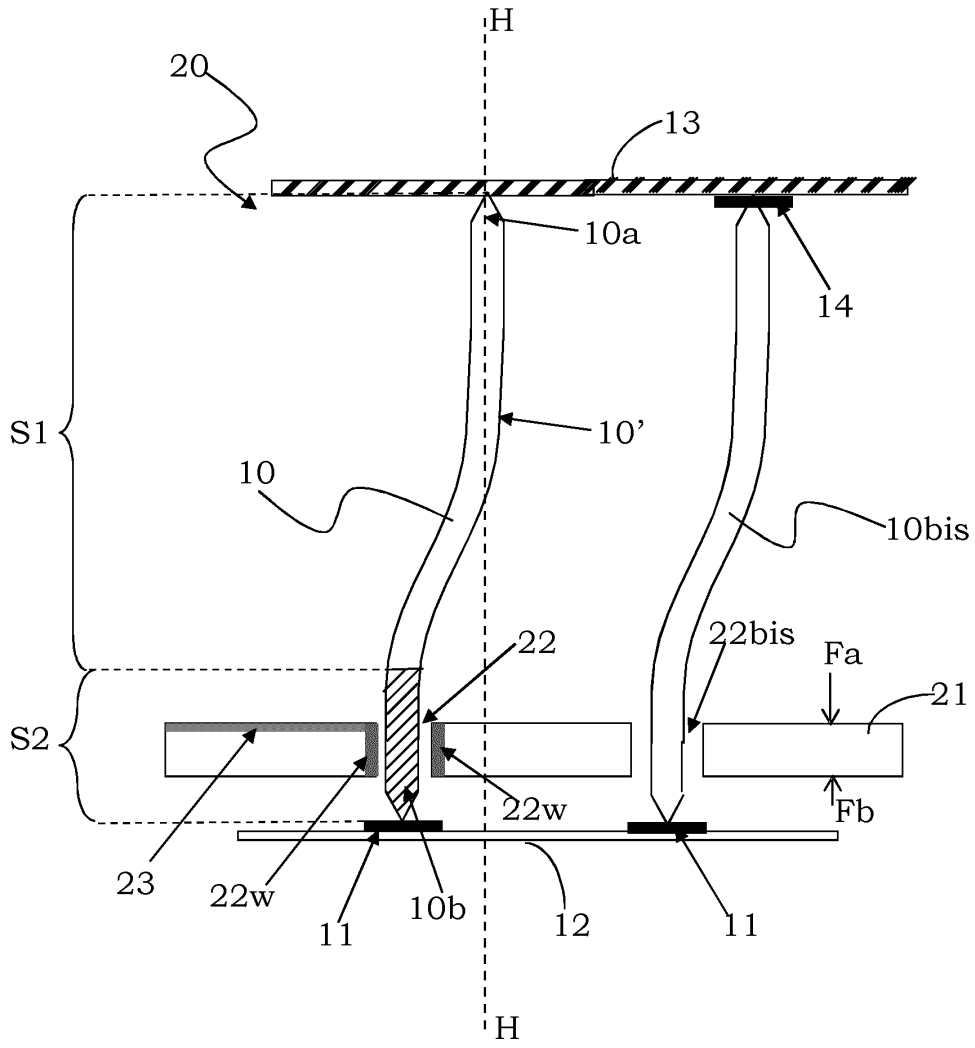
H
20
13
10a
14
S1
10'
10
10bis
22
22bis
Fa
21
S2
22w
Fb
23
22w
11
10b
12
11
H

FIG. 9