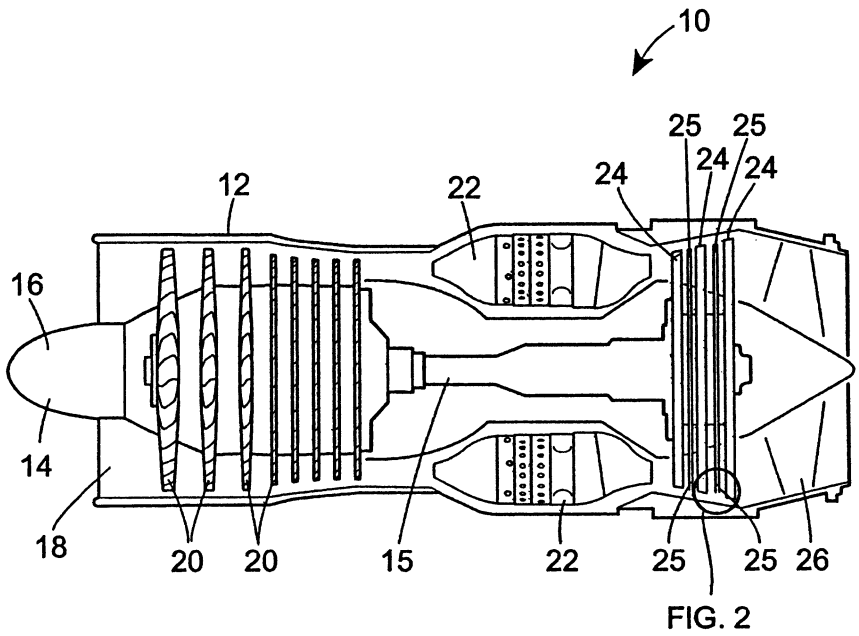

FIG. 2

FIG. 1

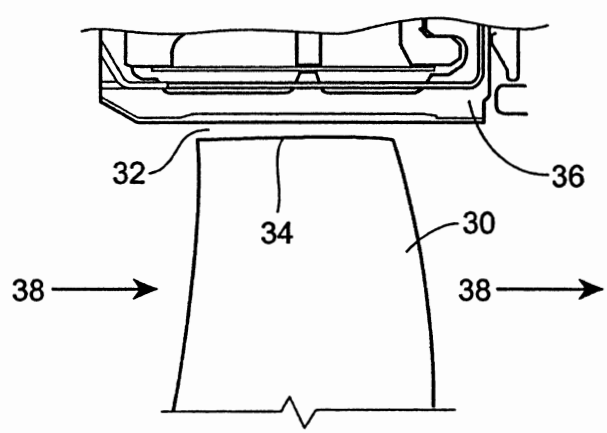

FIG. 2

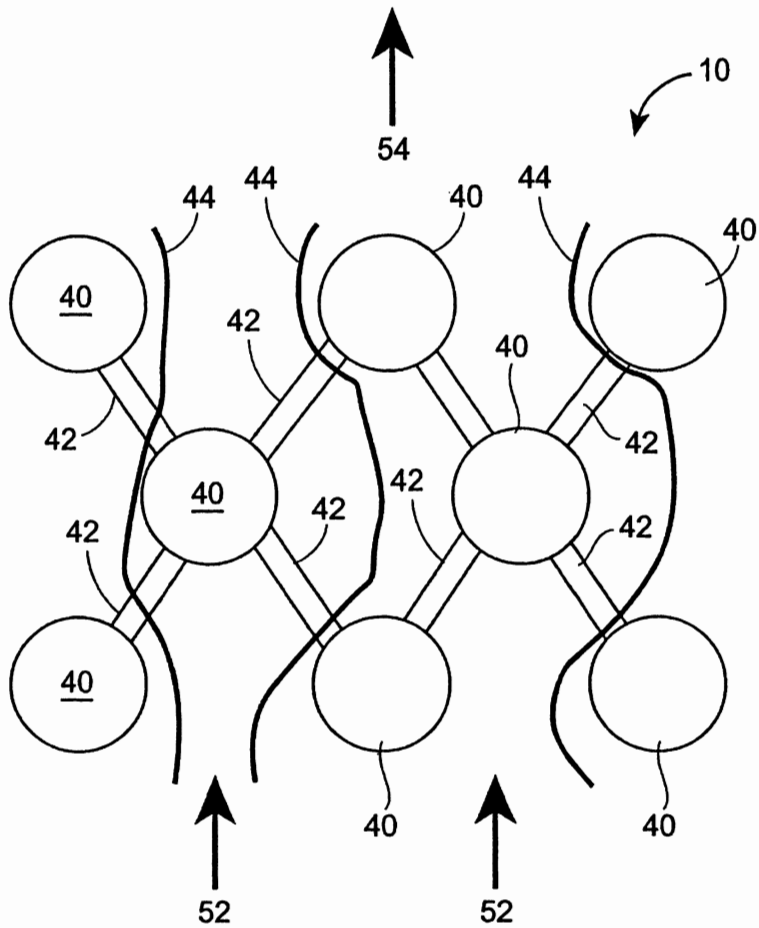
10
54
44
44
40
44
40
40
42
40
42
42
40
42
42
42
40
40
40
52
52

FIG. 3

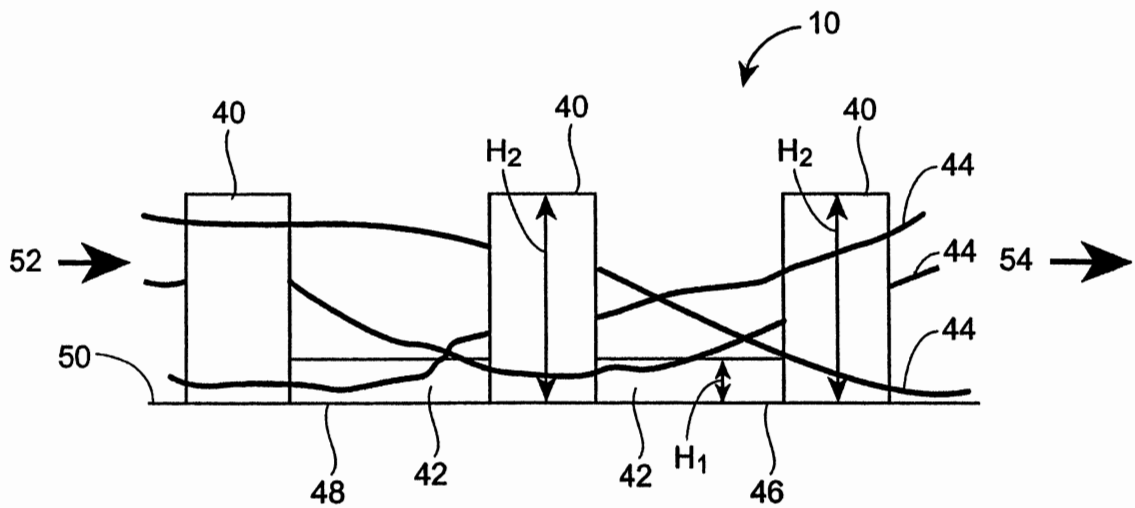
10
40
40
40
H2
H2
44
44
52
54
44
50
48
42
42
H1
46

FIG. 4

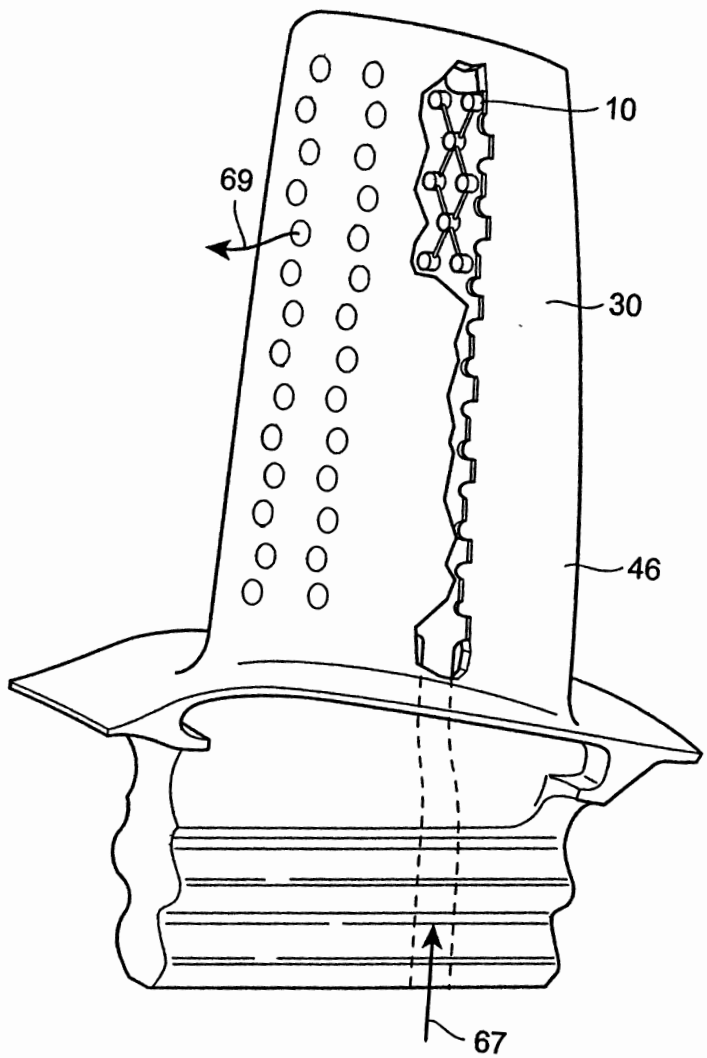

FIG. 5

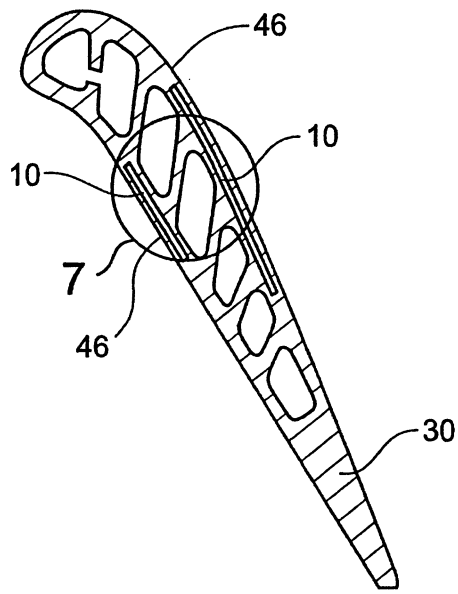

FIG. 6

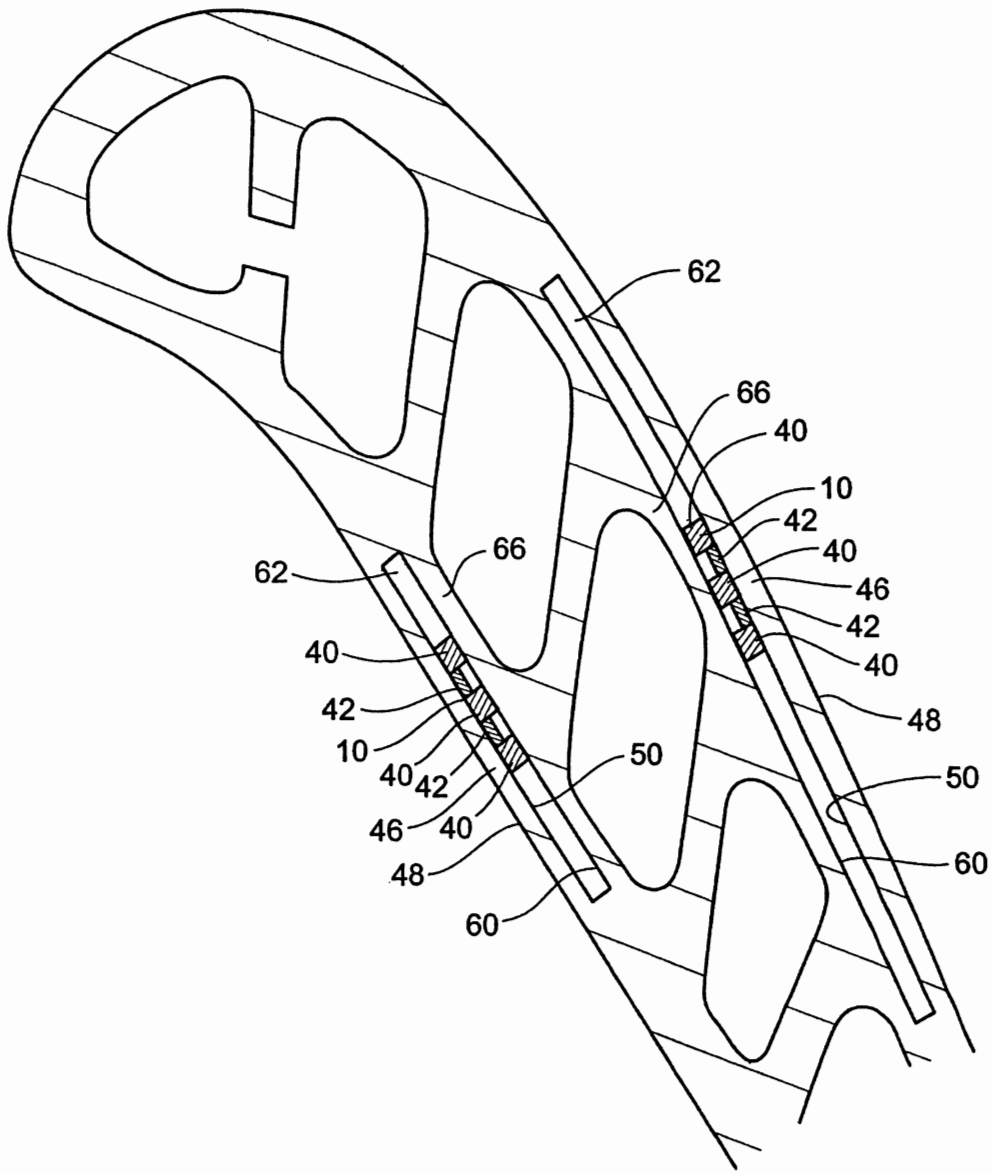

FIG. 7

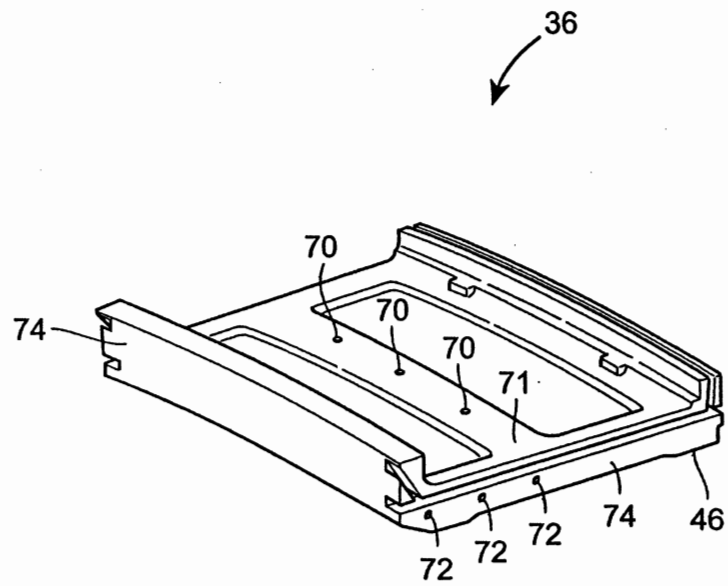

FIG. 8

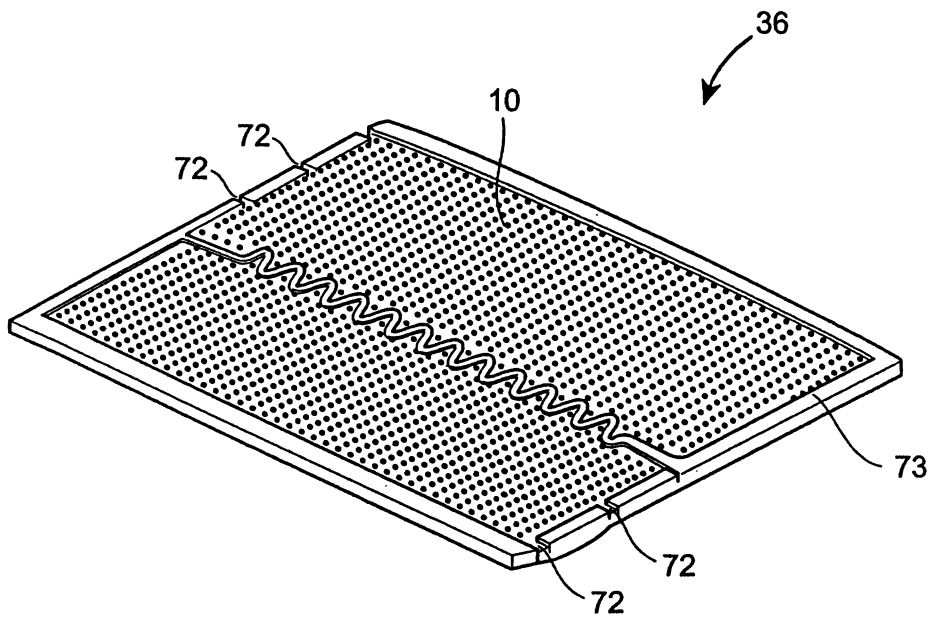

FIG. 9