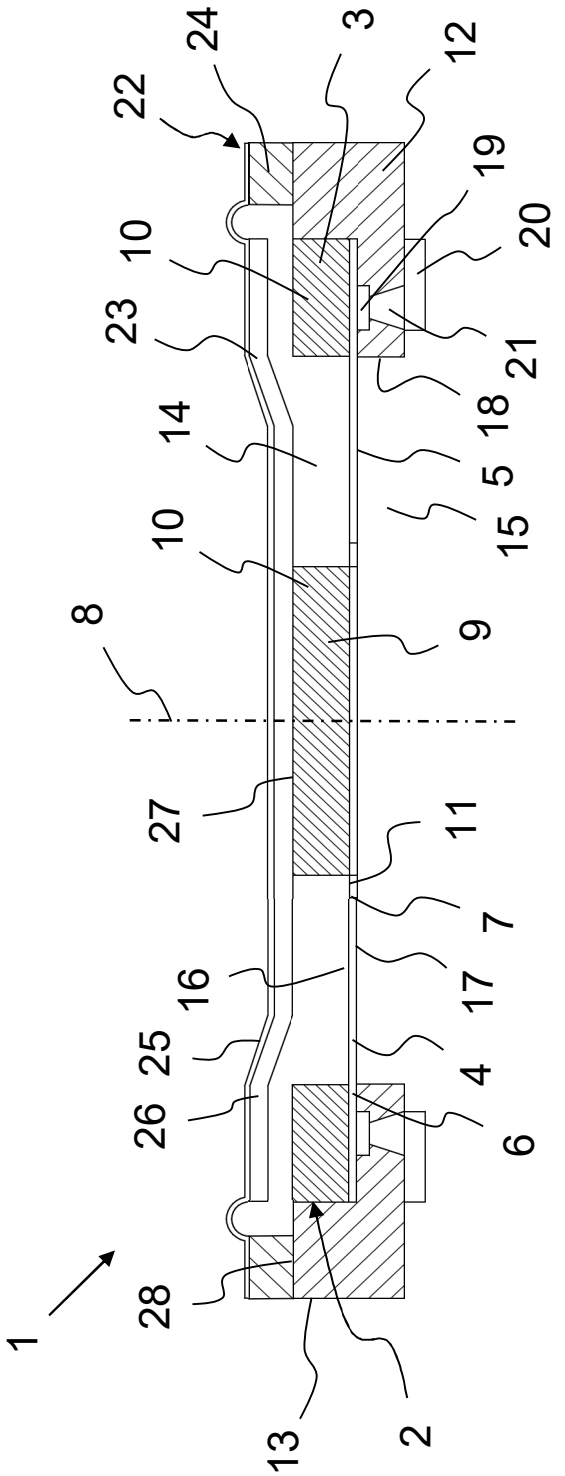
1
2
3
4
5
6
7
8
9
10
10
11
12
13
14
15
16
17
18
19
19
20
21
22
23
24
25
26
27
28

Fig. 1

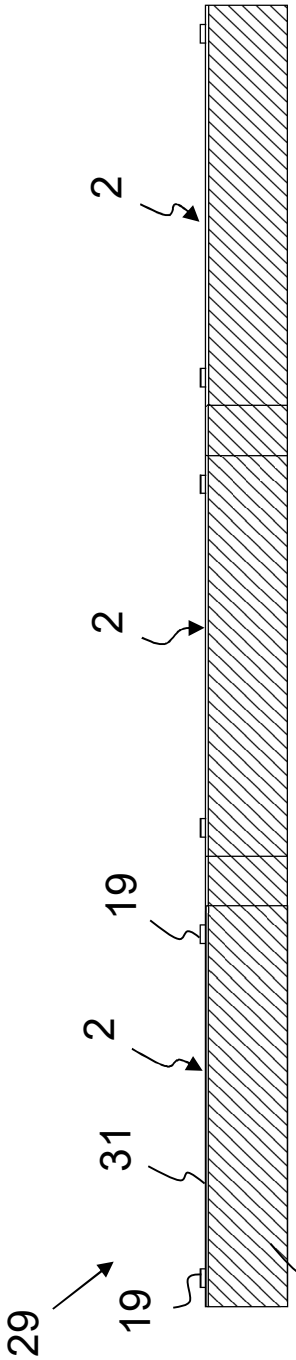
2
2
2
2
10
19
19
29
31

Fig. 2

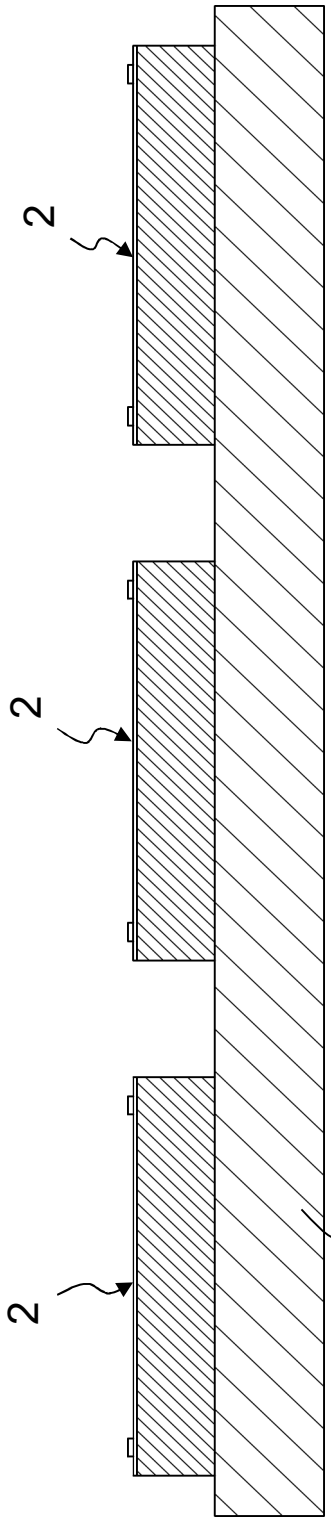

Fig. 3

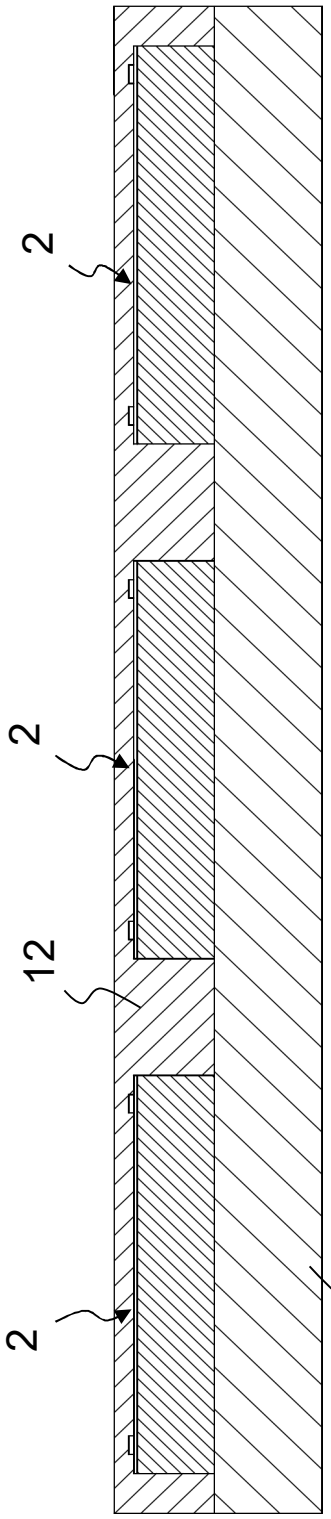

Fig. 4

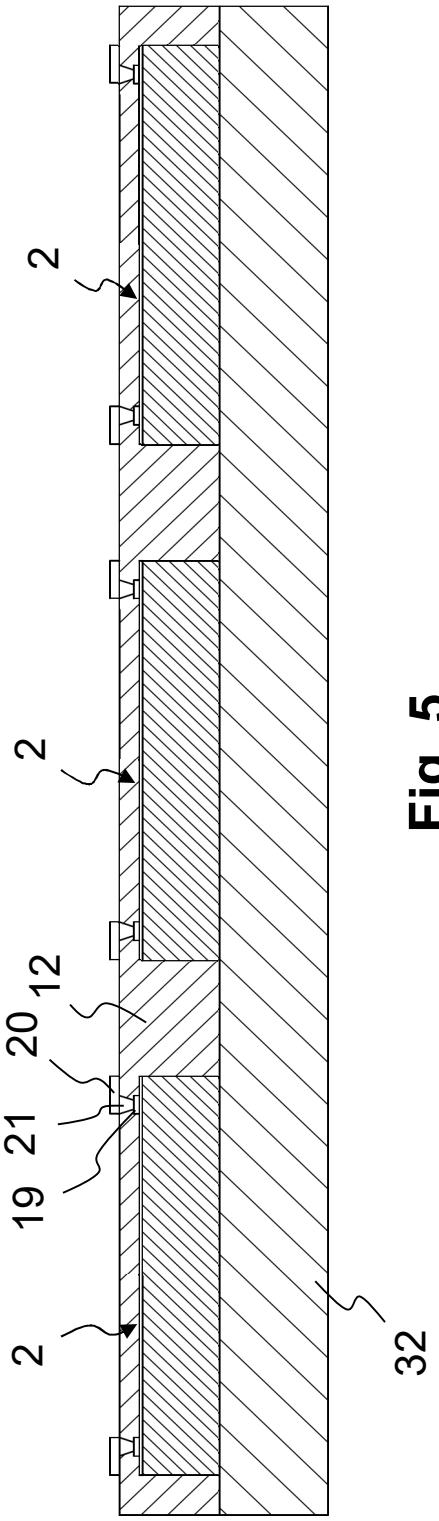

Fig. 5

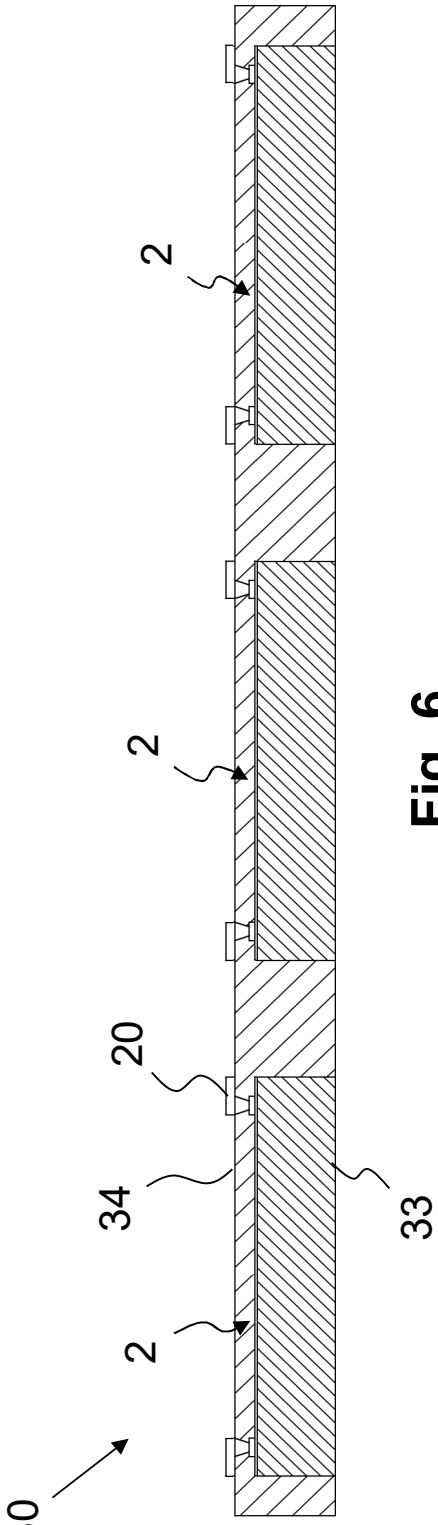

Fig. 6

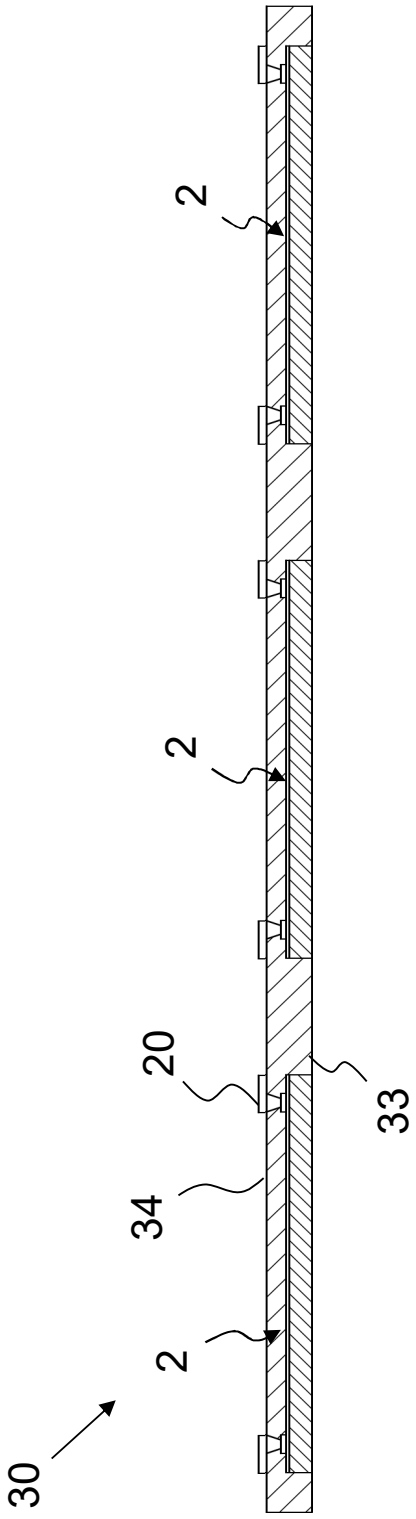

Fig. 7

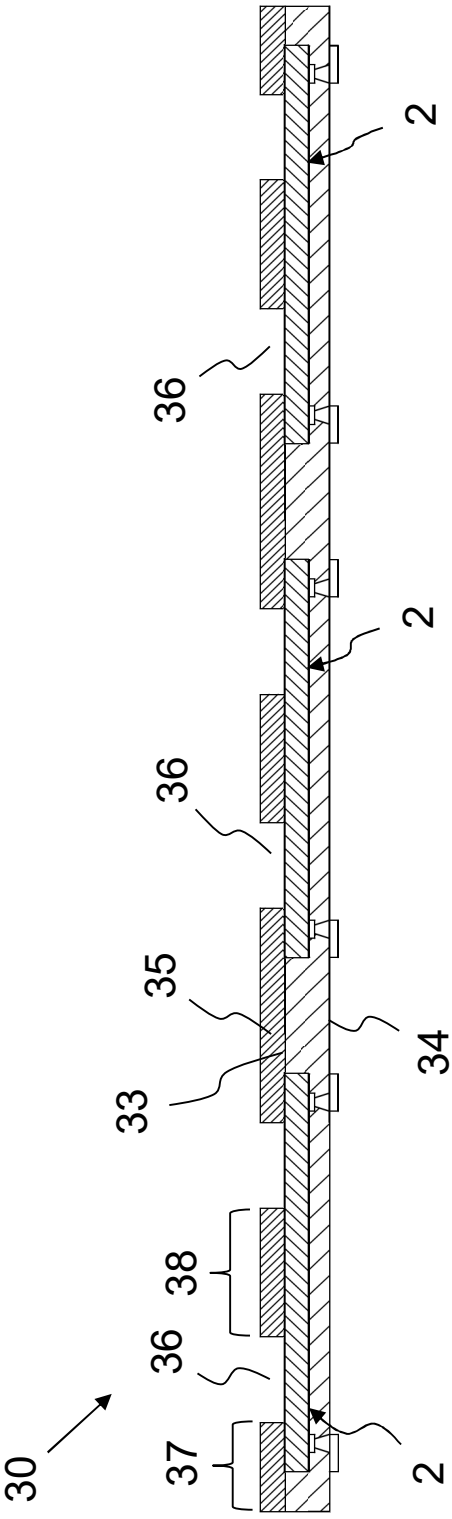

Fig. 8

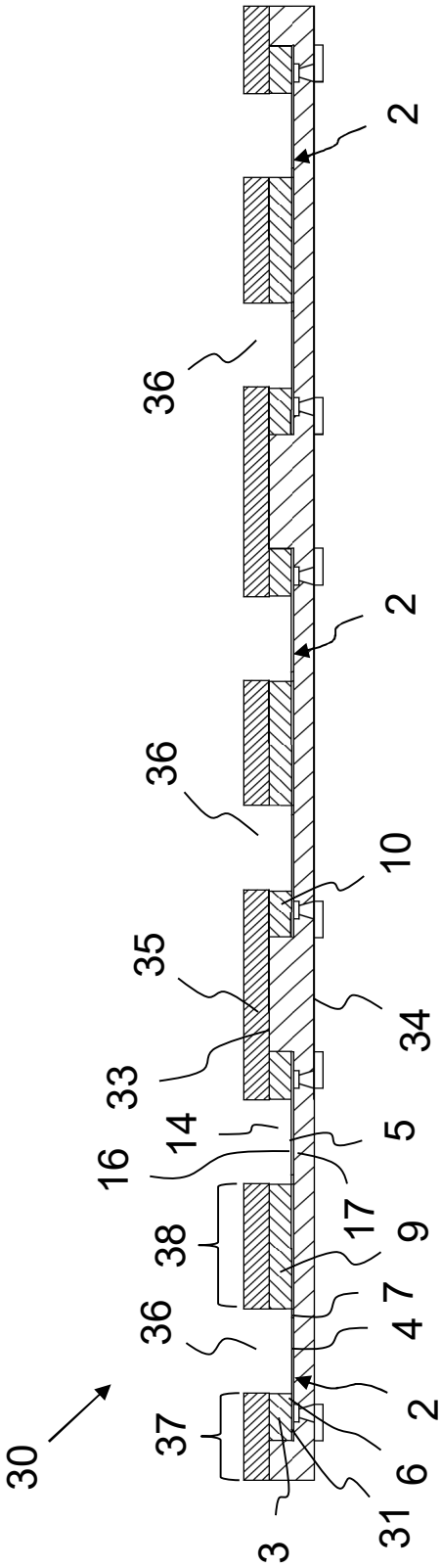
30
37
36
38
36
16
14
33
35
36
2
2
2
10
34
5
17
9
7
4
2
6
31
3

Fig. 9

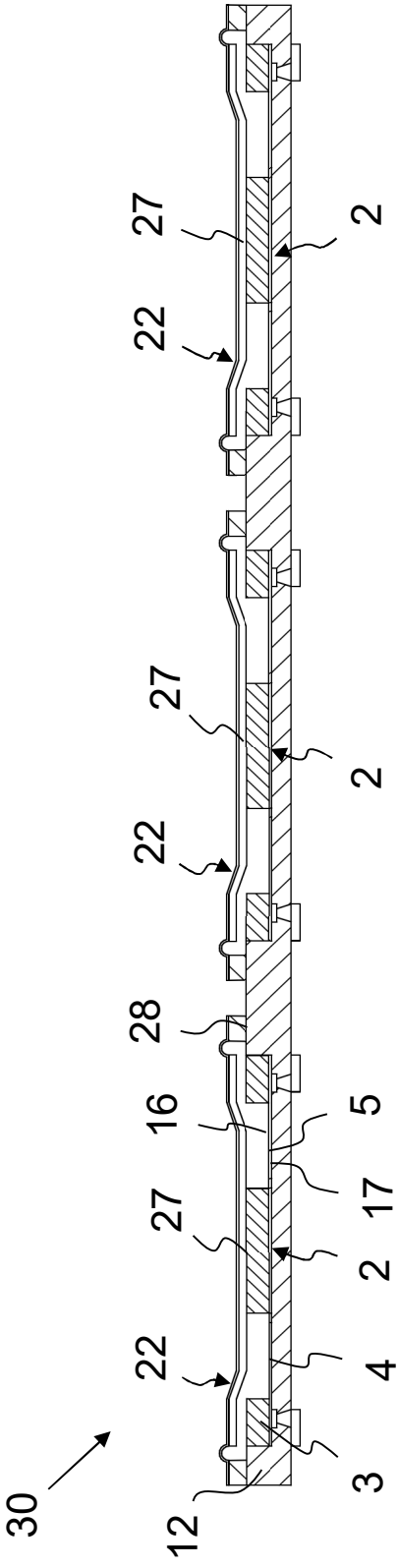
30
12
22
22
22
28
27
27
27
16
2
2
2
2
5
17
4
3

Fig. 10

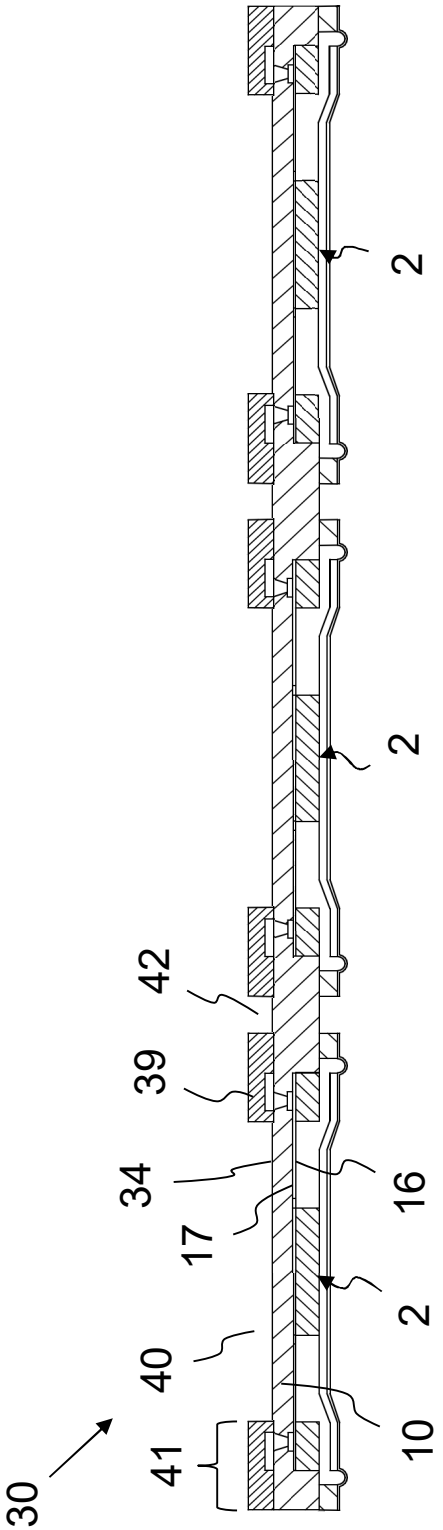

Fig. 11

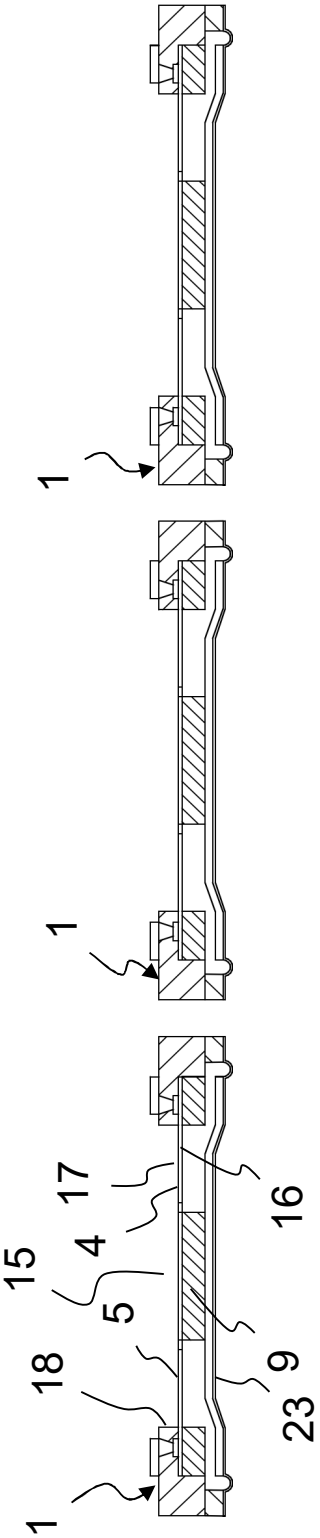

Fig. 12