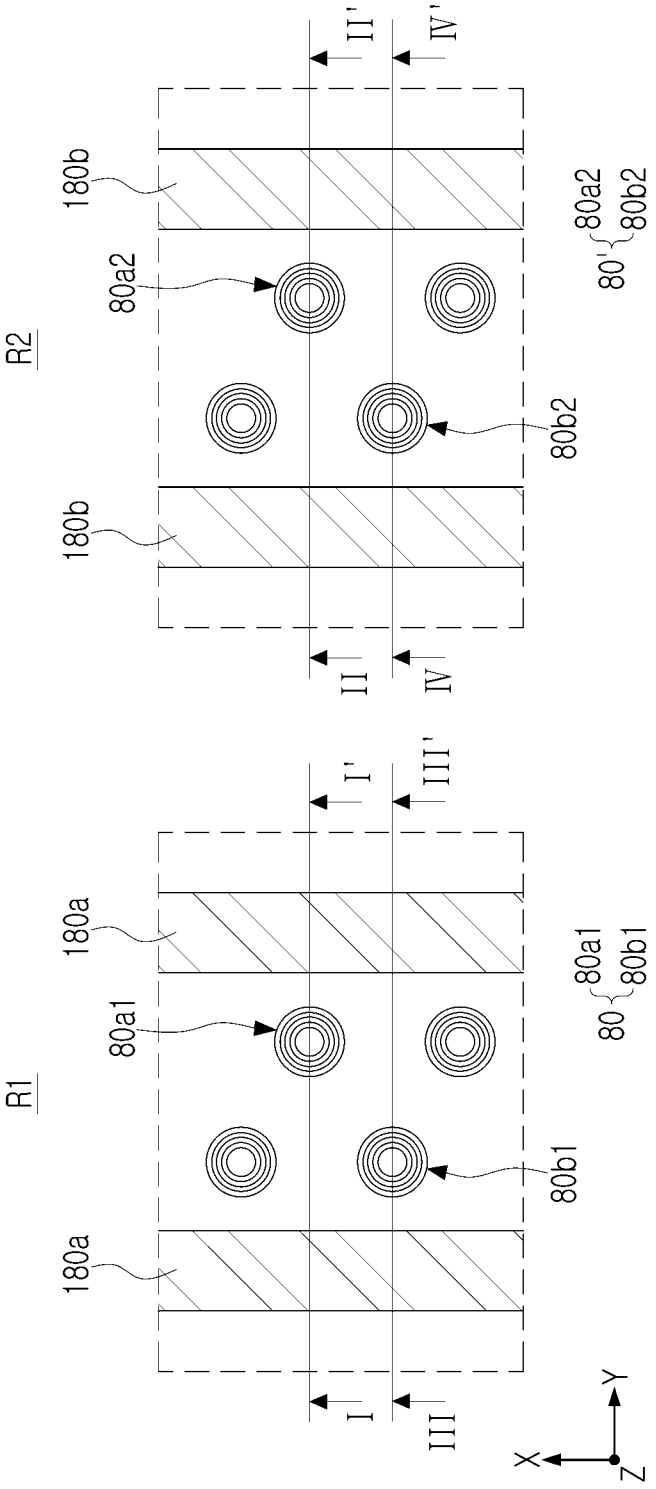
R1
R2
180a
180b
80a1
80b1
80a2
80b2
80
80'
80a1
80b1
80a2
80b2
I
I'
II
II'
III
III'
IV
IV'
X
Y
Z

FIG. 1

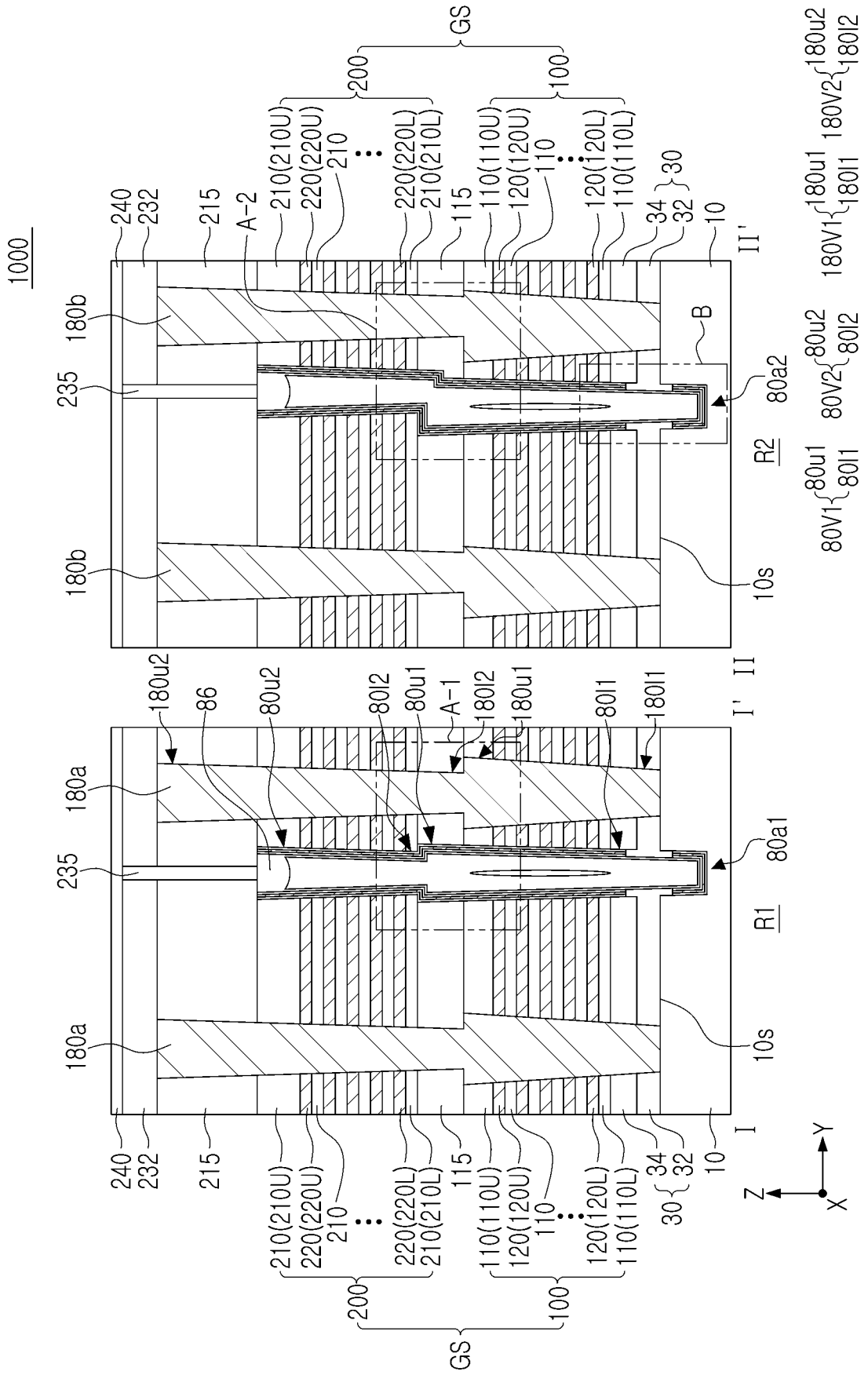
1000
GS
200
100
240
232
215
A-2
210(210U)
220(220U)
210
220(220L)
210(210L)
115
110(110U)
120(120U)
110
120(120L)
110(110L)
34
32
30
10
II'
180b
235
B
80a2
R2
180b
10s
80V1
80u1
80l1
80V2
80u2
80l2
180V1
180u1
180l1
180V2
180u2
180l2
180u2
86
80u2
80l2
80u1
A-1
180l2
180u1
80l1
180l1
I'
II
180a
235
80a1
R1
180a
10s
I
240
232
215
210(210U)
220(220U)
210
220(220L)
210(210L)
115
110(110U)
120(120U)
110
120(120L)
110(110L)
34
32
30
10
200
100
GS
Z
Y
X

FIG. 2A

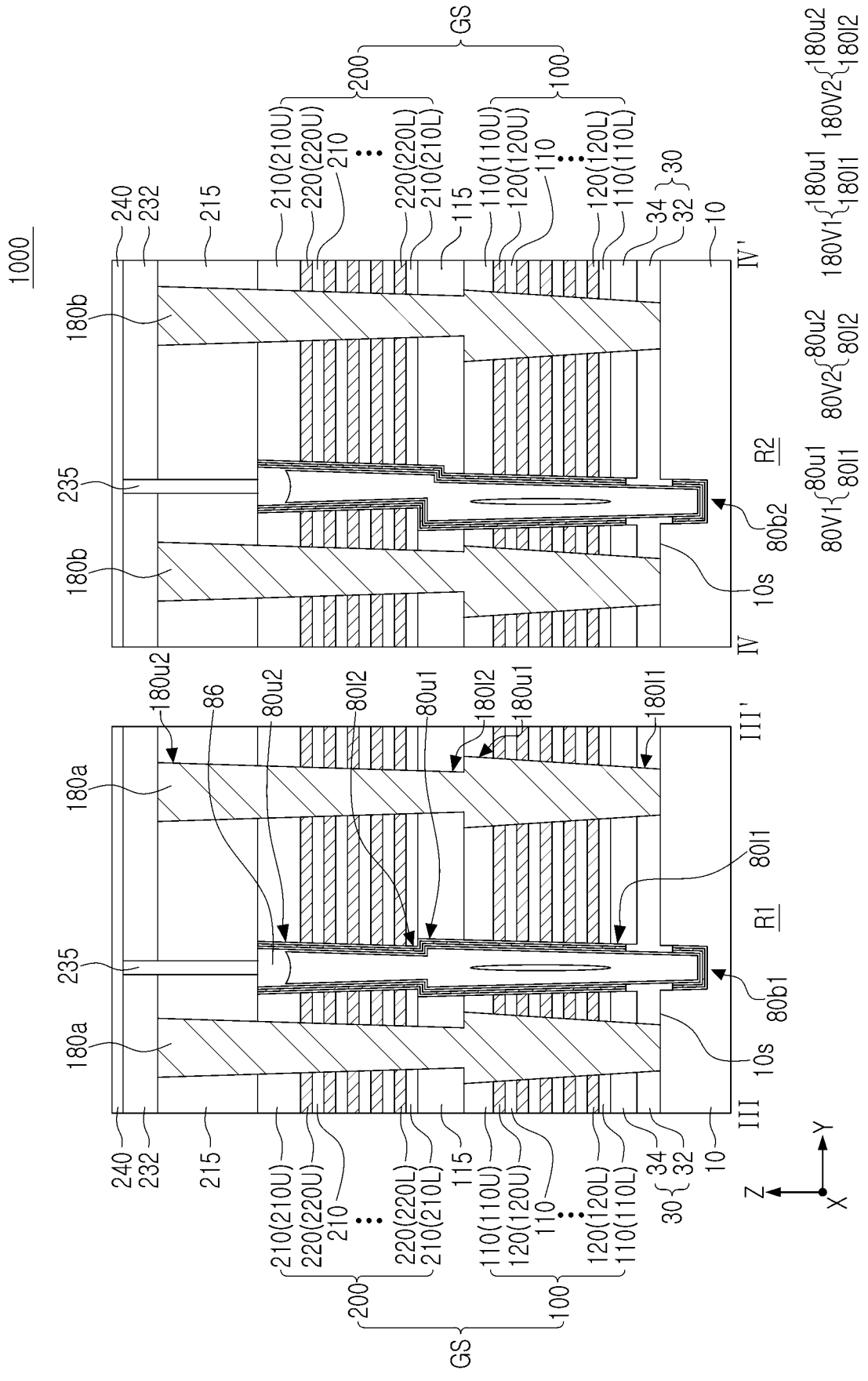
1000
240
232
215
210(210U)
220(220U)
210
220(220L)
210(210L)
115
110(110U)
120(120U)
110
120(120L)
110(110L)
34
32
30
10
GS
200
100
180b
180a
235
180u2
86
80u2
80l2
80u1
180l2
180u1
180l1
80v1
80u1
80l1
80v2
80u2
80l2
180v1
180u1
180l1
180v2
180u2
180l2
80b1
80b2
10s
R1
R2
III
III'
IV
IV'
Z
Y
X

FIG. 2B

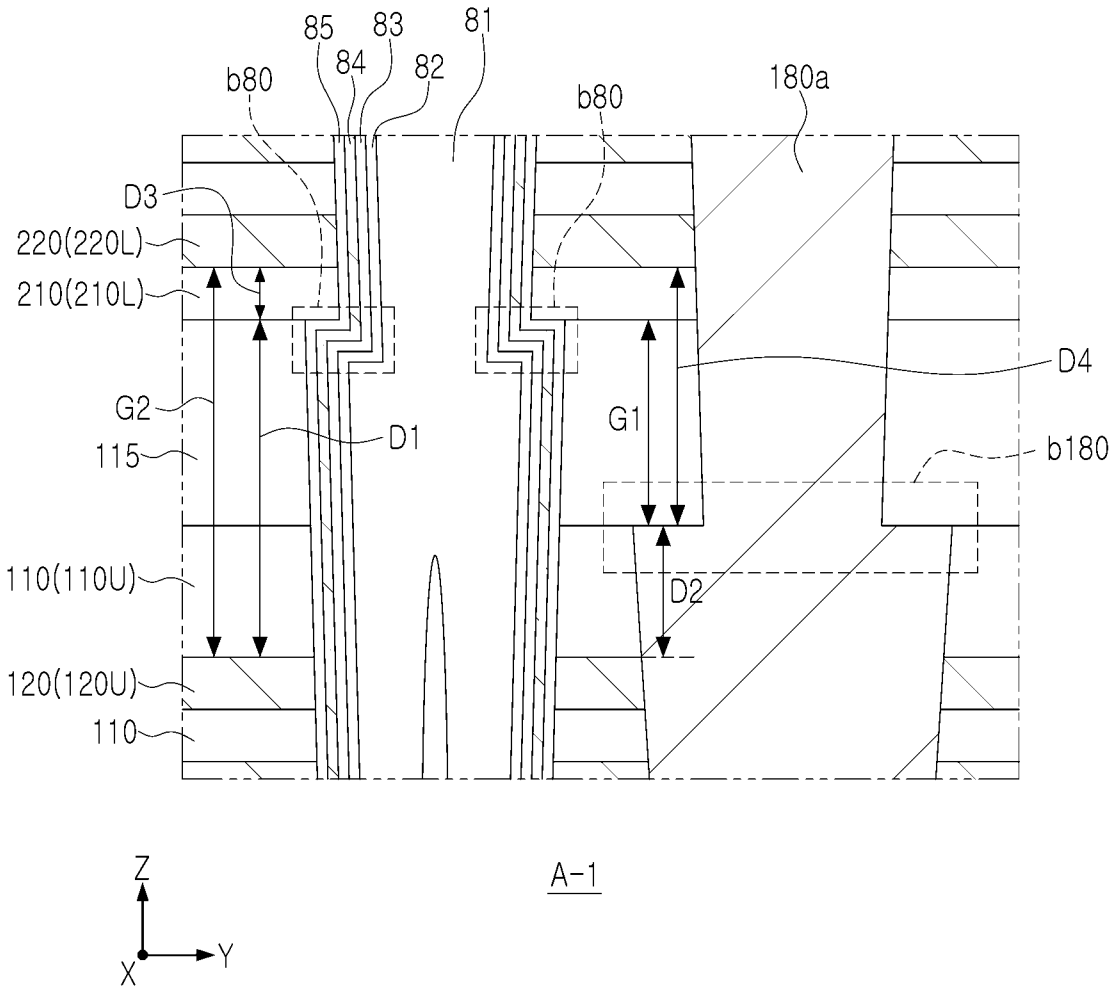
85
83
81
84
82
b80
b80
180a
D3
220(220L)
210(210L)
G2
115
D1
G1
D4
b180
110(110U)
D2
120(120U)
110
Z
Y
X
A-1

FIG. 2C

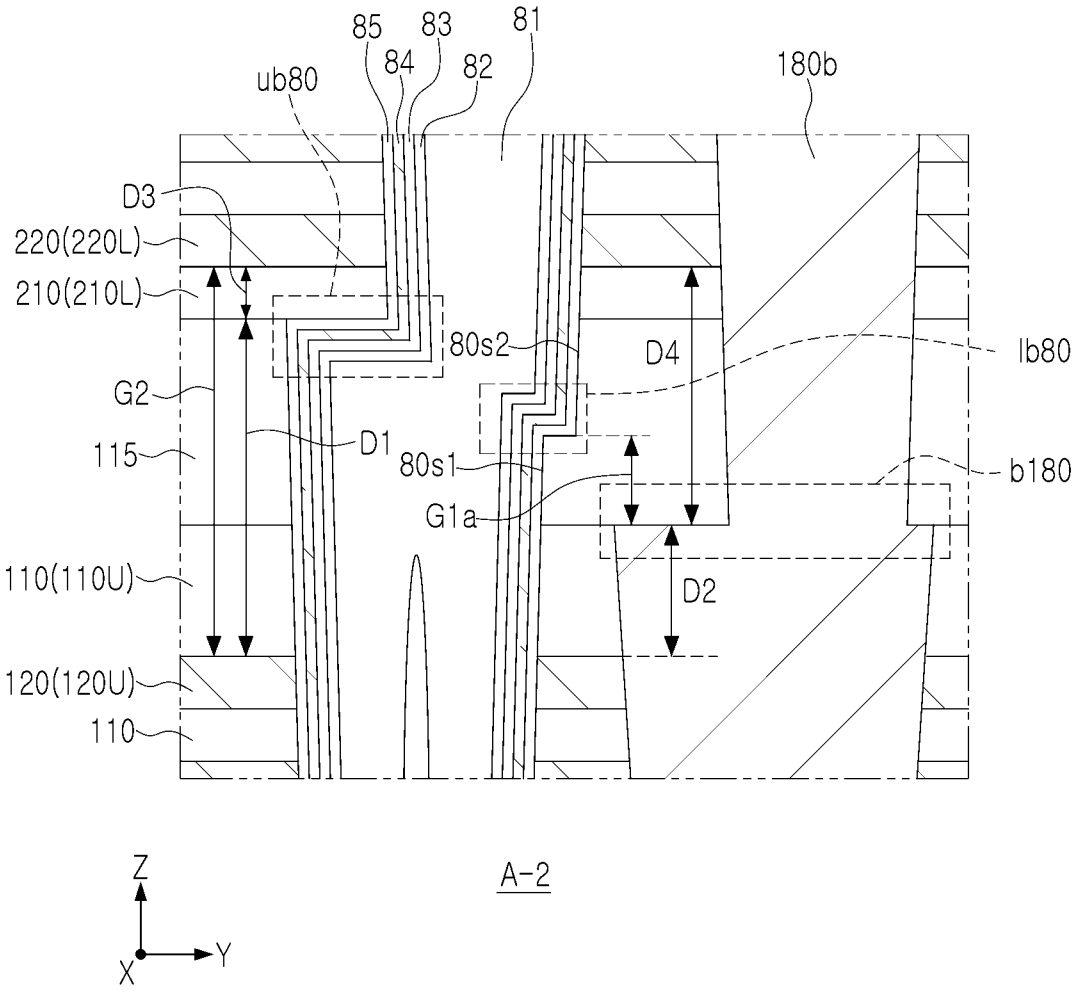
85
83
81
84
82
ub80
180b
D3
220(220L)
210(210L)
80s2
D4
lb80
G2
D1
115
80s1
b180
G1a
110(110U)
D2
120(120U)
110
A-2
Z
Y
X

FIG. 2D

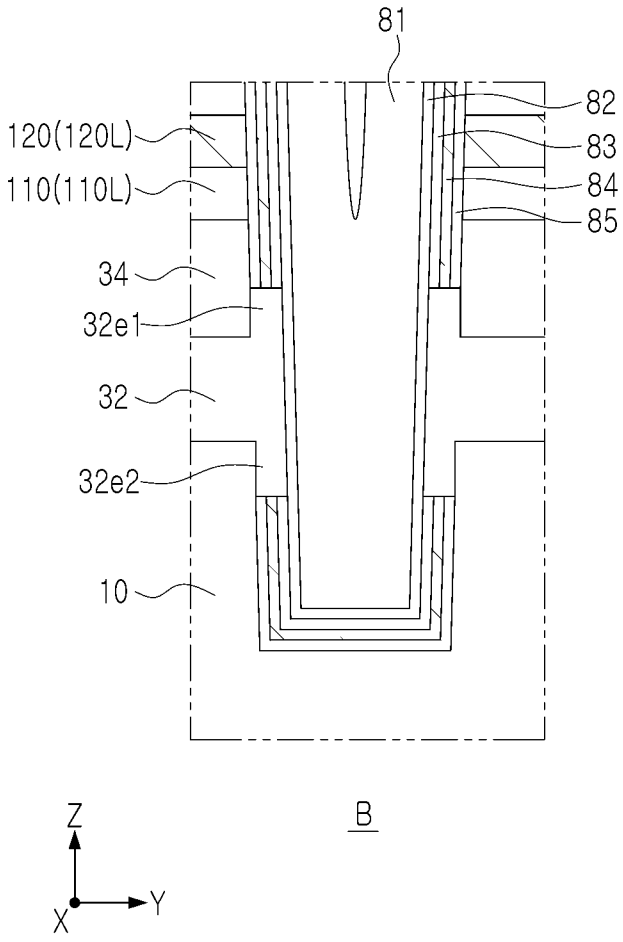

FIG. 2E

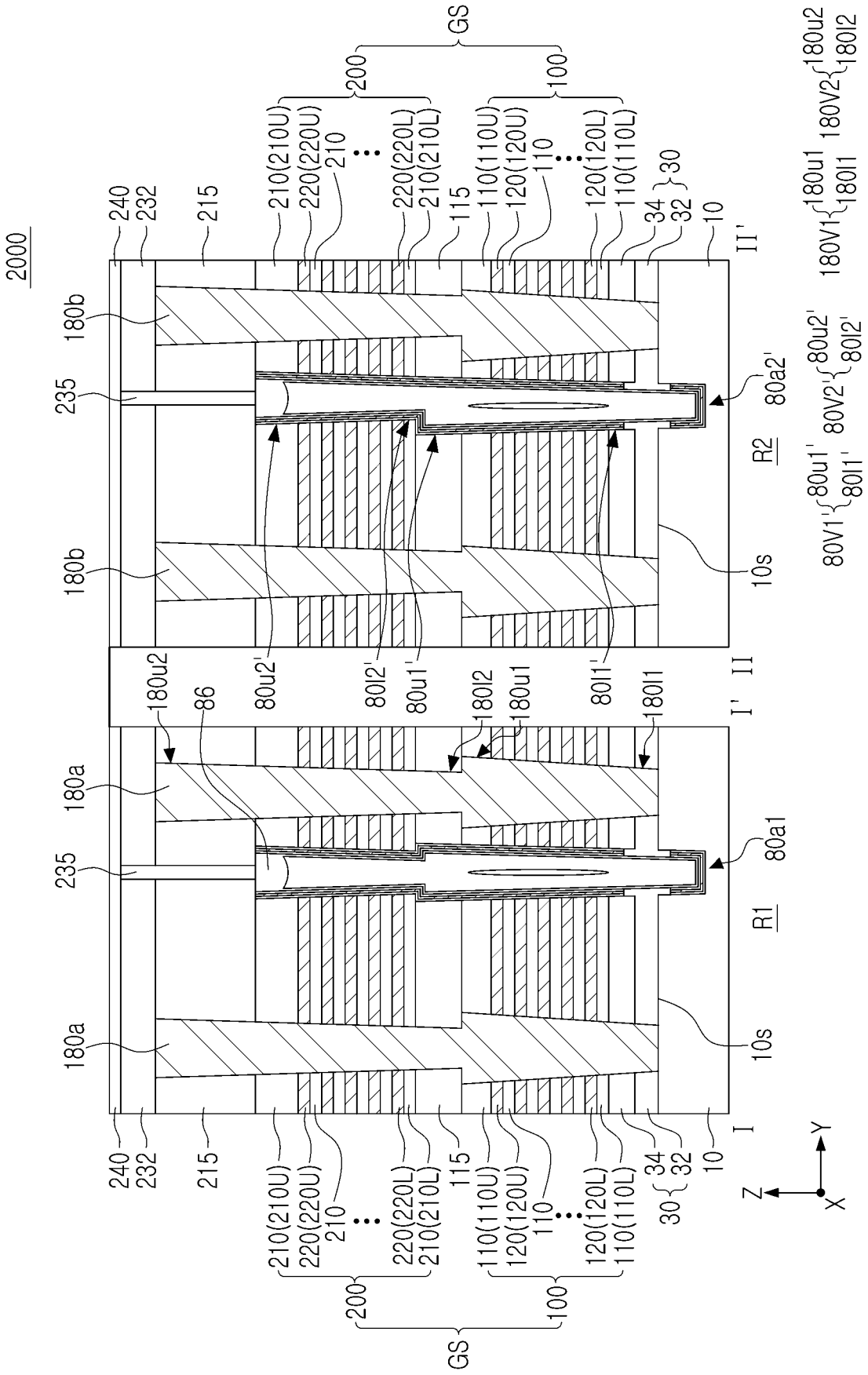
2000
240
232
215
210(210U)
220(220U)
210
220(220L)
210(210L)
115
110(110U)
120(120U)
110
120(120L)
110(110L)
34
32
30
10
GS
200
100
180b
235
180a
180u2
86
80u2'
80l2'
80u1'
180l2
180u1
80l1'
180l1
80a2'
80a1
R2
R1
10s
I
I'
II
II'
80V1'
80u1'
80l1'
80V2'
80u2'
80l2'
180V1
180u1
180l1
180V2
180u2
180l2
Z
Y
X

FIG. 3

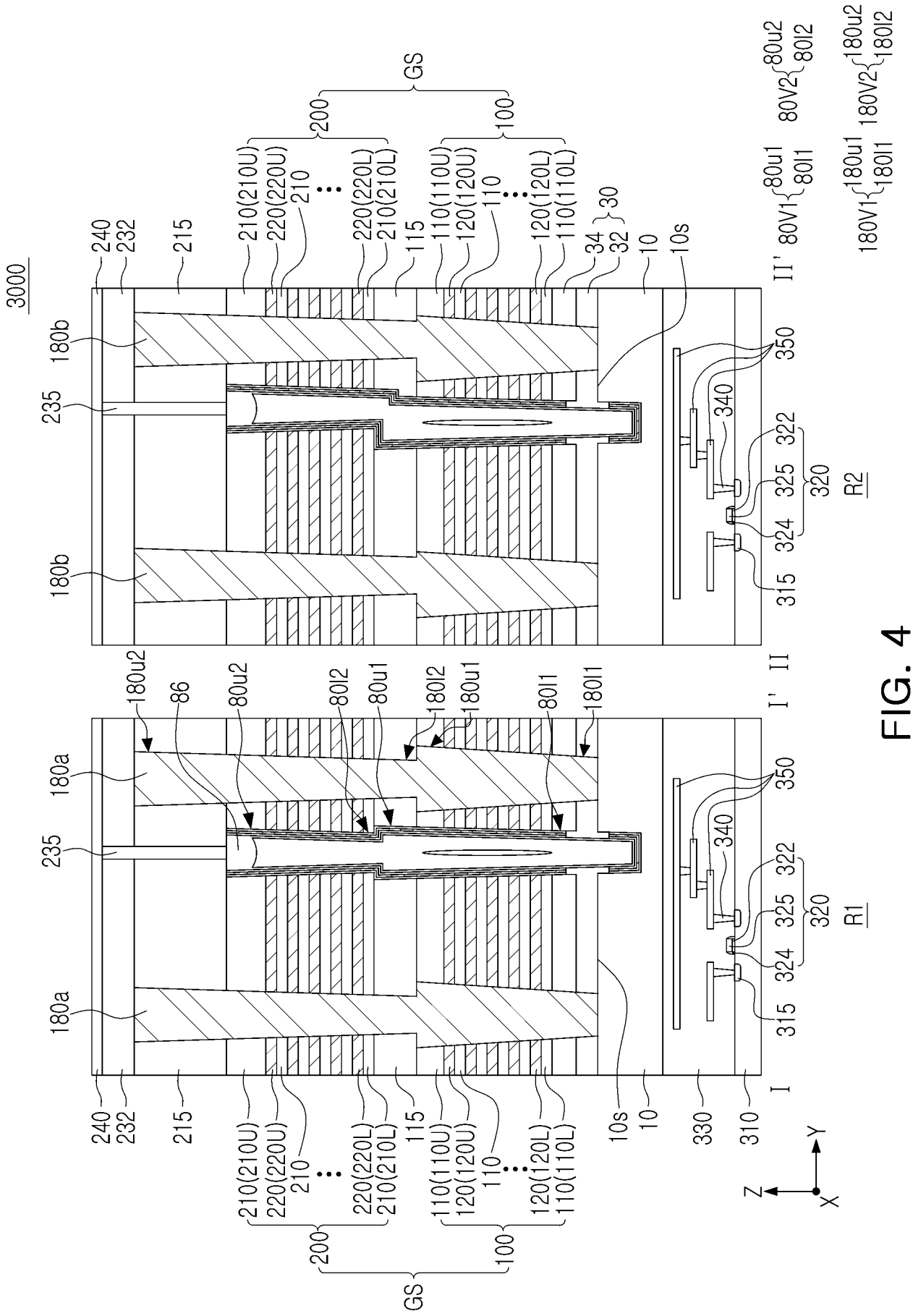
3000
180a
180b
235
240
232
215
210(210U)
220(220U)
210
220(220L)
210(210L)
115
110(110U)
120(120U)
110
120(120L)
110(110L)
34
32
30
10
10s
330
310
200
100
GS
180u2
86
80u2
80l2
80u1
180l2
180u1
80l1
180l1
I
I'
II
II'
80V1
80u1
80l1
80V2
80u2
80l2
180V1
180u1
180l1
180V2
180u2
180l2
350
340
322
325
320
324
315
R1
R2
Z
Y
X

FIG. 4

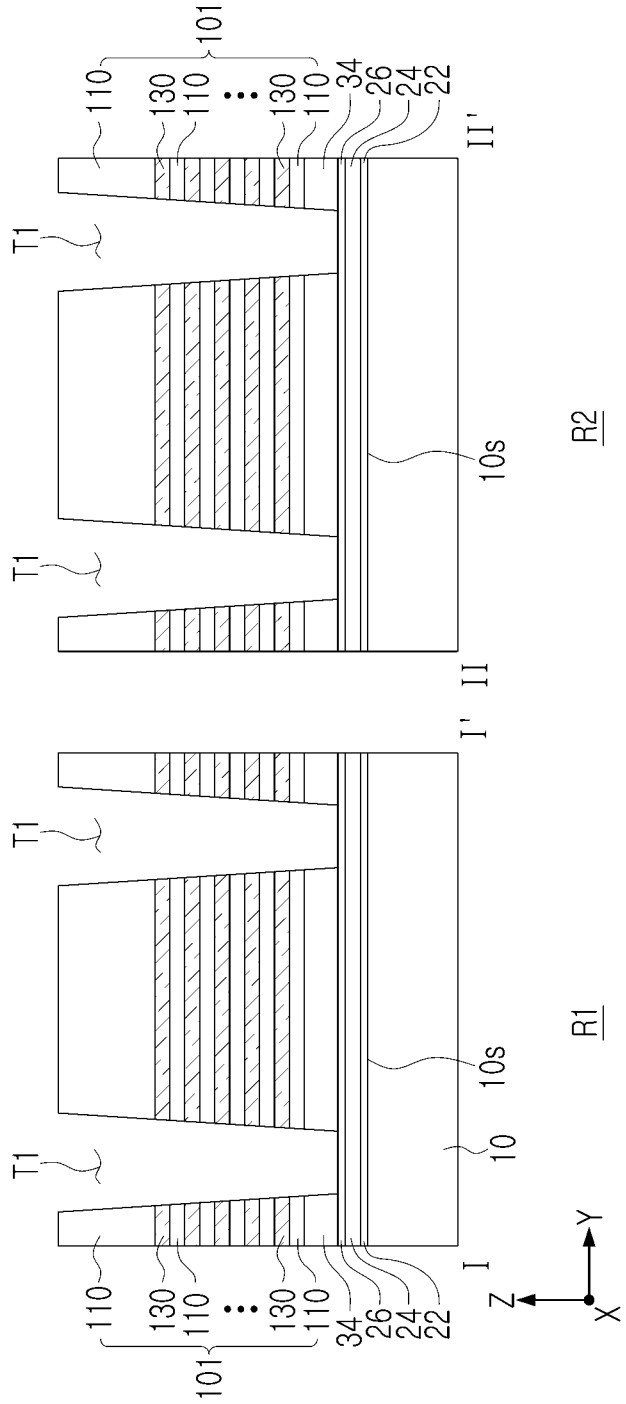
101
110
130
110
130
110
34
26
24
22
II'
T1
T1
10s
R2
II
I'
T1
T1
T1
10s
10
R1
I
Z
Y
X
110
130
110
130
110
34
26
24
22
101

FIG. 5

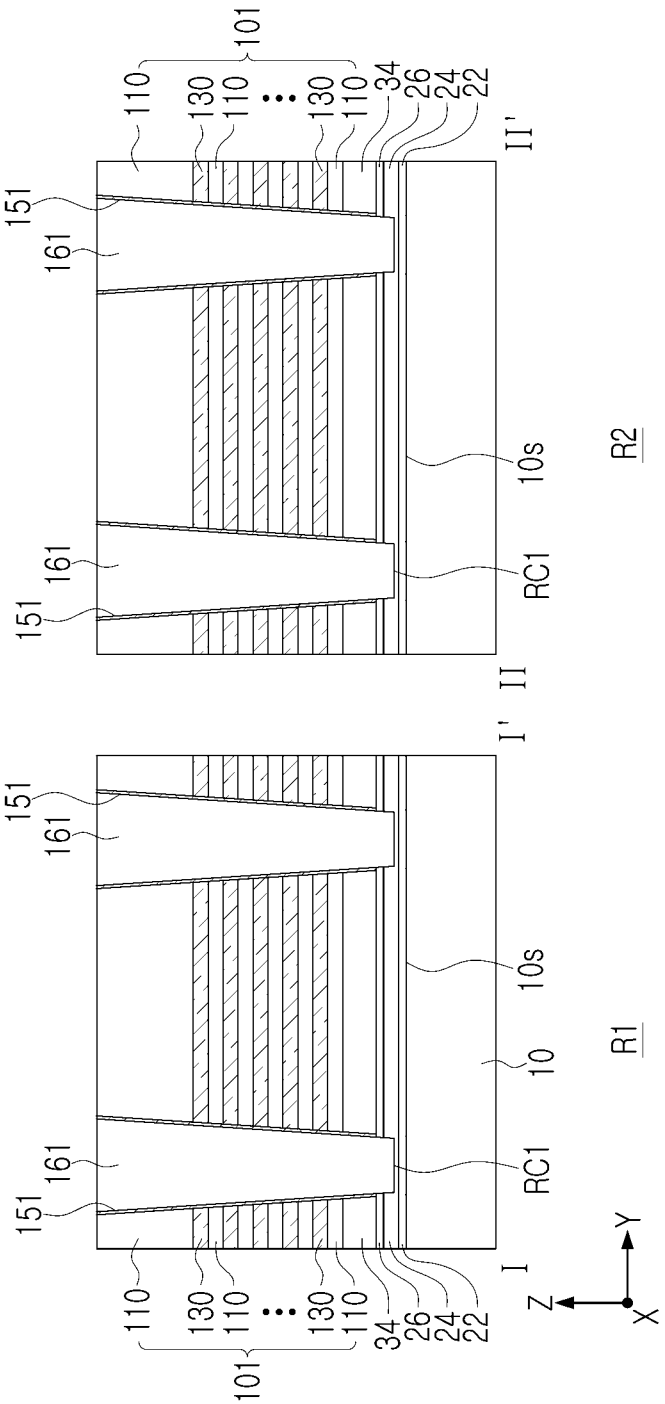
101
110
130
110
130
110
34
26
24
22
II'
151
161
10s
R2
161
RC1
151
II
I'
151
161
10s
10
R1
161
RC1
151
I
110
130
110
130
110
34
26
24
22
101
Z
Y
X

FIG. 6

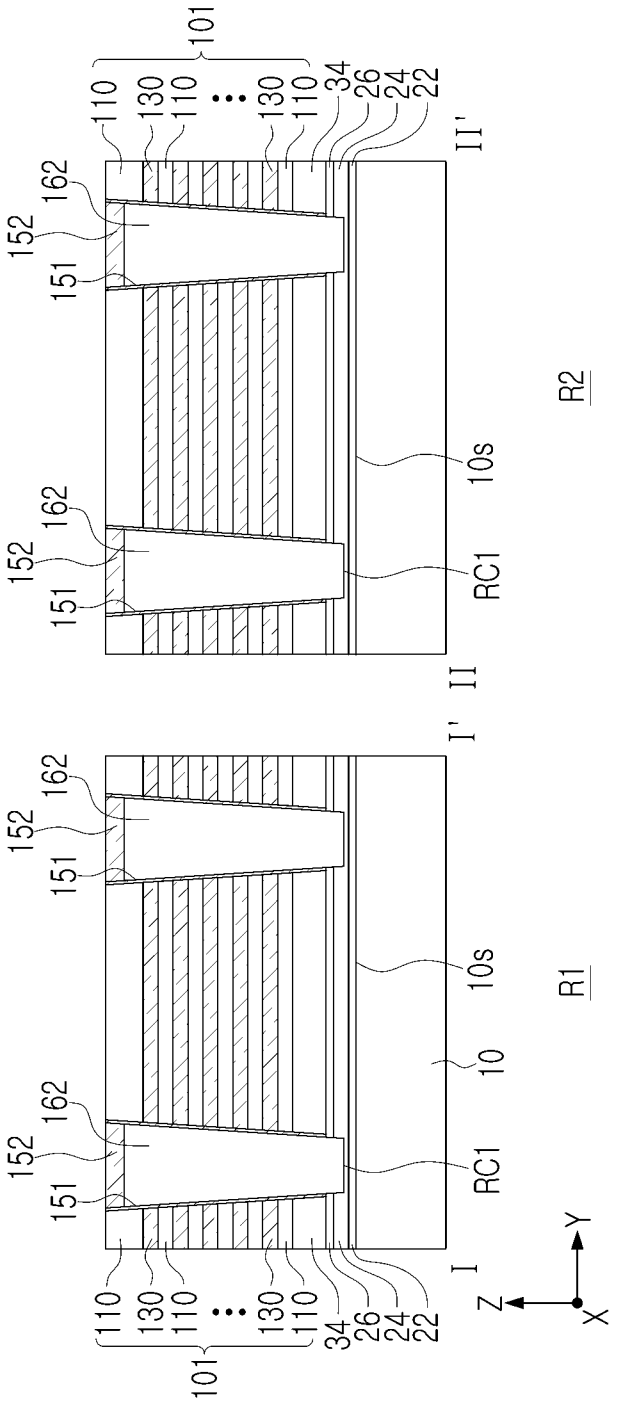
101
110
130
110
130
110
34
26
24
22
II'
162
152
151
10s
R2
RC1
II
I'
R1
10
I
Z
Y
X

FIG. 7

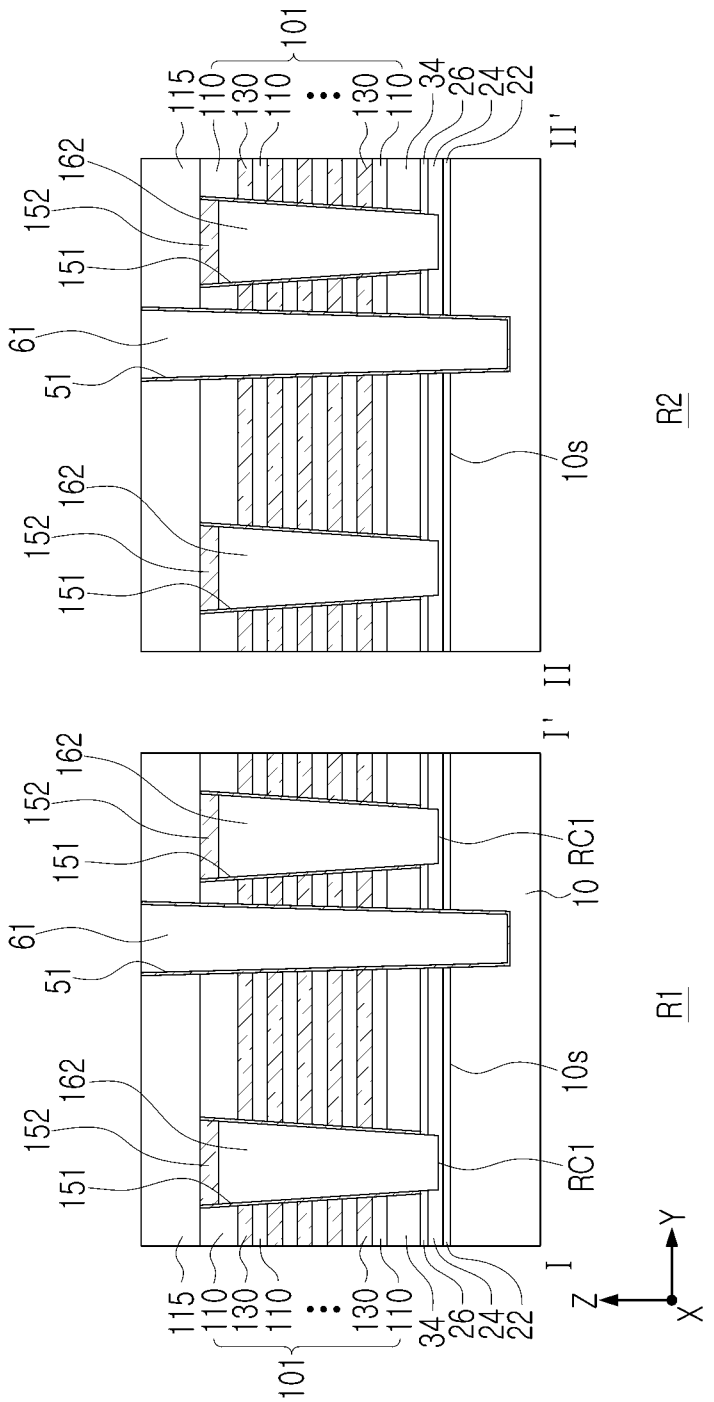
101
115
110
130
110
130
110
34
26
24
22
II'
162
152
151
61
51
10s
R2
I'
II
10 RC1
R1
RC1
I
Z
Y
X

FIG. 8

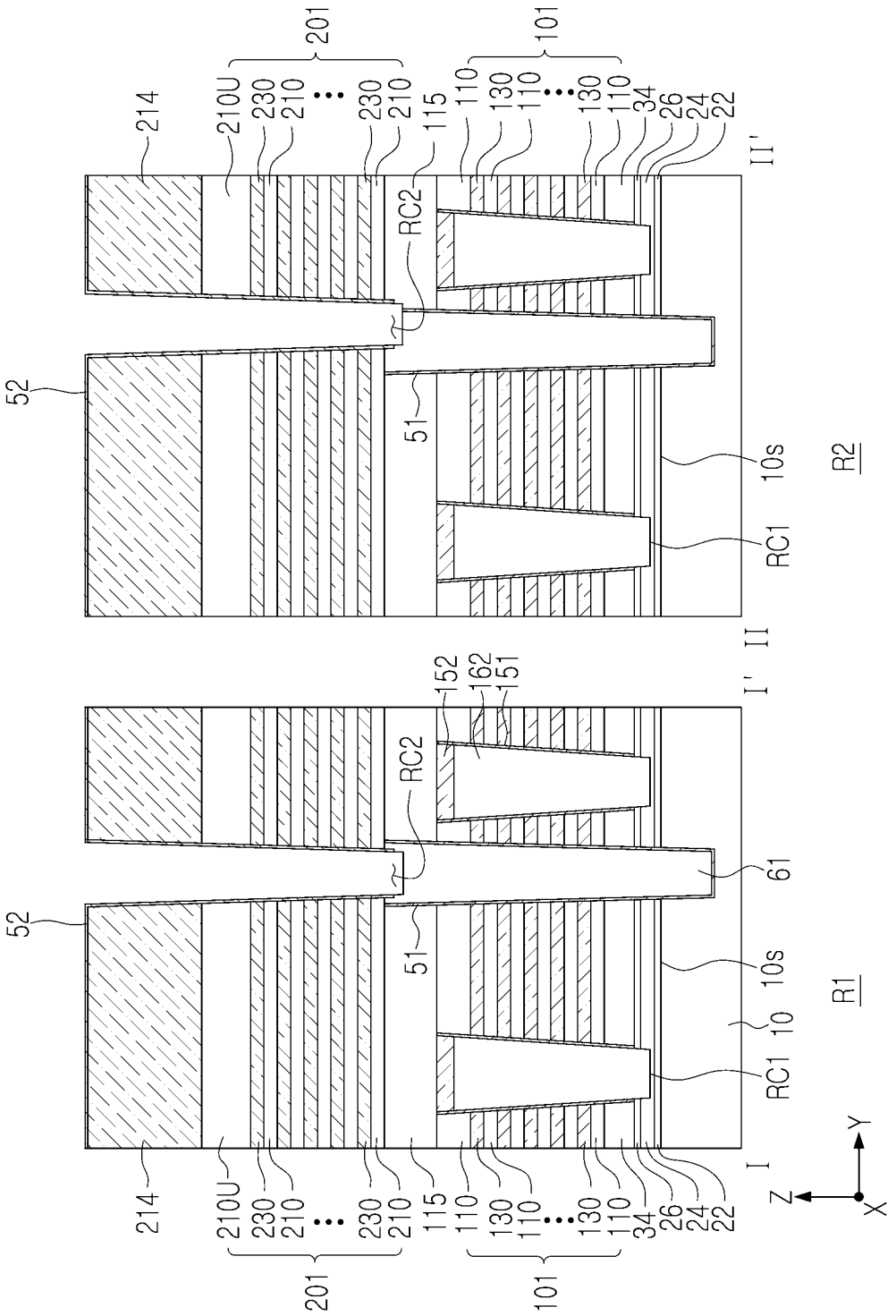

201
101
214
210U
230
210
115
110
130
34
26
24
22
RC2
RC1
52
51
10s
10
61
152
162
151
I
I'
II
II'
R1
R2
X
Y
Z

FIG. 9

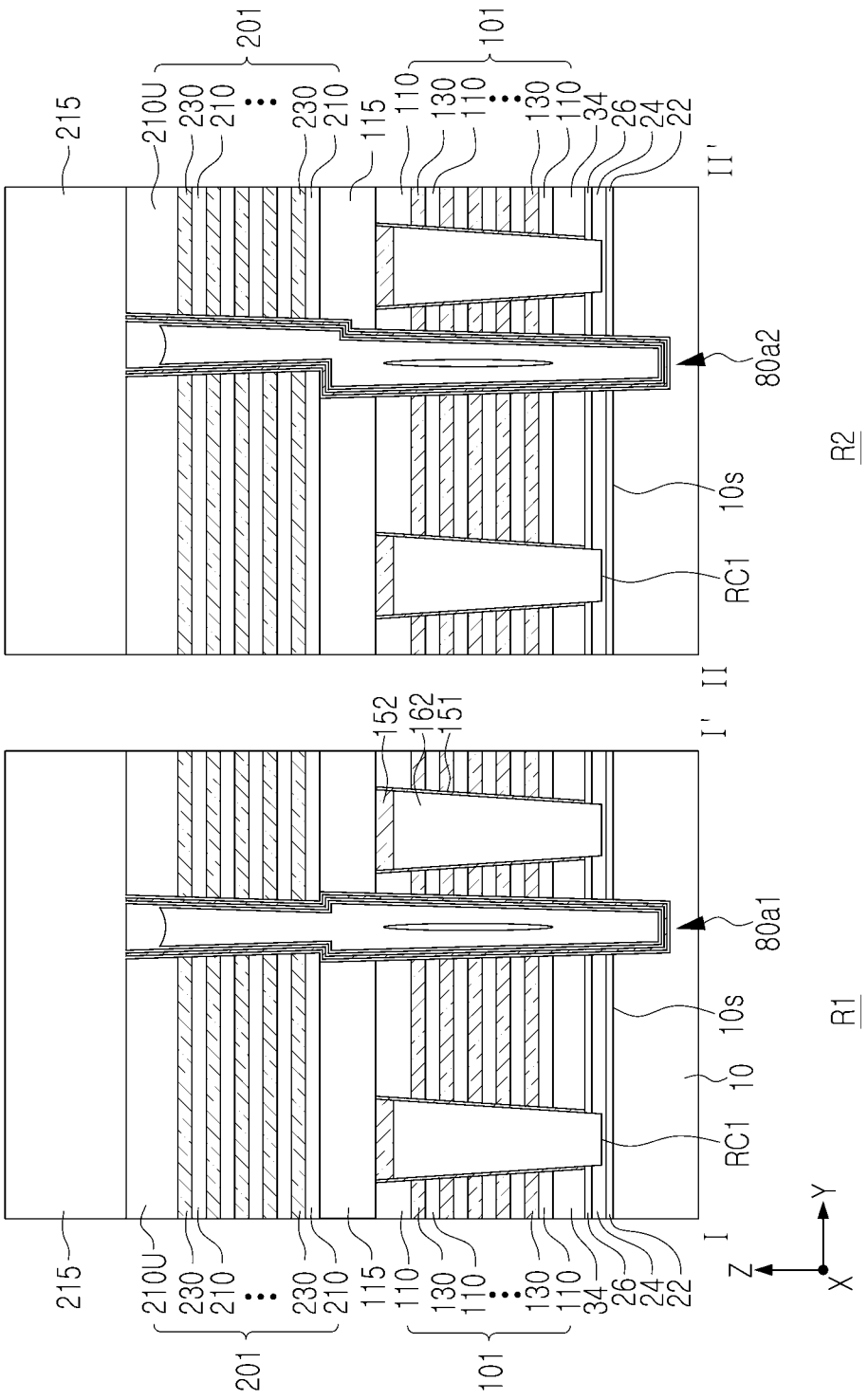
215
210U
230
210
201
115
110
130
101
34
26
24
22
II'
80a2
10s
RC1
R2
II
I'
152
162
151
80a1
R1
10
I
Z
Y
X

FIG. 10

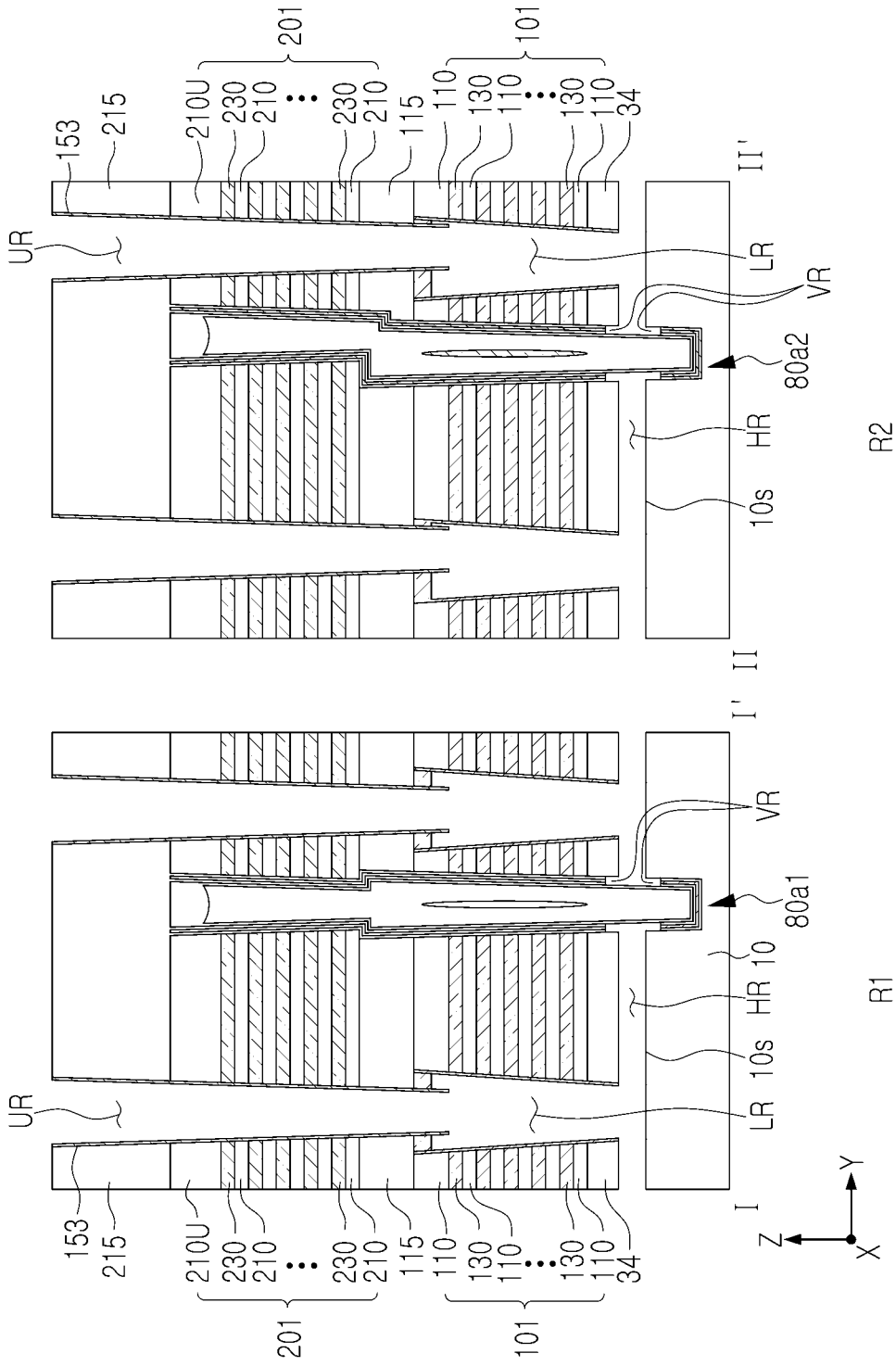
153
215
210U
230
210
230
210
115
110
130
110
130
110
34
201
101
UR
LR
VR
80a2
HR
10s
R2
II'
II
I'
I
80a1
10
R1
Z
Y
X

FIG. 11

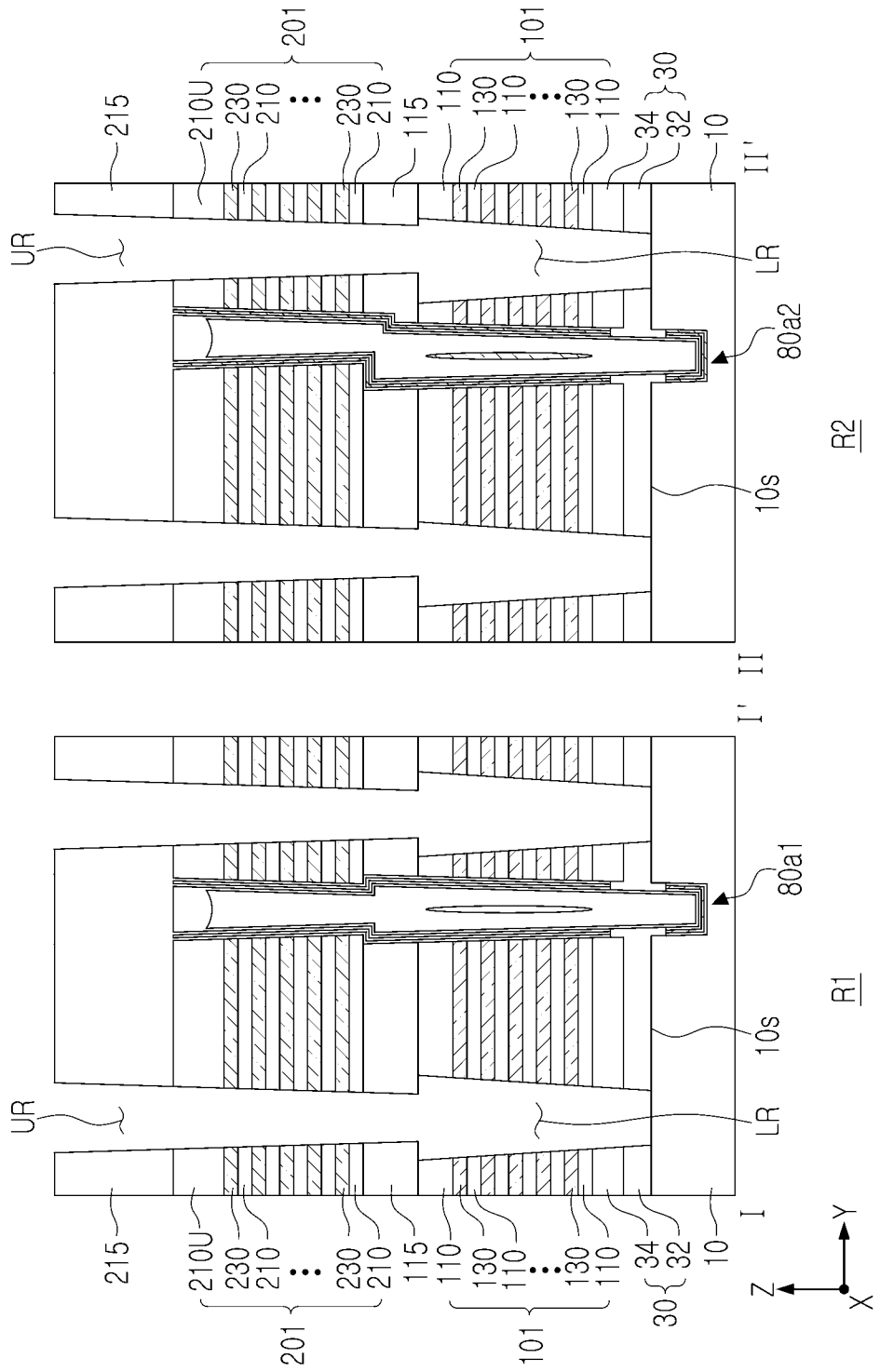
215
210U
230
210
230
210
115
110
130
110
130
110
34
32
30
10
201
101
UR
LR
80a2
80a1
10s
R2
R1
I
I'
II
II'
Z
Y
X

FIG. 12

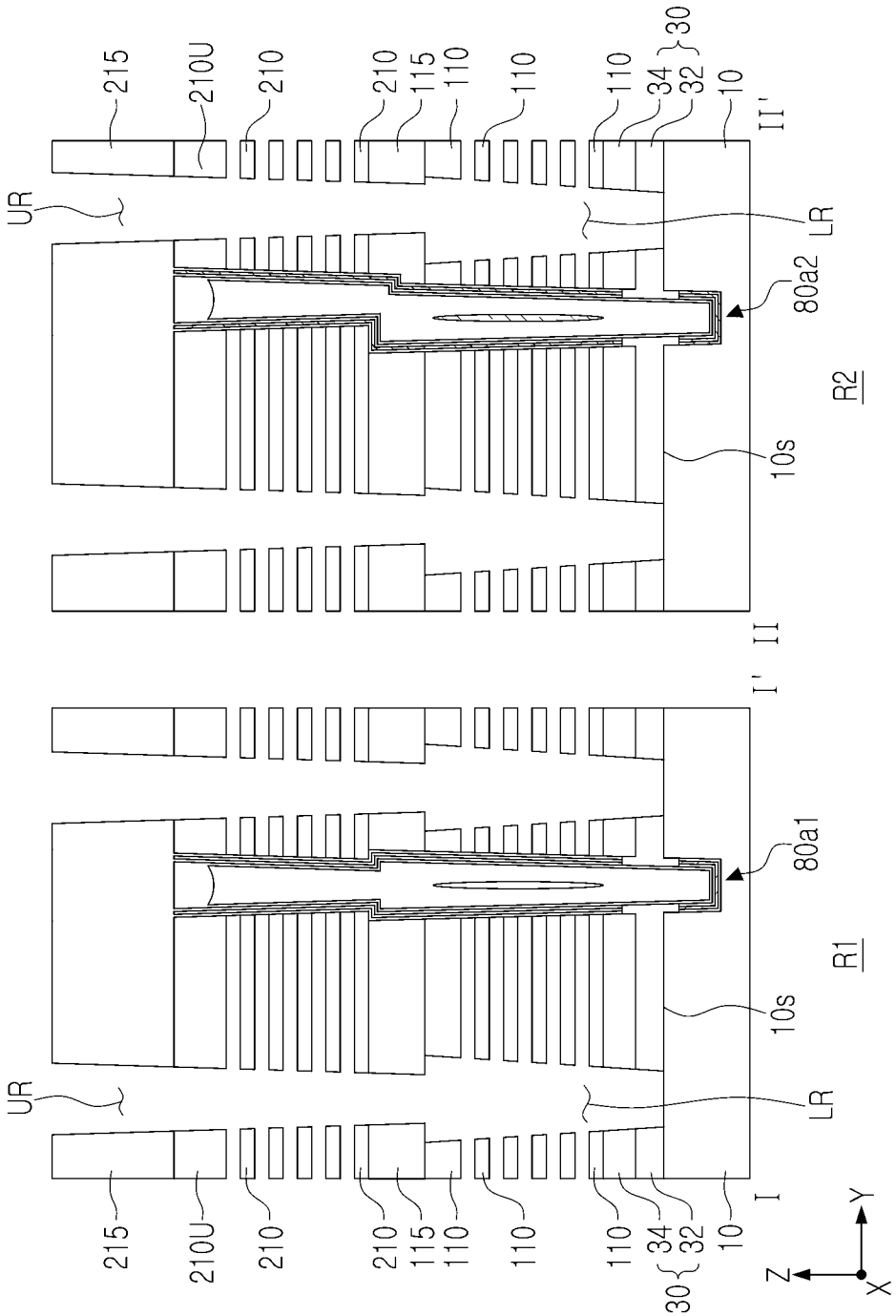
215
210U
210
210
115
110
110
110
34
32
30
10
II'
UR
LR
80a2
R2
10s
I' II
80a1
R1
10s
LR
UR
215
210U
210
210
115
110
110
110
34
32
30
10
I
Z
Y
X

FIG. 13

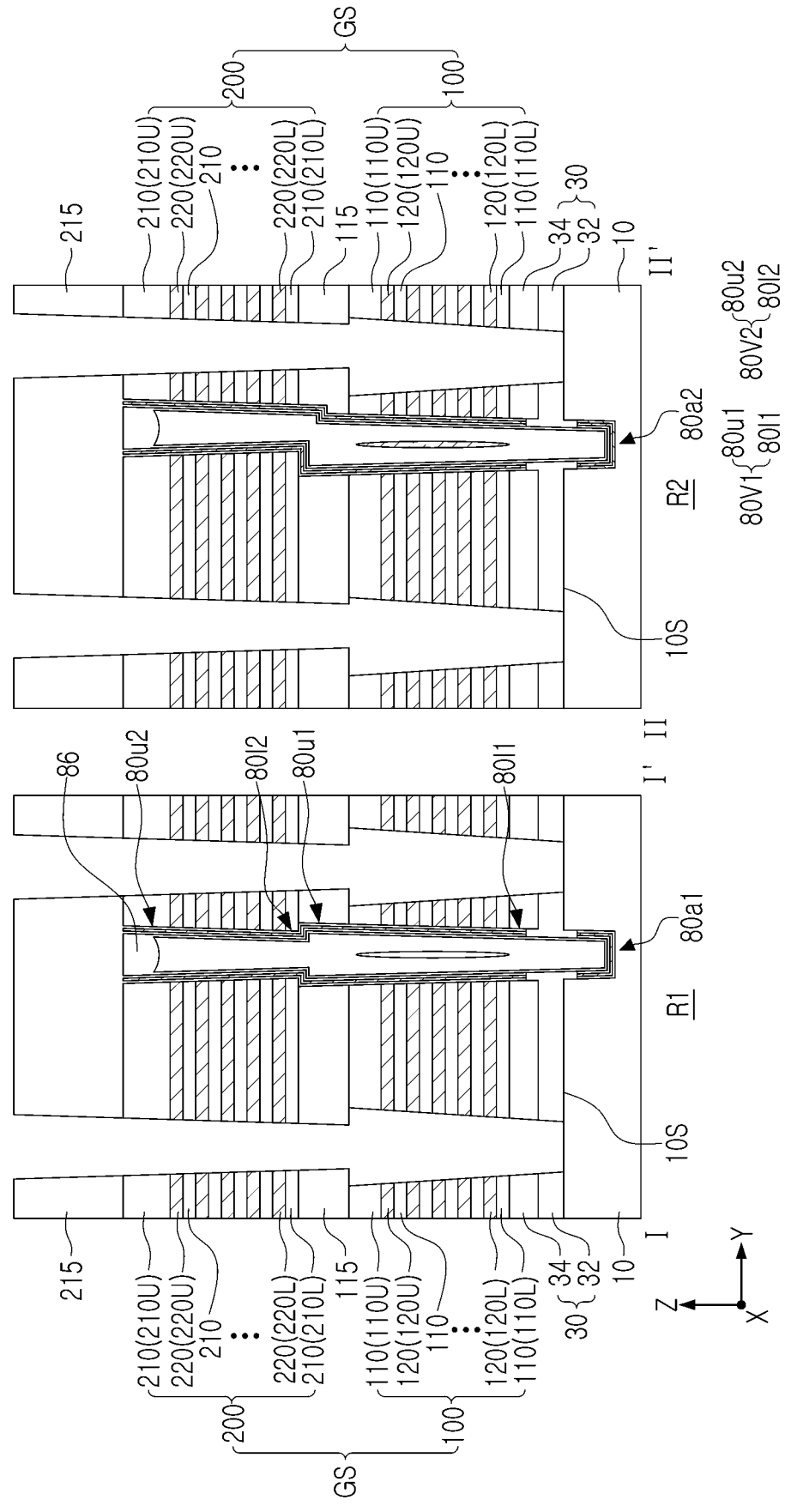
GS
200
100
210(210U)
220(220U)
210
220(220L)
210(210L)
115
110(110U)
120(120U)
110
120(120L)
110(110L)
34
32
30
10
215
II'
80u2
80l2
80V2
80a2
80u1
80l1
80V1
R2
10S
I' II
86
80u2
80l2
80u1
80l1
80a1
R1
10S
I
Z
Y
X

FIG. 14