Fig. 1

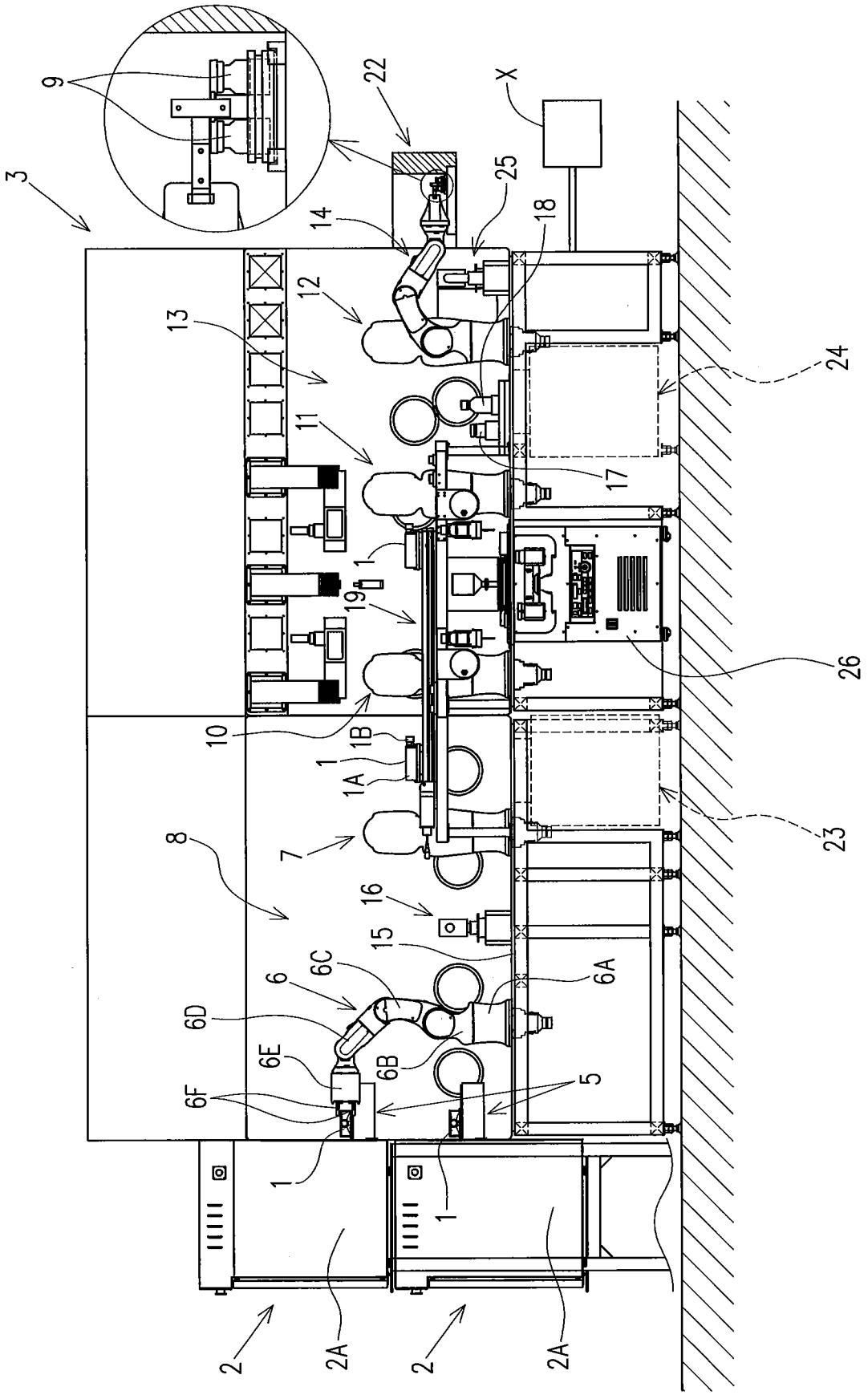
9
22
X
3
25
14
18
12
13
24
11
17
1
19
26
10
1B
1
1A
8
7
23
16
15
6A
6C
6
6D
6E
6B
6F
5
1
1
2
2A
2
2A

Fig. 2

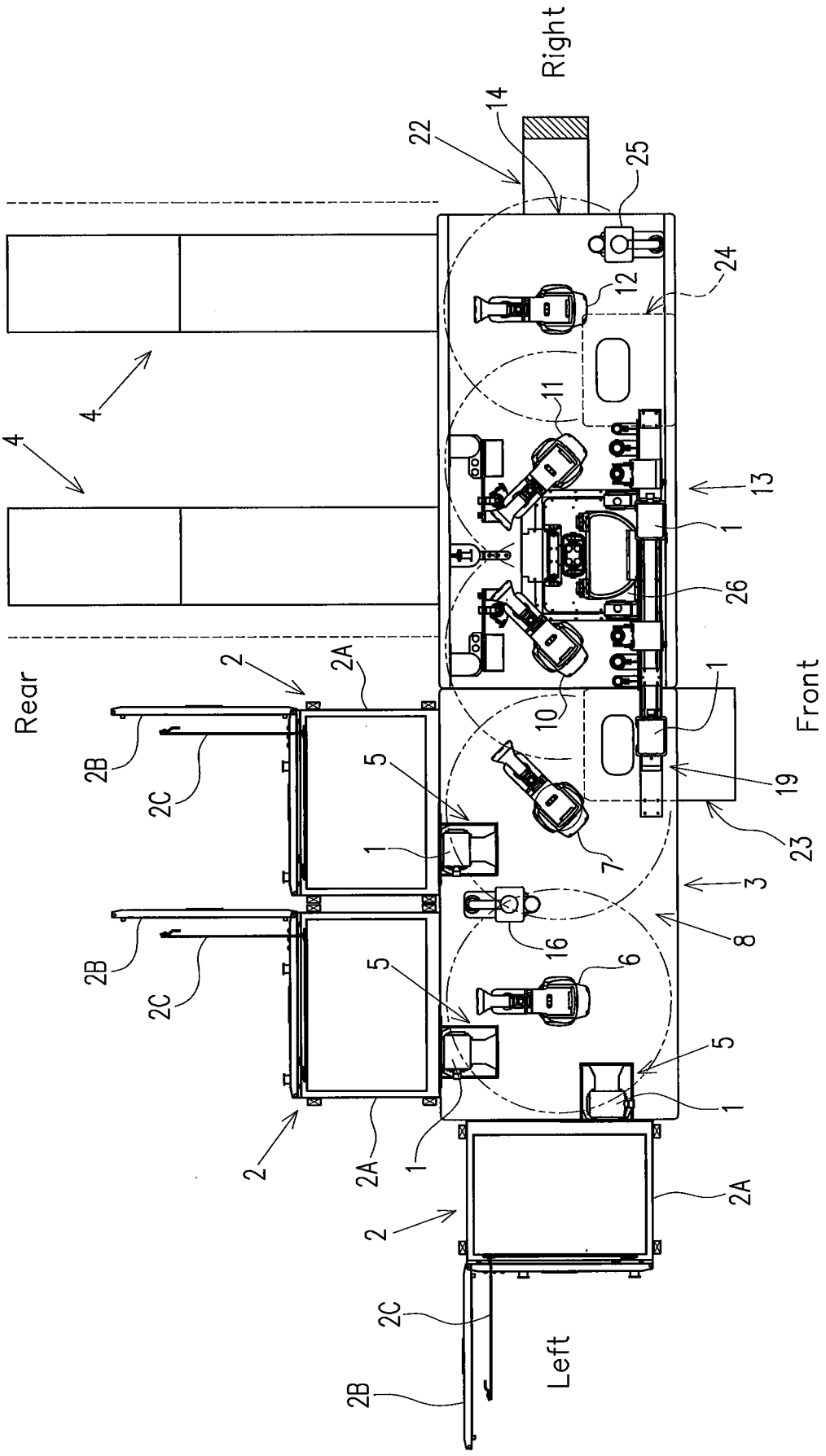
Right
Rear
Front
Left
1
2
2A
2B
2C
3
4
5
6
7
8
10
11
12
13
14
16
19
22
23
24
25
26

Fig . 3

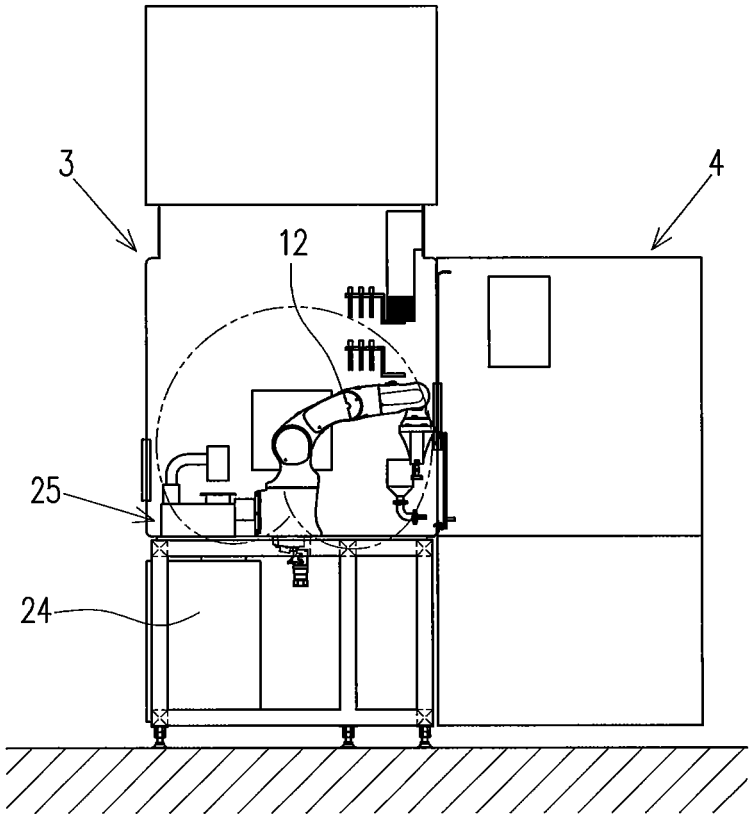

Fig . 4

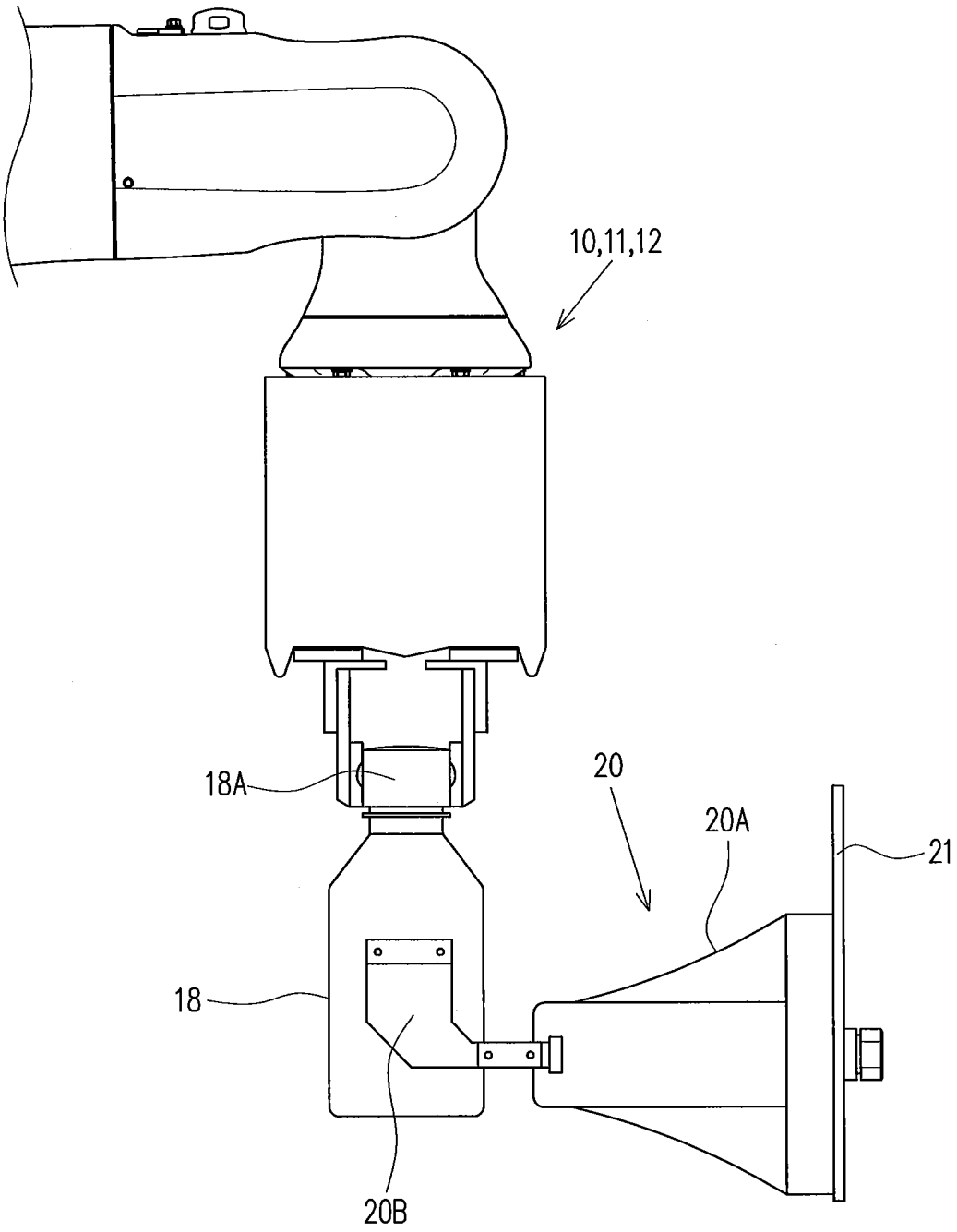

Fig. 5

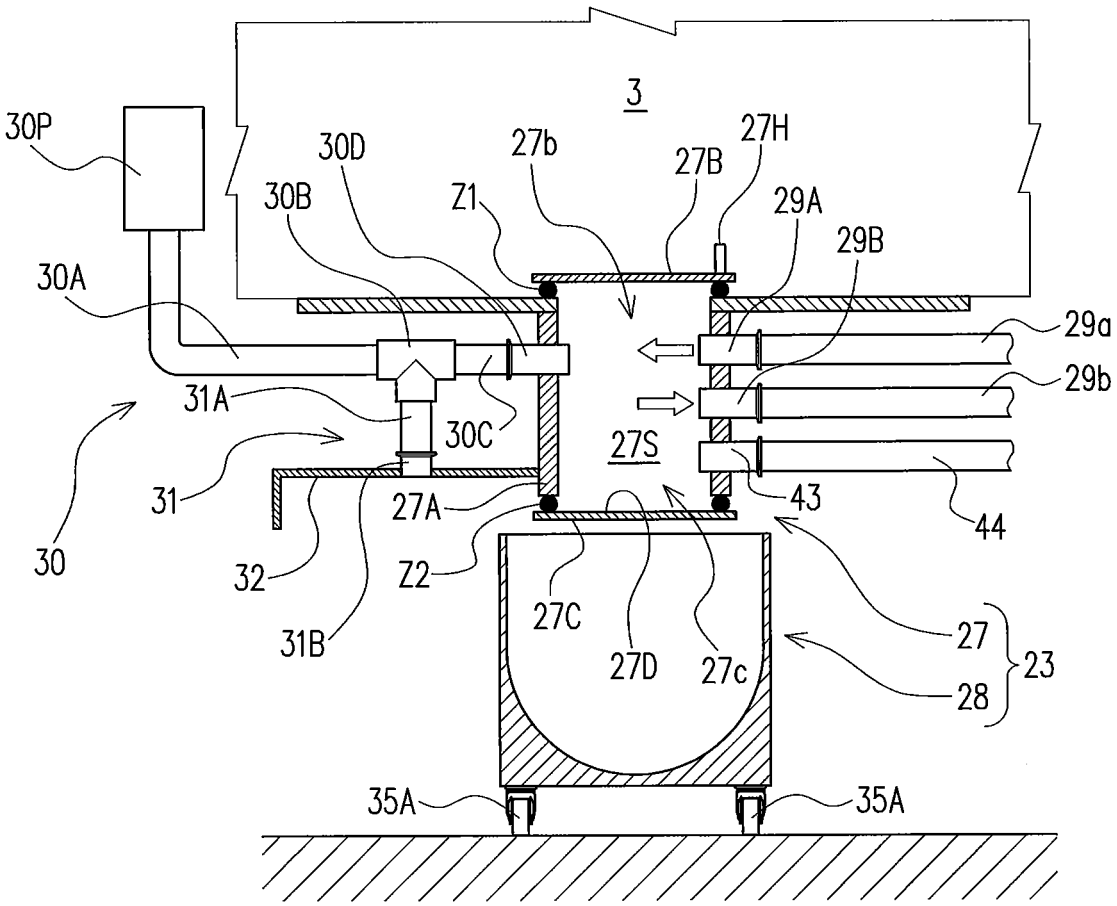
3
30P
30D
27b
27H
27B
30B
Z1
29A
29B
30A
29a
29b
31A
30C
27S
31
27A
43
44
30
32
Z2
27C
27
23
31B
27D
27c
28
35A
35A

Fig . 6

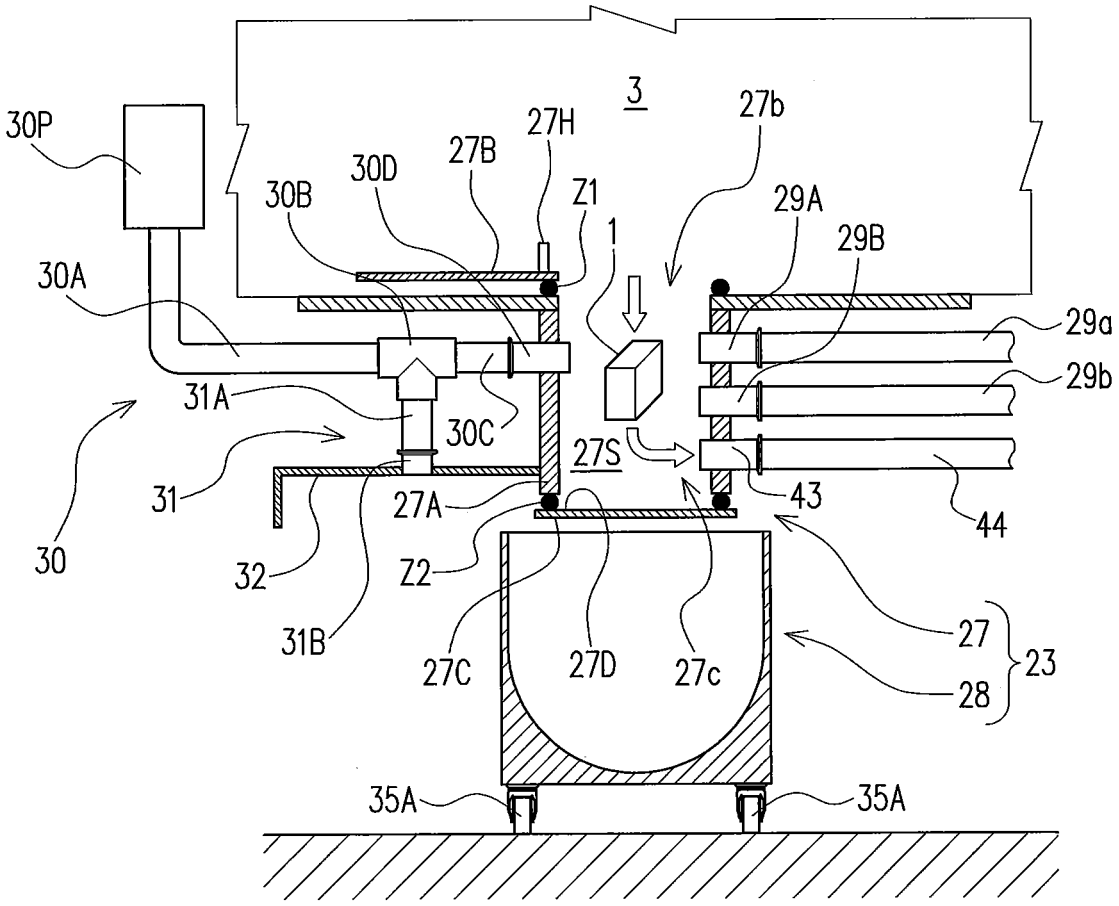
3
30P
27H
27b
30D
27B
30B
Z1
29A
1
29B
30A
29a
29b
31A
30C
27S
31
27A
43
44
30
32
Z2
27
23
31B
27C
27D
27c
28
35A
35A

Fig . 7

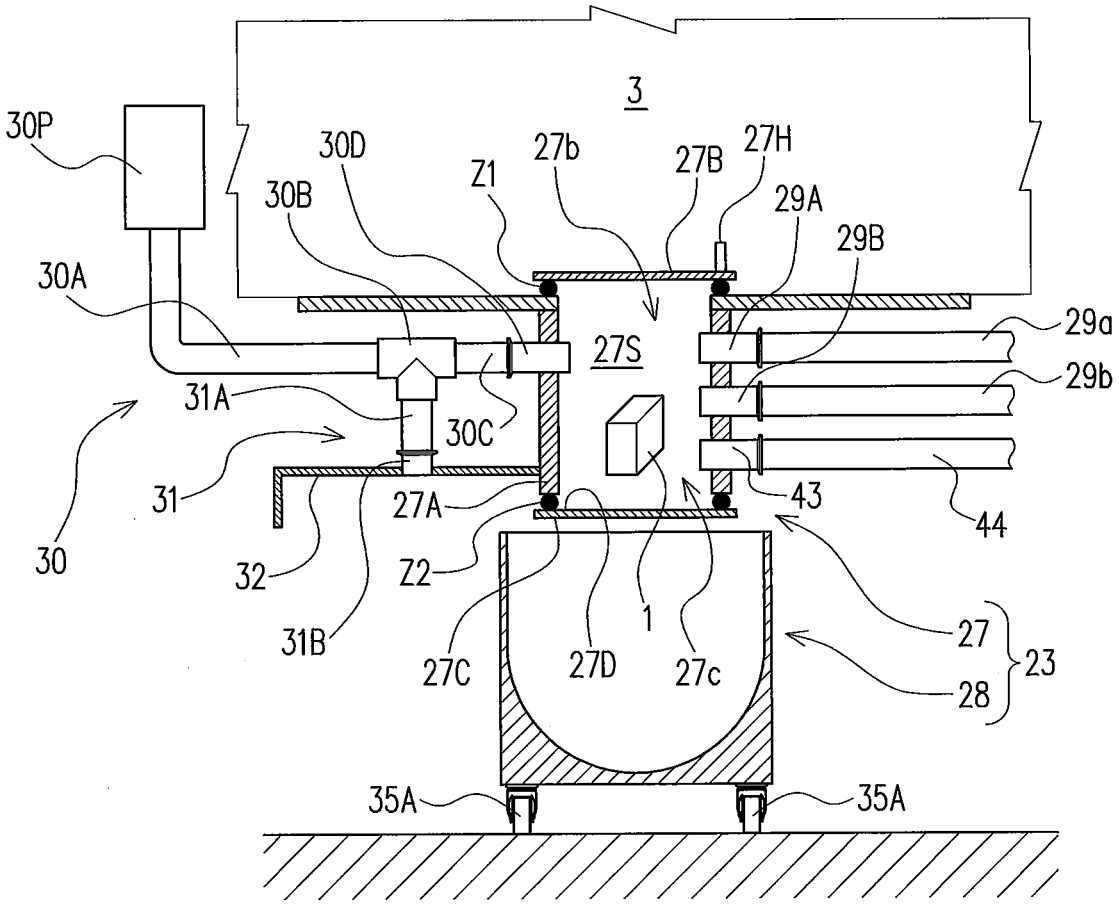
3
30P
30D
Z1
27b
27B
27H
30B
29A
29B
30A
29a
29b
27S
31A
30C
31
43
44
30
27A
32
Z2
1
27
23
31B
27C
27D
27c
28
35A
35A

Fig. 8

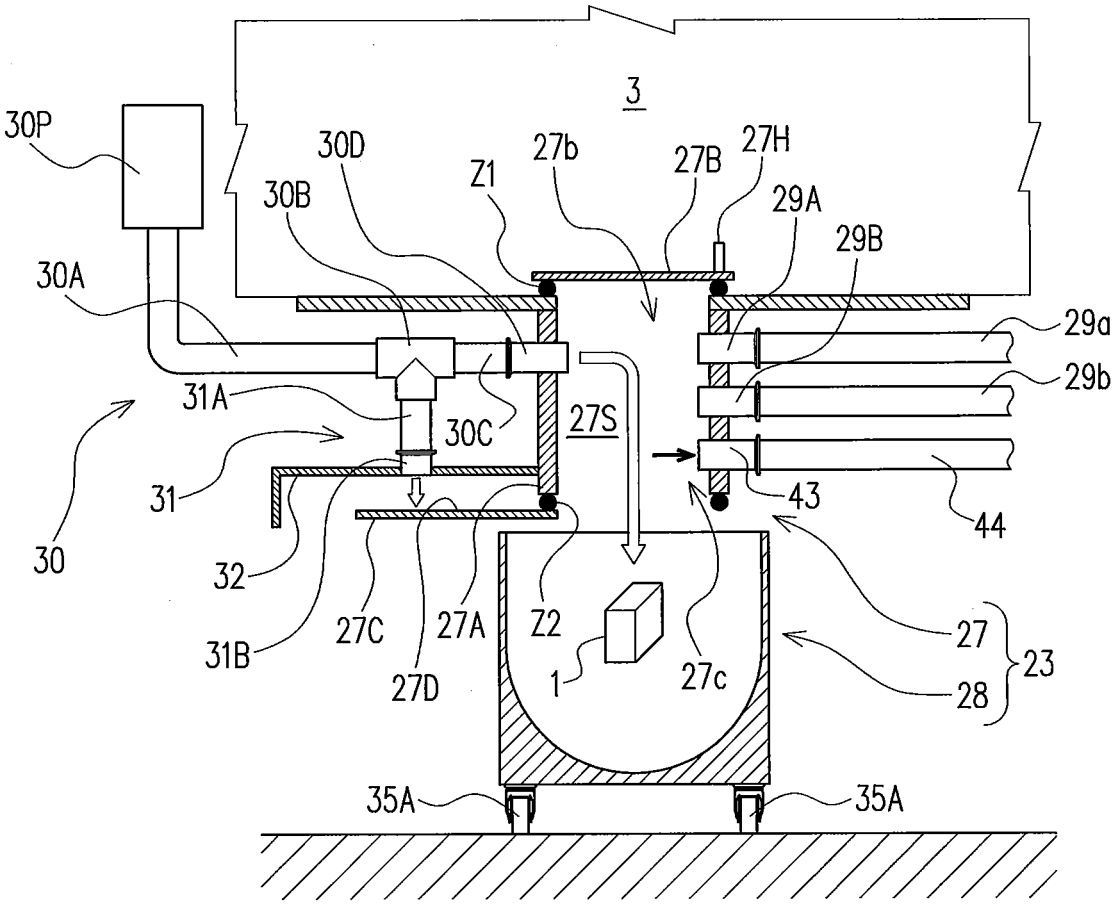
3
30P
30D
Z1
27b
27B
27H
30B
29A
29B
30A
29a
29b
31A
30C
27S
31
43
44
30
32
27C
27A
Z2
27
23
31B
27D
1
27c
28
35A
35A

Fig. 9

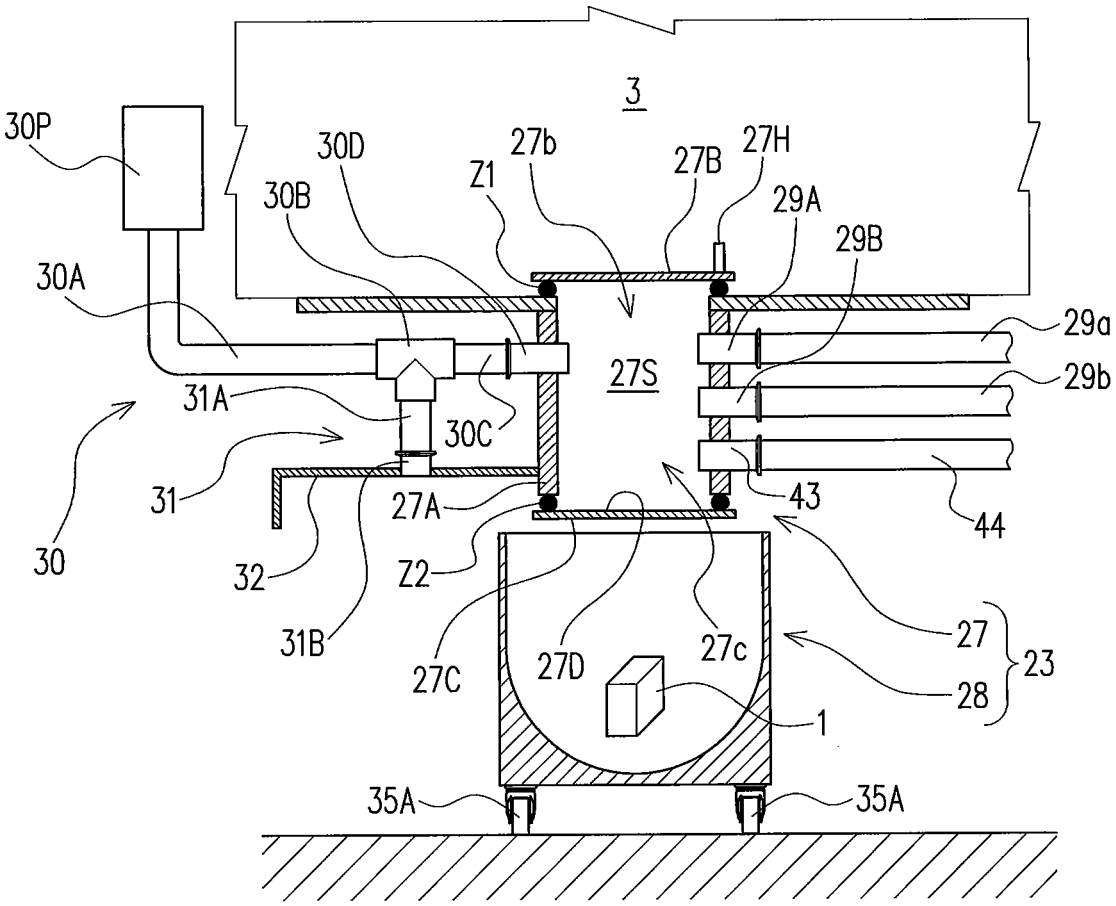
3
30P
30D
27b
27H
Z1
27B
30B
29A
29B
30A
29a
29b
27S
31A
30C
31
43
44
27A
30
32
Z2
31B
27C
27D
27c
27
23
28
1
35A
35A

Fig . 10

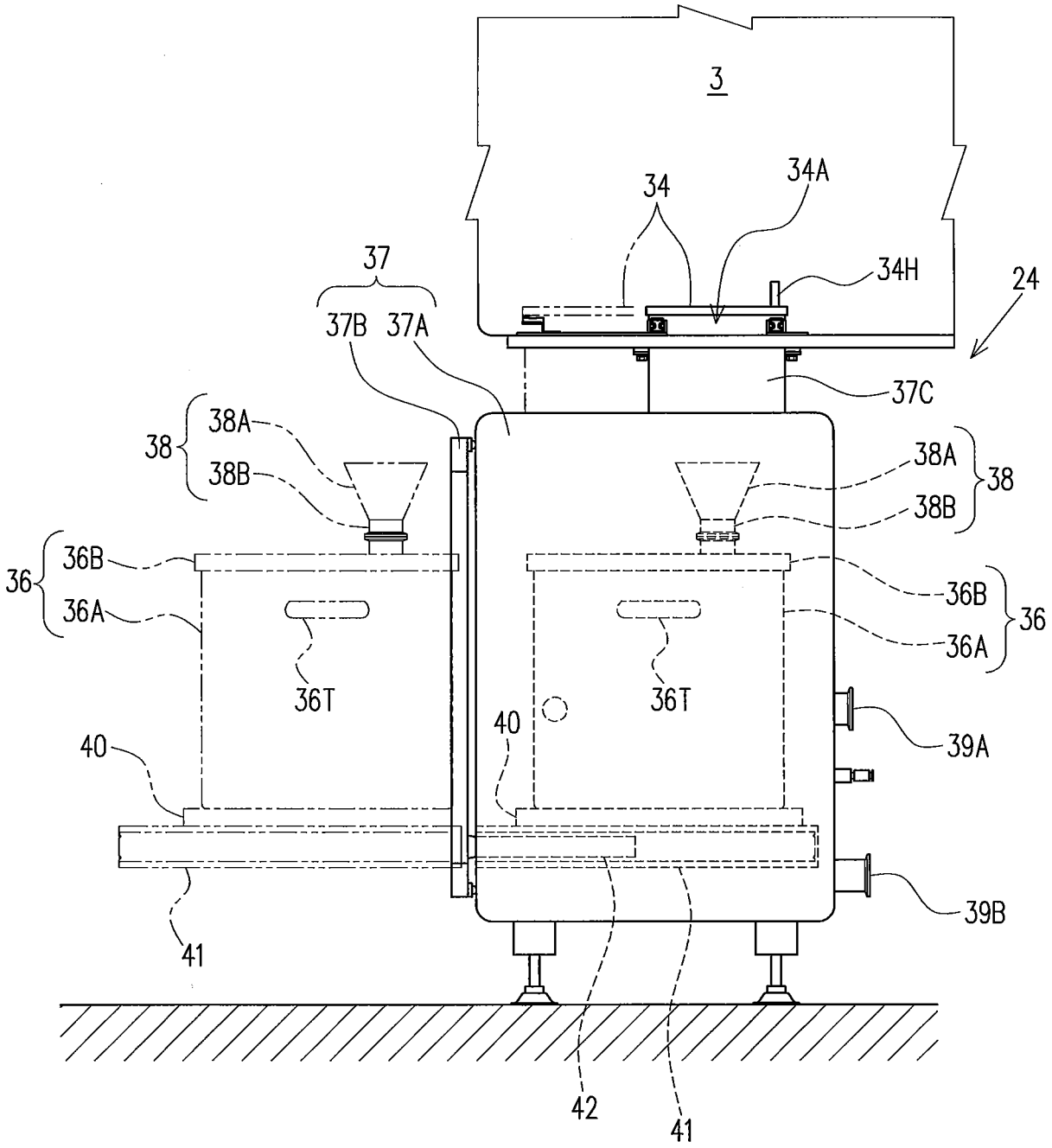
3
34
34A
34H
24
37
37B
37A
37C
38
38A
38B
36
36B
36A
36T
40
39A
39B
41
42