(12) 特許協力条約に基づいて公開された国際出願

(19) 世界知的所有権機関
国際事務局

(43) 国際公開日
2011 年 4 月 28 日(28.04.2011)

PCT

(10) 国際公開番号
WO 2011/048953 A1

(51) 国際特許分類:
G02C 7/04 (2006.01)

(21) 国際出願番号: PCT/JP2010/067592

(22) 国際出願日: 2010 年 10 月 6 日(06.10.2010)

(25) 国際出願の言語: 日本語

(26) 国際公開の言語: 日本語

(30) 優先権データ:
特願 2009-241769 2009 年 10 月 20 日(20.10.2009) JP

(71) 出願人 (米国を除く全ての指定国について): ユニバーサルビジョン株式会社 (UNIVERSAL VISION CO., LTD.) [JP/JP]; 〒1020094 東京都千代田区紀尾井町３番３３号 Tokyo (JP).

(72) 発明者; および

(75) 発明者/出願人 (米国についてのみ): 荒井宏幸 (ARAI Hiroyuki) [JP/JP]; 〒2206204 神奈川県横浜市西区みなとみらい２－３－５ クイーンズタワーＣ４Ｆ クイーンズアイクリニック内 Kanagawa (JP). 見川素脩 (MIKAWA Sunao) [JP/JP]; 〒1020094 東京都千代田区紀尾井町３番３３号 ユニバーサルビジョン株式会社内 Tokyo (JP).

(74) 代理人: 特許業務法人山口国際特許事務所 (YAMAGUCHI INTERNATIONAL PATENT FIRM); 〒1130034 東京都文京区湯島３－１４－７ 高村ビル５Ｆ Tokyo (JP).

(81) 指定国 (表示のない限り、全ての種類の国内保護が可能): AE, AG, AL, AM, AO, AT, AU, AZ, BA, BB, BG, BH, BR, BW, BY, BZ, CA, CH, CL, CN, CO, CR, CU, CZ, DE, DK, DM, DO, DZ, EC, EE, EG, ES, FI, GB, GD, GE, GH, GM, GT, HN, HR, HU, ID, IL, IN, IS, JP, KE, KG, KM, KN, KP, KR, KZ, LA, LC, LK, LR, LS, LT, LU, LY, MA, MD, ME, MG, MK, MN, MW, MX, MY, MZ, NA, NG, NI, NO, NZ, OM, PE, PG, PH, PL, PT, RO, RS, RU, SC, SD, SE, SG, SK, SL, SM, ST, SV, SY, TH, TJ, TM, TN, TR, TT, TZ, UA, UG, US, UZ, VC, VN, ZA, ZM, ZW.

(84) 指定国 (表示のない限り、全ての種類の広域保護が可能): ARIPO (BW, GH, GM, KE, LR, LS, MW, MZ, NA, SD, SL, SZ, TZ, UG, ZM, ZW), ユーラシア (AM, AZ, BY, KG, KZ, MD, RU, TJ, TM), ヨーロッパ (AL, AT, BE, BG, CH, CY, CZ, DE, DK, EE, ES, FI, FR, GB, GR, HR, HU, IE, IS, IT, LT, LU, LV, MC, MK, MT, NL, NO, PL, PT, RO, RS, SE, SI, SK, SM, TR), OAPI (BF, BJ, CF, CG, CI, CM, GA, GN, GQ, GW, ML, MR, NE, SN, TD, TG).

[続葉有]

(54) **Title**: SOFT CONTACT LENS

(54) 発明の名称 : ソフトコンタクトレンズ

[図2]

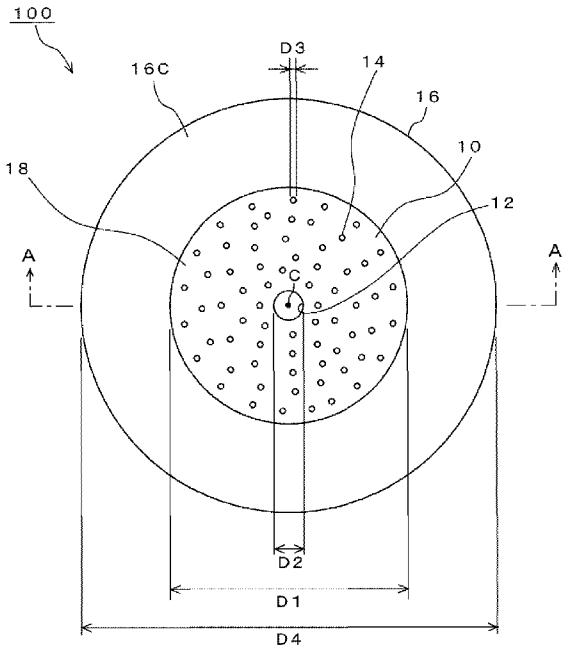

(57) **Abstract**: Disclosed is a soft contact lens which, whilst ensuring sufficient light around an image, is adaptable to the correction of short-sightedness, long sightedness, astigmatism and presbyopia, etcetera. A soft contact lens (100) is provided with a light shielding section (10) which shields the light coming into the cornea, and a lens body (16) which coats the front and back surfaces of the light shielding section (10), has a larger diameter than that of the light shielding section (10), and is formed from a light permeable material which transmits the incoming light. The light shielding section (10) comprises: a light shielding section body (18), formed from light shielding material; a pin hole (12) which is provided in the light shielding body (18) in the position containing the optical axis connecting the centre of the cornea and the retina; and a plurality of minute holes (14) which are provided surrounding the pin hole (12). The soft contact lens (100) is adaptable to the correction of any of: short-sightedness, long sightedness, astigmatism and presbyopia, by using the depth of field of the pin hole (12). Furthermore, due to the plurality of minute holes (14) surrounding the pin hole (12), the lens ensures sufficient night vision (brightness) around an image whilst maintaining light shielding properties.

(57) 要約:

[続葉有]

WO 2011/048953 A1