WO 2006/070485 PCT/JP2005/000910

FIG. 1

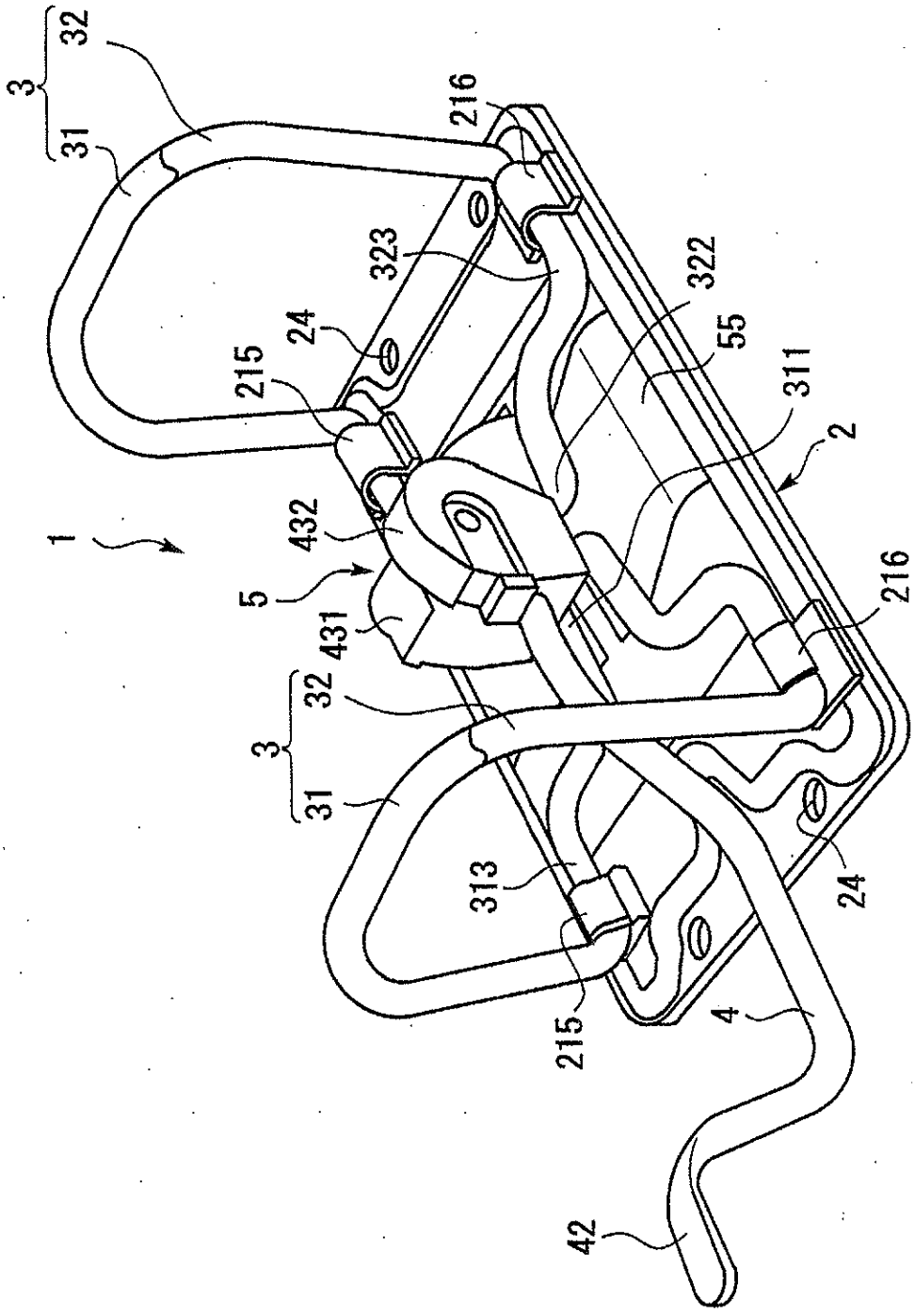

FIG. 2

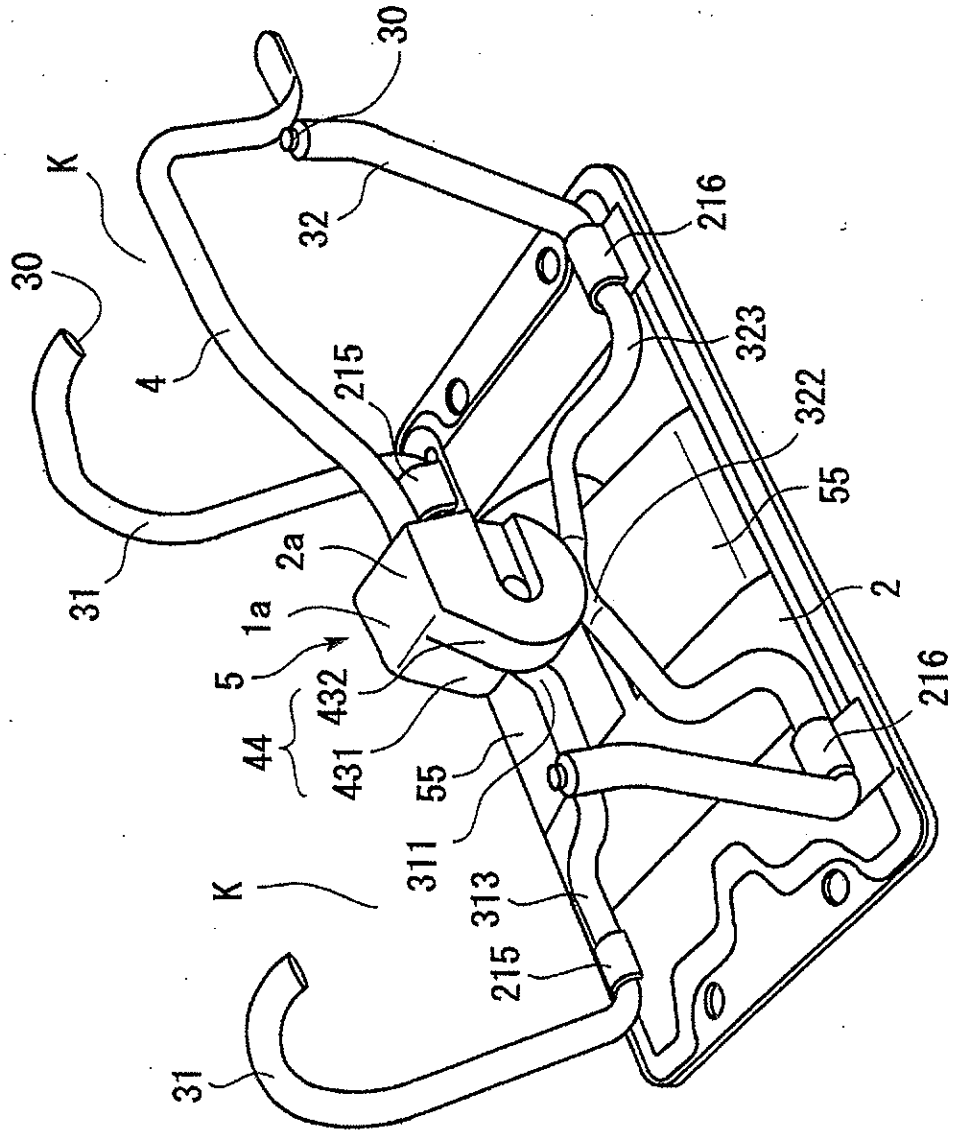
30
K
32
216
30
323
4
215
322
55
2a
2
1a
5
432
216
44
431
55
311
K
313
215
31
31

FIG. 3

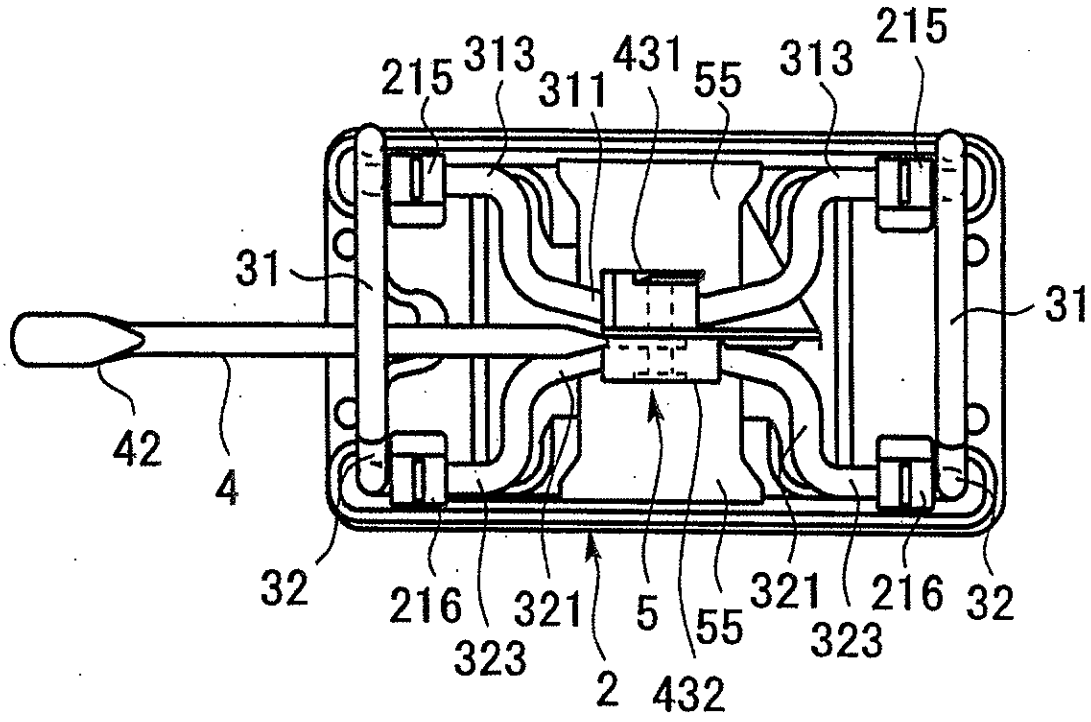
215
313
311
431
55
313
215
31
31
42
4
32
216
323
321
5
55
2
432
321
323
216
32

FIG. 4

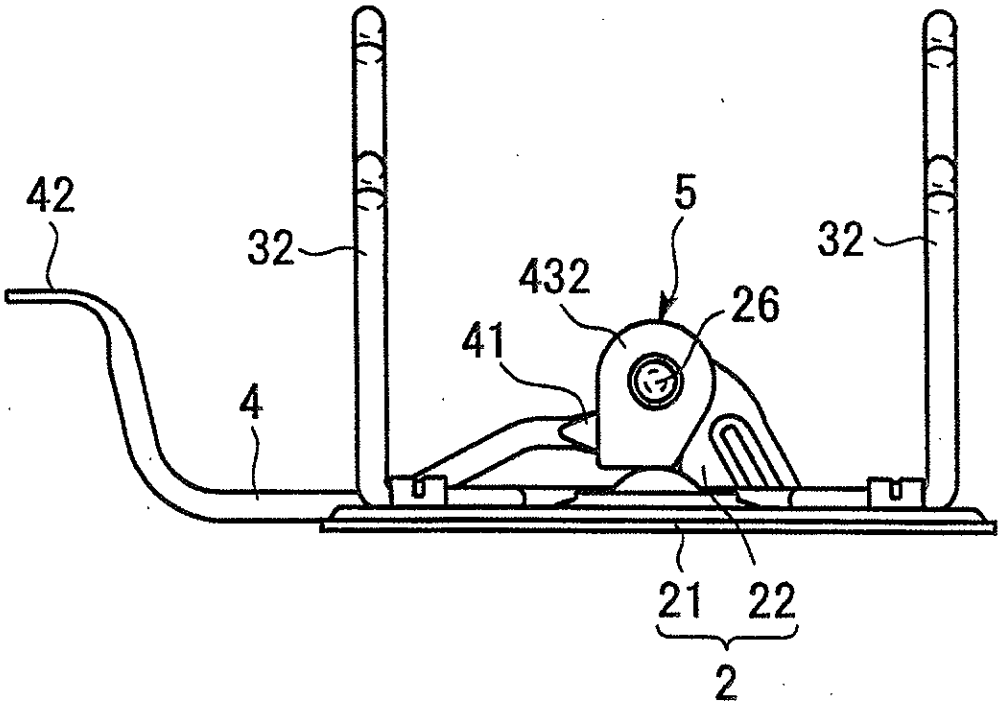
42
32
5
32
432
26
41
4
21
22
2

FIG. 5

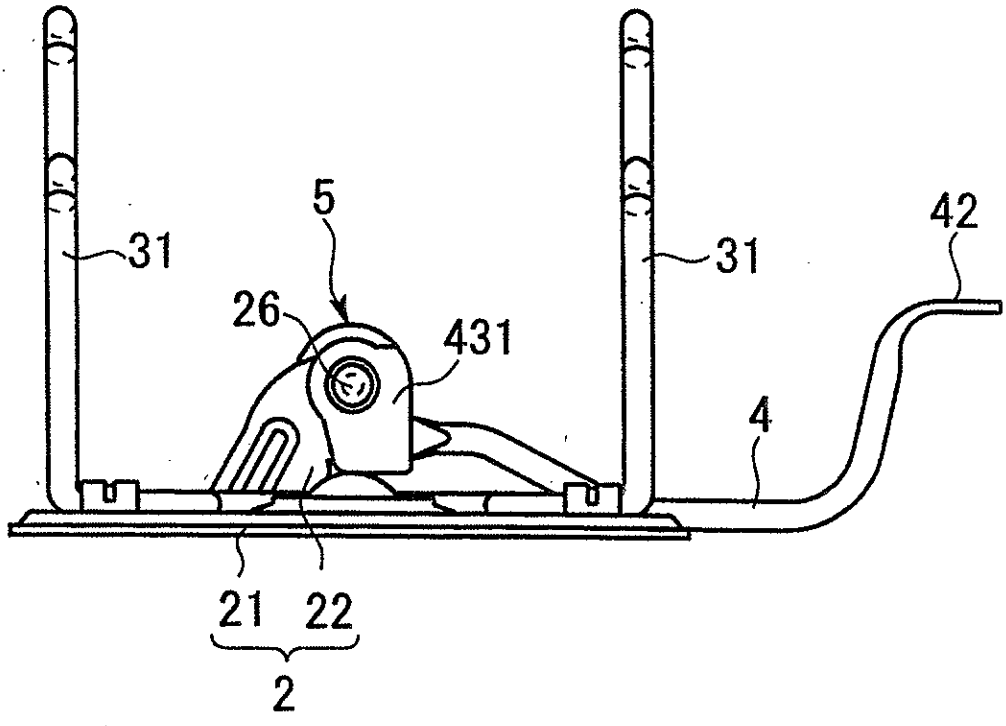

FIG. 6

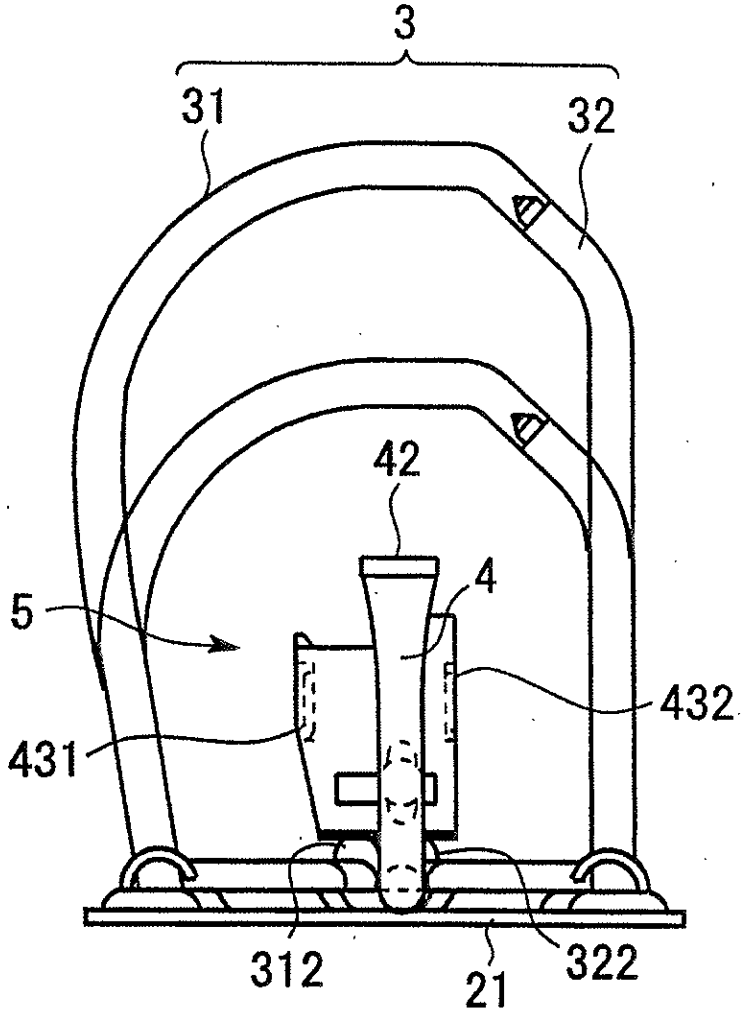

FIG. 7

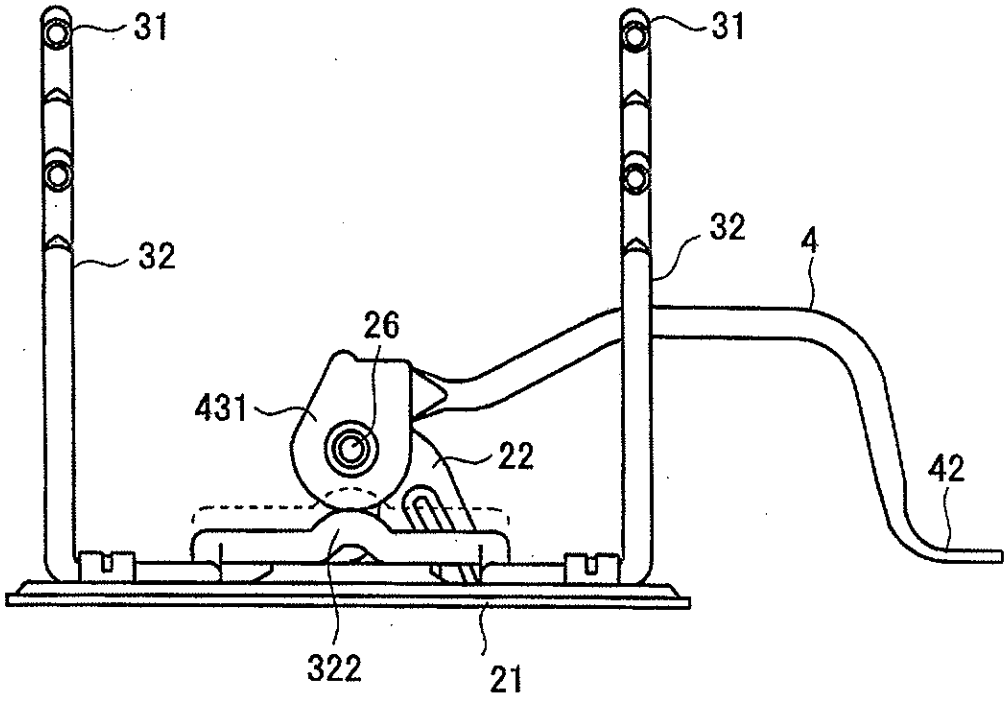
31
31
32
32
4
26
431
22
42
322
21

FIG. 8

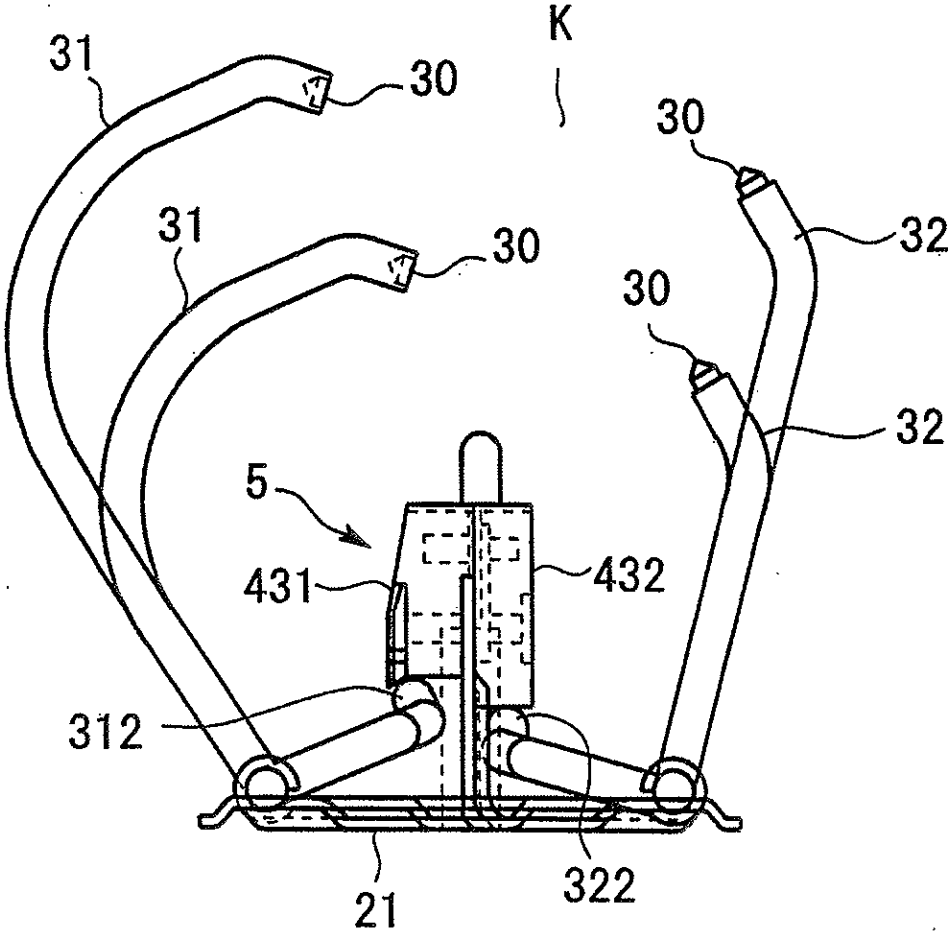
K
31
30
30
31
30
32
30
32
5
431
432
312
21
322

FIG. 9

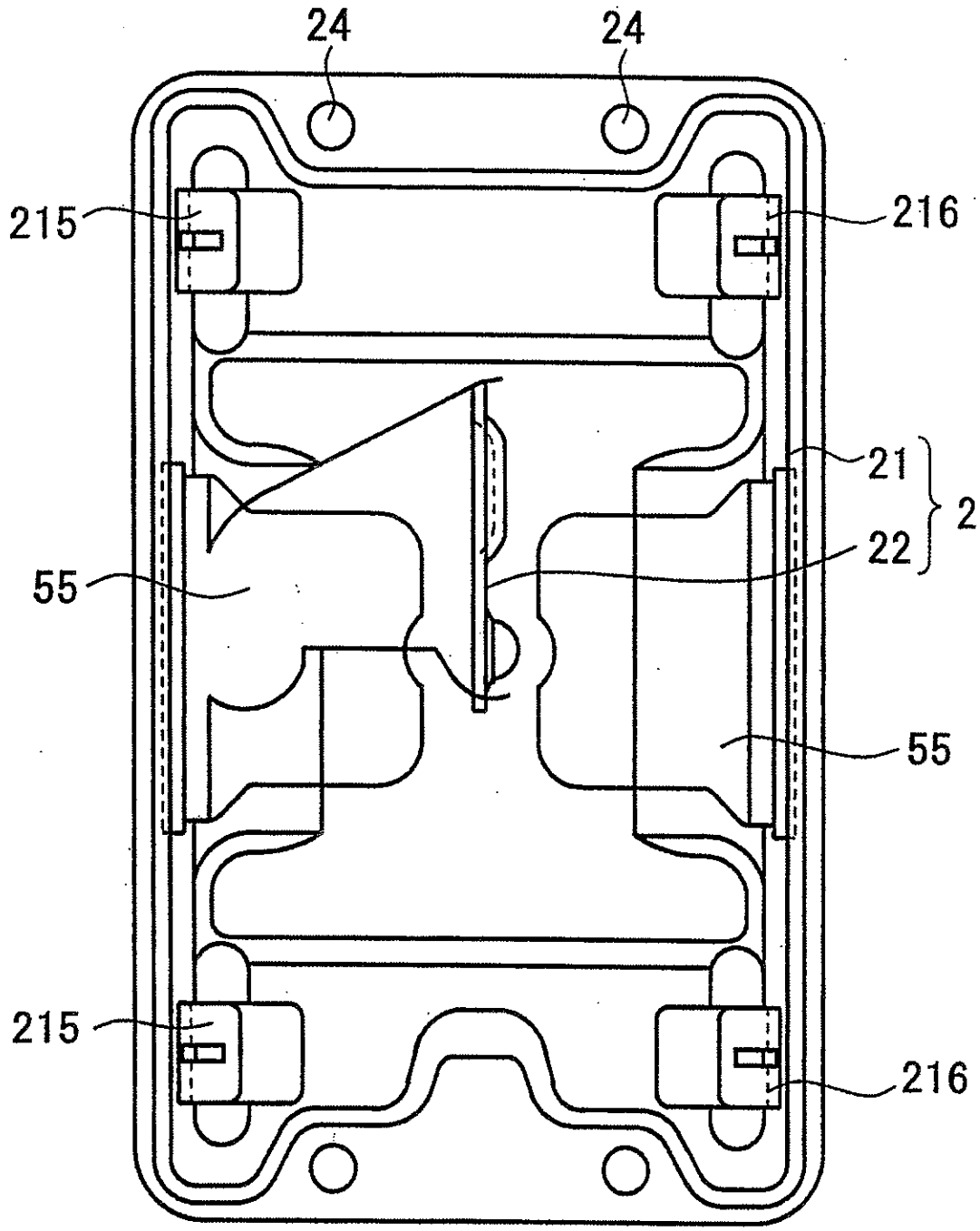

FIG. 10

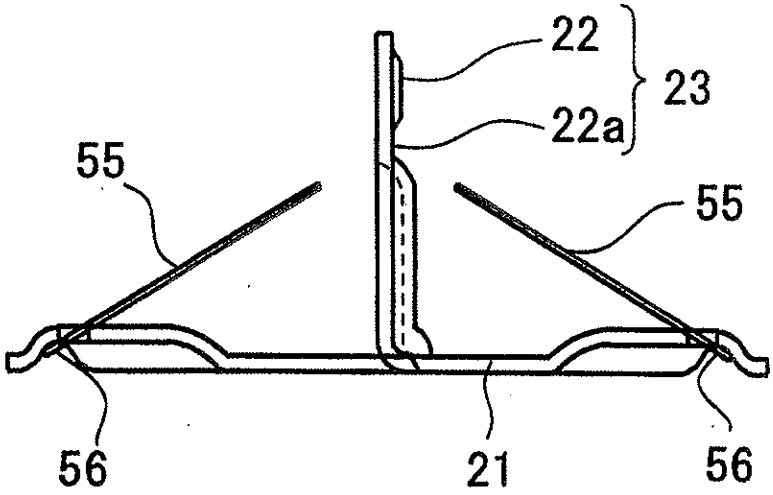

FIG. 11

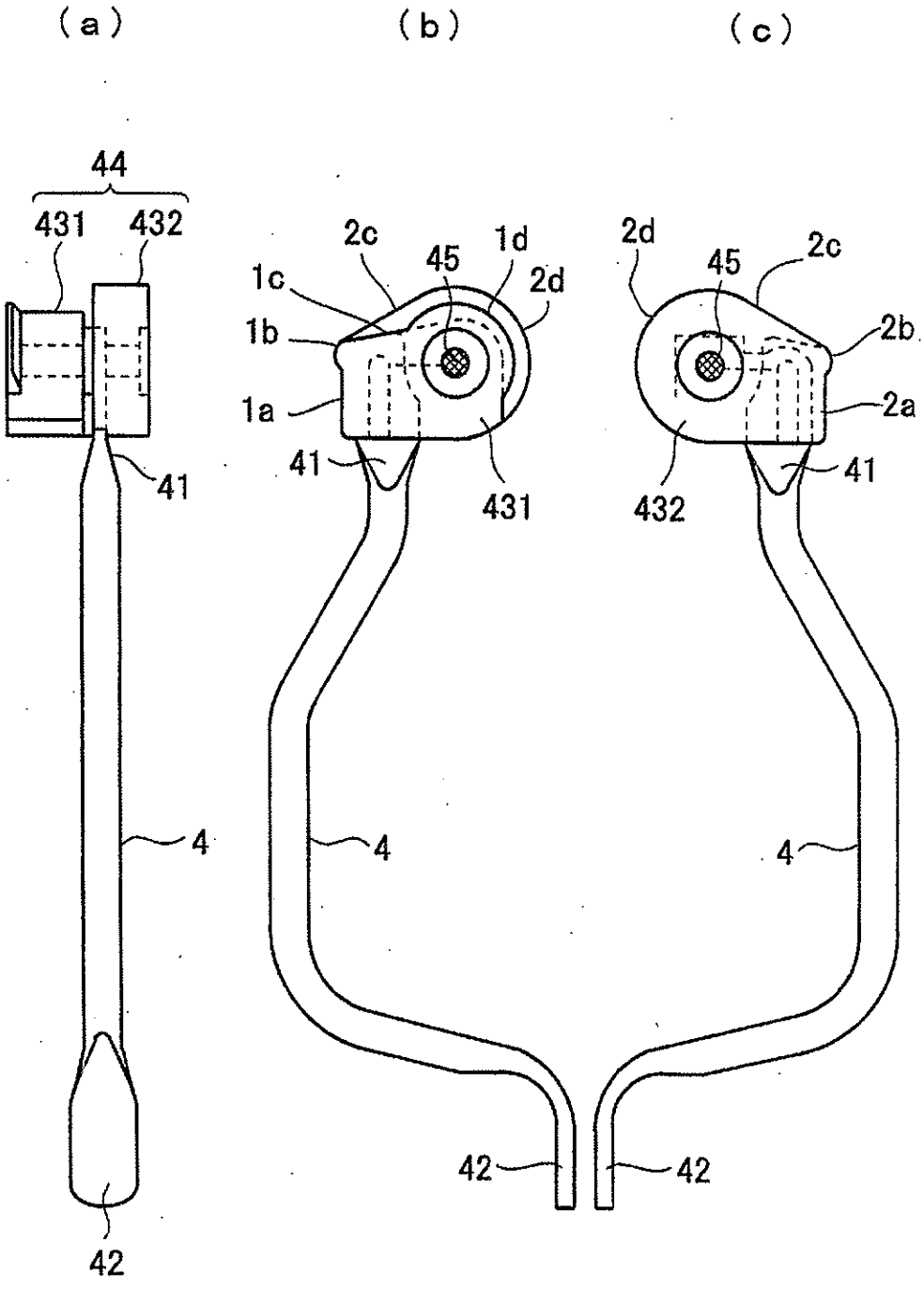
(a)
(b)
(c)
44
431
432
41
4
42
2c
45
1d
1c
2d
1b
1a
41
431
4
42
2d
45
2c
2b
2a
41
432
4
42

FIG. 12

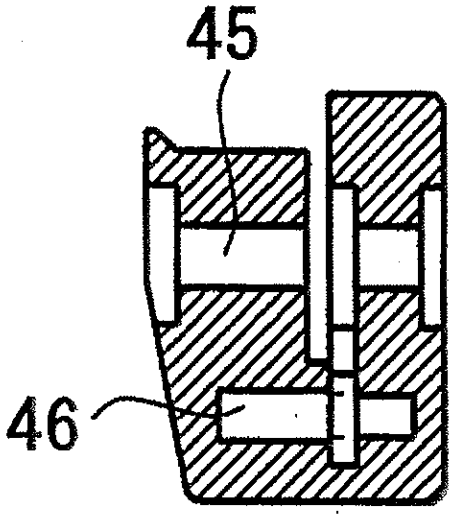

FIG. 13

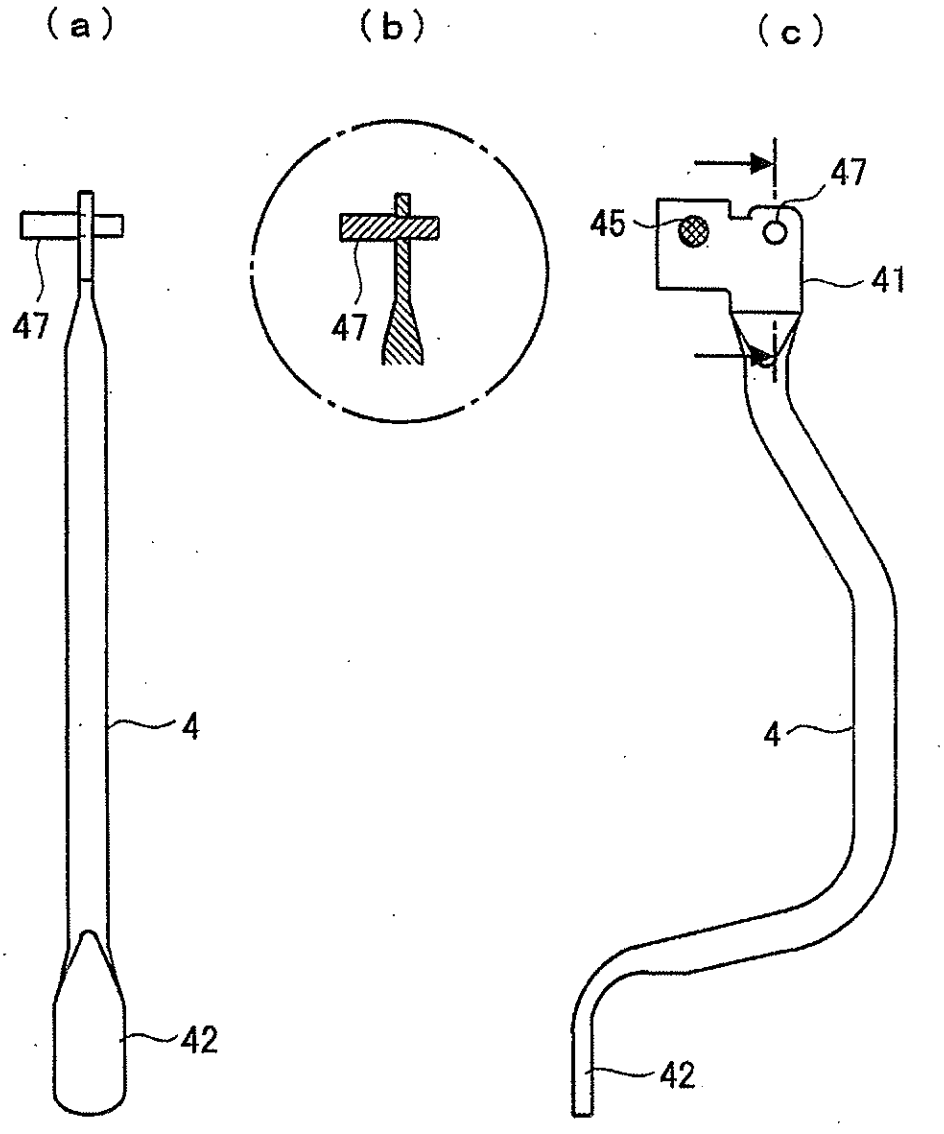

FOG. 14

