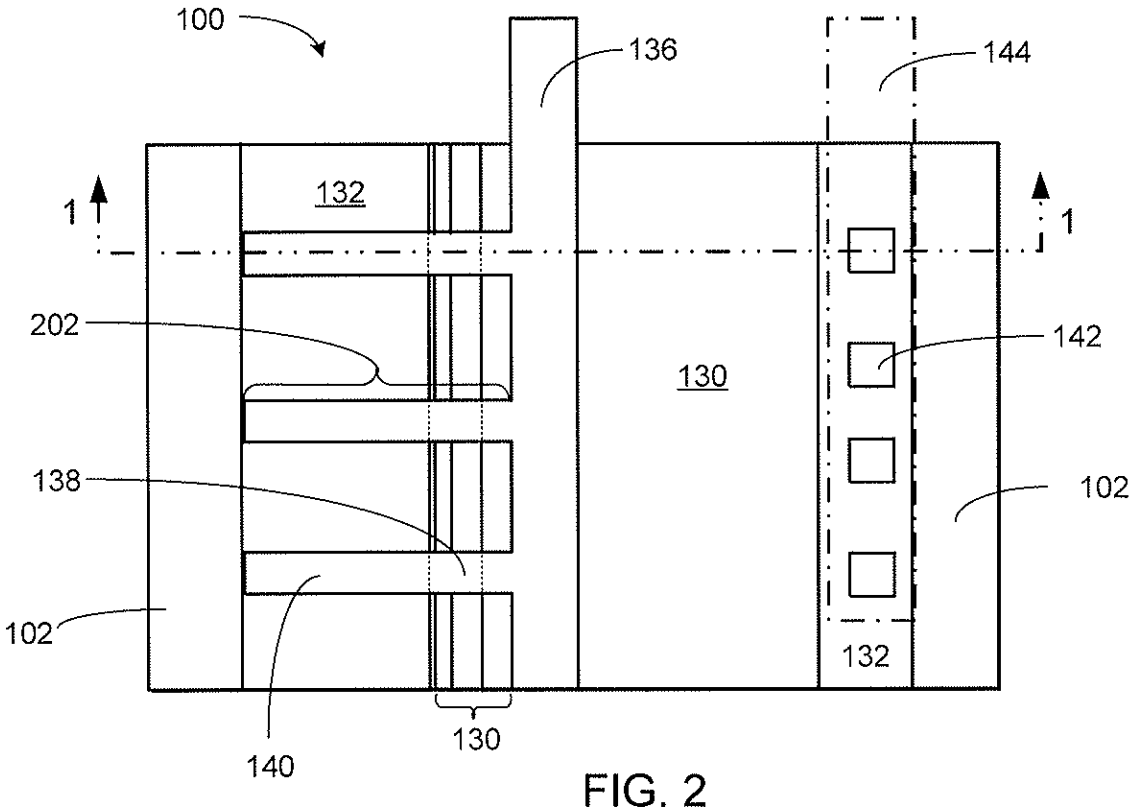
100
136
144
132
1
1
202
130
142
138
102
102
132
140
130

FIG. 2

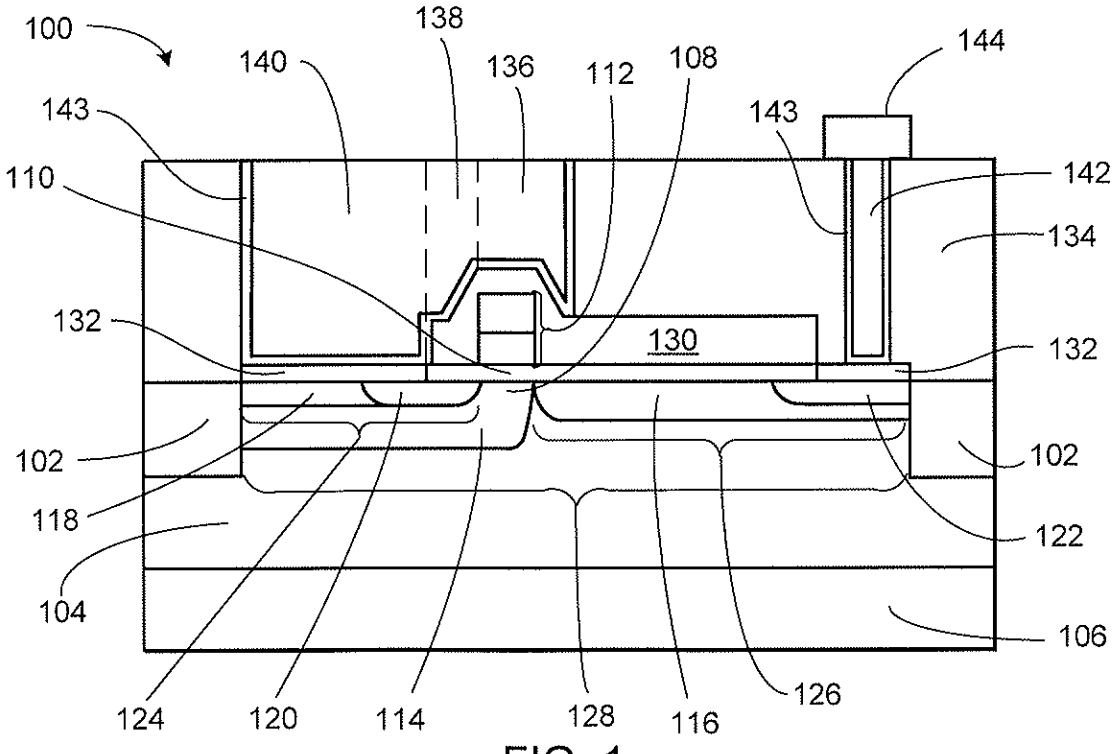
100
138
140
136
112
108
144
143
143
110
142
134
132
130
132
102
102
118
122
104
106
124
120
114
128
116
126

FIG. 1

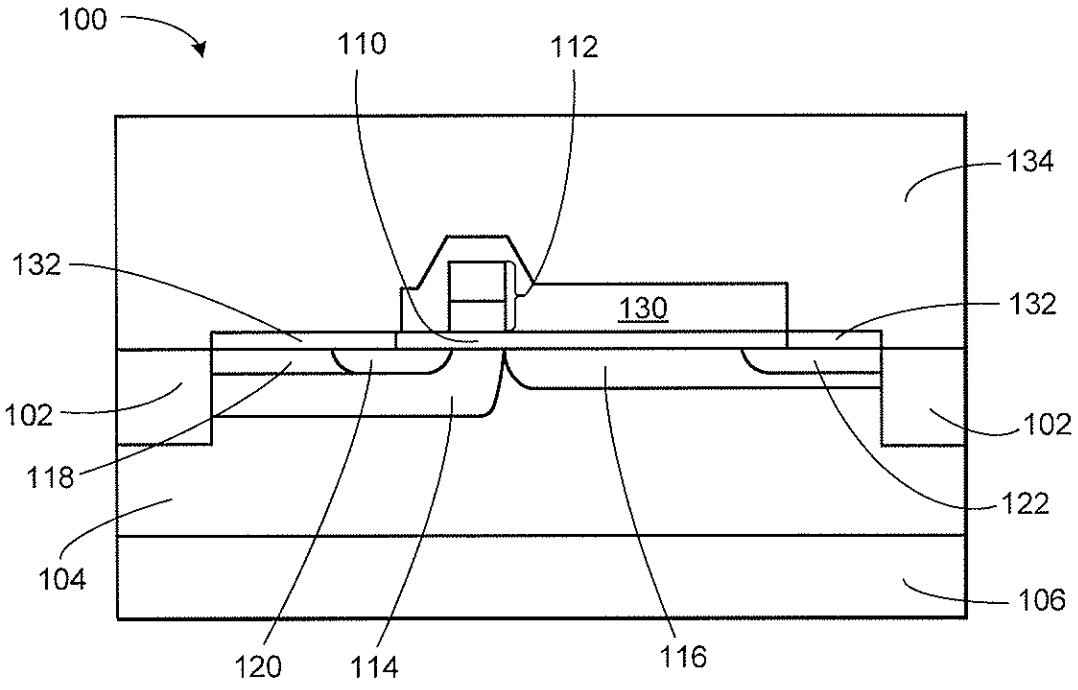

FIG. 3

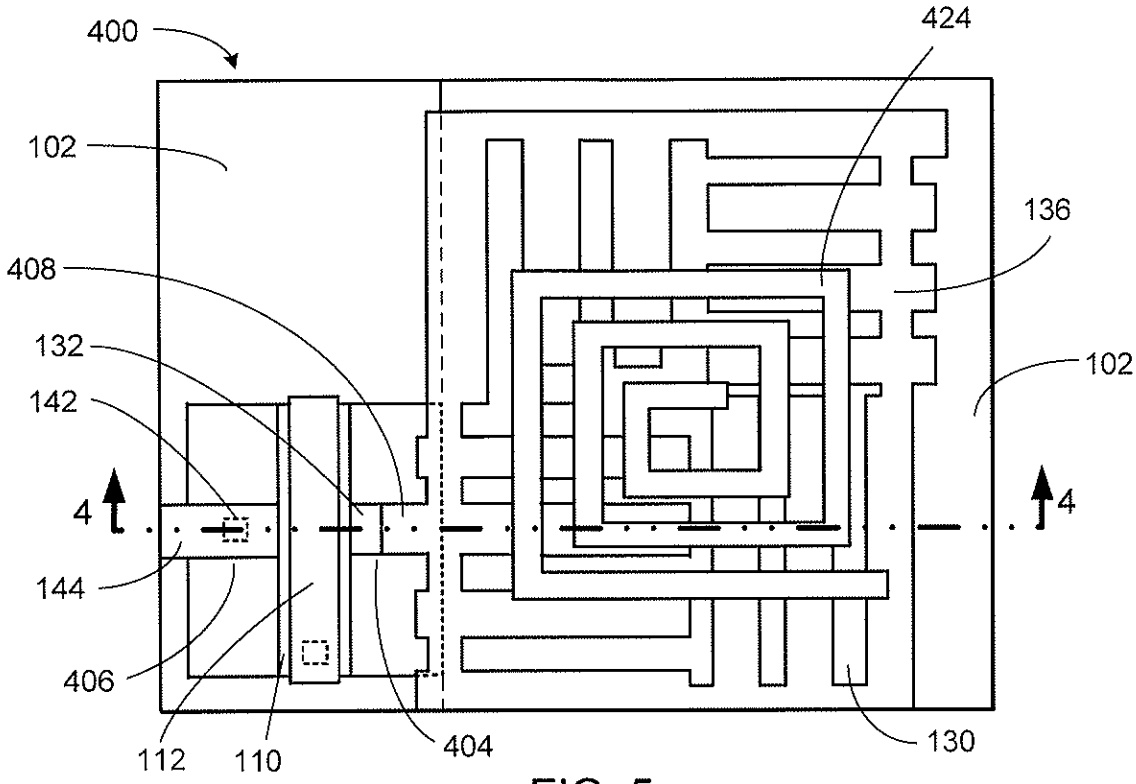
400
424
102
136
408
132
102
142
4
4
144
406
112
110
404
130

FIG. 5

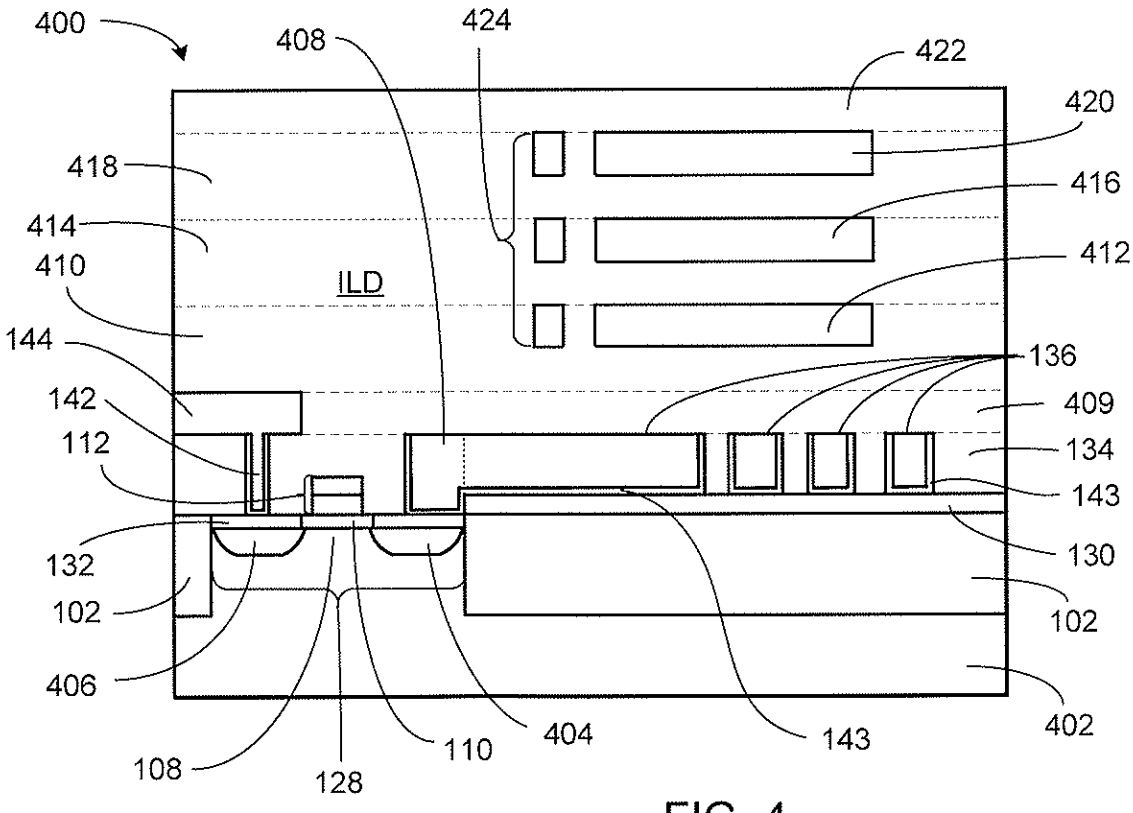
400
408
424
422
420
418
416
414
412
410
ILD
144
136
142
409
112
134
143
132
130
102
102
406
402
108
128
110
404
143

FIG. 4

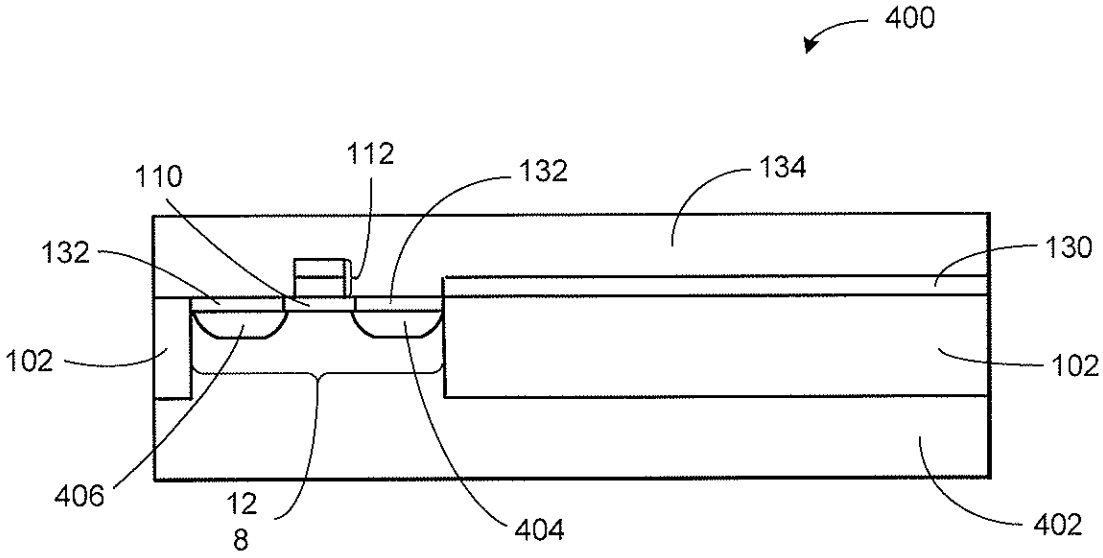
400
110
112
132
134
132
130
102
102
406
12
8
404
402

FIG. 6

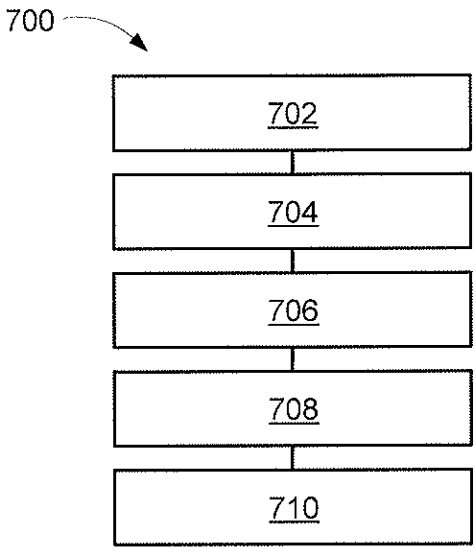
700
702
704
706
708
710

FIG. 7