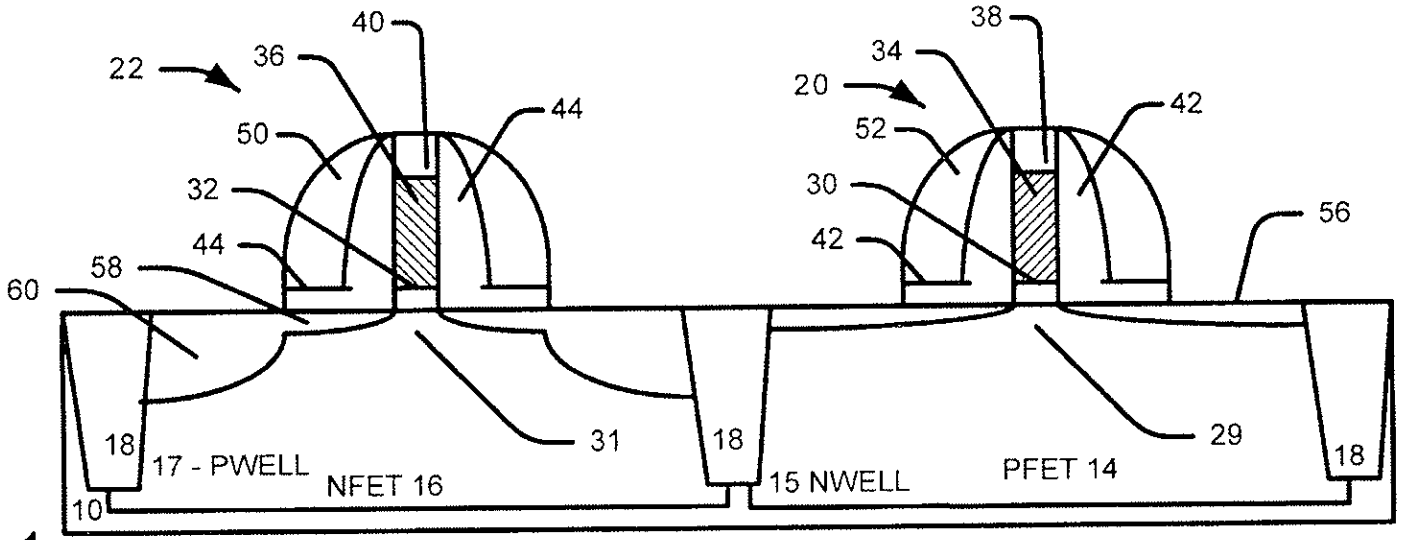
22
36
40
44
50
32
44
58
60
38
34
20
42
52
30
42
56
18
17 - PWELL
NFET 16
31
18
15 NWELL
PFET 14
29
18
10

FIG. 1

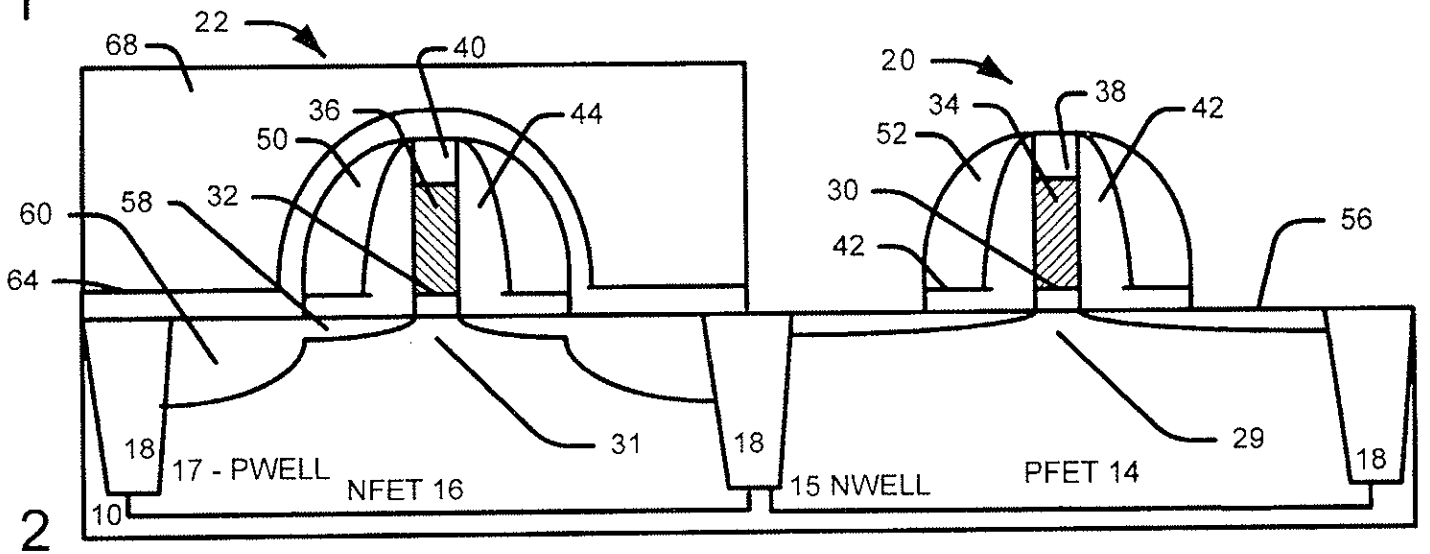
68
22
40
36
44
50
58
32
60
64
20
38
34
42
52
30
42
56
18
17 - PWELL
NFET 16
31
18
15 NWELL
PFET 14
29
18
10

FIG. 2

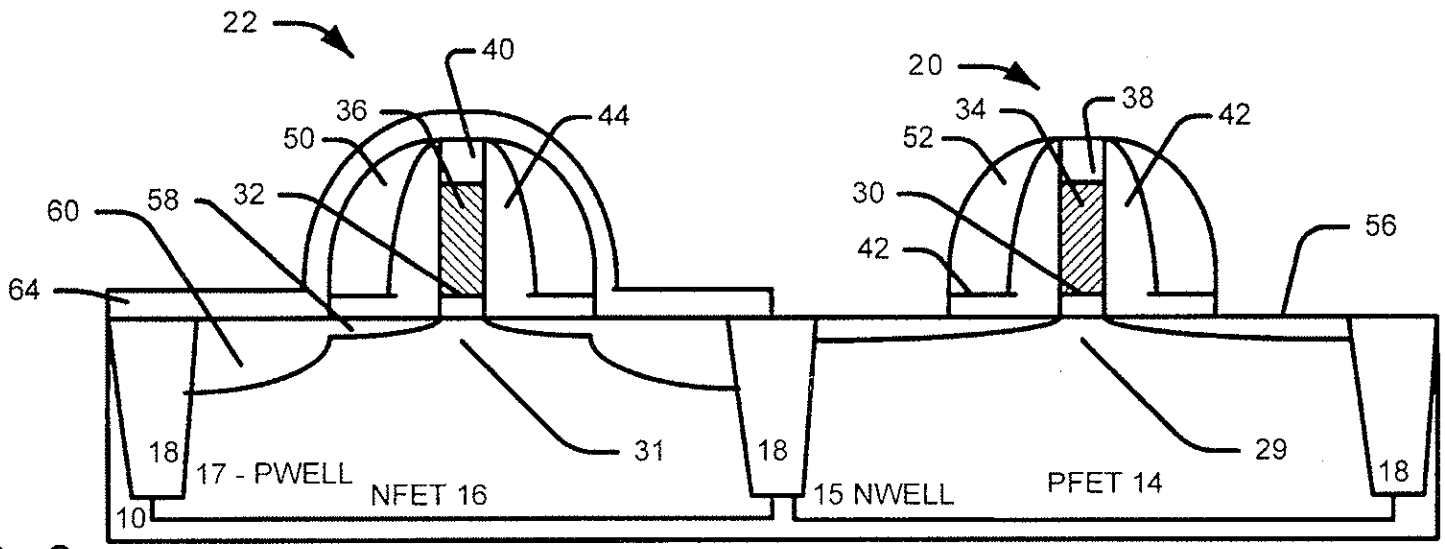
22
40
36
44
50
60
58
32
64
20
34
38
42
52
30
42
56
18
17 - PWELL
NFET 16
31
18
15 NWELL
PFET 14
29
18
10

FIG. 3

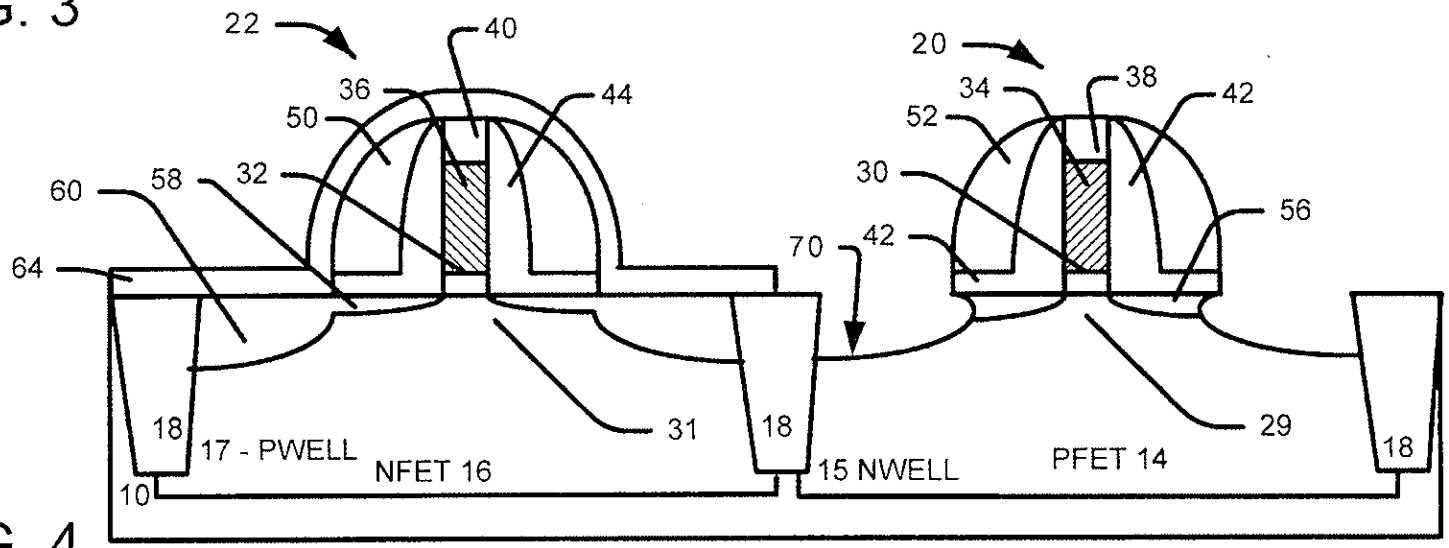
22
40
36
44
50
60
58
32
64
20
34
38
42
52
30
70
42
56
18
17 - PWELL
NFET 16
31
18
15 NWELL
PFET 14
29
18
10

FIG. 4

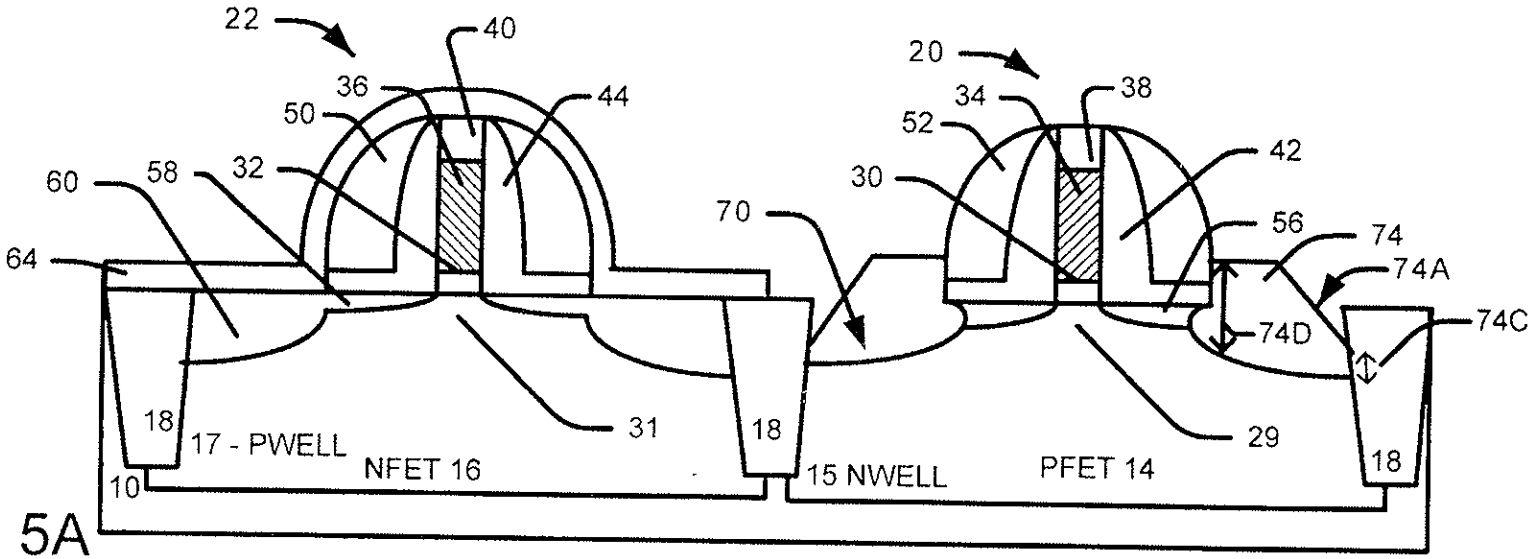
22
40
36
44
50
32
60
58
64
20
34
38
52
42
30
70
56
74
74A
74D
74C
18
17 - PWELL
NFET 16
31
18
15 NWELL
PFET 14
29
18
10

FIG. 5A

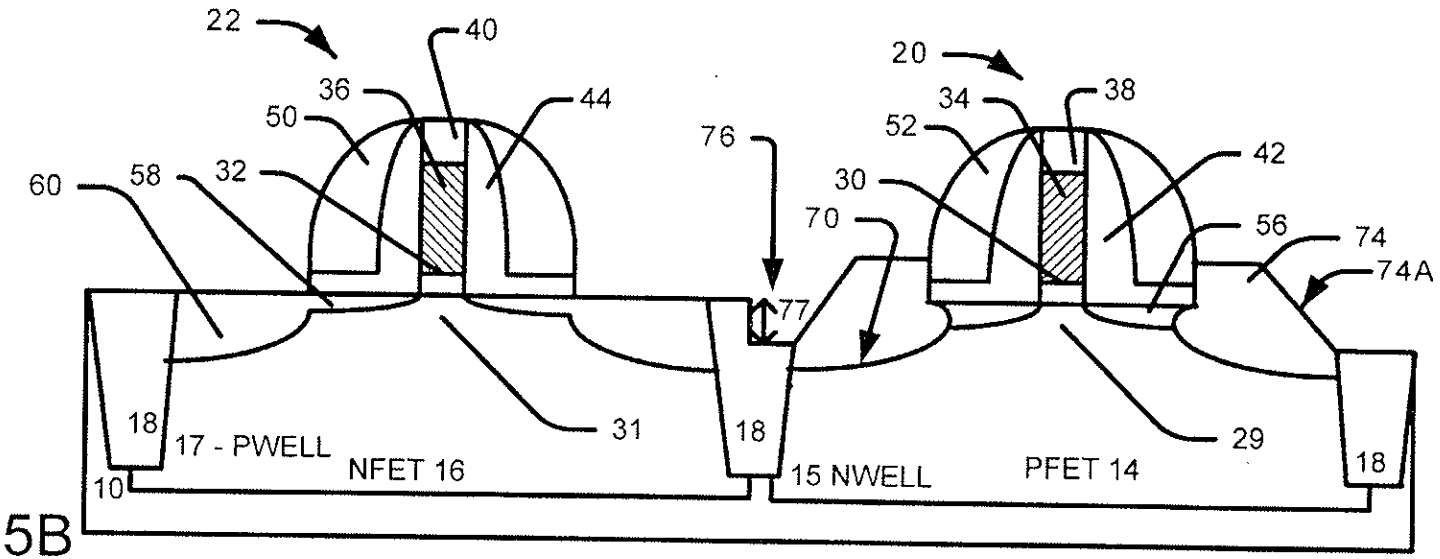
22
40
36
44
50
32
60
58
76
20
34
38
52
42
30
70
56
74
74A
77
18
17 - PWELL
NFET 16
31
18
15 NWELL
PFET 14
29
18
10

FIG. 5B

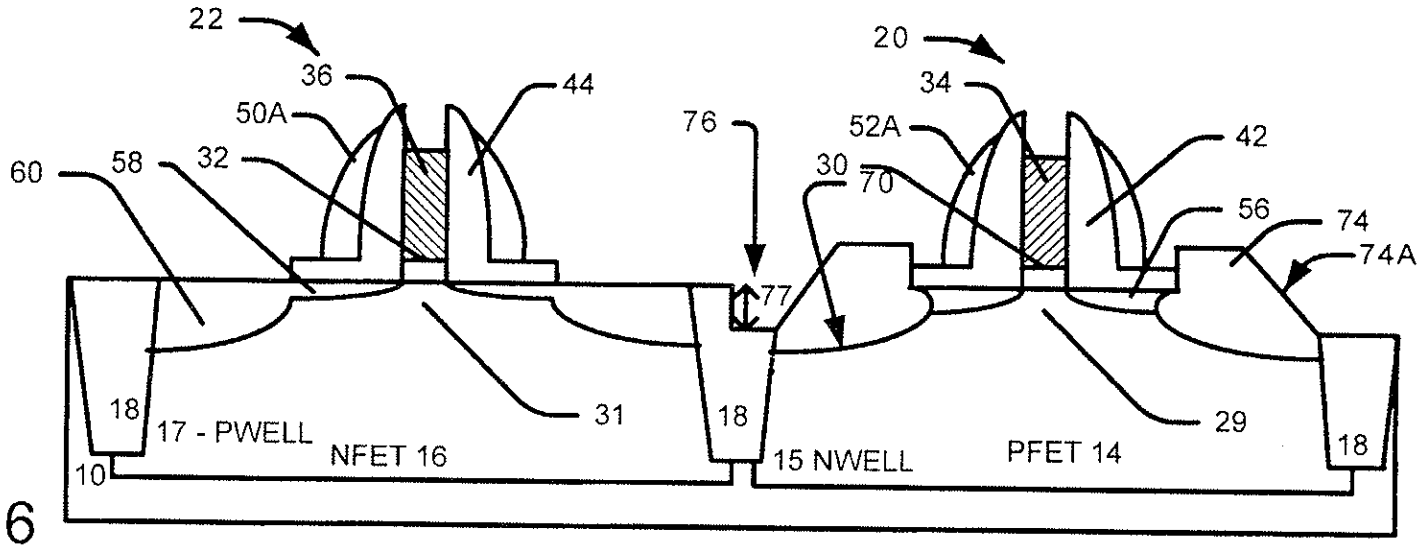
22
36
44
50A
60
58
32
76
20
34
52A
42
30
70
56
74
74A
77
18
17 - PWELL
NFET 16
31
18
15 NWELL
PFET 14
29
18
10

FIG. 6

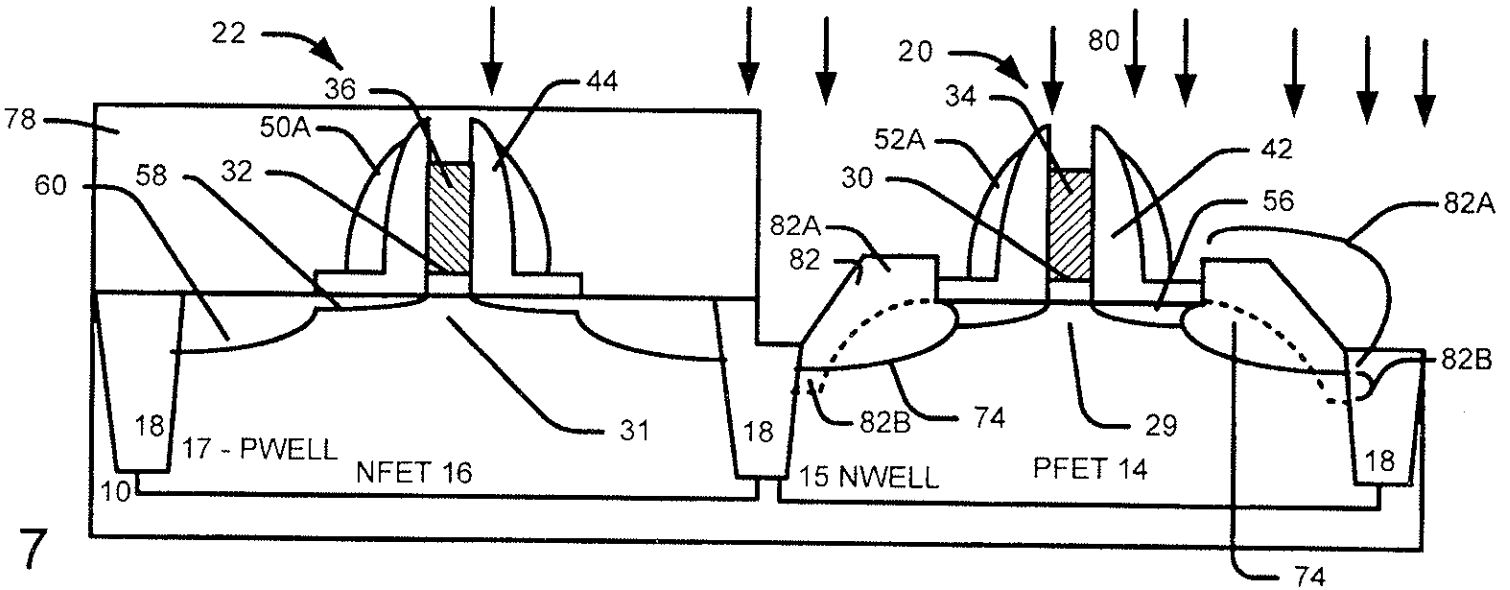
22
36
44
78
50A
60
58
32
20
80
34
52A
42
30
56
82A
82
82A
82B
74
29
82B
18
17 - PWELL
NFET 16
31
18
15 NWELL
PFET 14
18
10
74

FIG. 7

FIG. 8

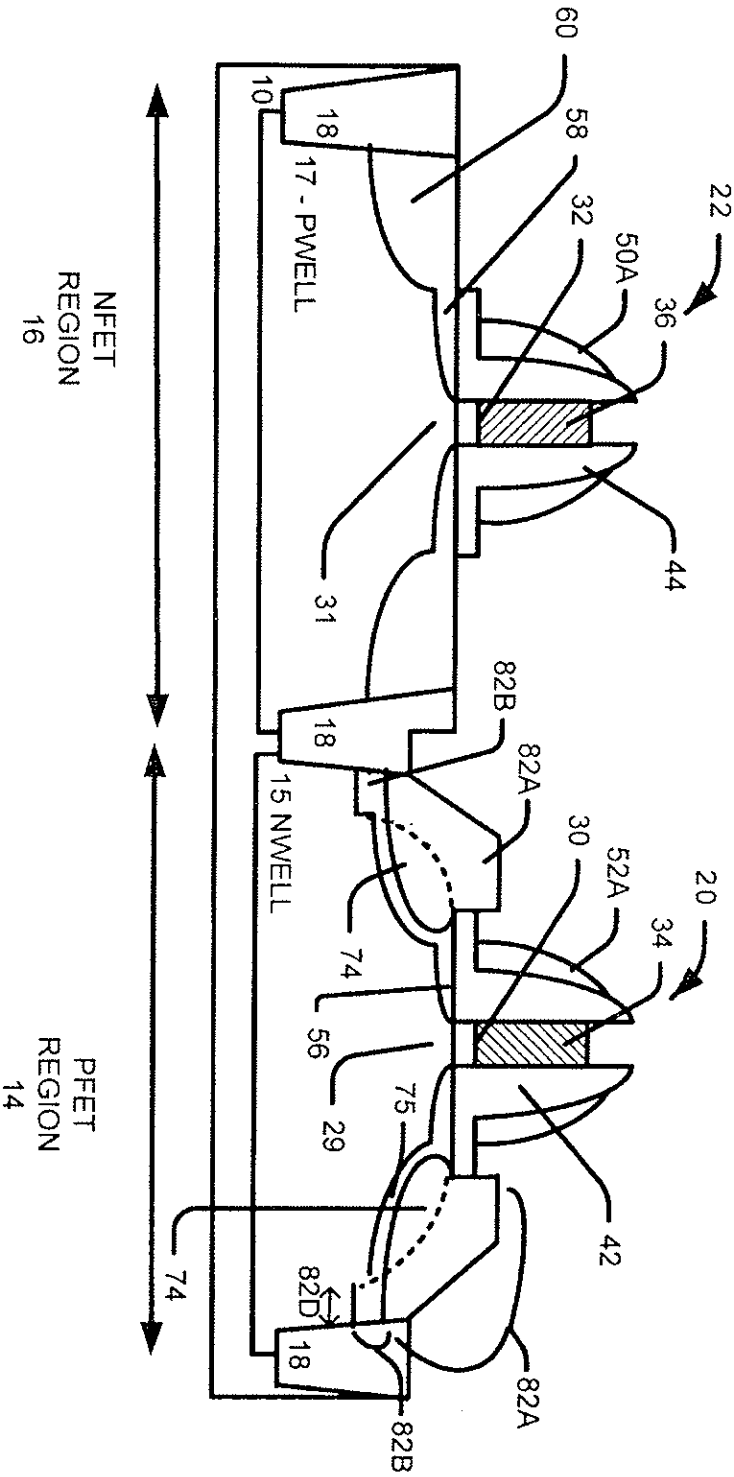
60
58
32
50A
36
22
10
18
17 - PWELL
NFET
REGION
16
31
44
82B
82A
18
15 NWELL
30
52A
34
20
74
56
29
75
42
74
82D
18
82A
82B
PFET
REGION
14

FIG. 9

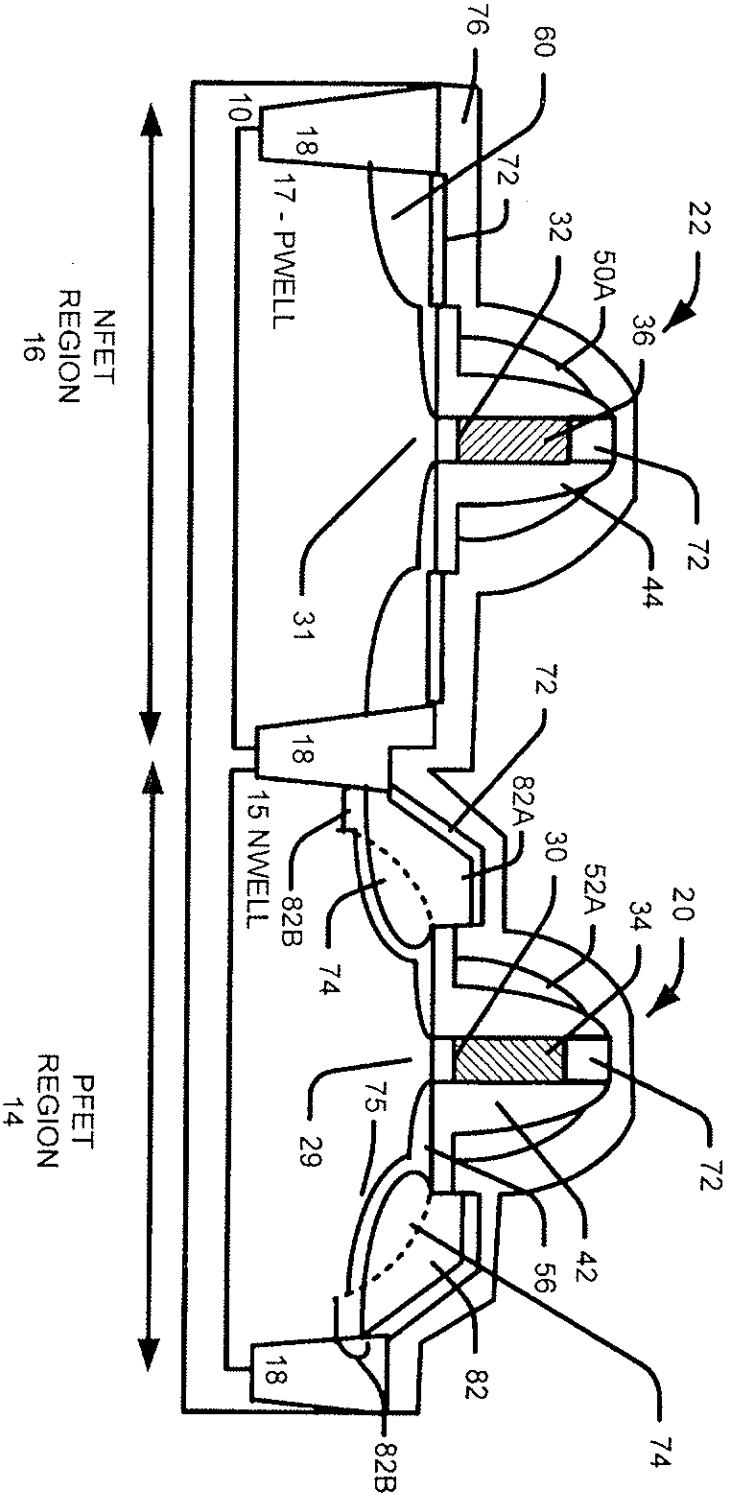
NFET REGION 16
PFET REGION 14
10
17 - PWELL
15 NWELL
18
20
22
29
30
31
32
34
36
42
44
50A
52A
56
60
72
74
75
76
82
82A
82B