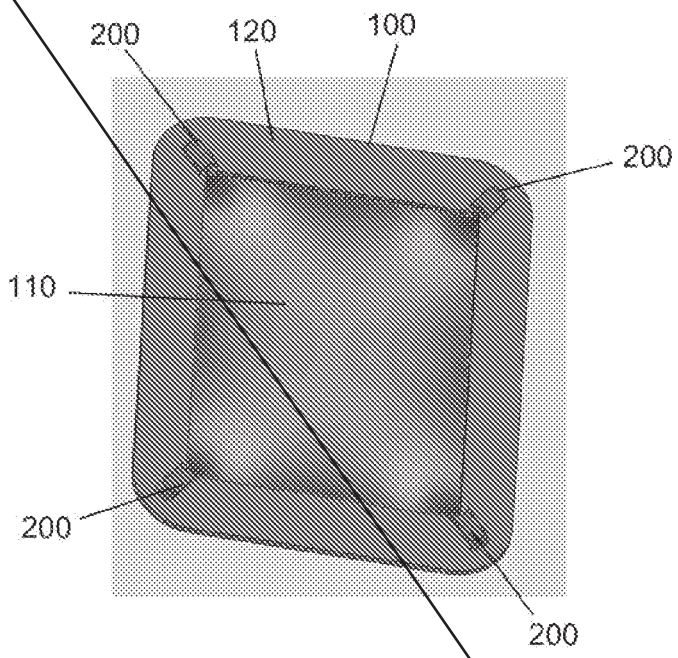

FIG. 1

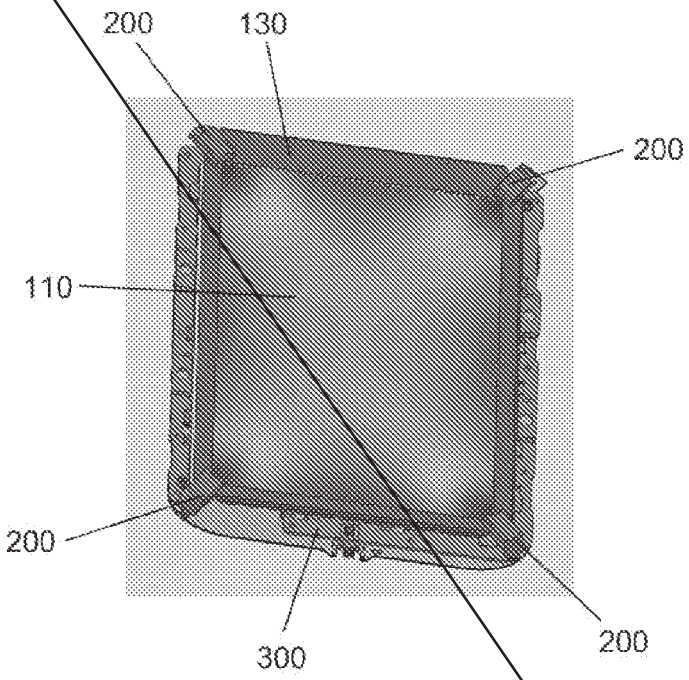

FIG. 2

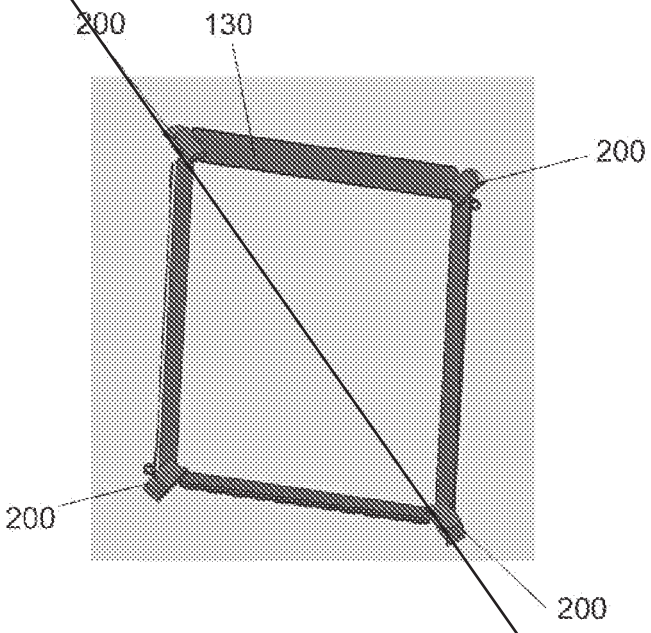

FIG. 4

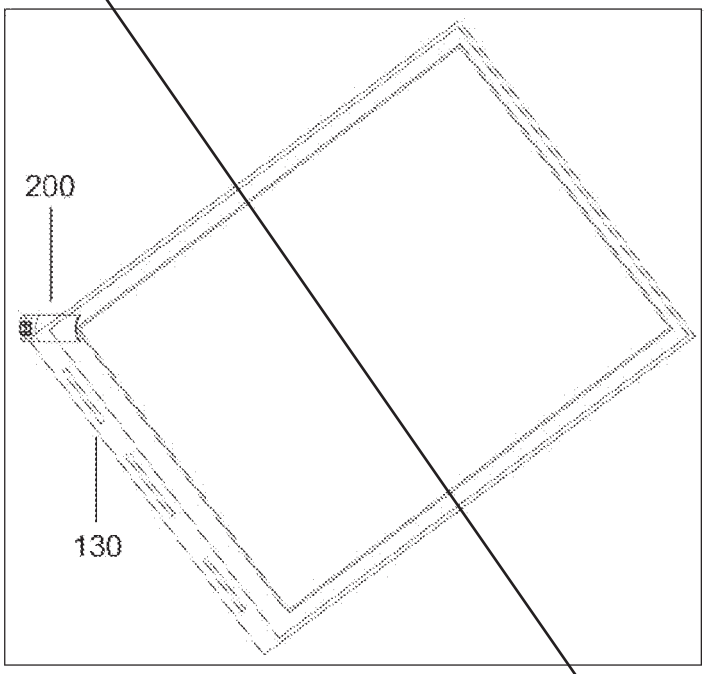

FIG. 5

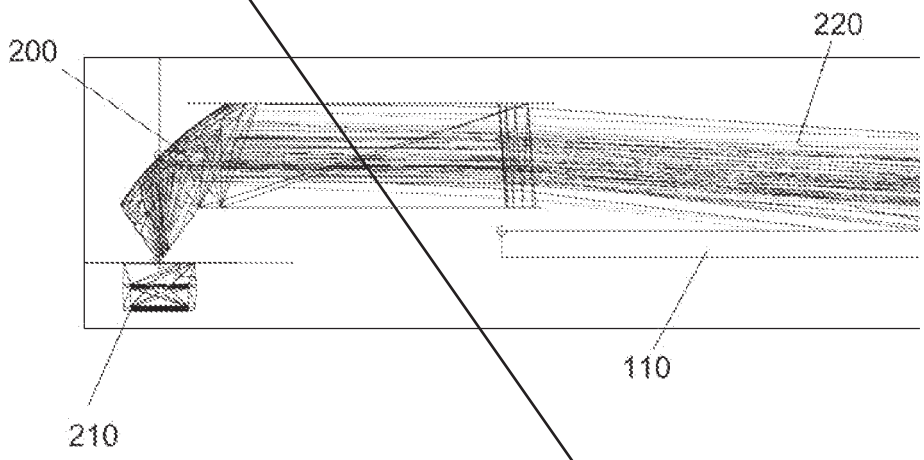

FIG. 7

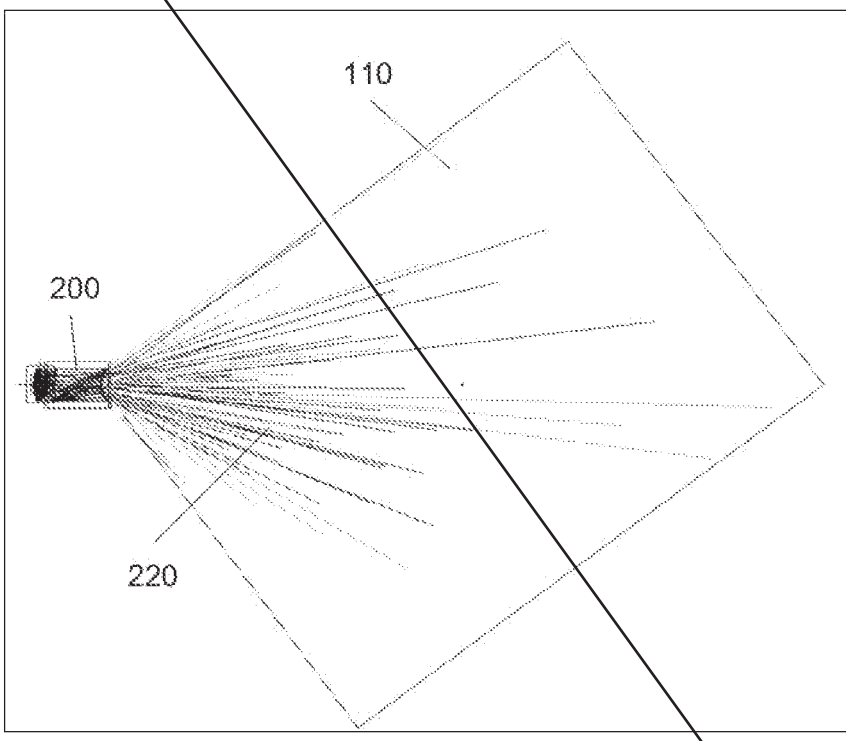

FIG. 9

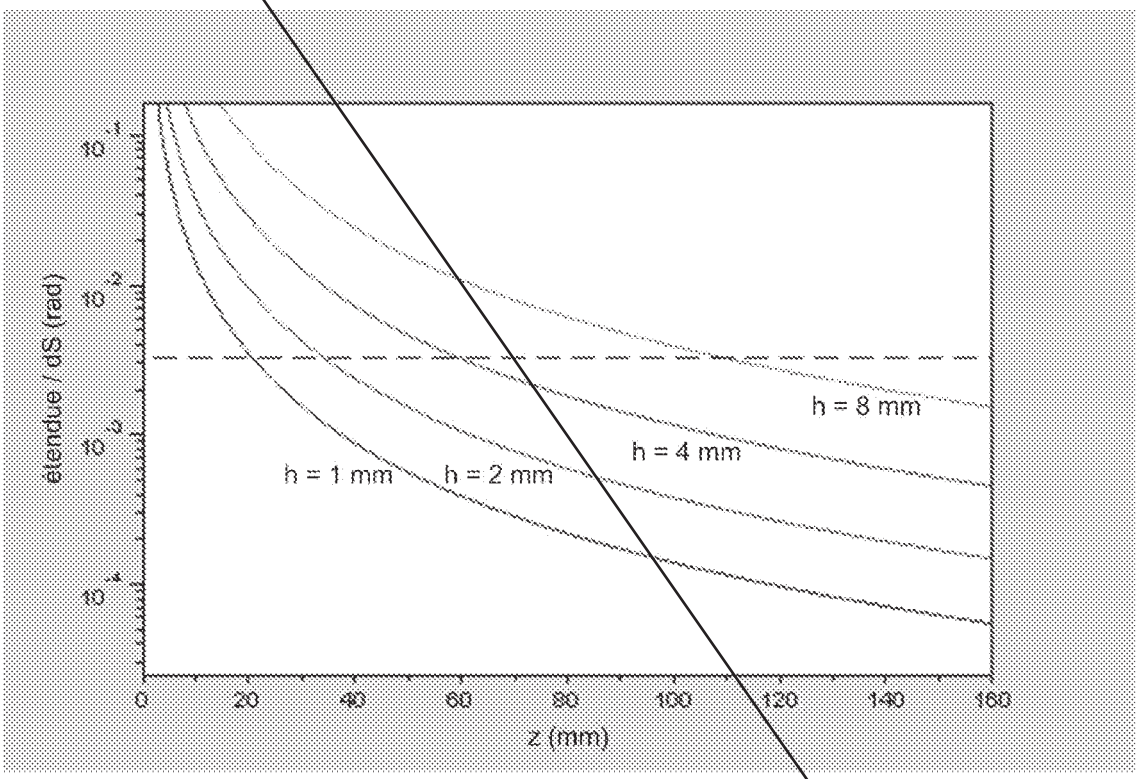
étendue / dS (rad)
z (mm)
h = 1 mm
h = 2 mm
h = 4 mm
h = 8 mm
0
20
40
60
80
100
120
140
160

FIG. 13

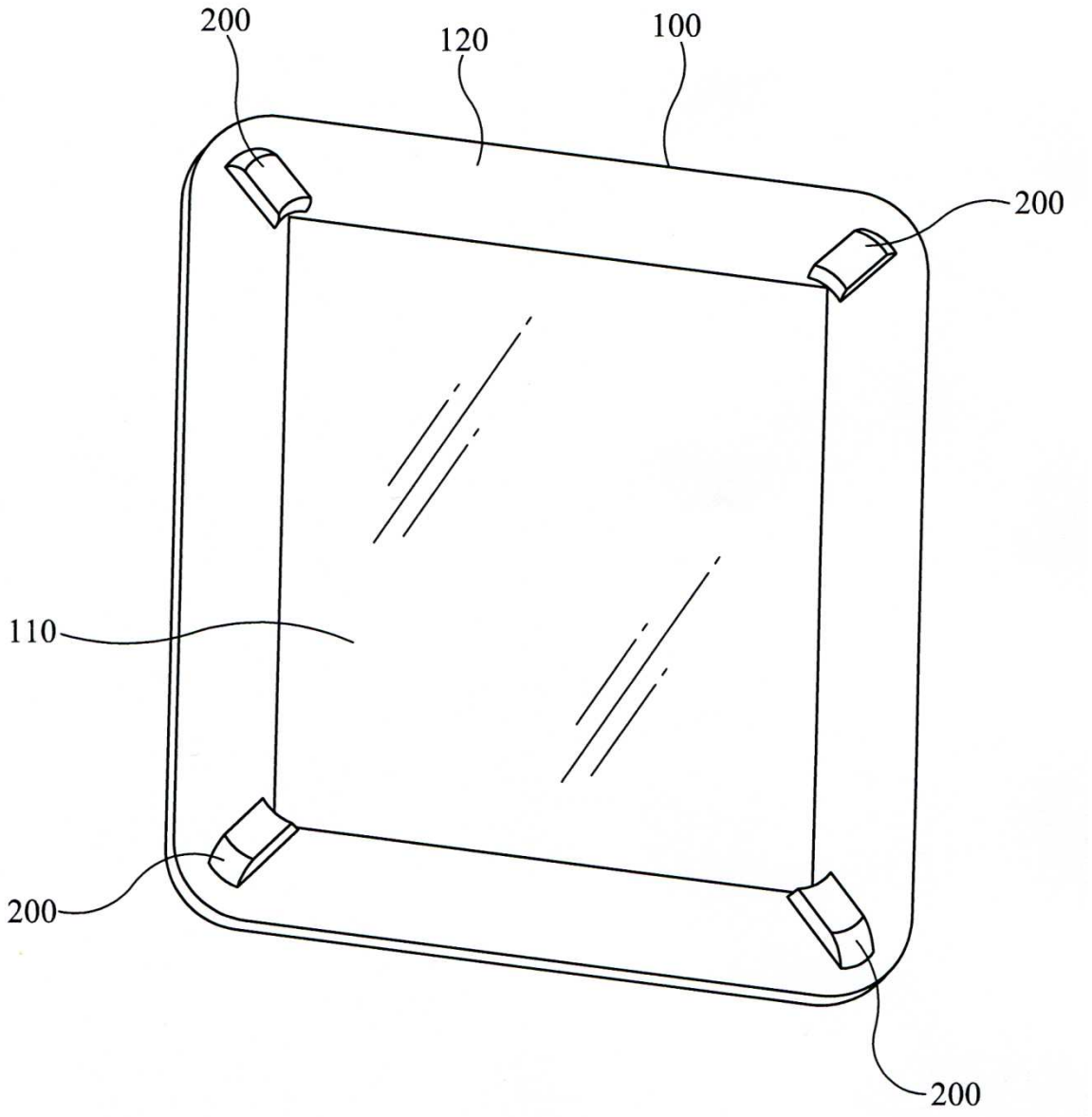

FIG. 1

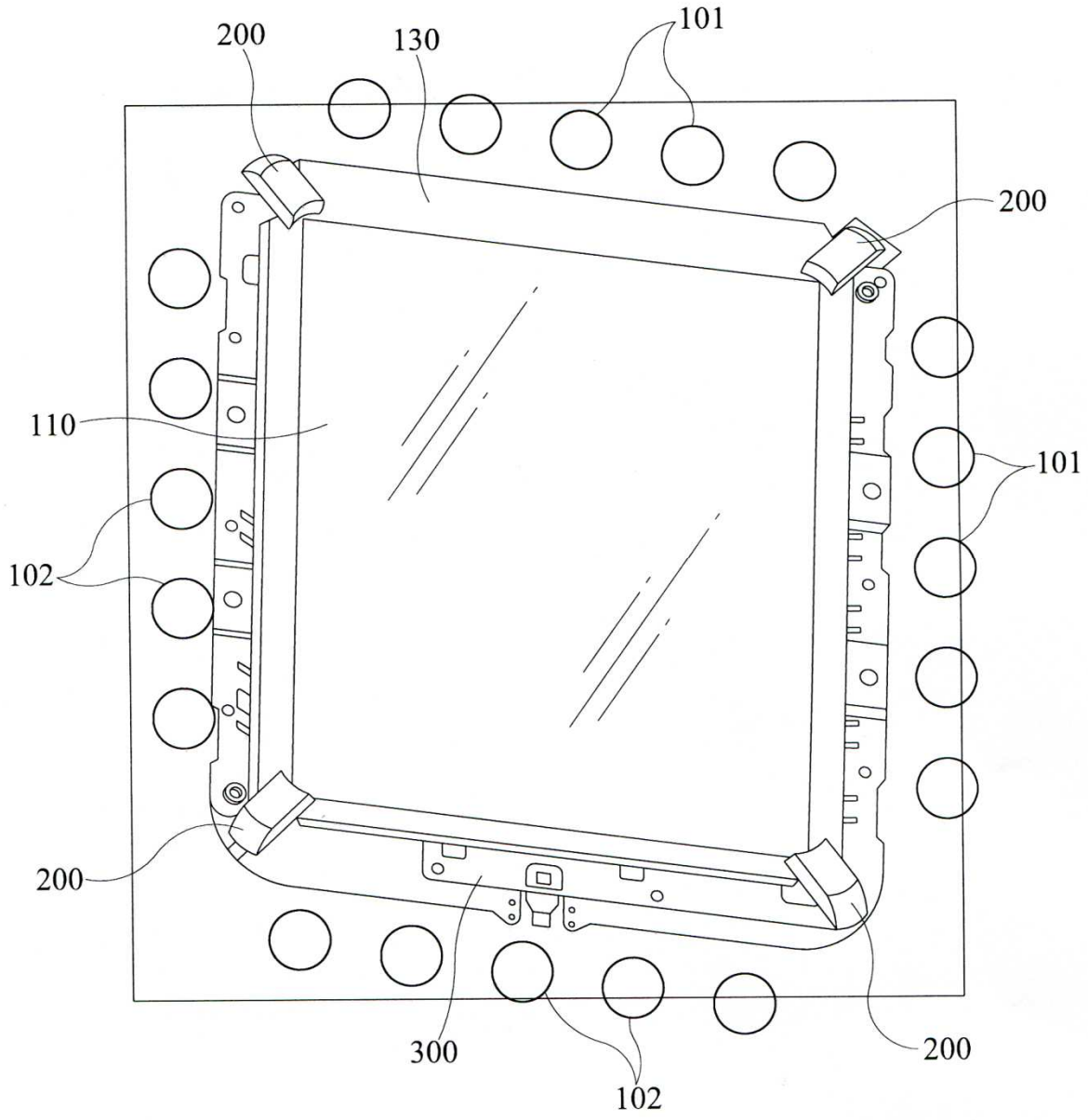

FIG. 2

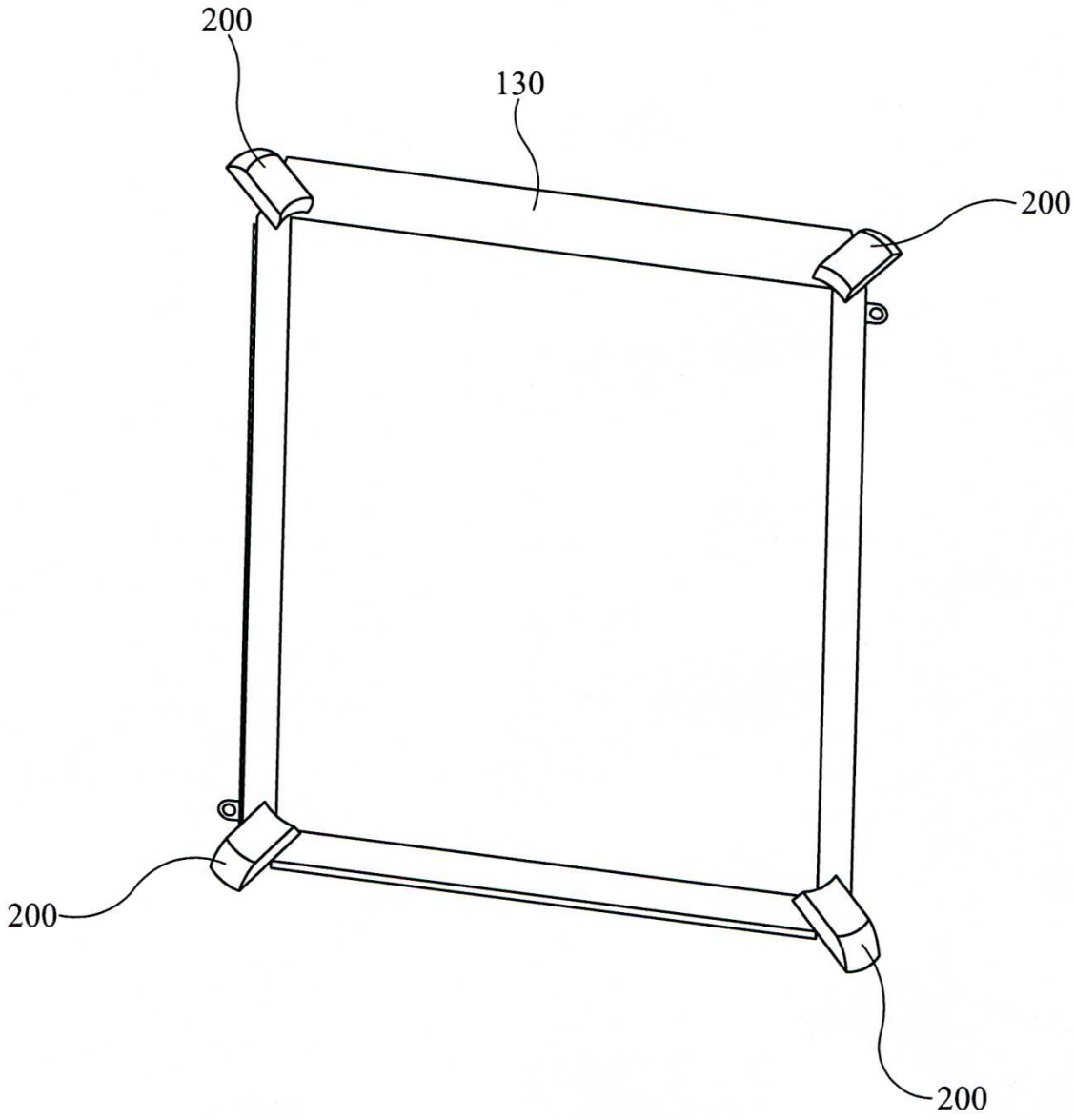

FIG. 4

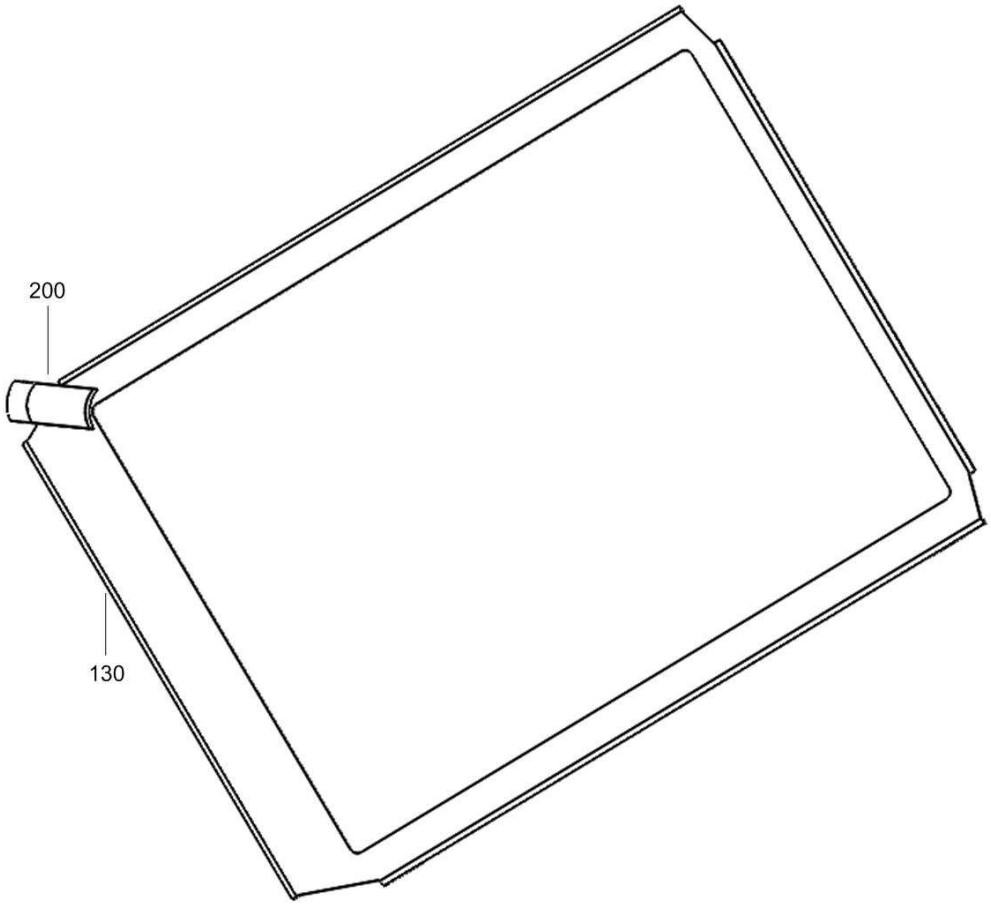

FIG. 5

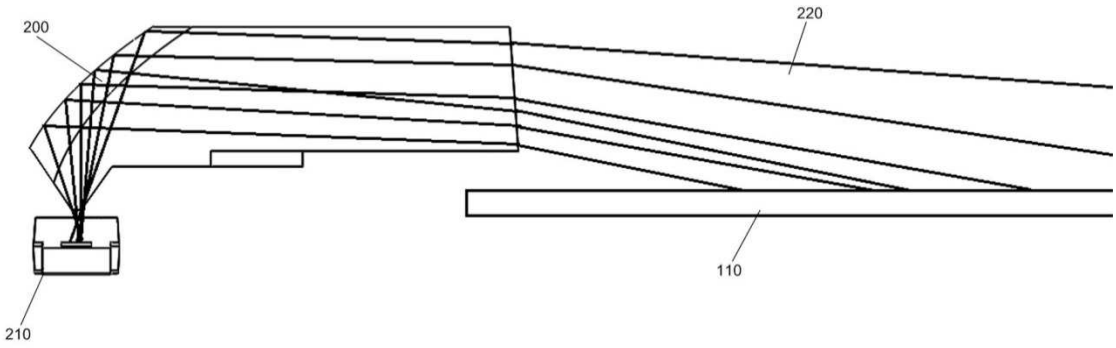

FIG. 7

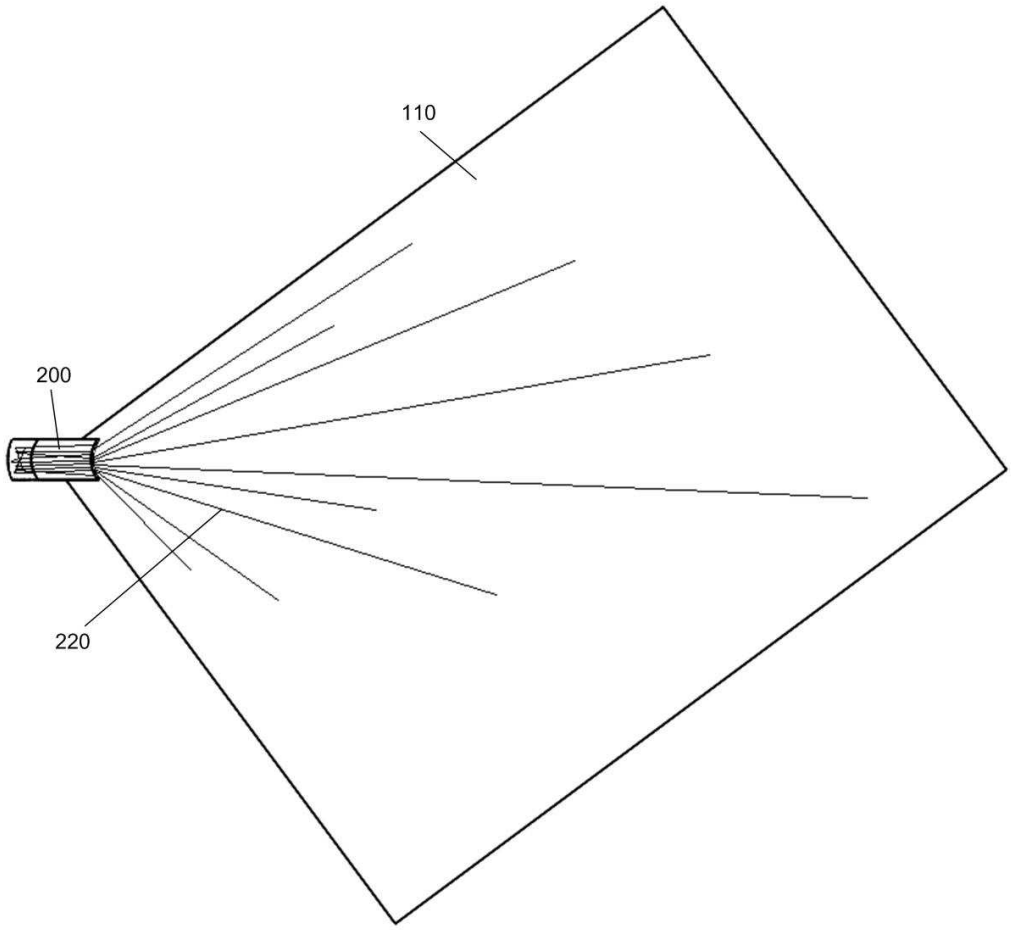

FIG. 9

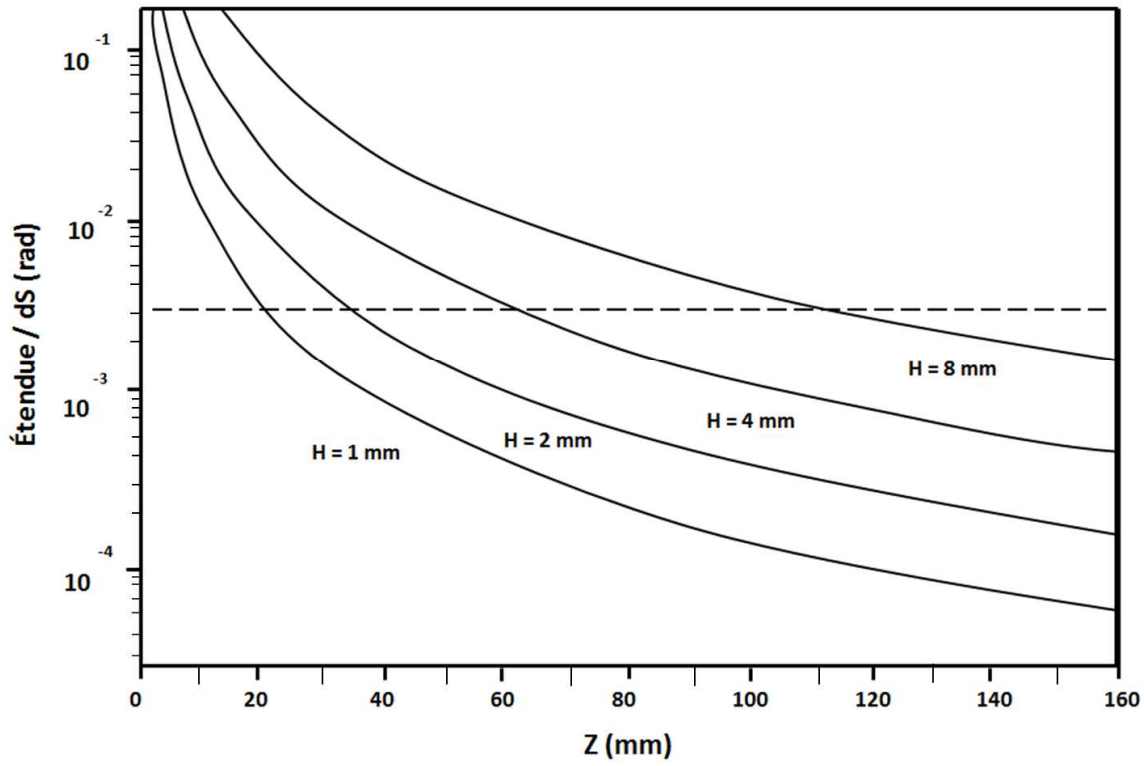
Étendue / dS (rad)
10 -1
10 -2
10 -3
10 -4
0
20
40
60
80
100
120
140
160
Z (mm)
H = 8 mm
H = 4 mm
H = 2 mm
H = 1 mm

FIG. 13