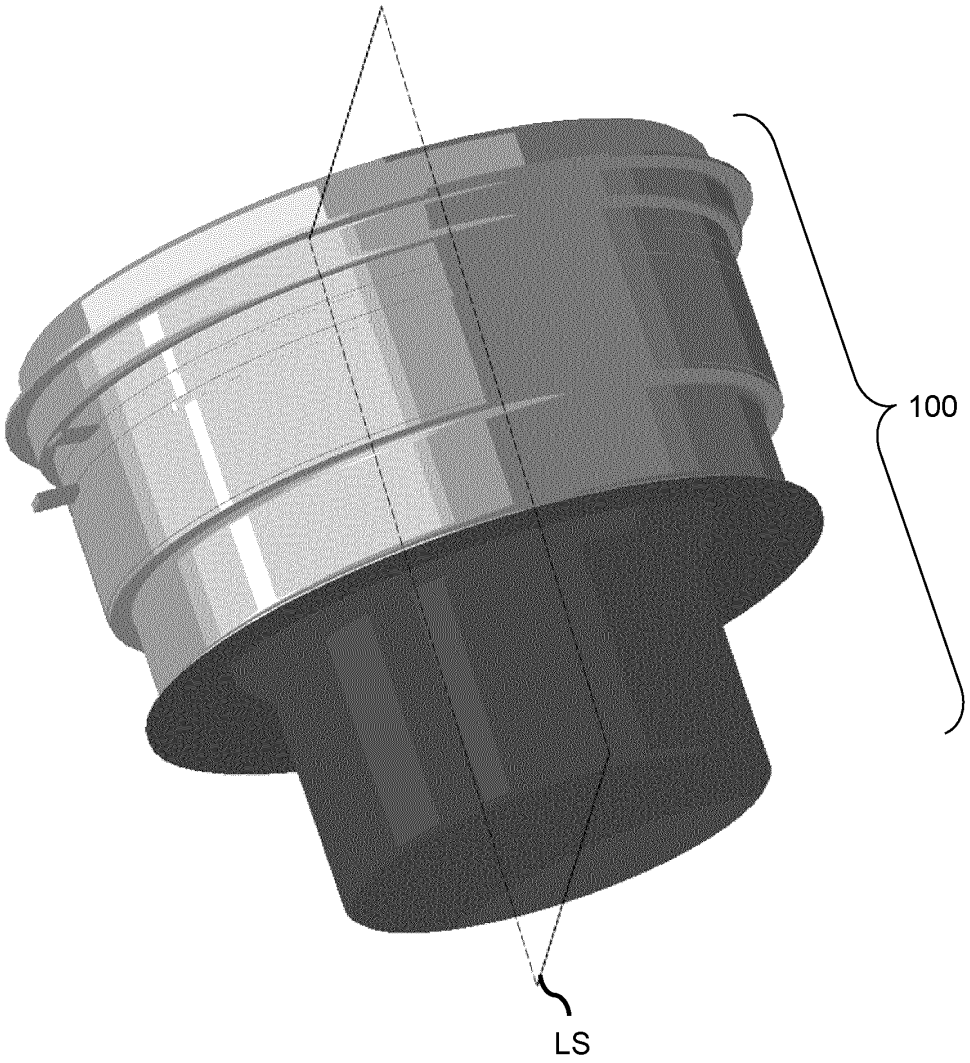

Fig. 1

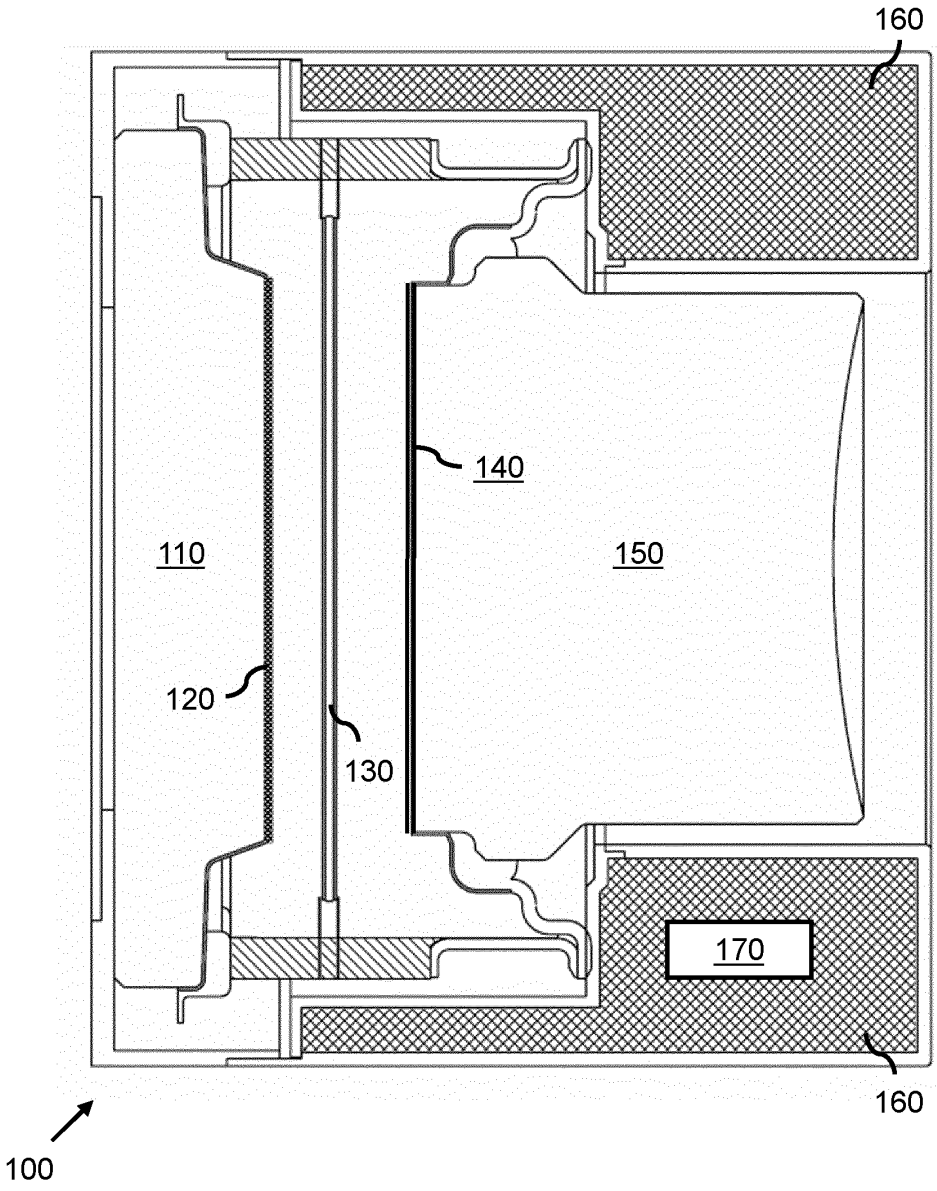

Fig. 2

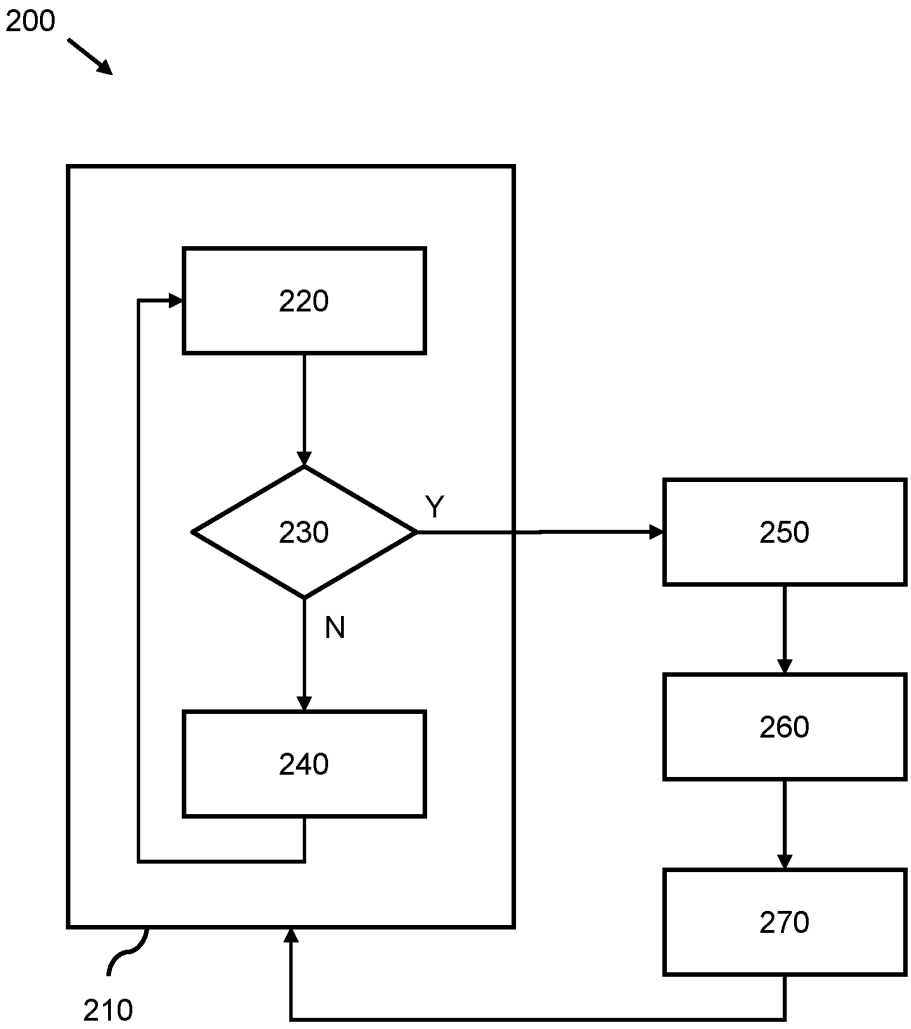

Fig. 3

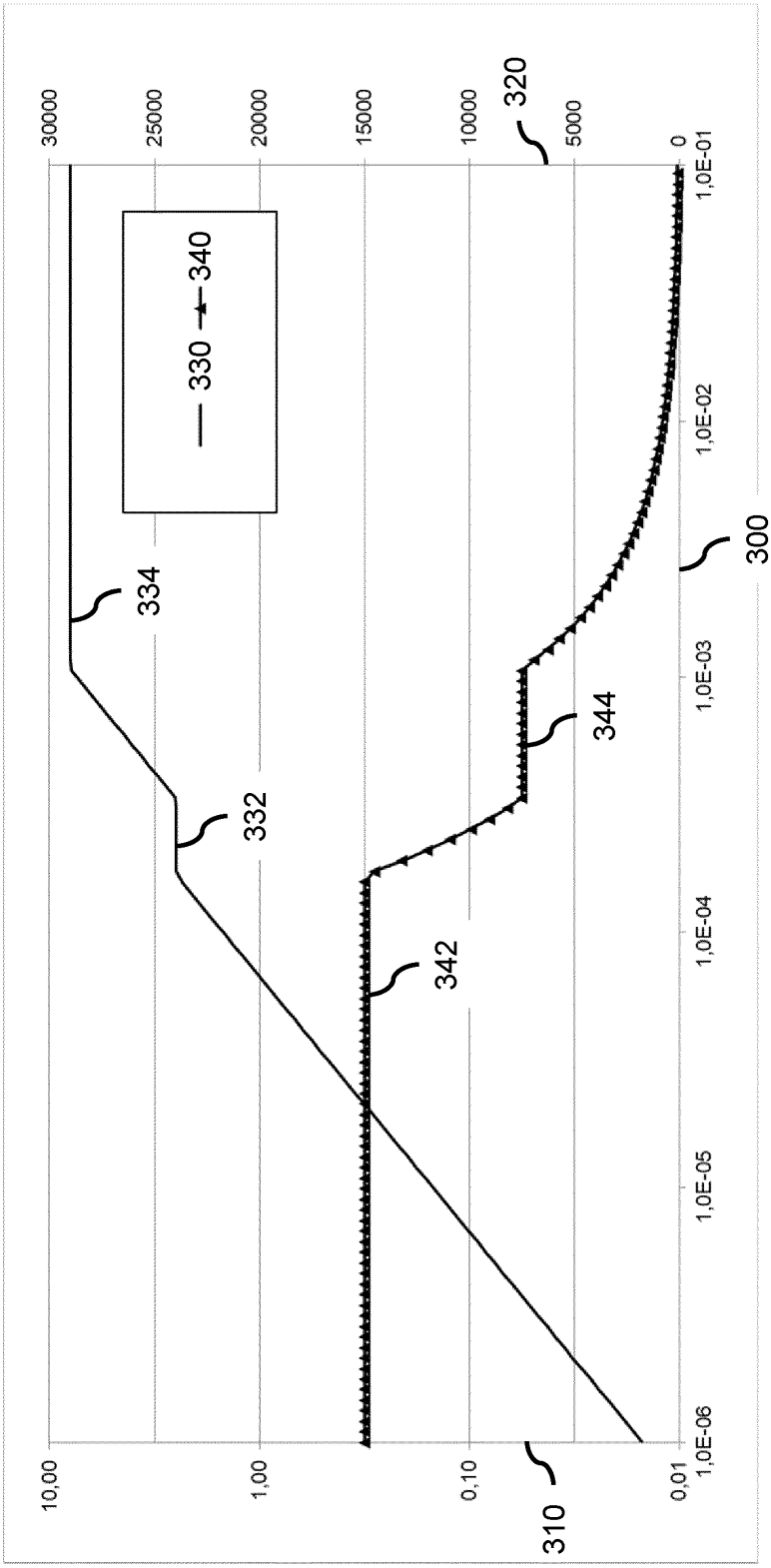
30000
25000
20000
15000
10000
5000
0
1,0E-01
1,0E-02
1,0E-03
1,0E-04
1,0E-05
1,0E-06
10,00
1,00
0,10
0,01
330
340
320
300
334
332
344
342
310

Fig. 4

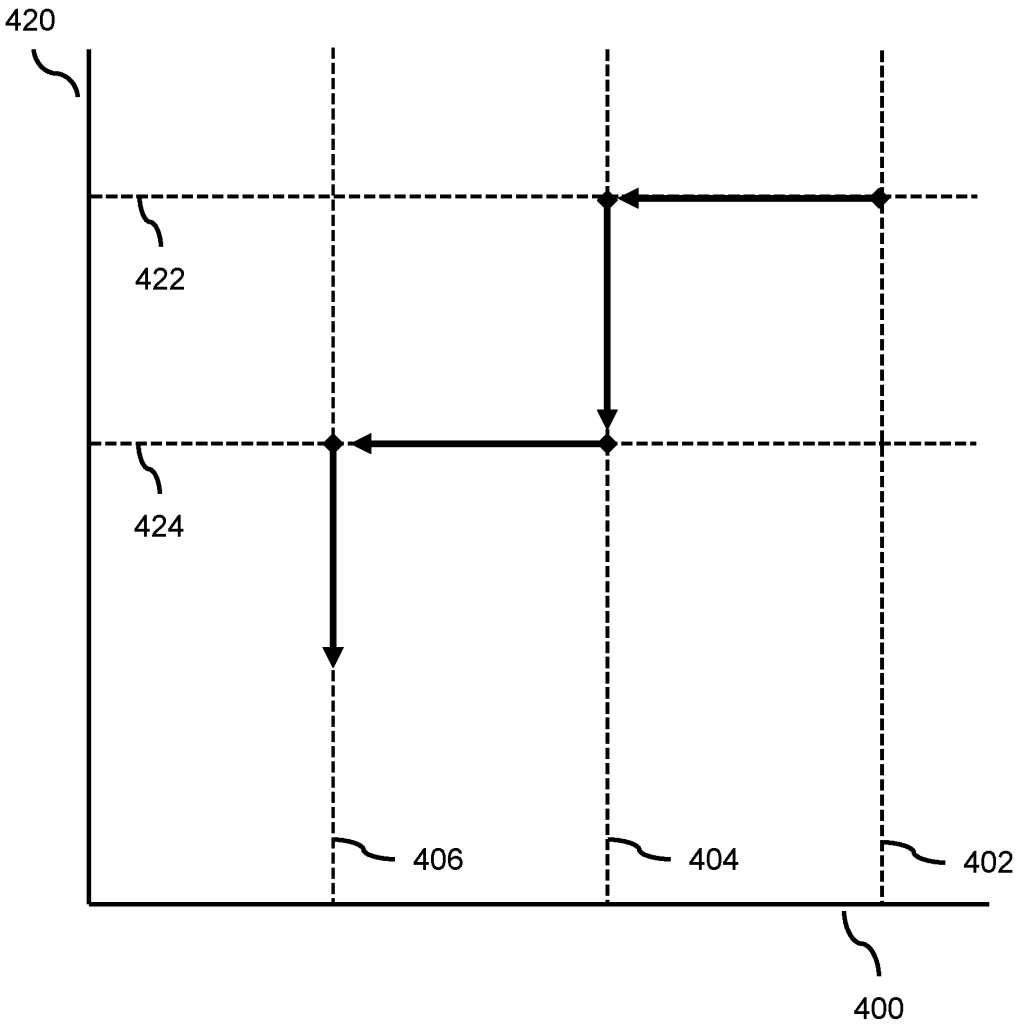

Fig. 5