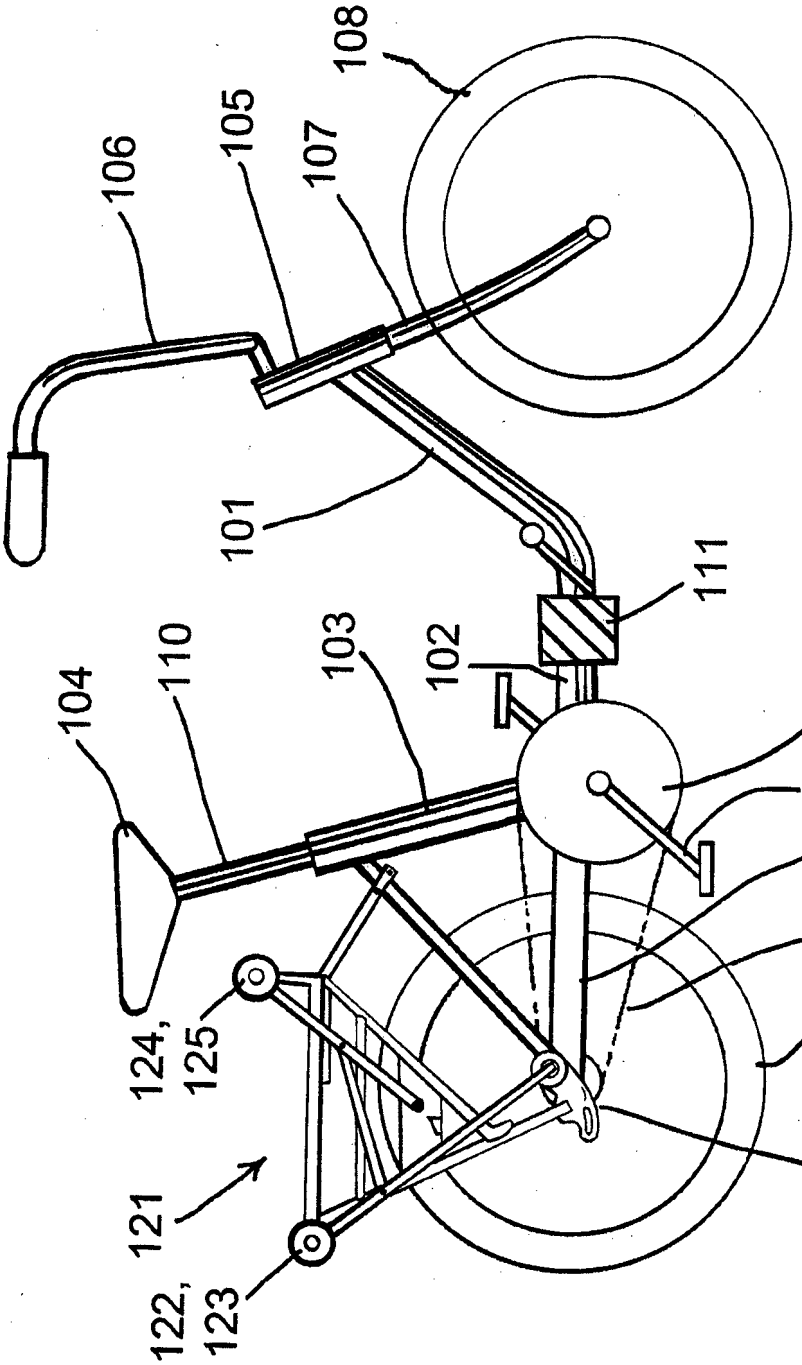
108
105
107
106
101
111
103
102
110
104
117
112
113
118
109
124,
125
121
122,
123
115

FIGURE 1

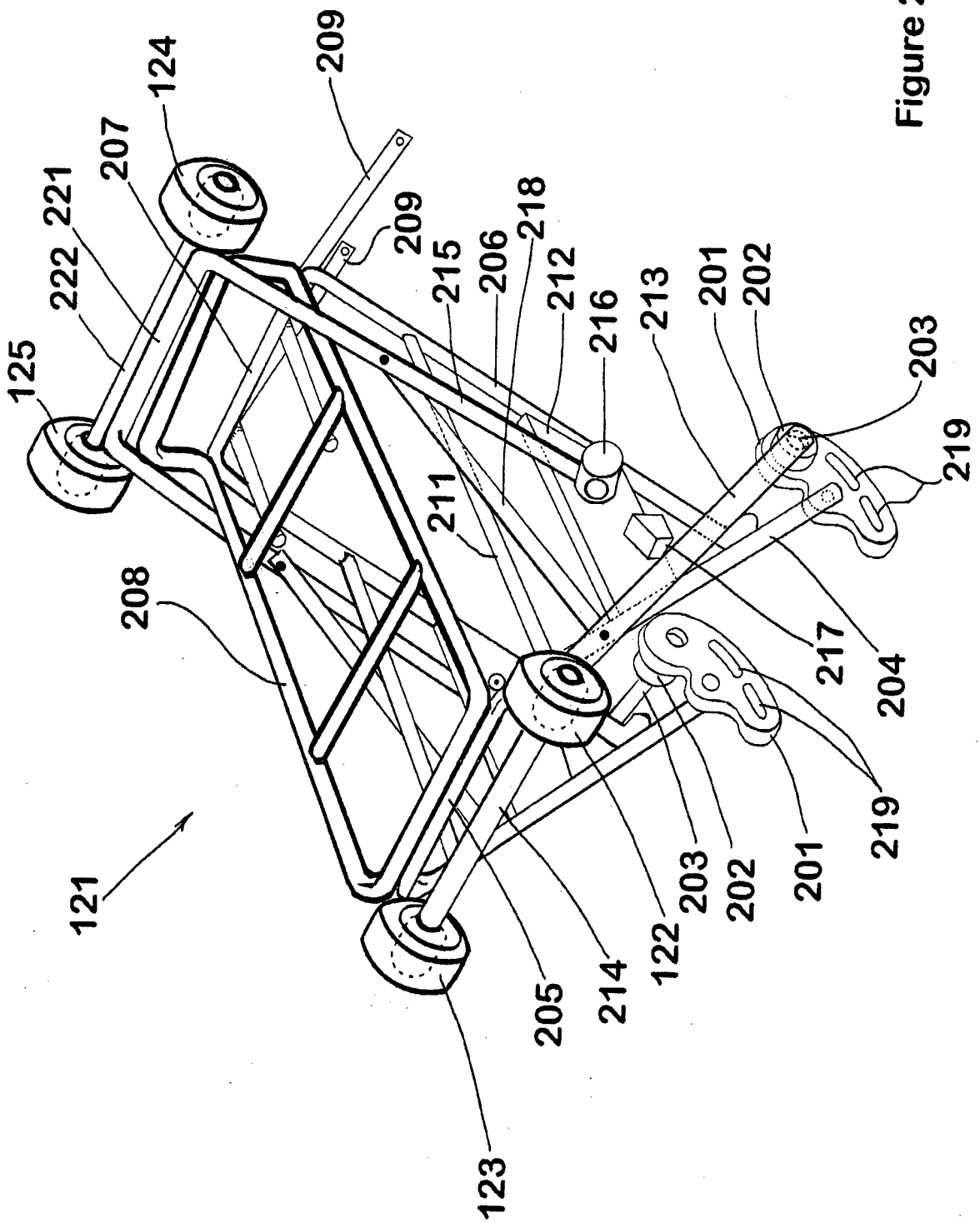
121
122
123
124
125
201
202
203
204
205
206
207
208
209
211
212
213
214
215
216
217
218
219
221
222

Figure 2

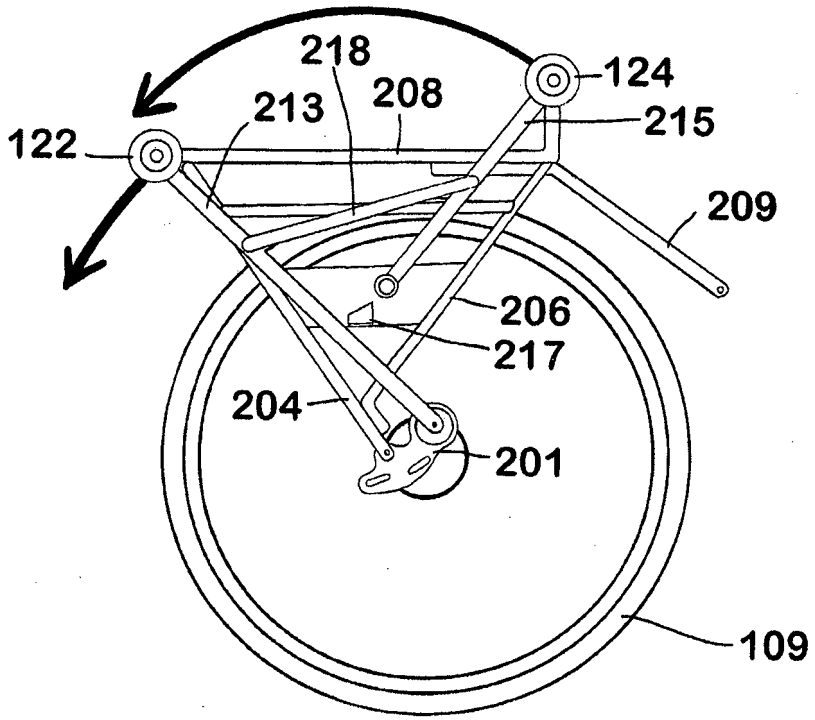

Figure 3

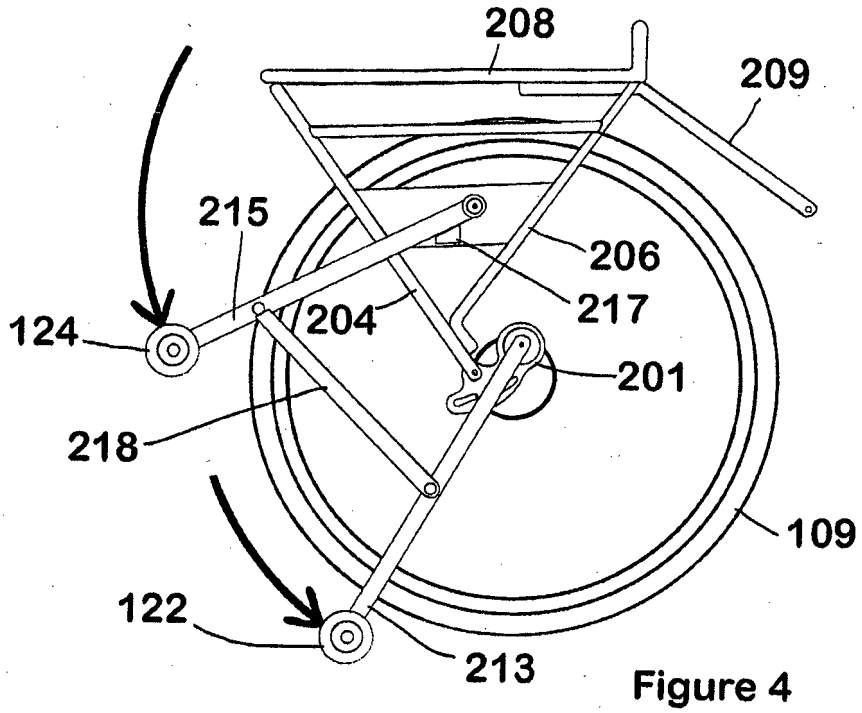

Figure 4