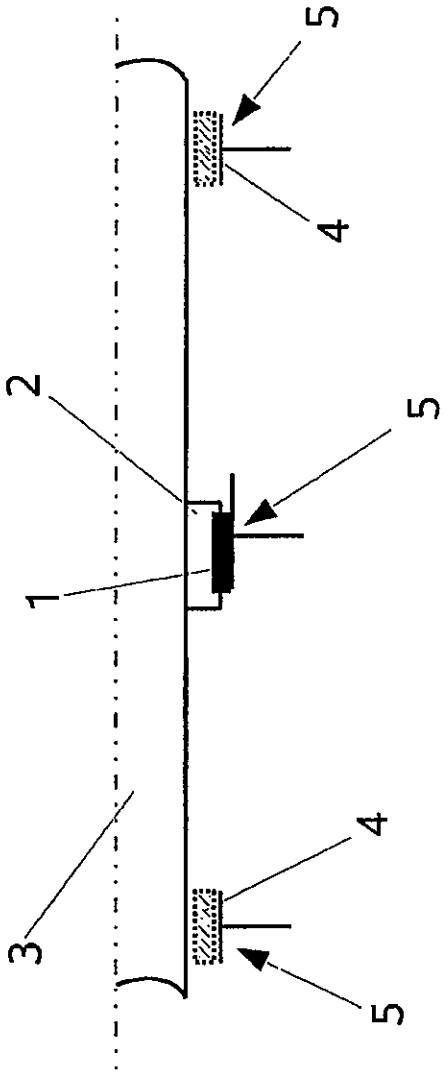

Fig. 1

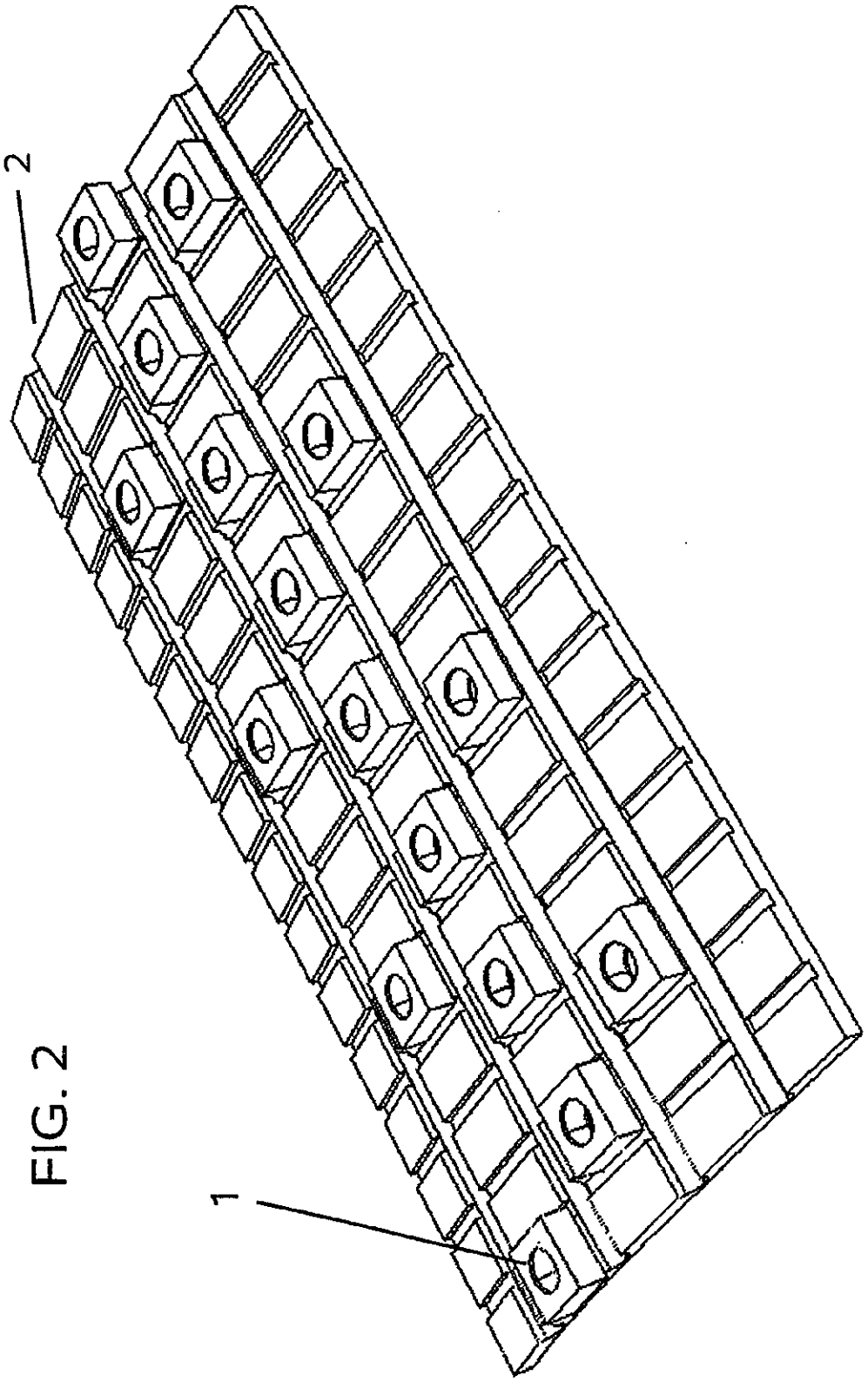

FIG. 2