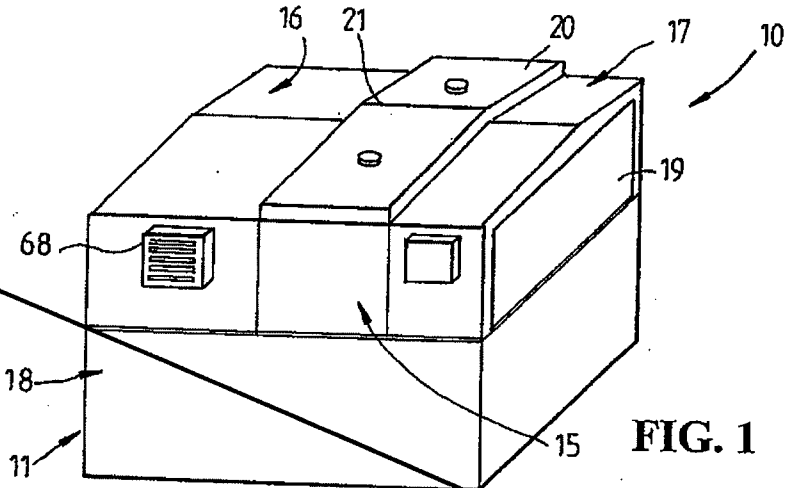

FIG. 1

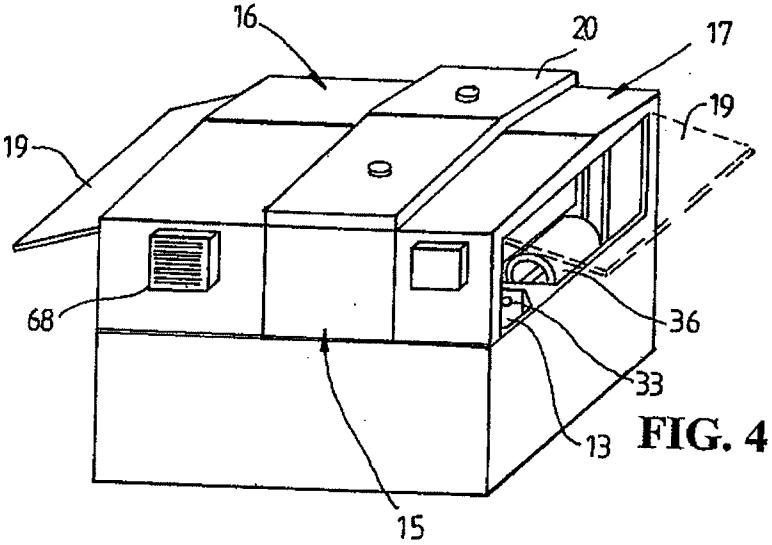

FIG. 4

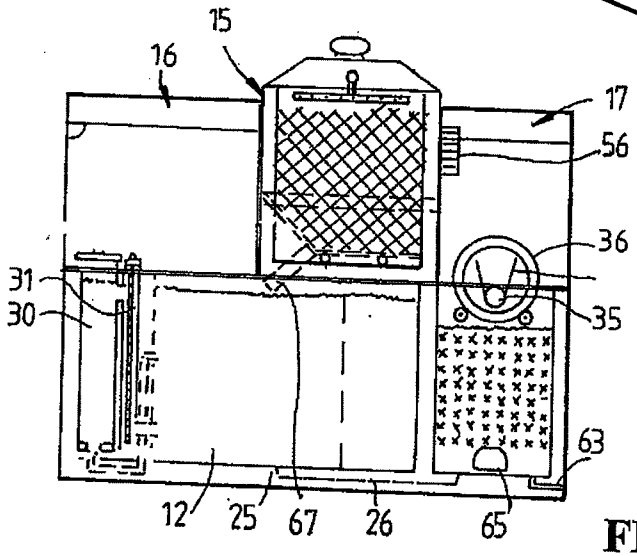

FIG. 2

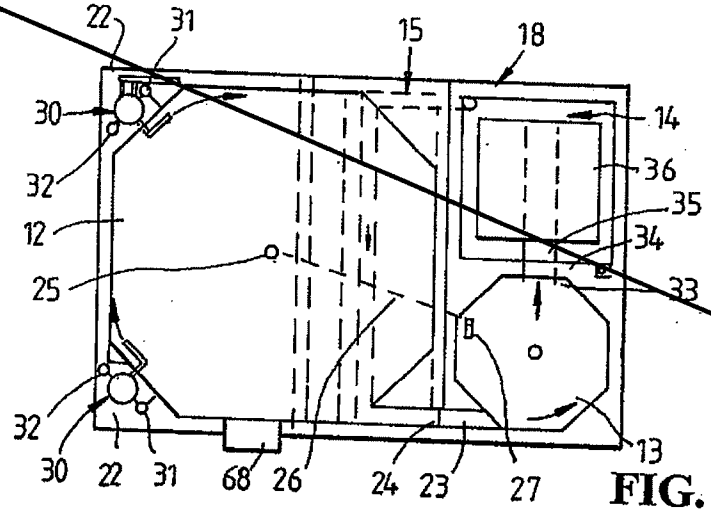

FIG. 3

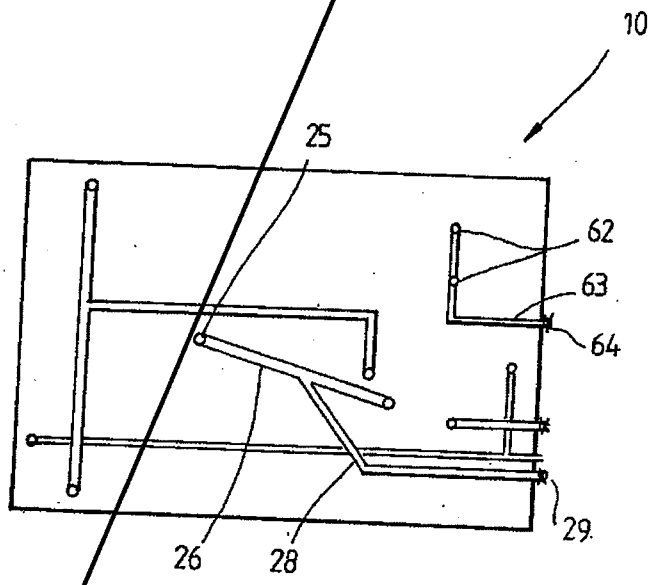

FIG. 5

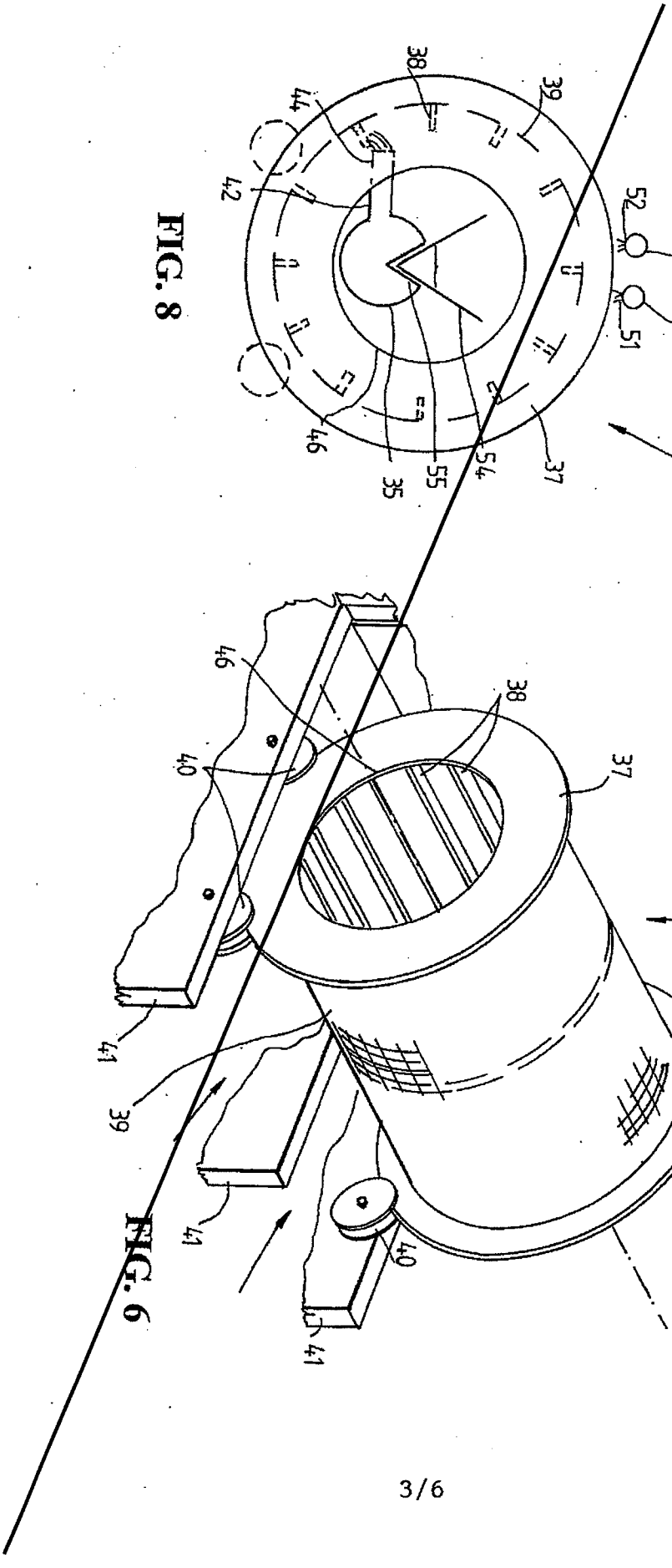

FIG. 8

FIG. 9

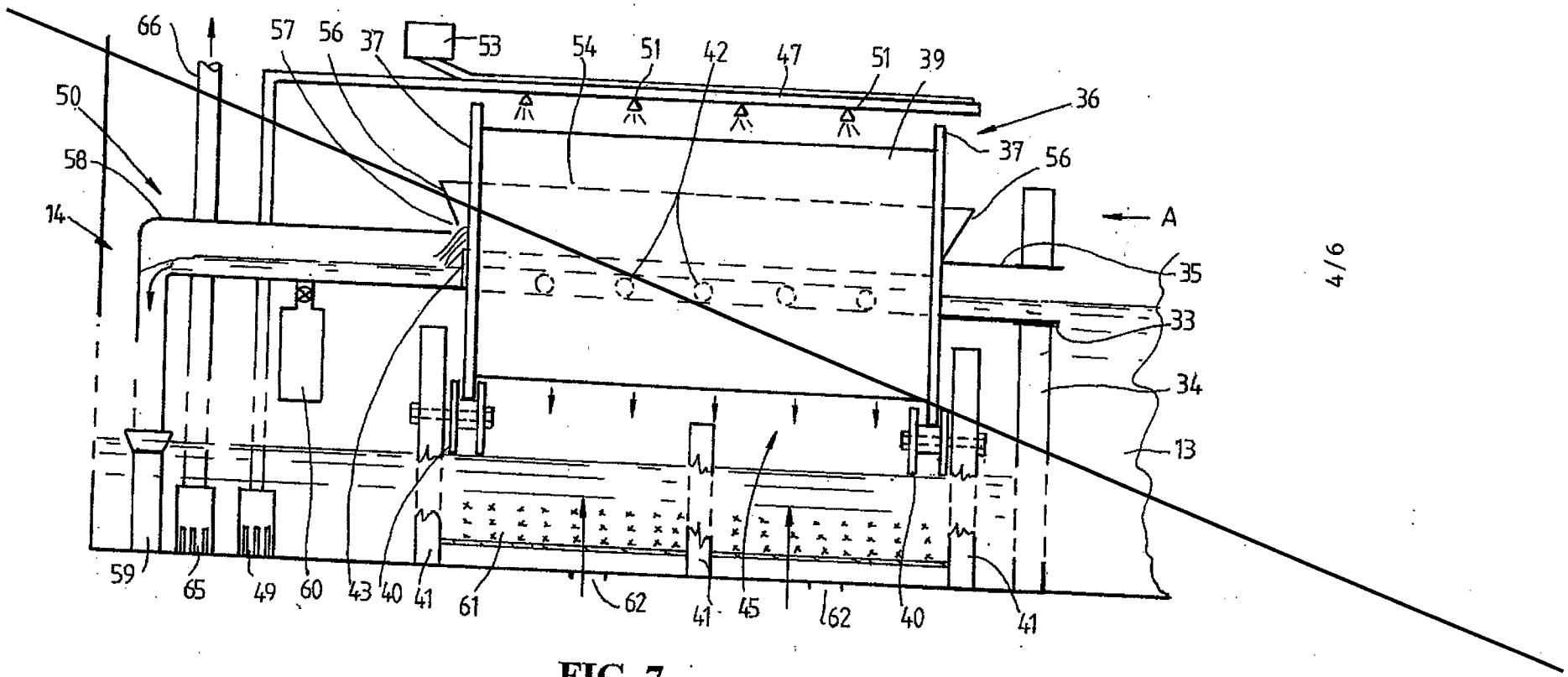
66
57
56
37
53
54
51
42
47
51
39
36
50
58
14
37
56
A
35
33
34
13
59
65
49
60
43
40
41
61
62
41
45
62
40
41

FIG. 7

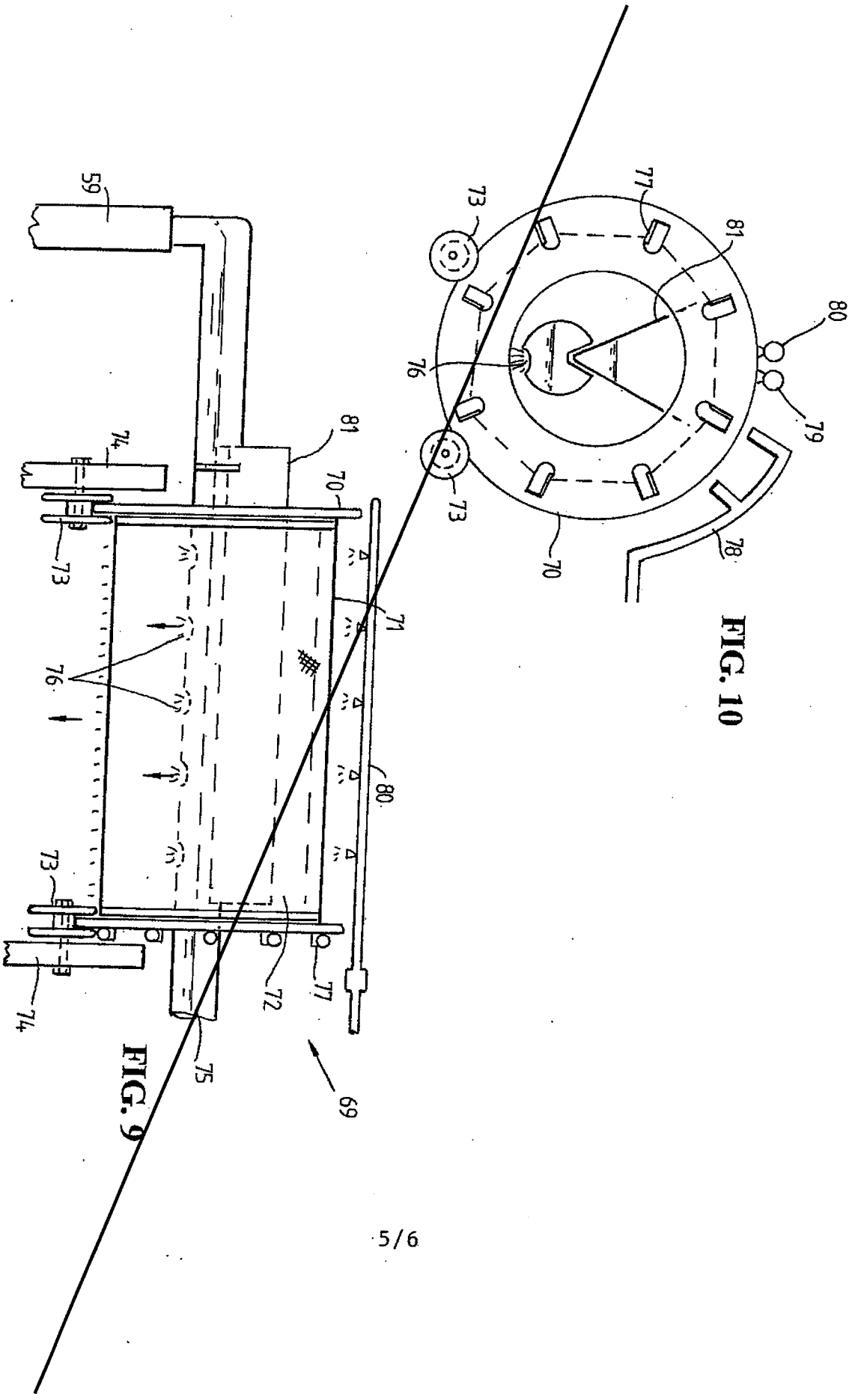

FIG. 9

FIG. 10

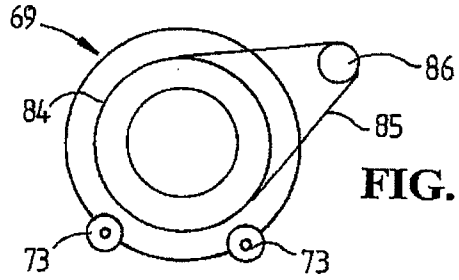

FIG. 12

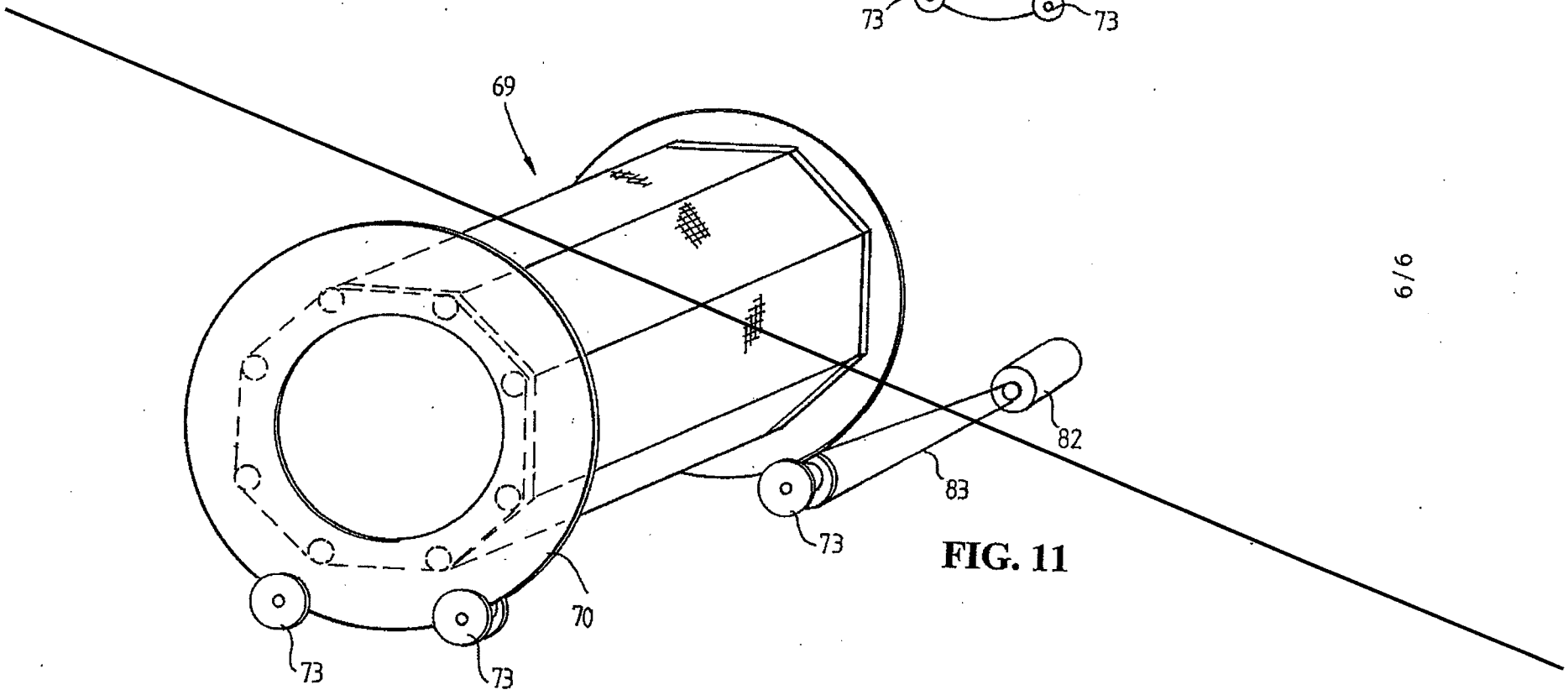

FIG. 11

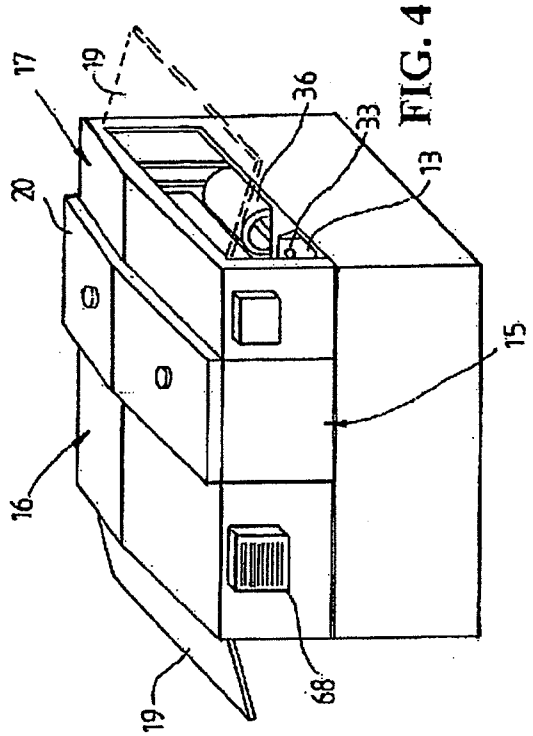

FIG. 4

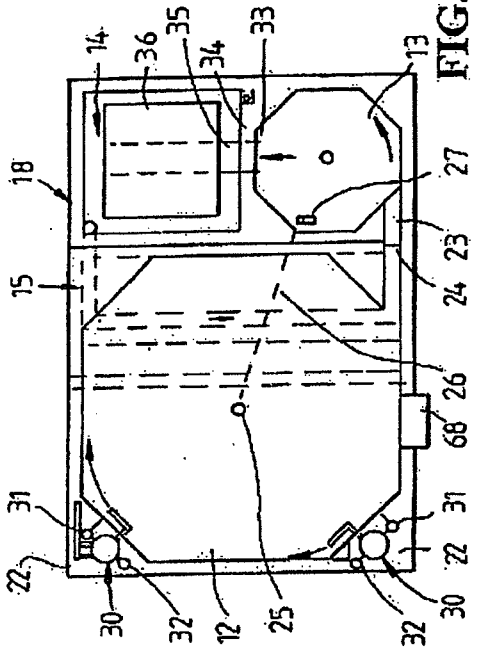

FIG. 3

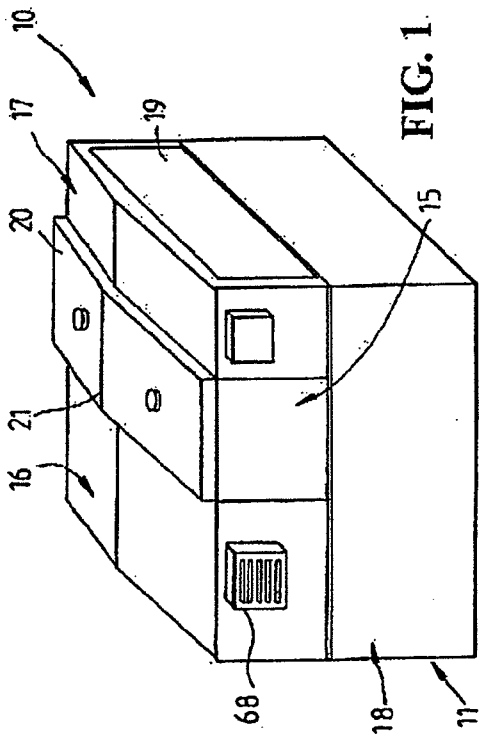

FIG. 1

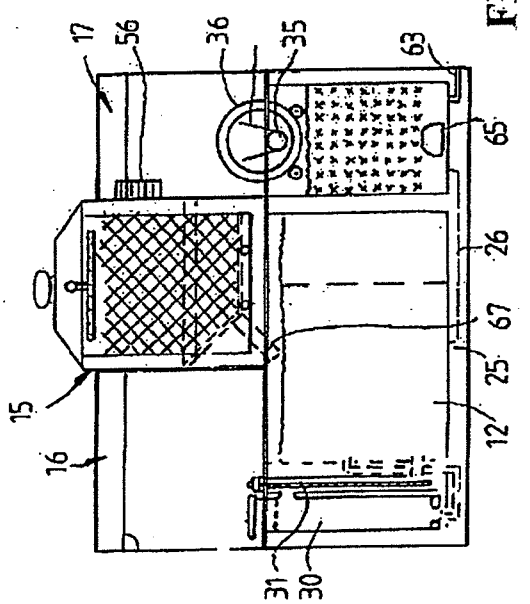

FIG. 2

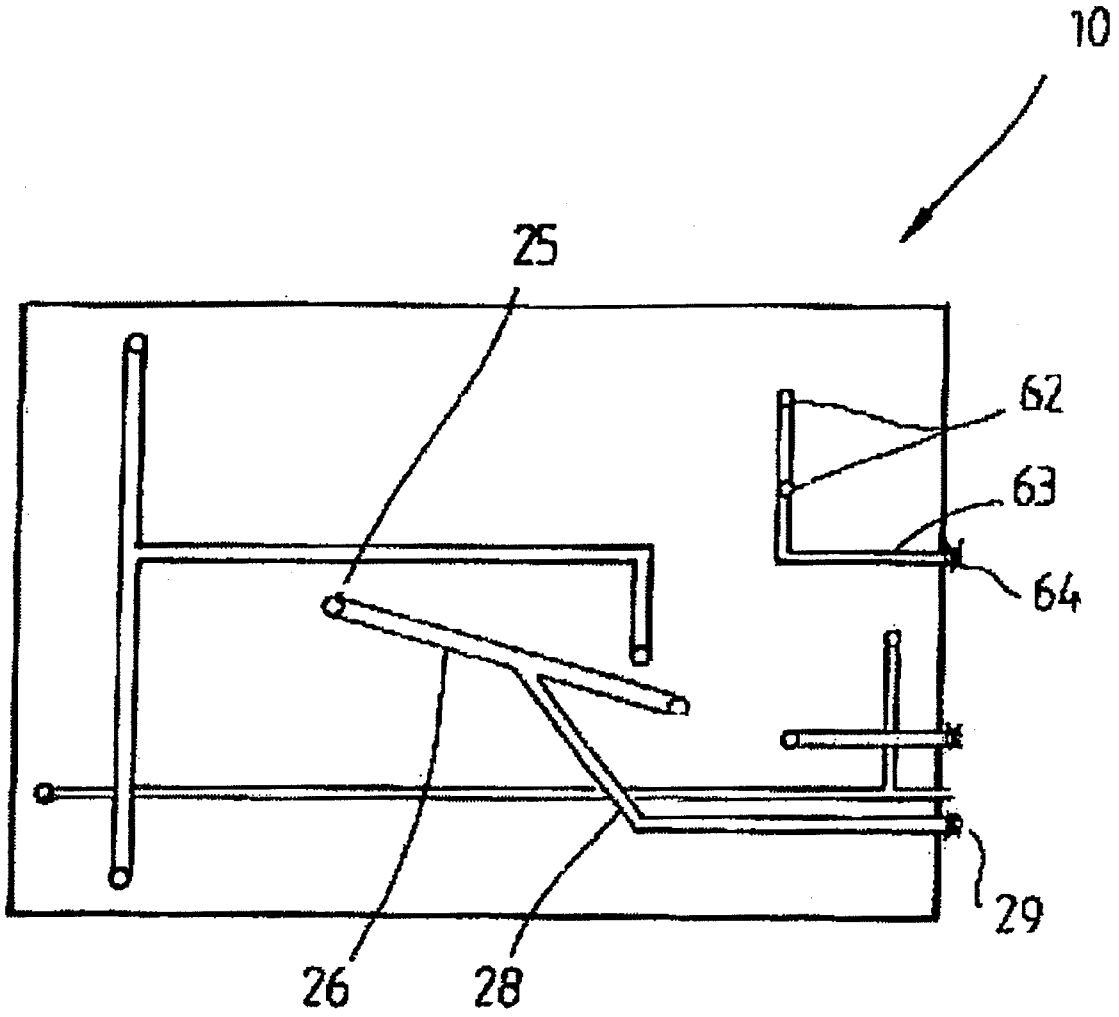

FIG. 5

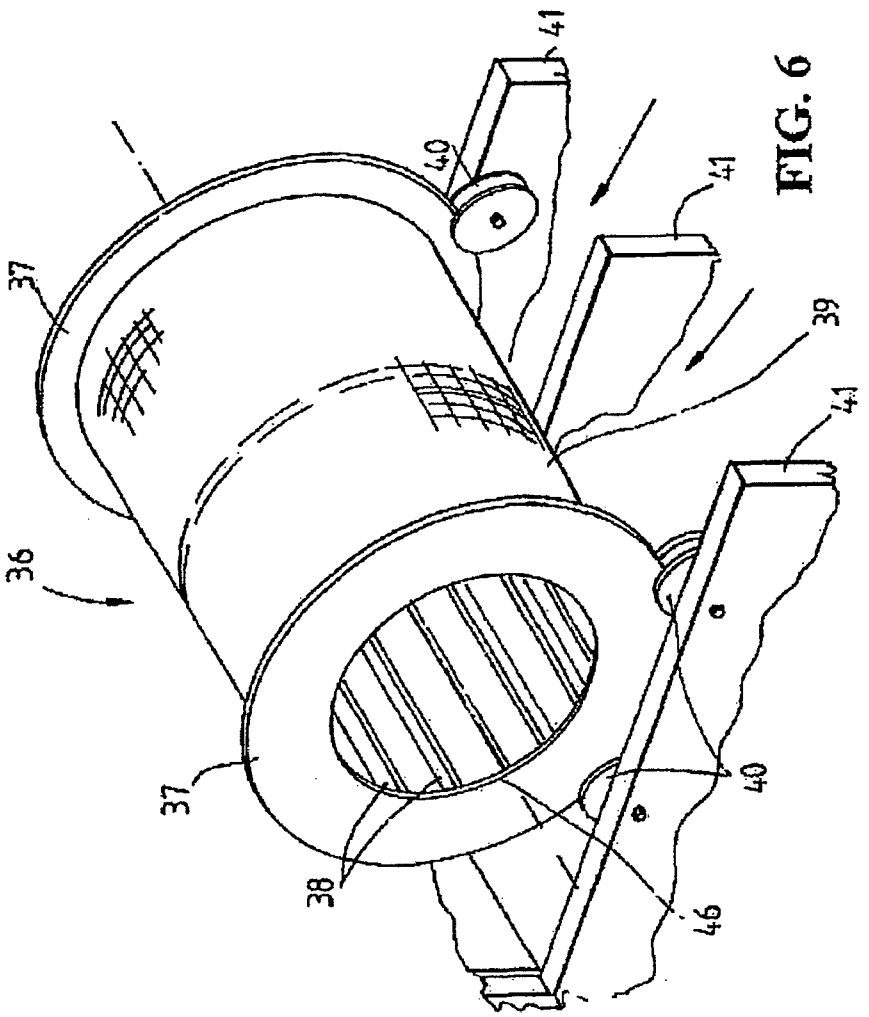
41
40
41
39
41
37
36
37
40
38
46

FIG. 6

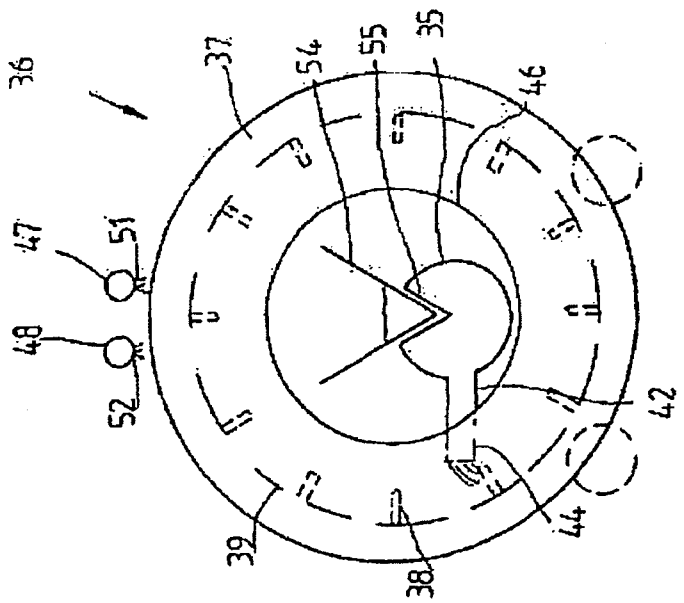
36
37
54
55
35
46
47
51
48
52
42
44
39
38

FIG. 8

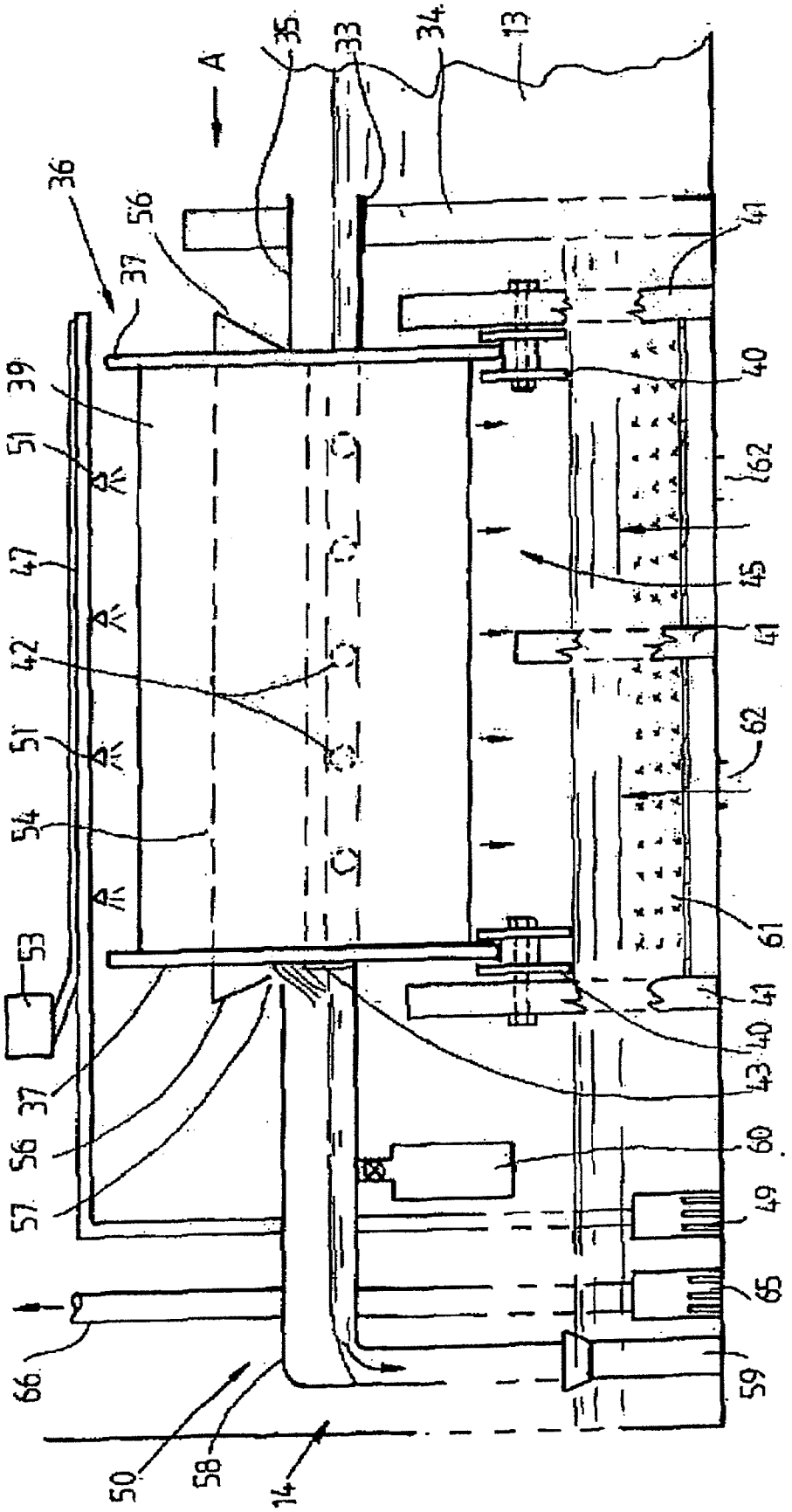
A
35
33
34
13
36
56
37
41
39
40
51
62
47
45
42
41
51
62
54
61
53
41
37
40
43
56
60
57
49
65
66
59
50
58
14

FIG. 7

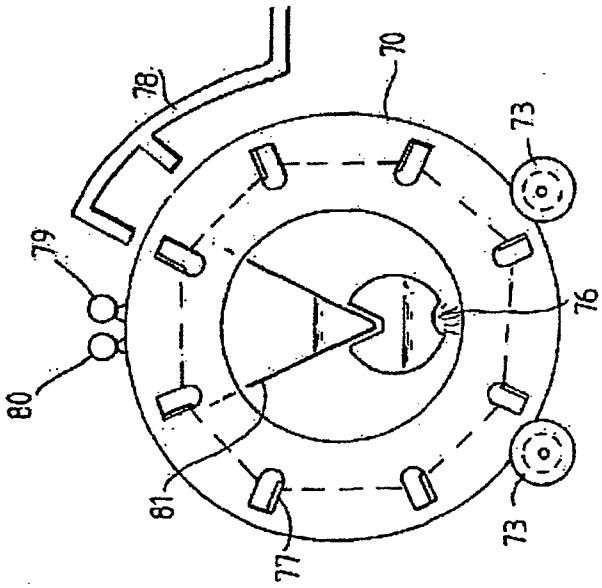

FIG. 10

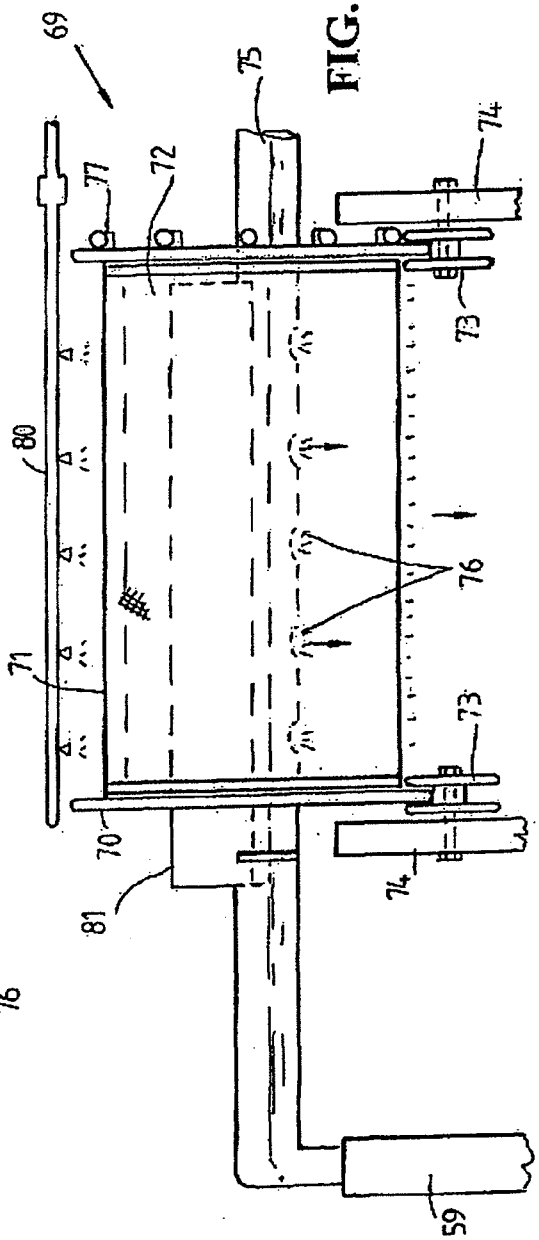

FIG. 9

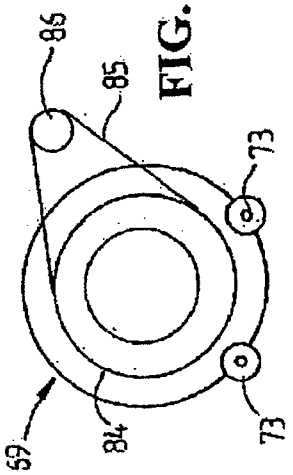

FIG. 12

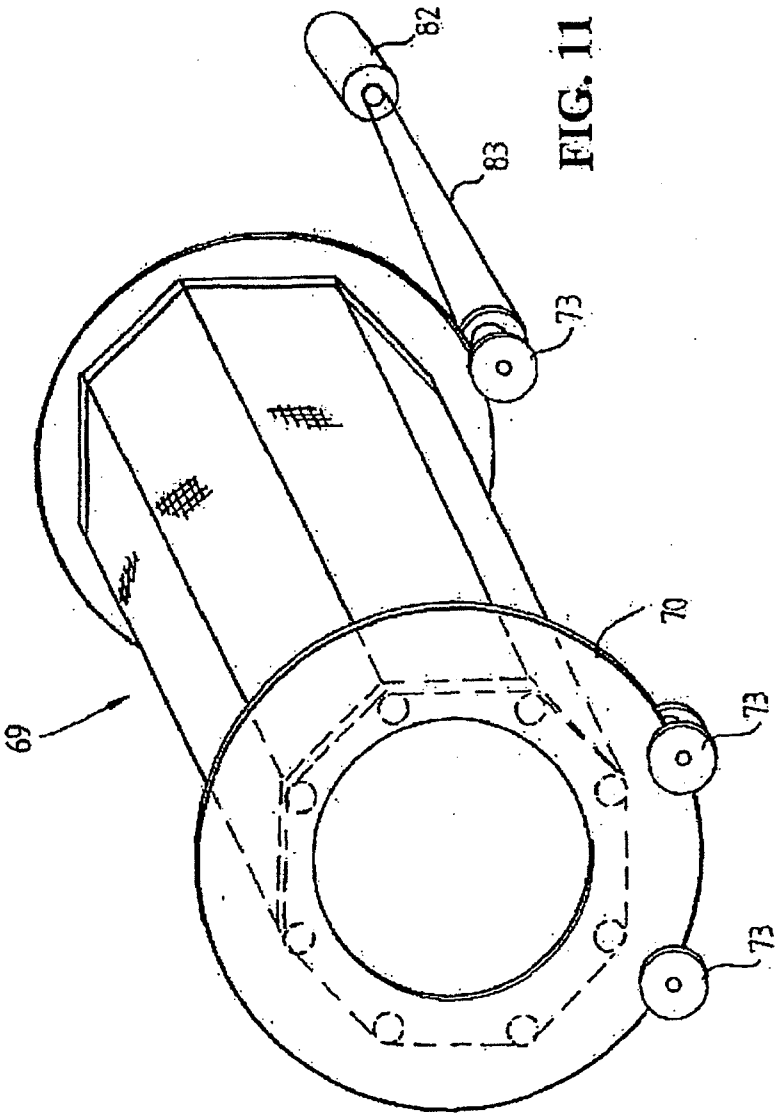

FIG. 11