【FIG. 1】

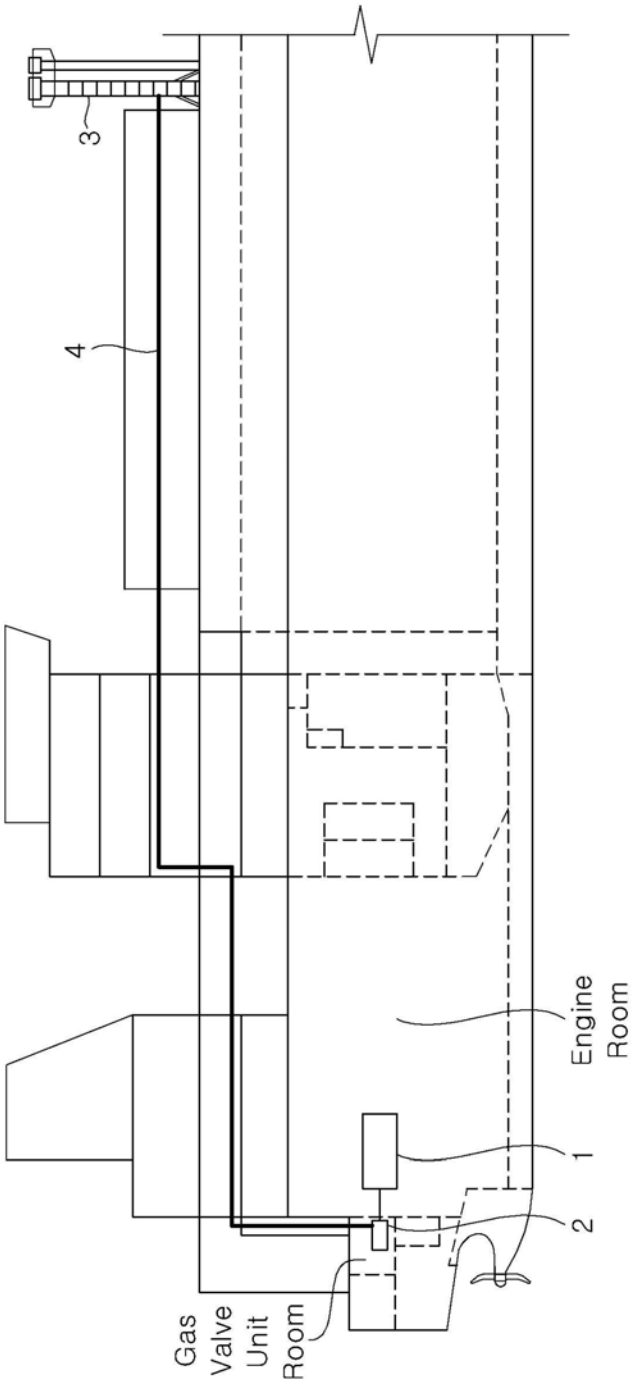

【FIG. 2】

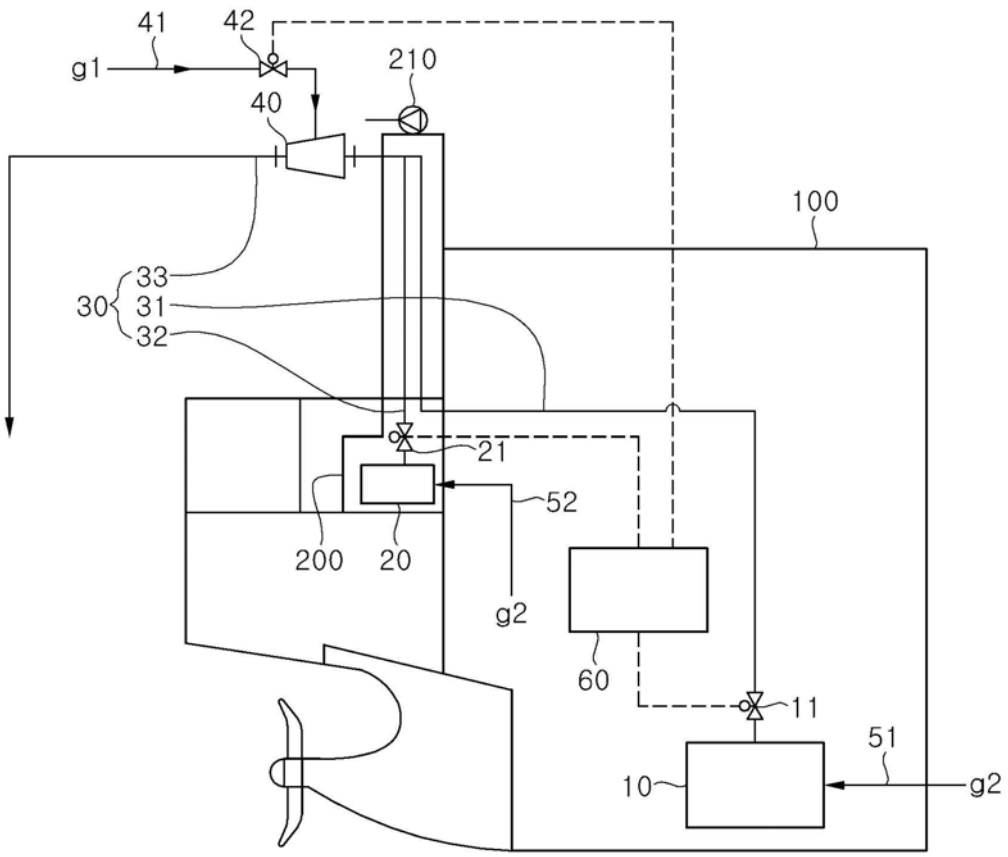

【FIG. 3】

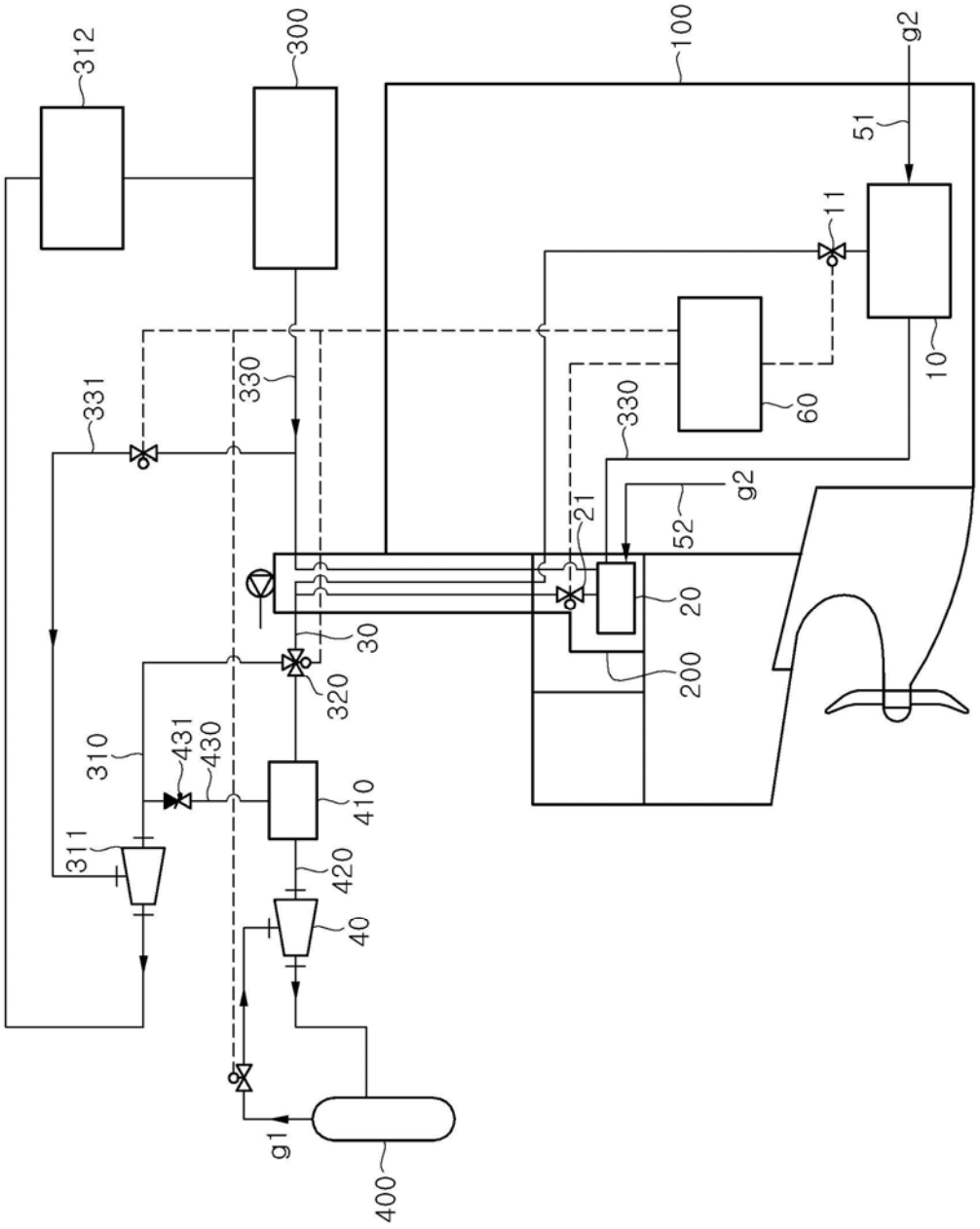
312
300
100
g2
51
11
10
60
330
331
330
g2
52
21
20
200
30
320
310
431
430
410
311
420
40
g1
400