Fig. 1

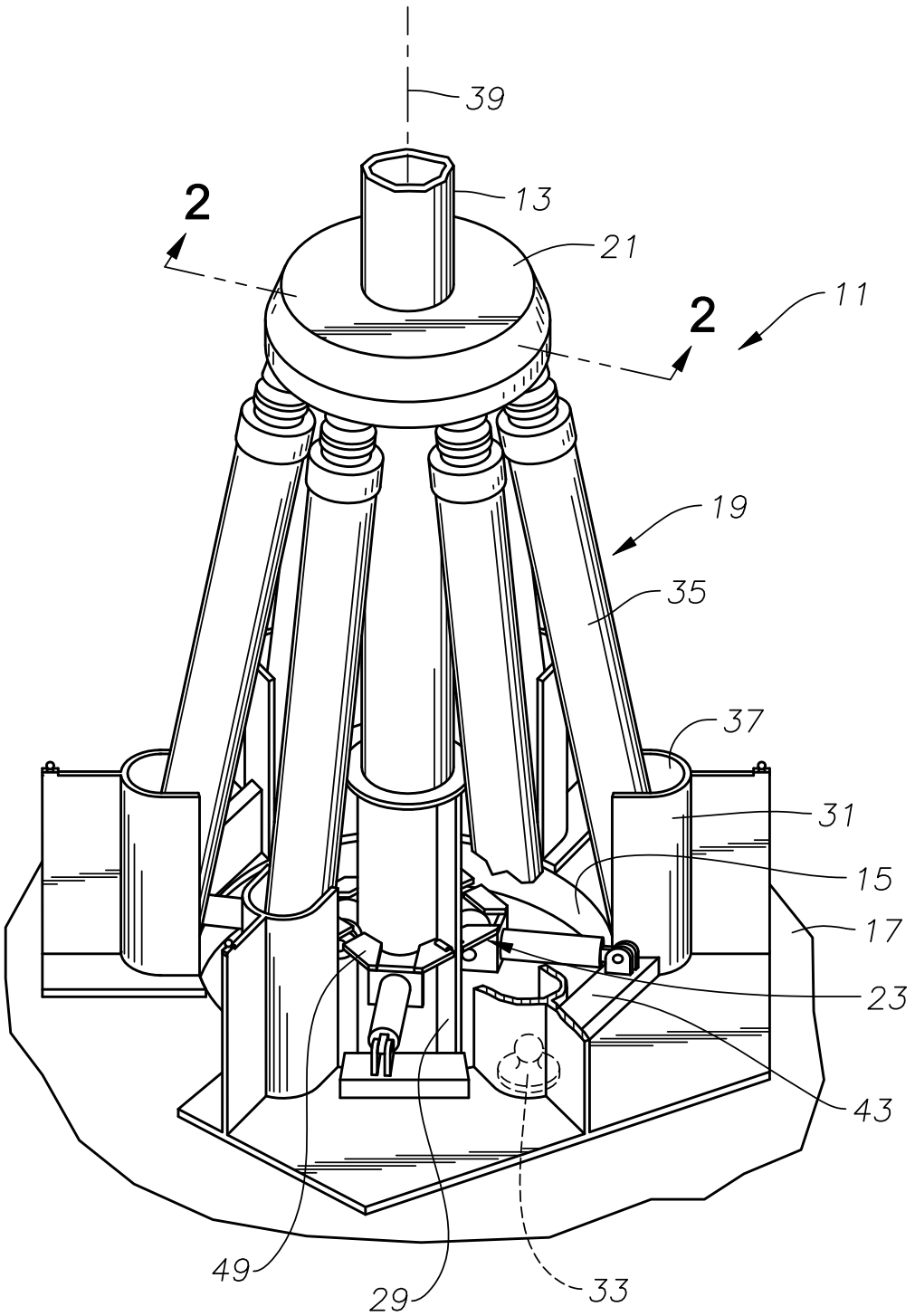

Fig. 2

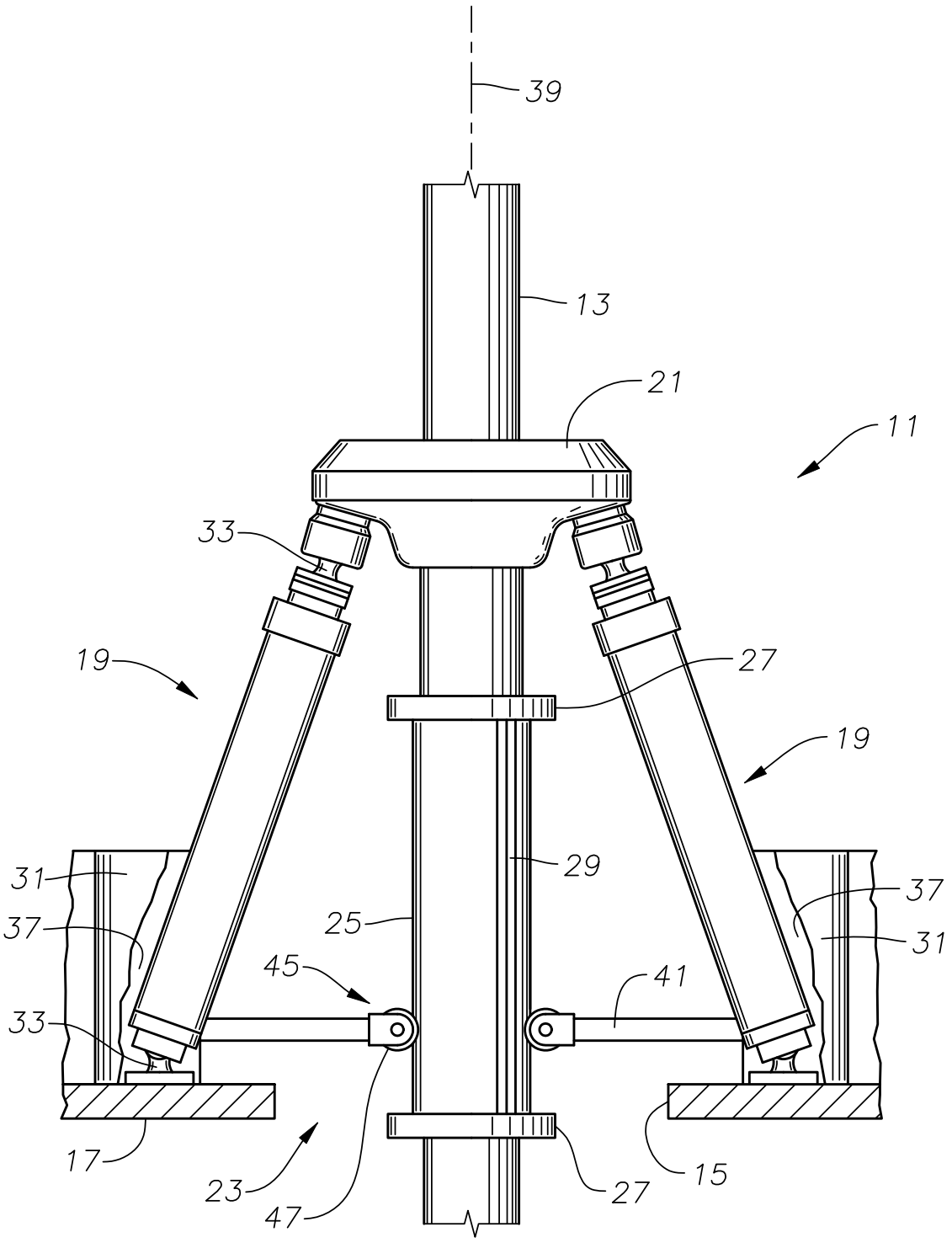

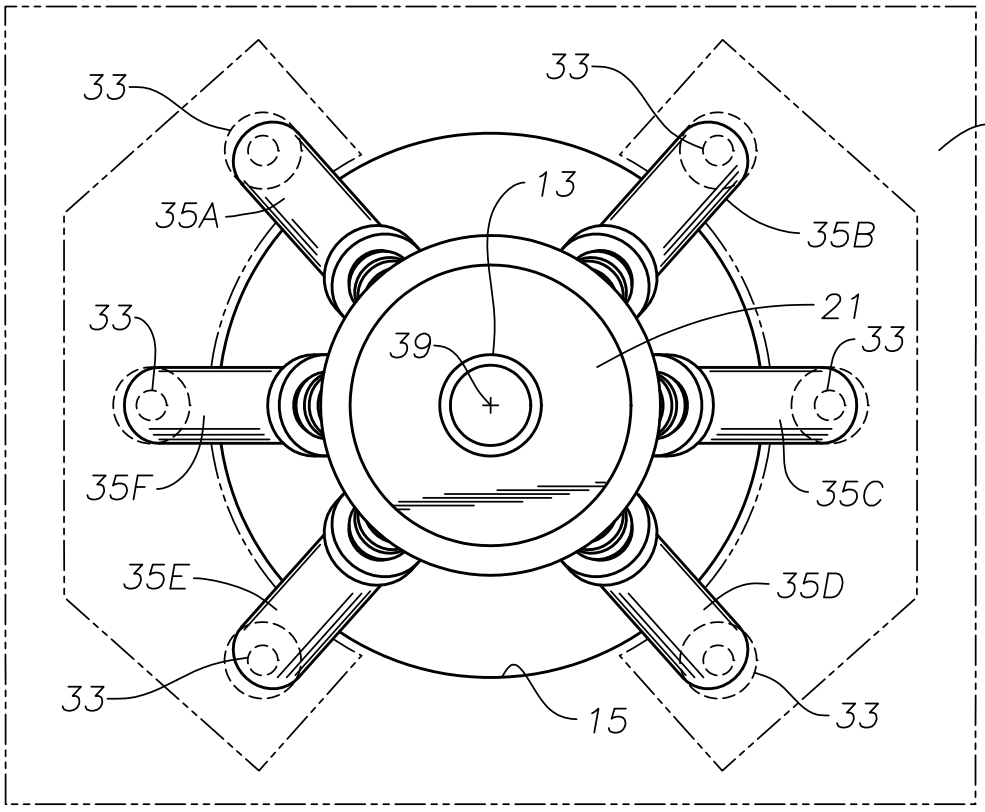
33
33
17
13
35A
35B
21
33
39
33
35F
35C
35E
35D
33
15
33

Fig. 3

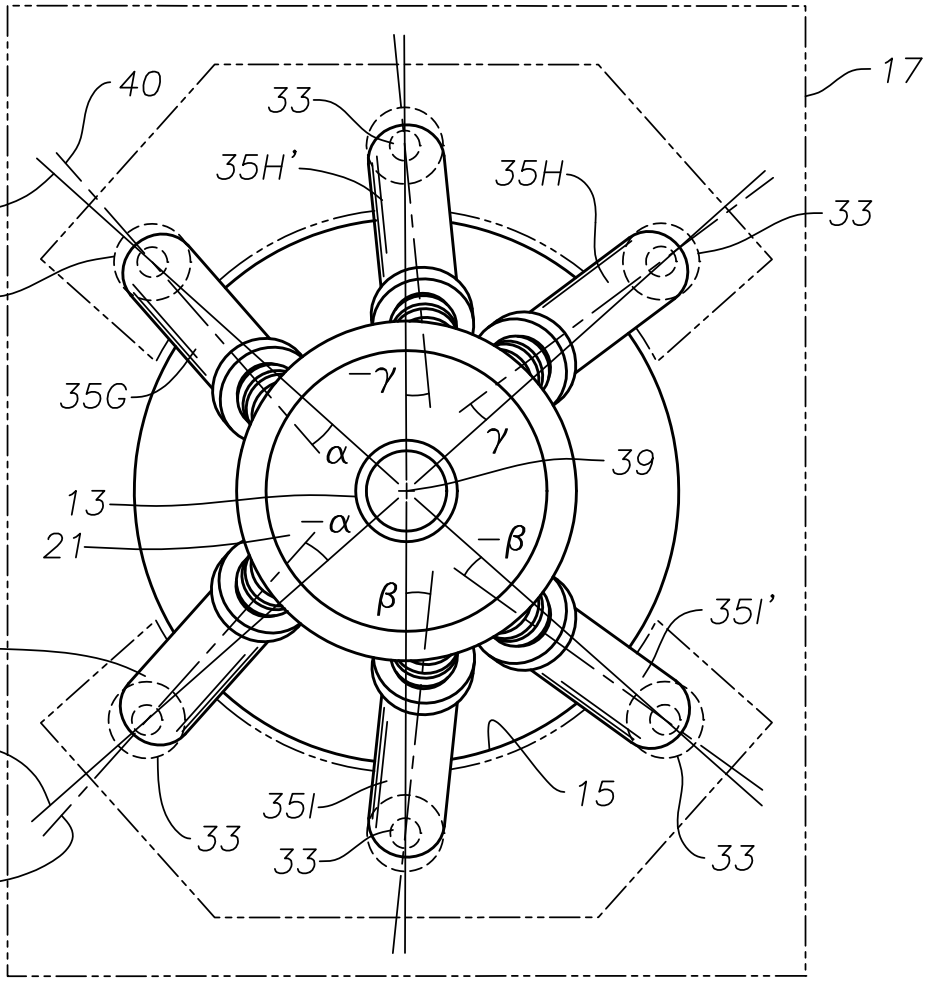
17
40
33
35H'
35H
42
33
33
35G
−γ
γ
α
39
13
−α
21
−β
β
35I'
35G'
44
15
35I
33
33
33
46

Fig. 4

Fig. 5

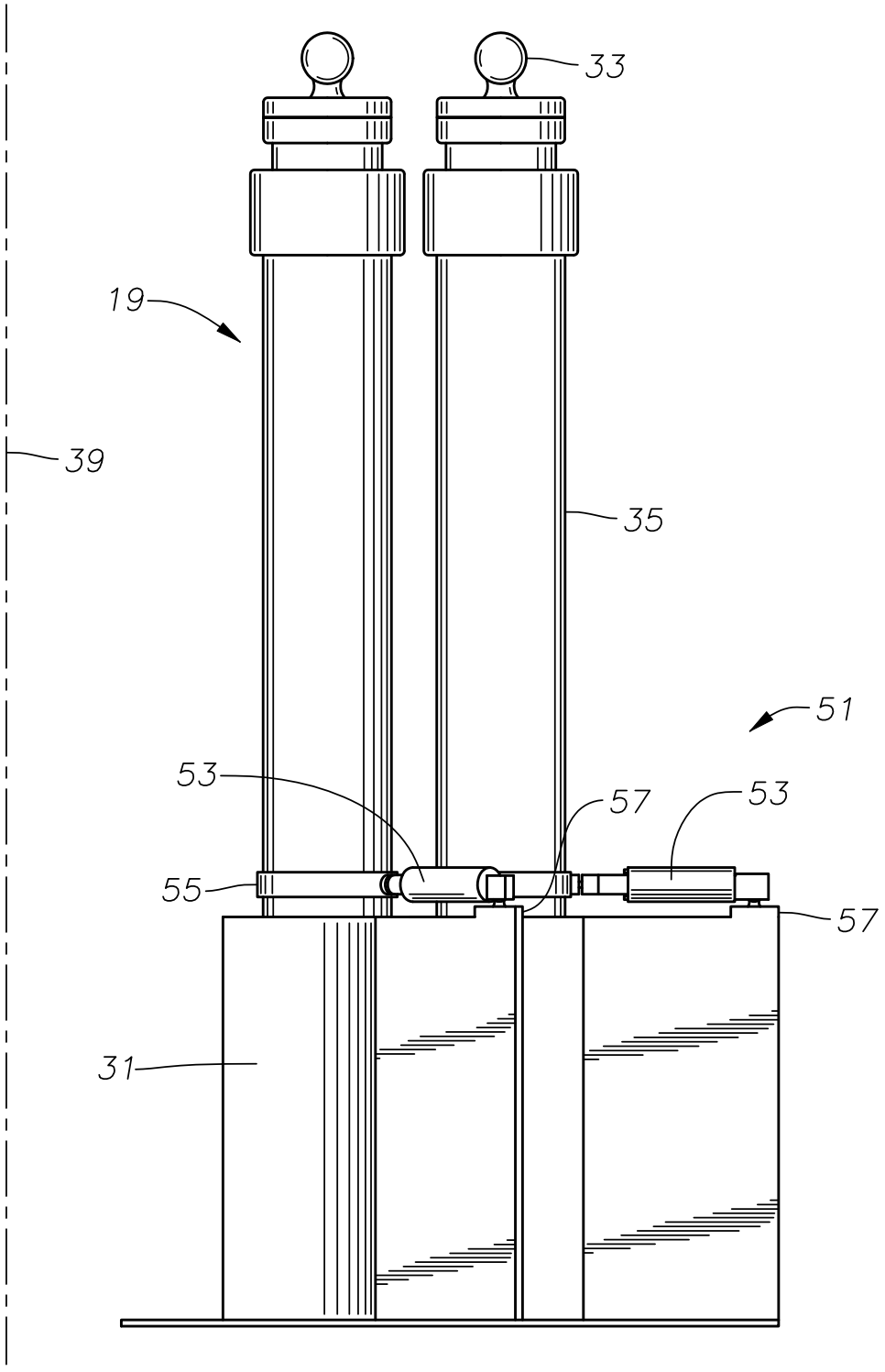

Fig. 6

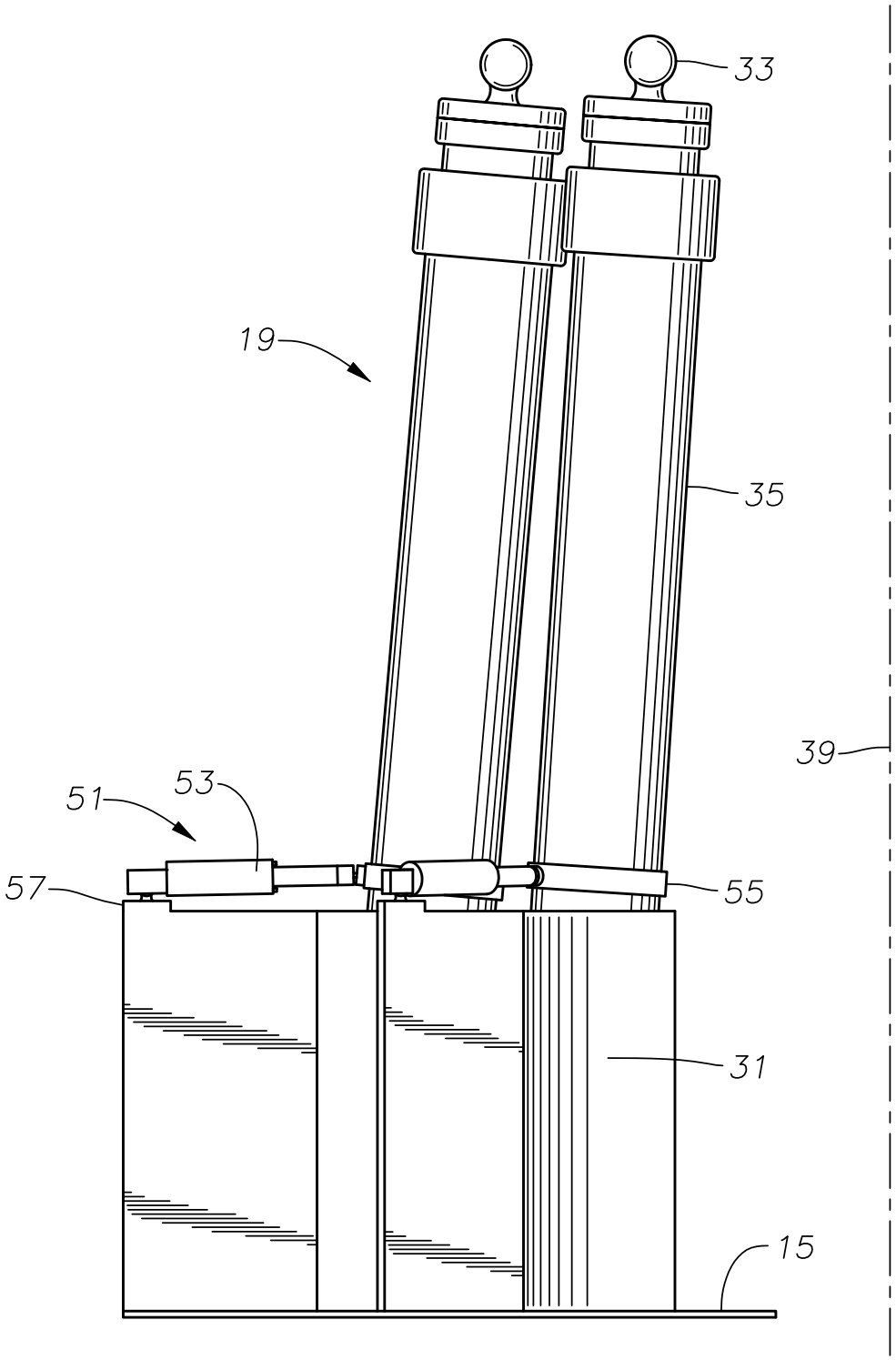

Fig. 7

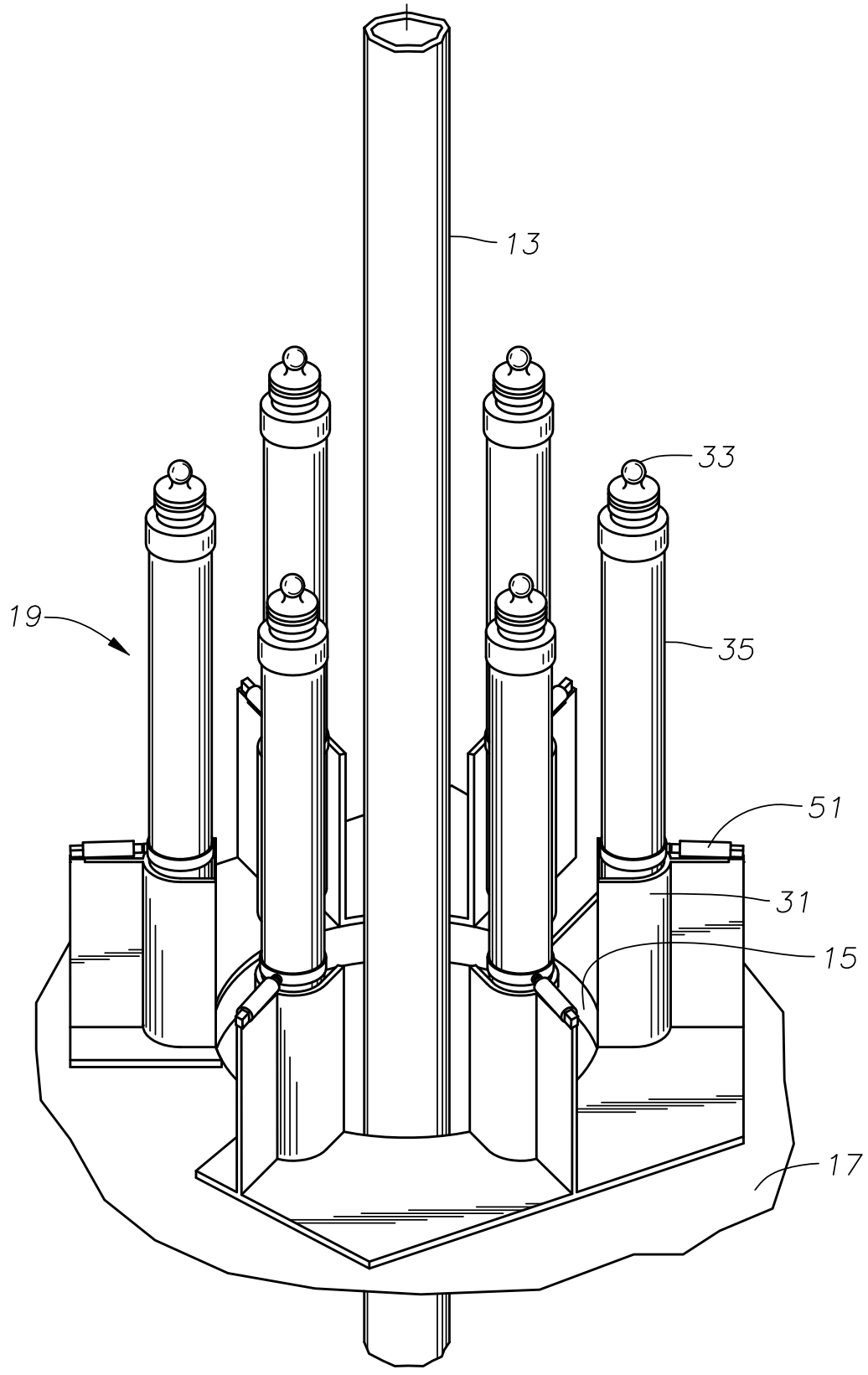

Fig. 8A

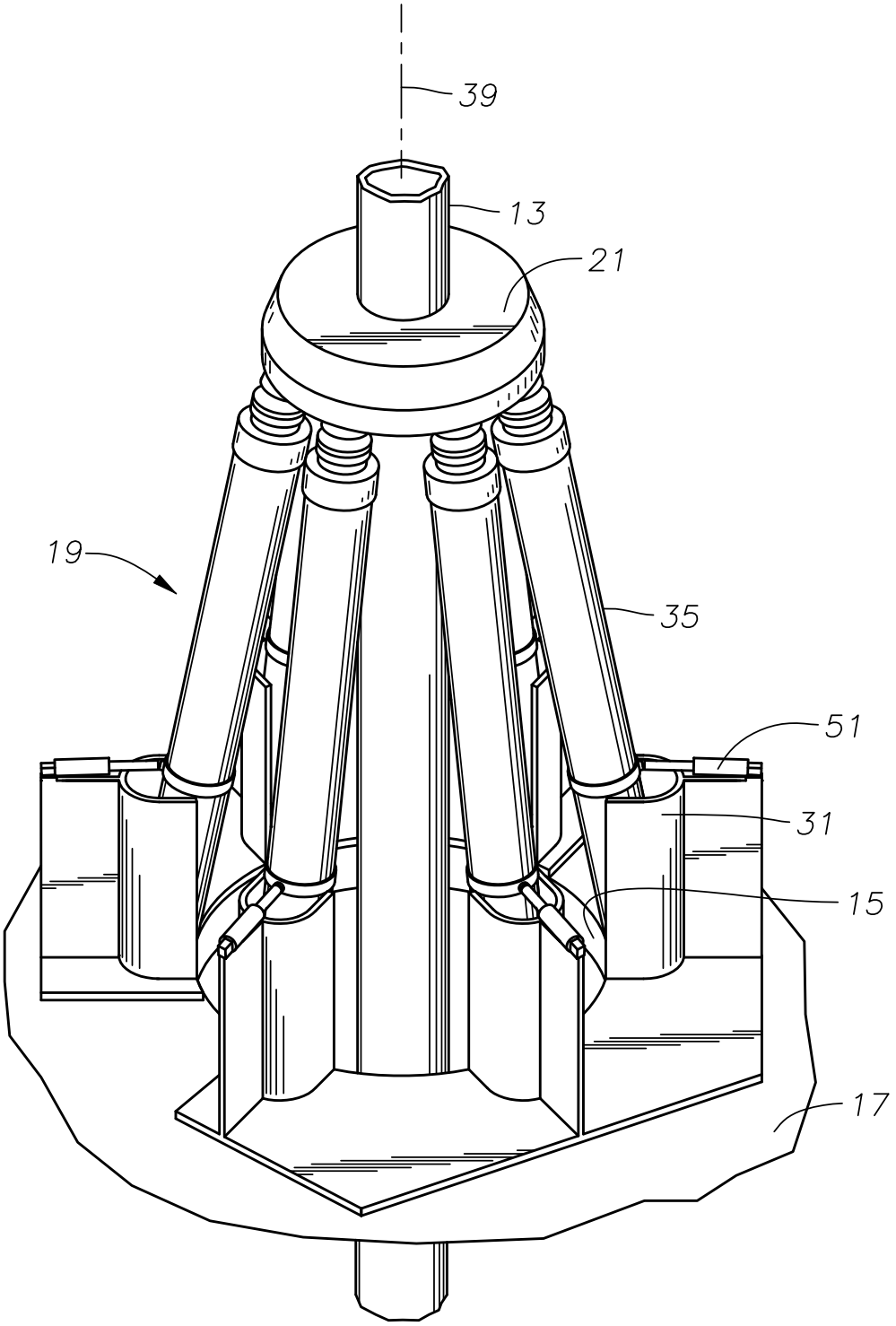

Fig. 8B

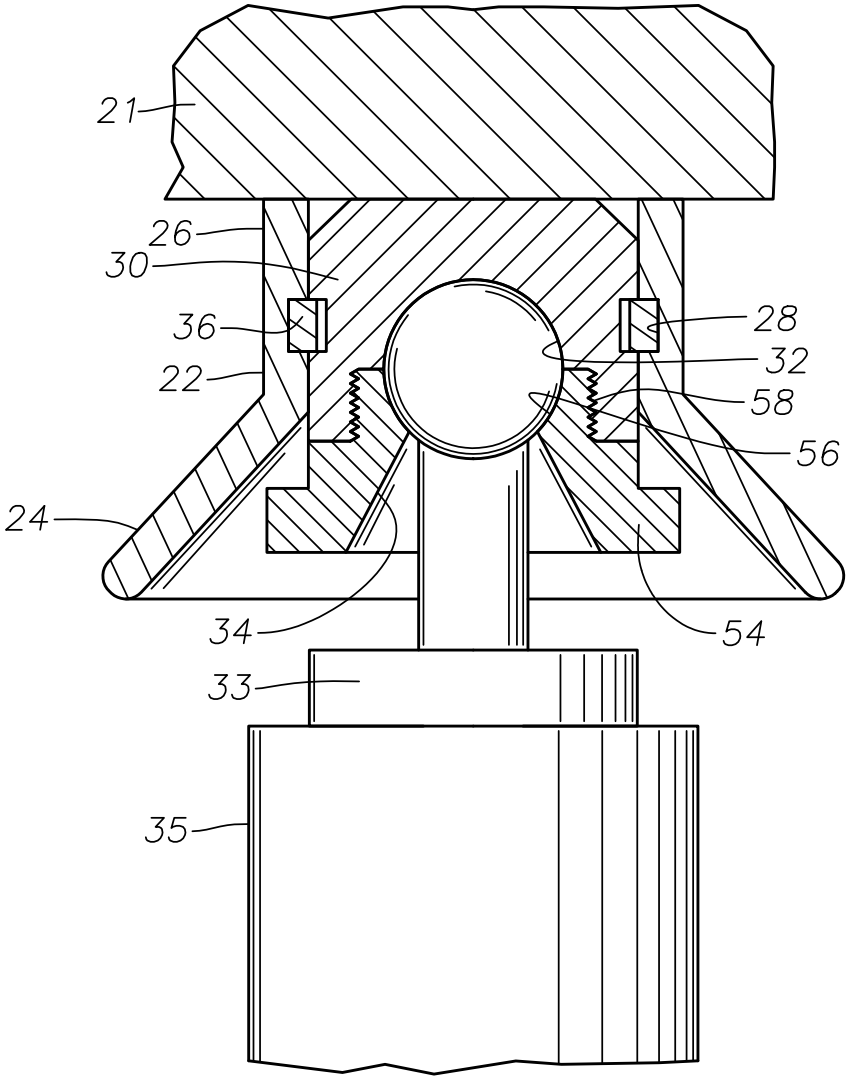
21
26
30
36
22
28
32
58
56
24
34
54
33
35

Fig. 8C

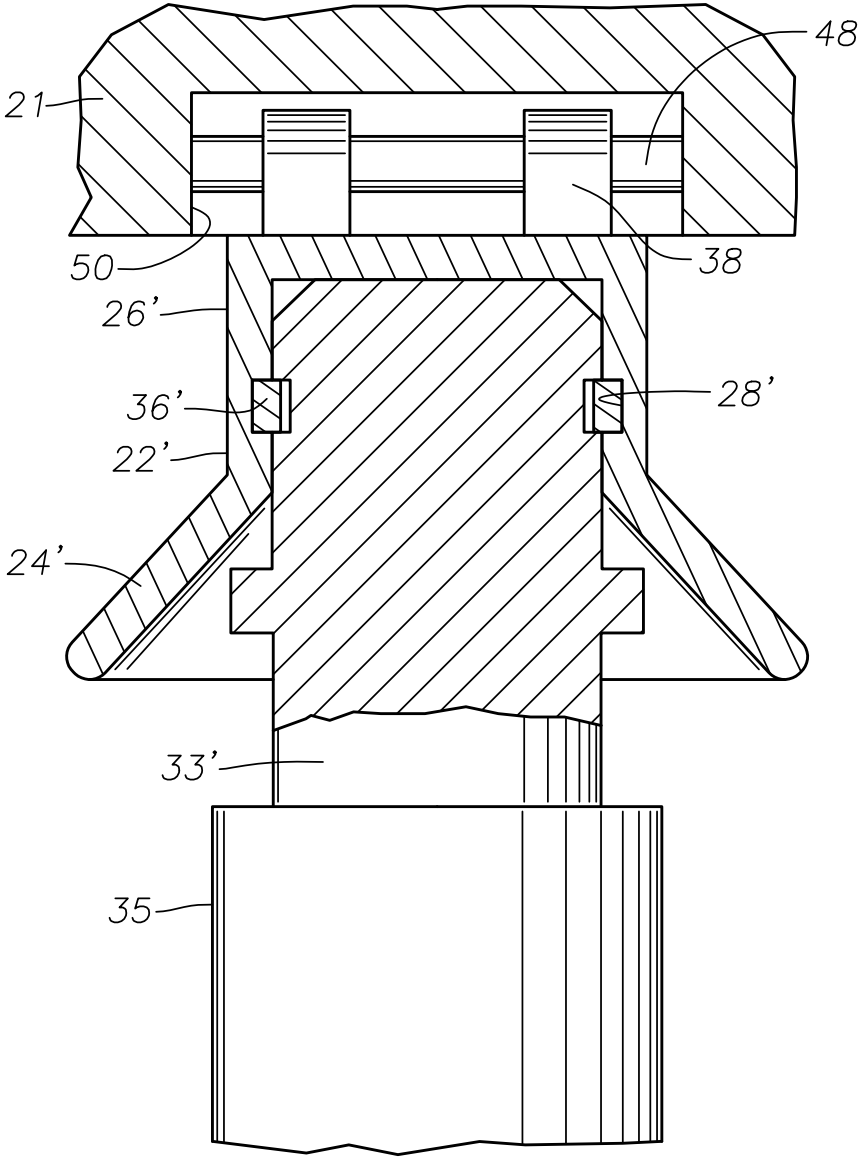
48
21
50
38
26'
36'
28'
22'
24'
33'
35

Fig. 8D

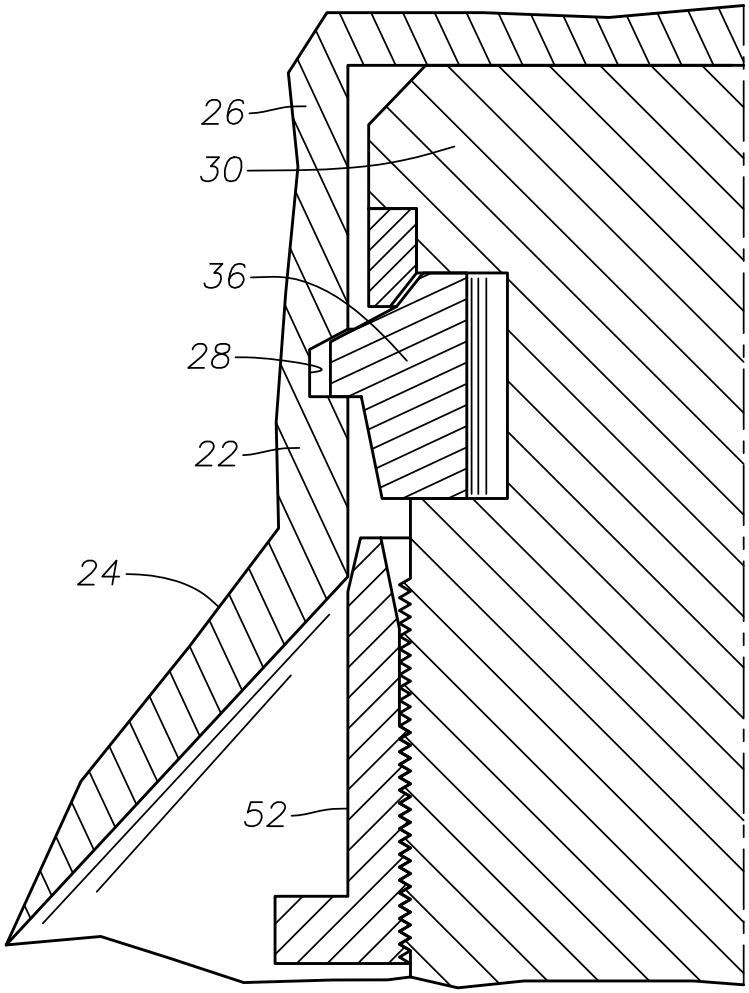

Fig. 8E

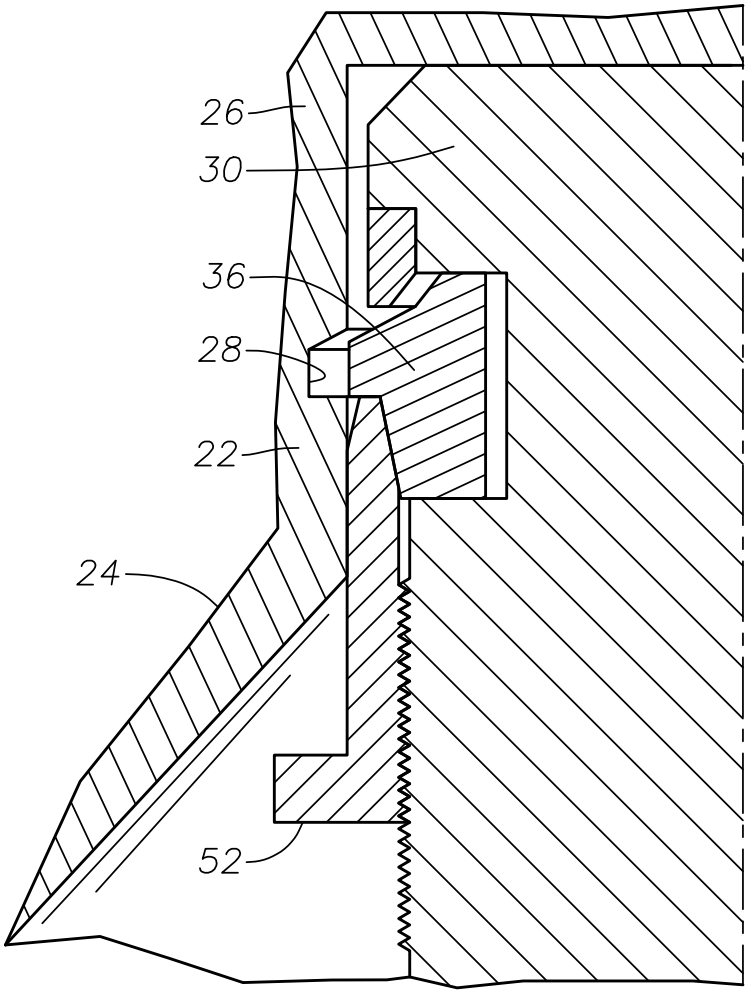

Fig. 9

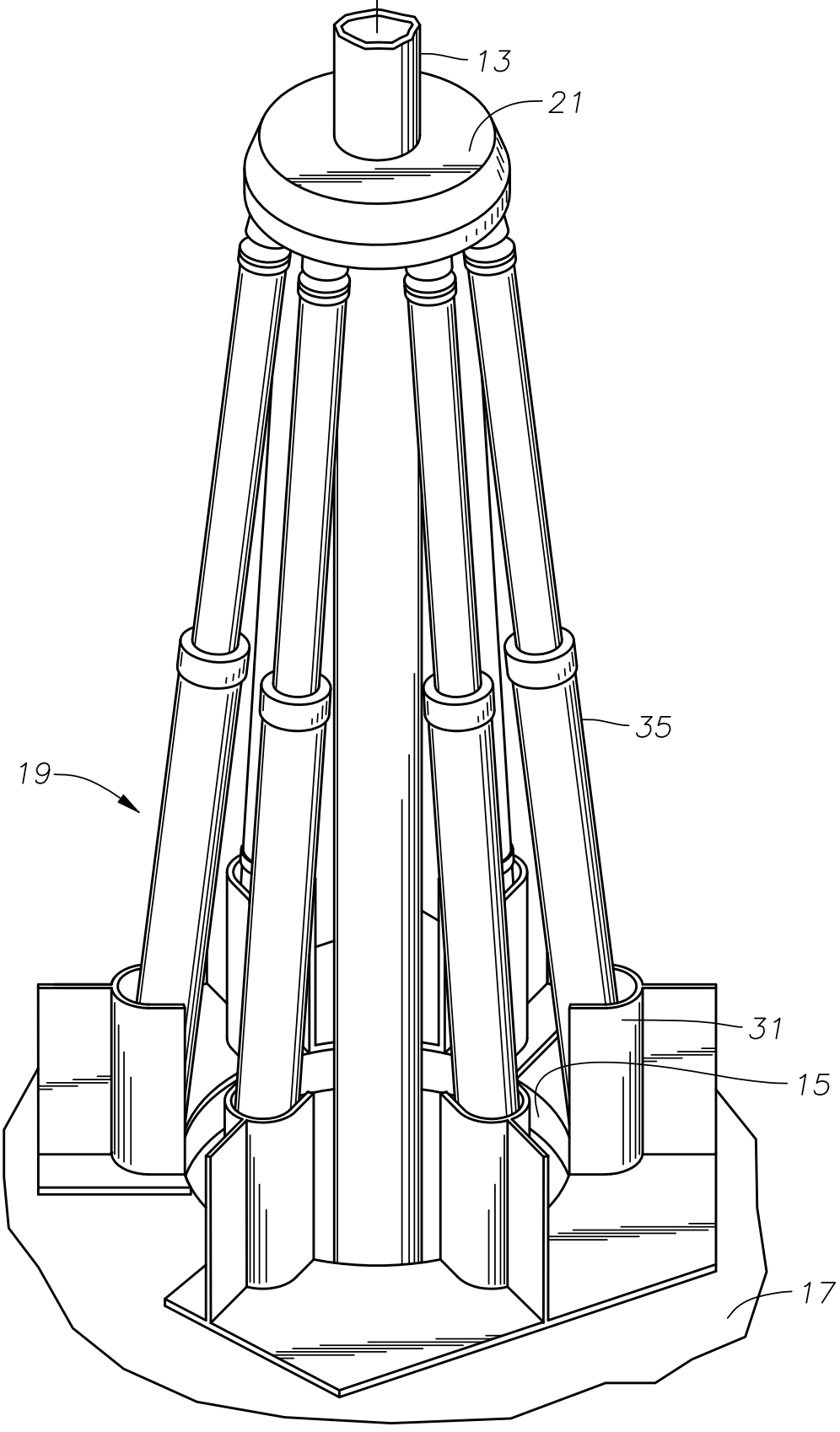

Fig. 10

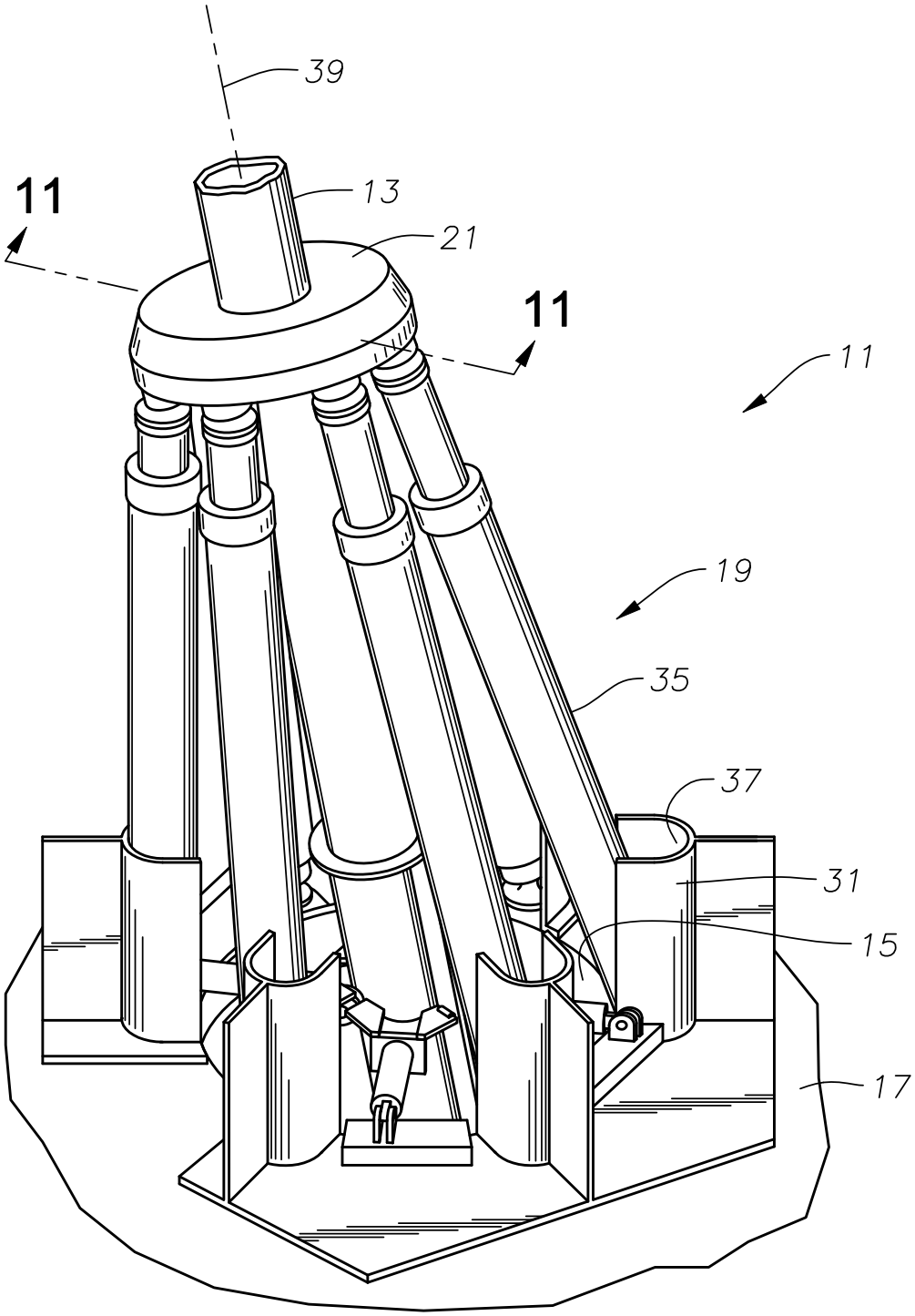

Fig. 11

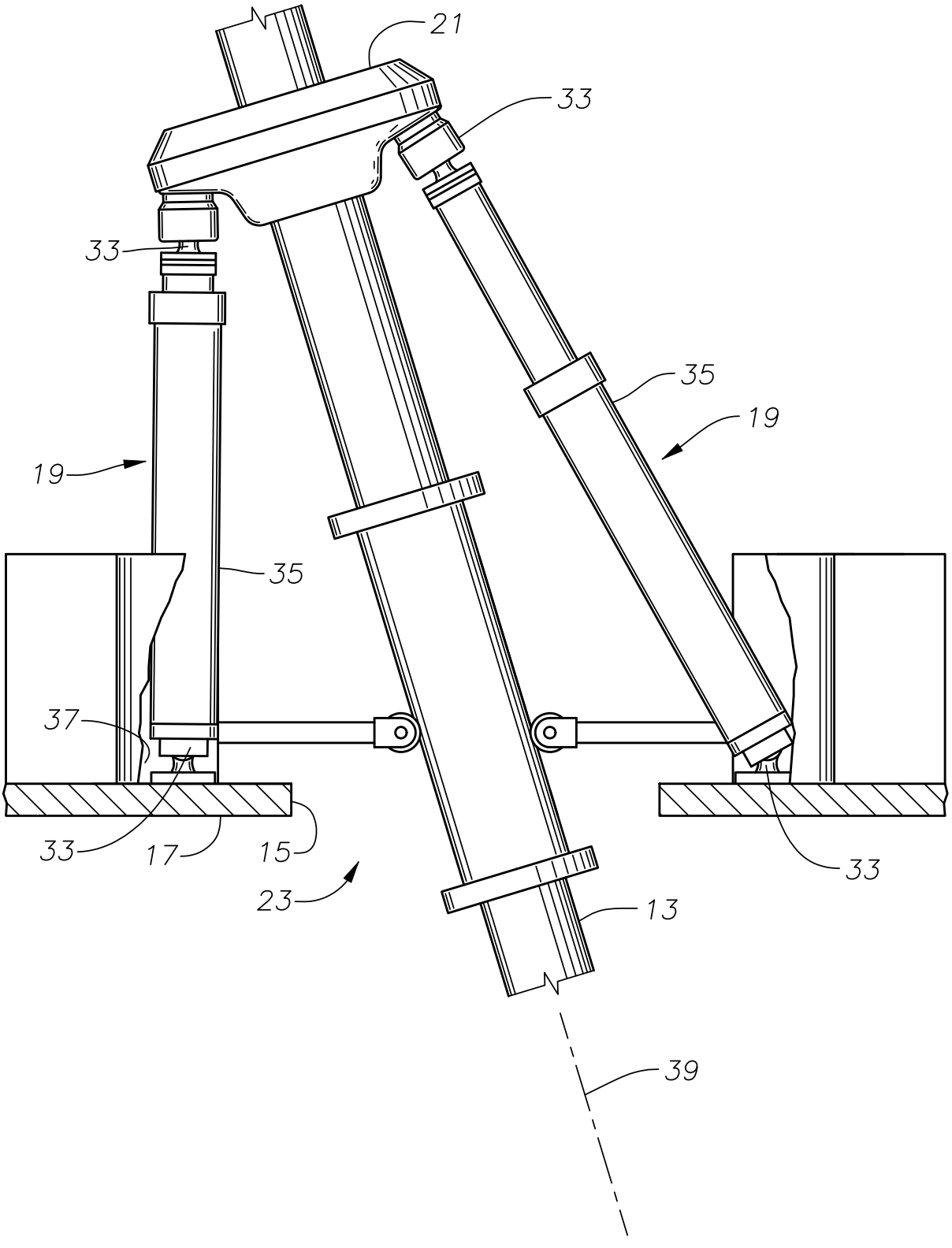

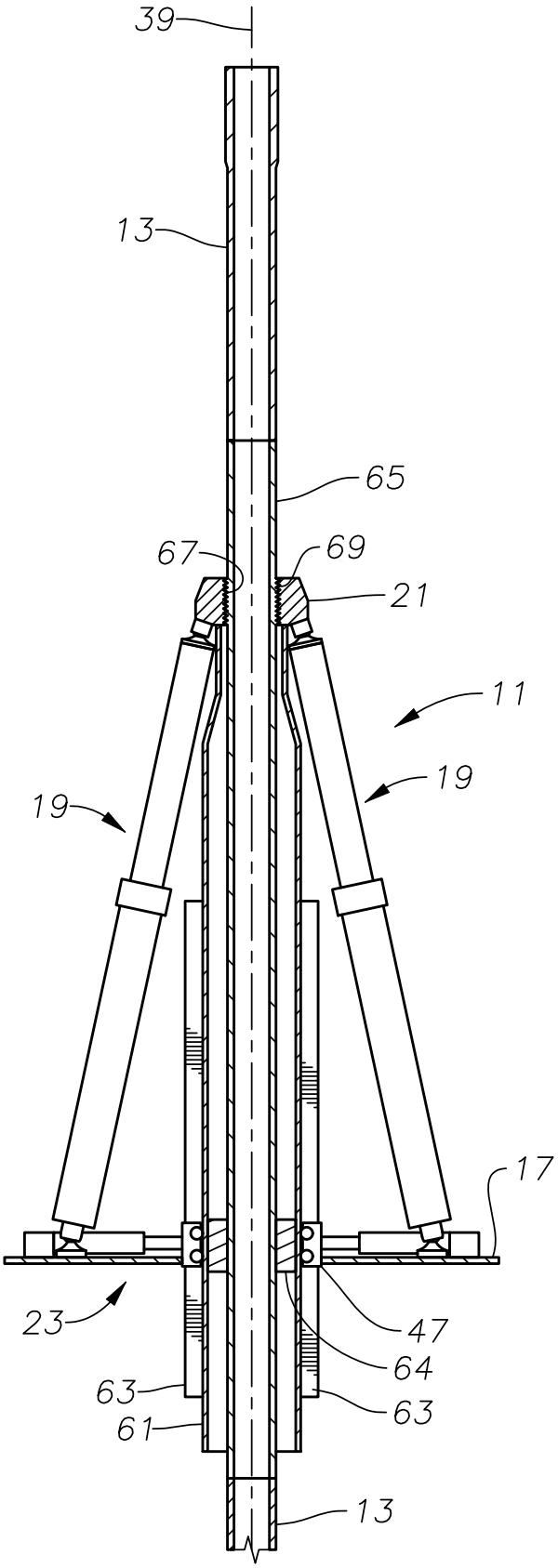

Fig. 12A

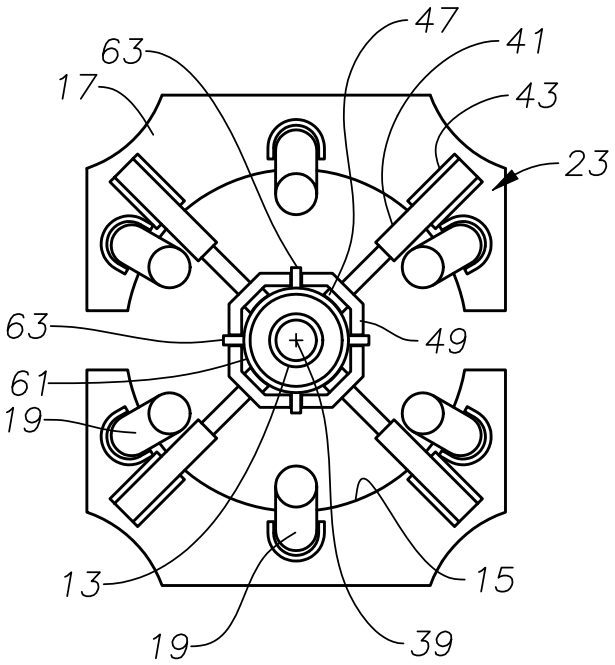

Fig. 12B

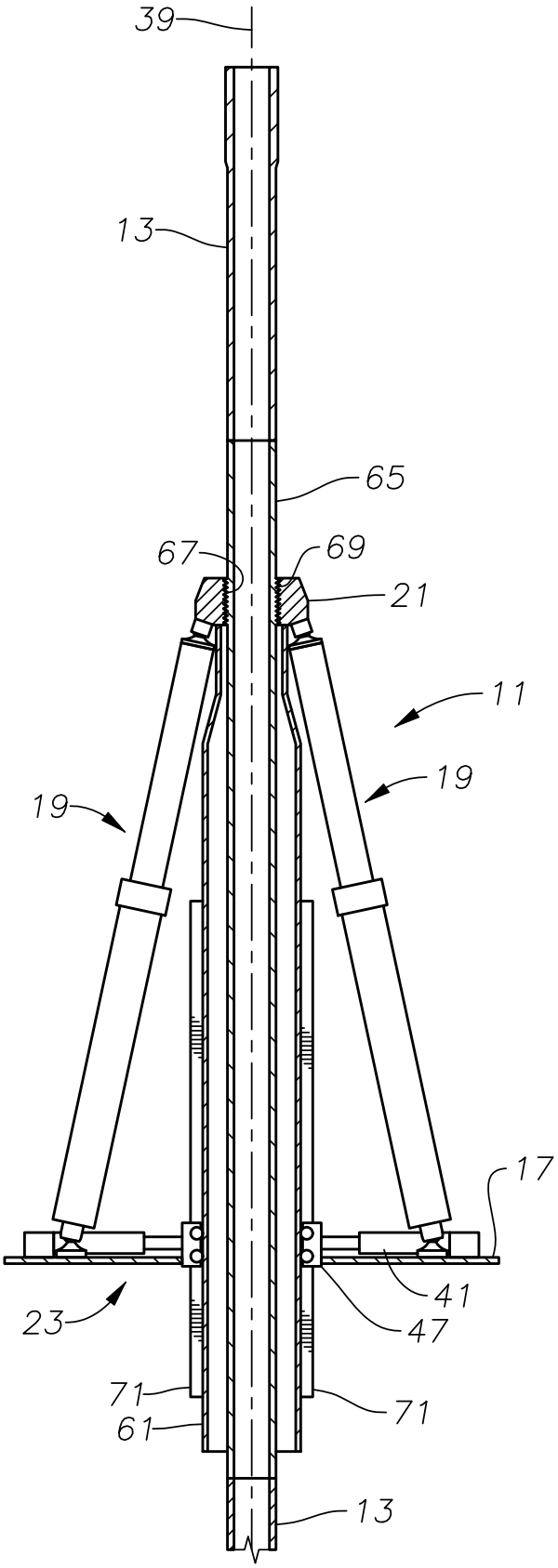

Fig. 13A

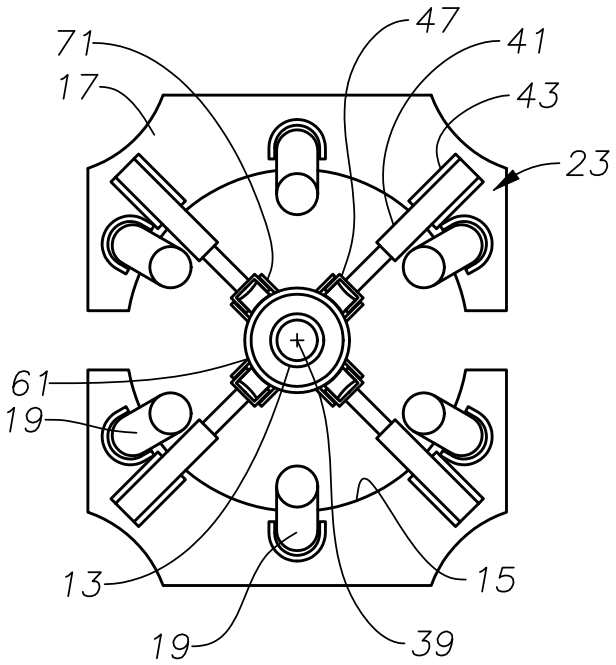

Fig. 13B

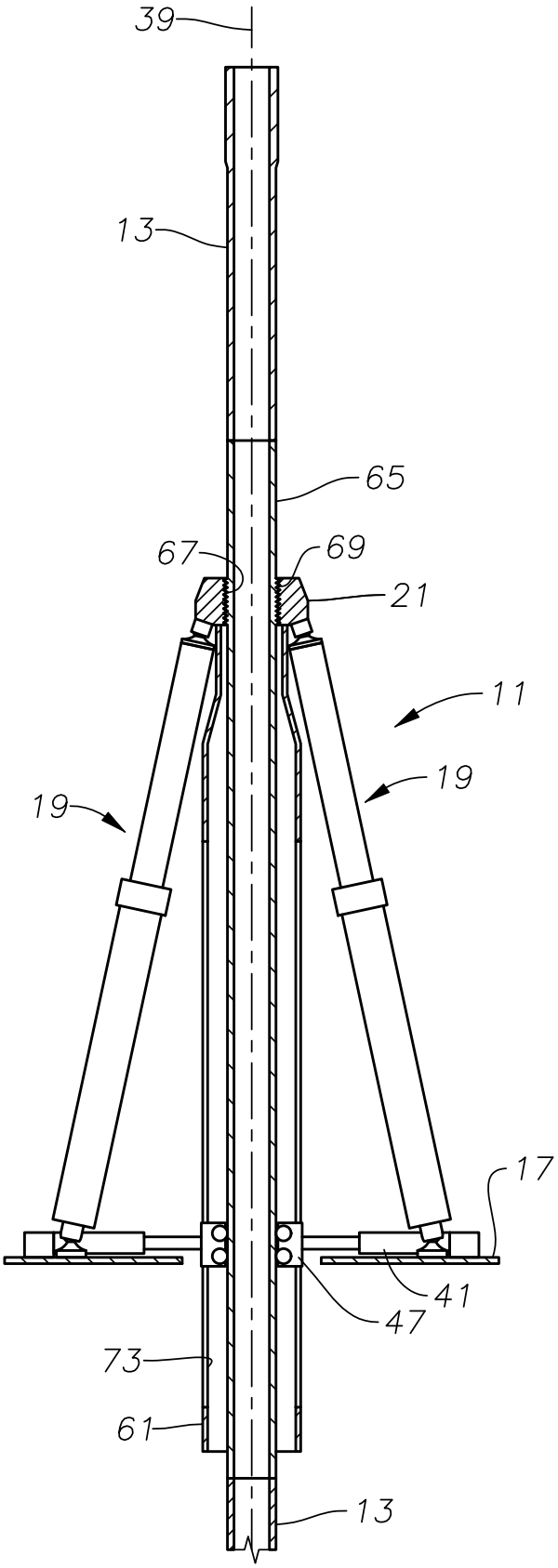

Fig. 14A

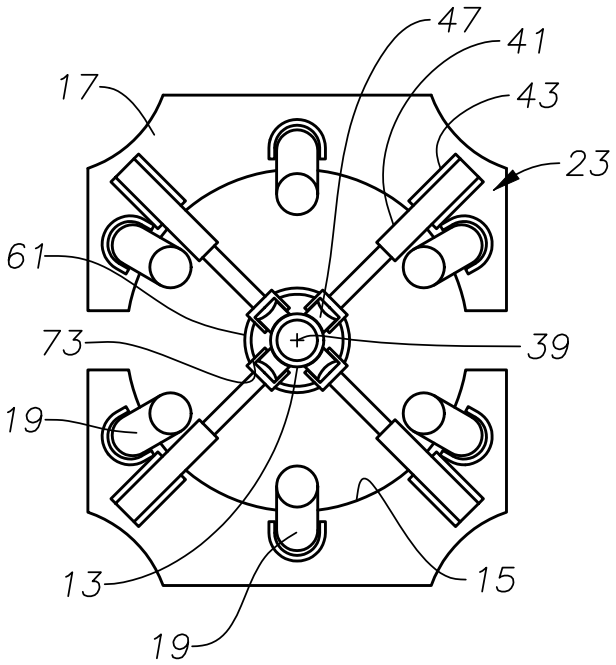

Fig. 14B