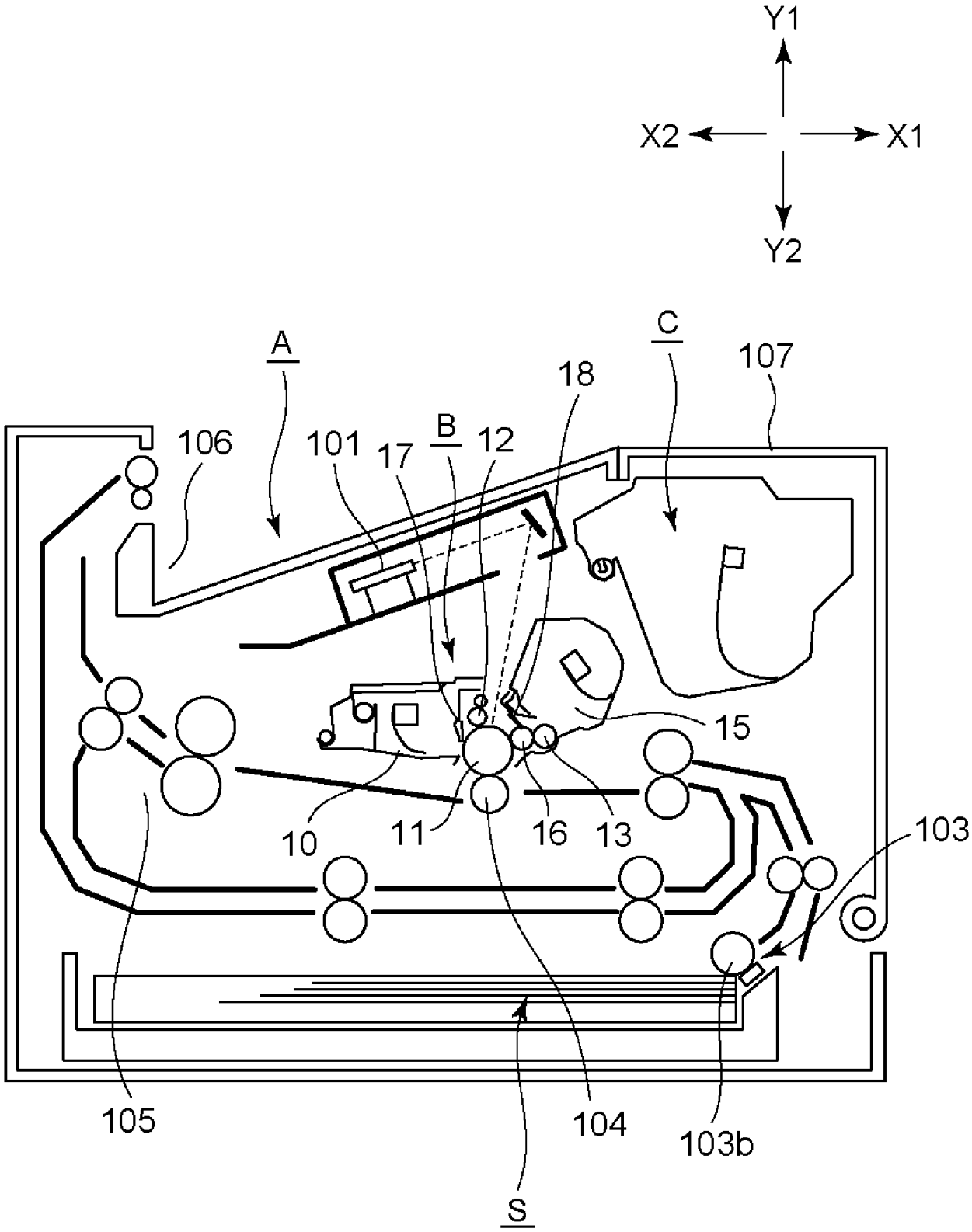
Y1
X2
X1
Y2
A
C
107
18
106
101
17
B
12
15
10
11
16
13
103
105
104
103b
S

Fig. 1

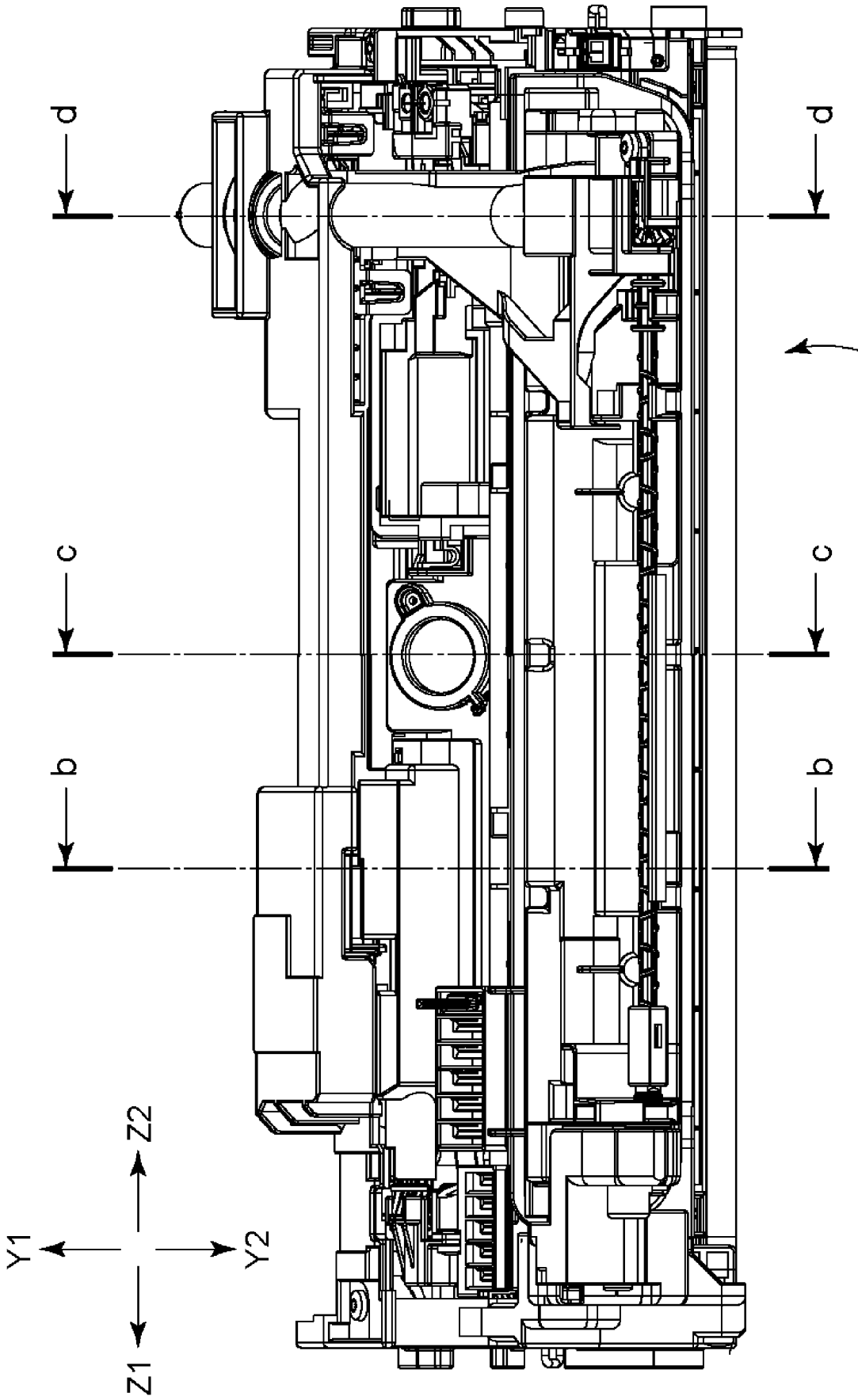

Fig. 2

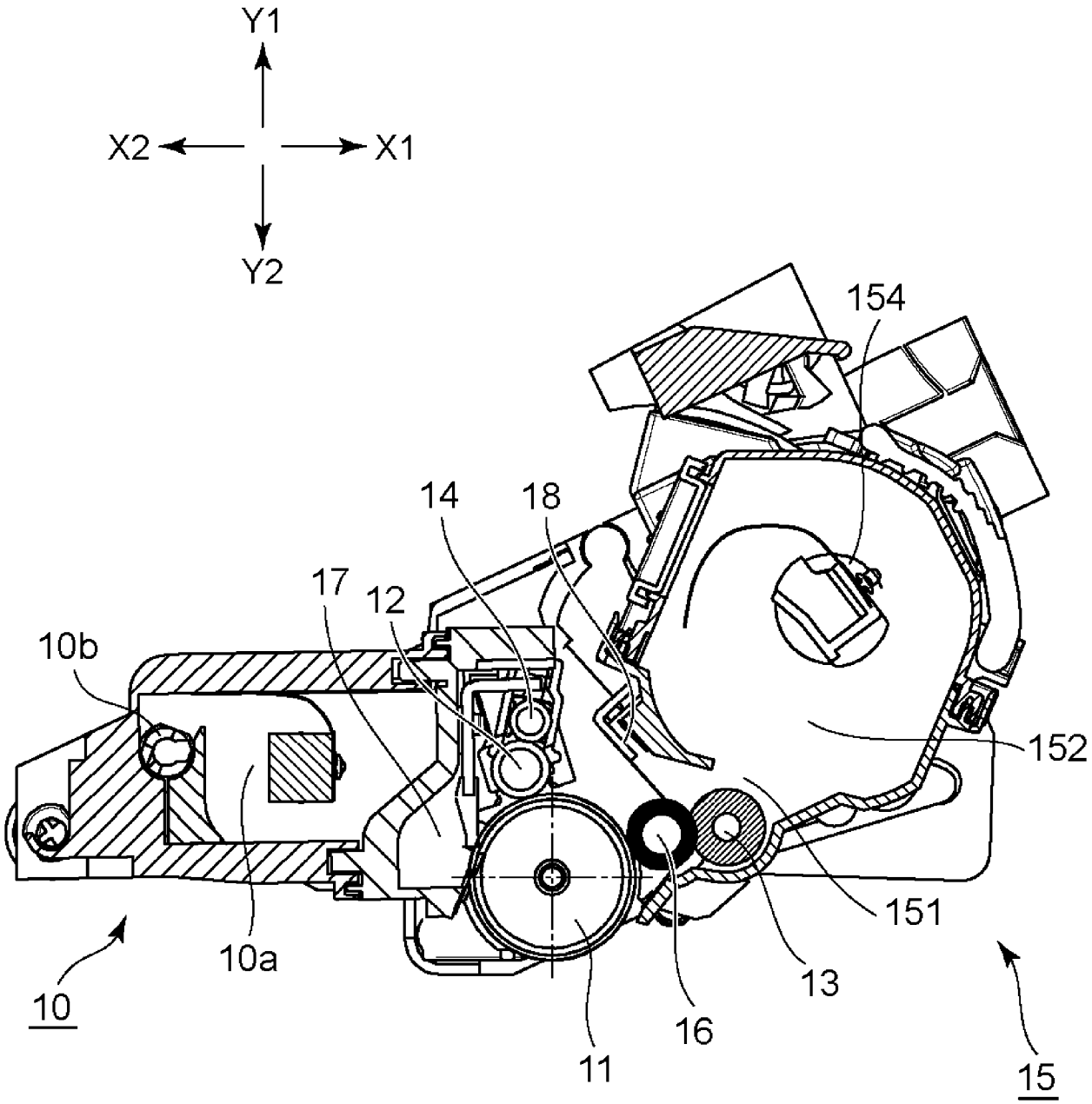

Fig. 3

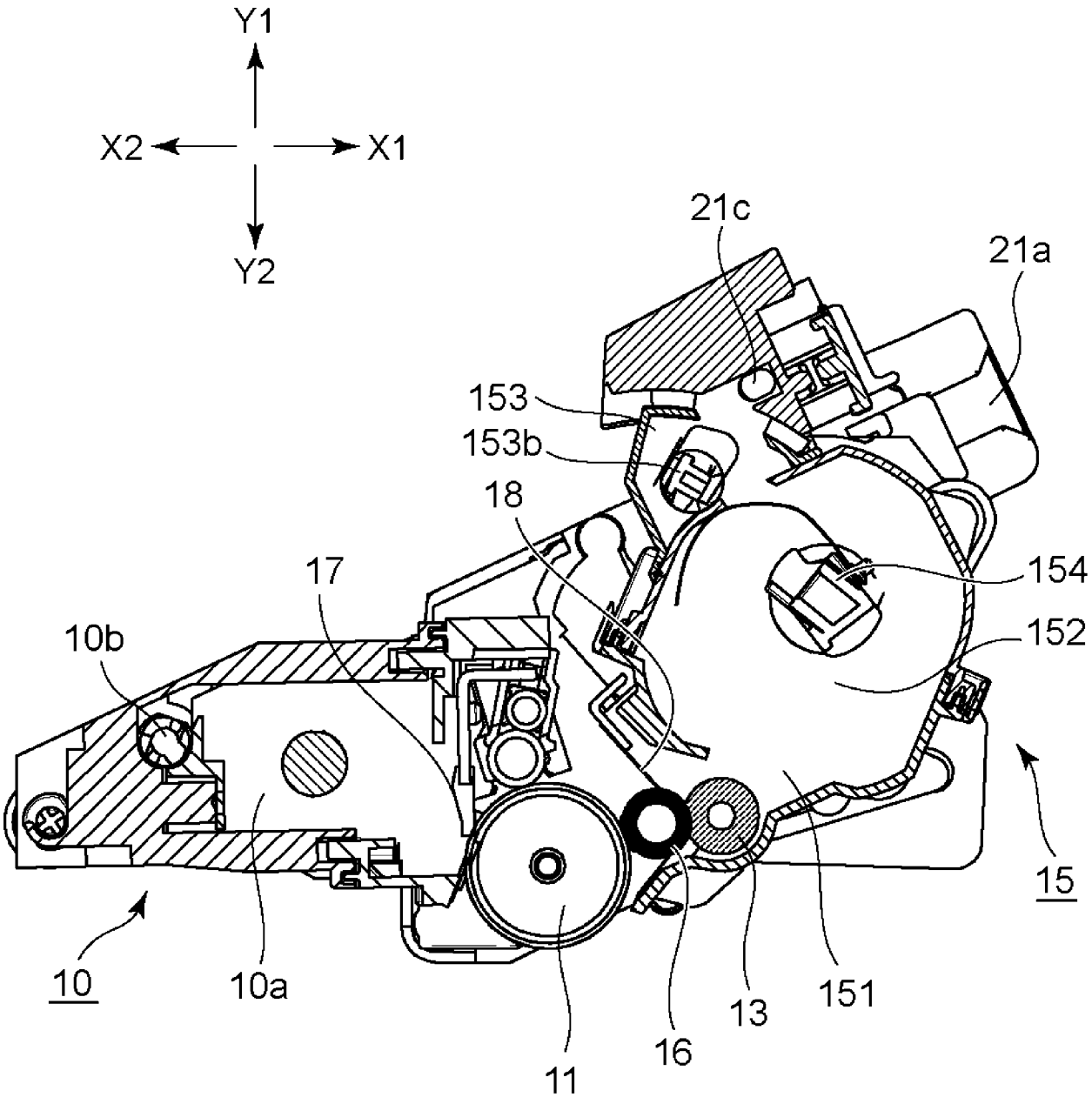
Y1
X2
X1
Y2
21c
21a
153
153b
18
17
154
152
10b
15
10
10a
11
16
13
151

Fig. 4

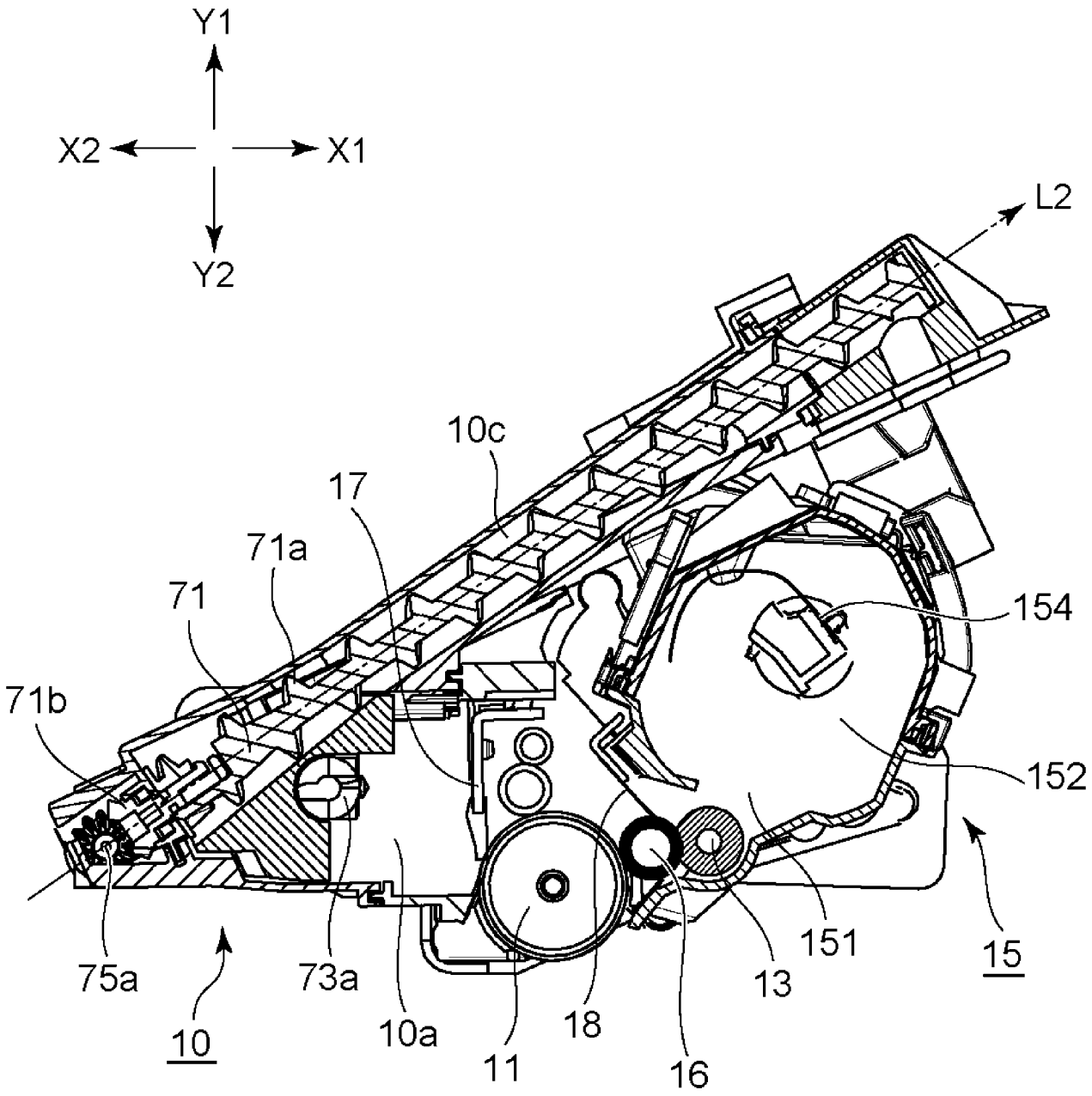
Y1
X2
X1
Y2
L2
10c
17
71a
71
154
71b
152
75a
73a
10a
11
18
16
13
151
15
10

Fig. 5

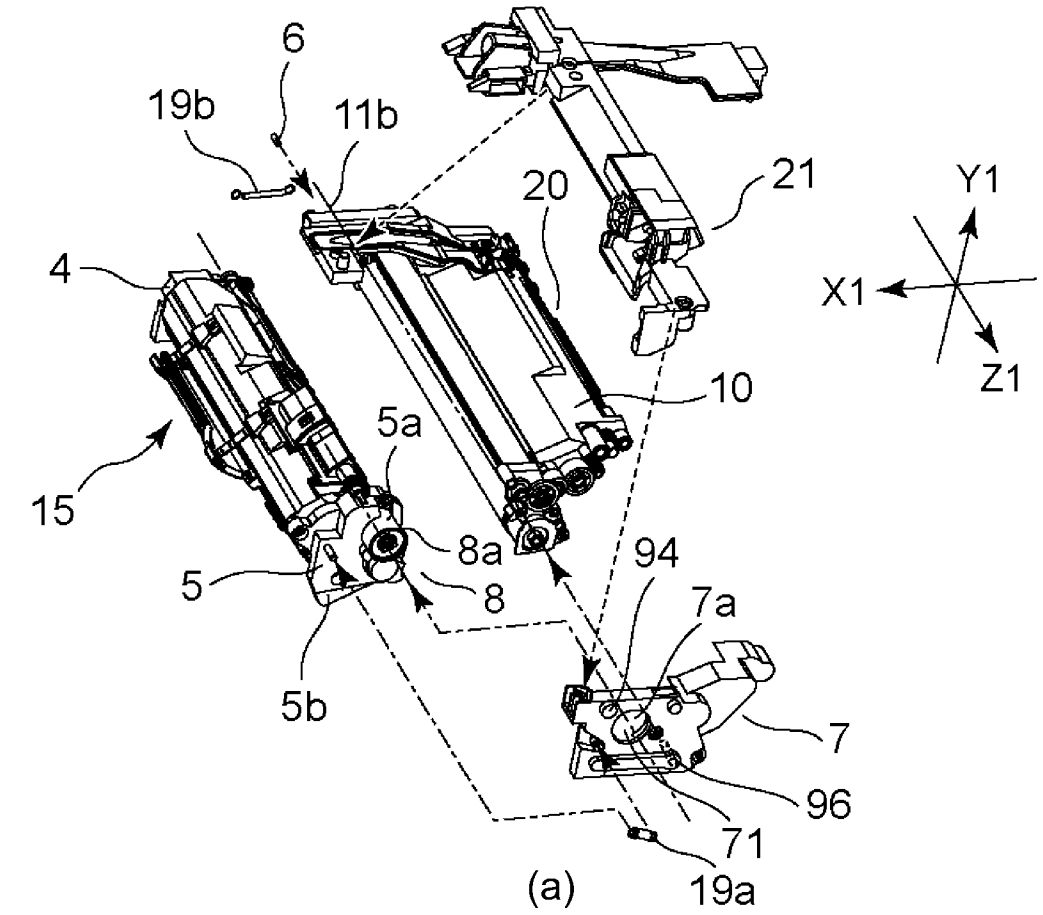
6
19b
11b
21
20
Y1
X1
Z1
4
10
5a
15
8a
94
5
8
7a
5b
7
96
71
19a
(a)

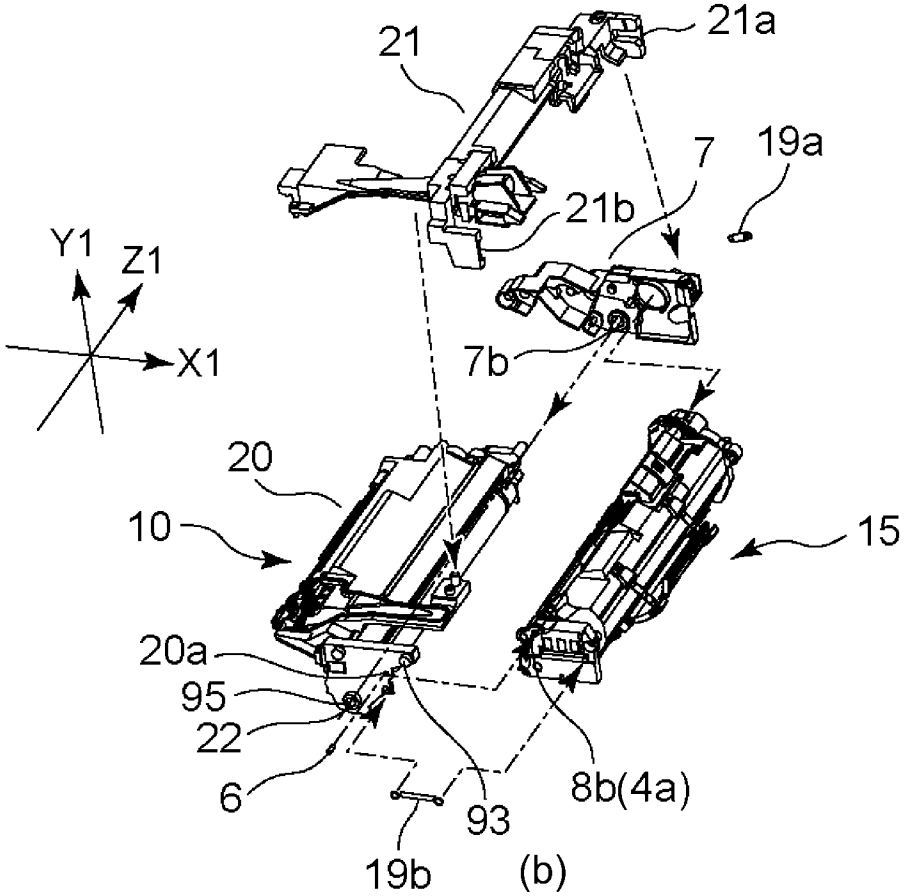
21a
21
19a
7
21b
Y1
Z1
X1
7b
20
10
15
20a
95
22
6
93
8b(4a)
19b
(b)

Fig. 6

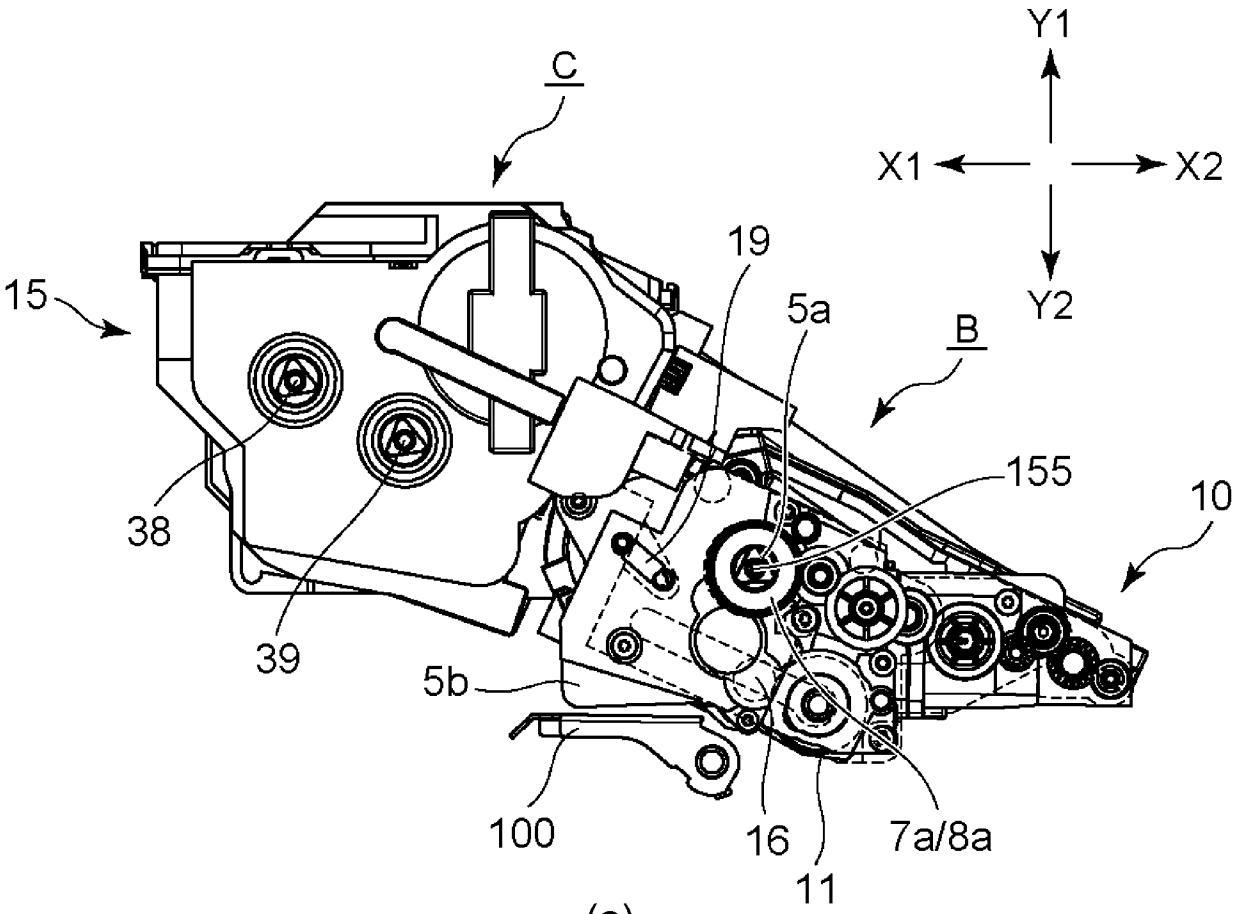
Y1
X1
X2
Y2
C
15
19
5a
B
155
10
38
39
5b
100
16
7a/8a
11

(a)

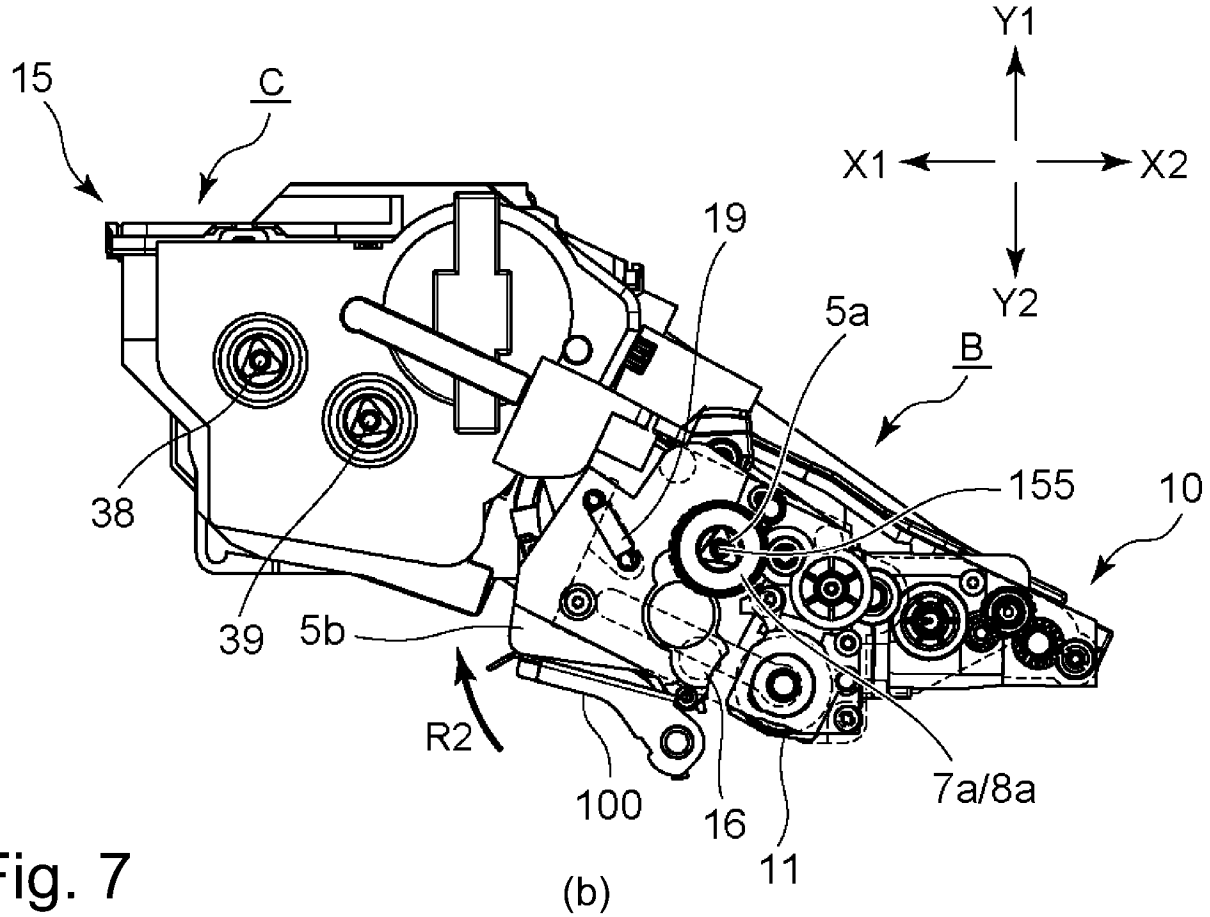
Y1
X1
X2
Y2
15
C
19
5a
B
155
10
38
39
5b
R2
100
16
7a/8a
11

(b)

Fig. 7

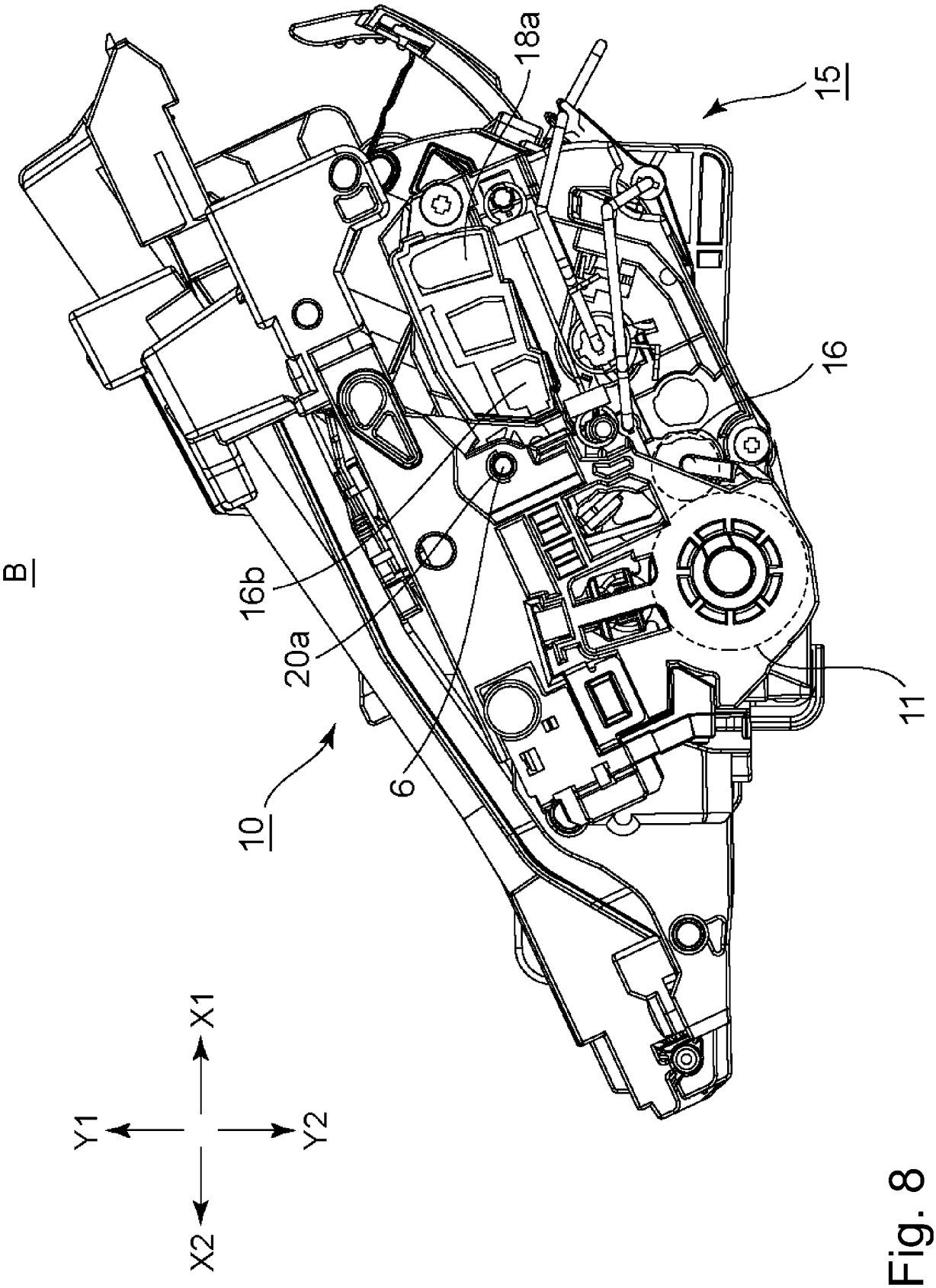

Fig. 8

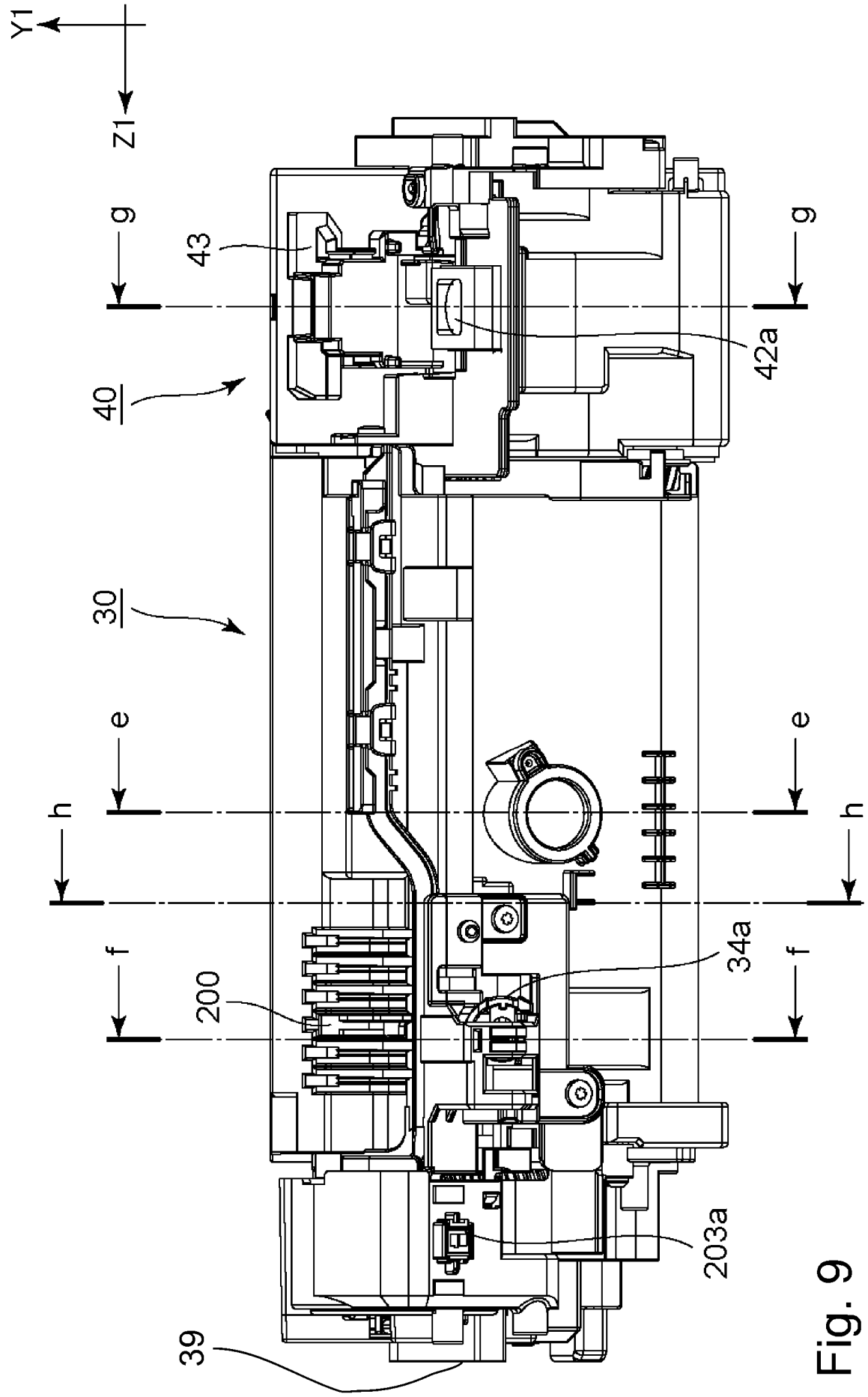

Fig. 9

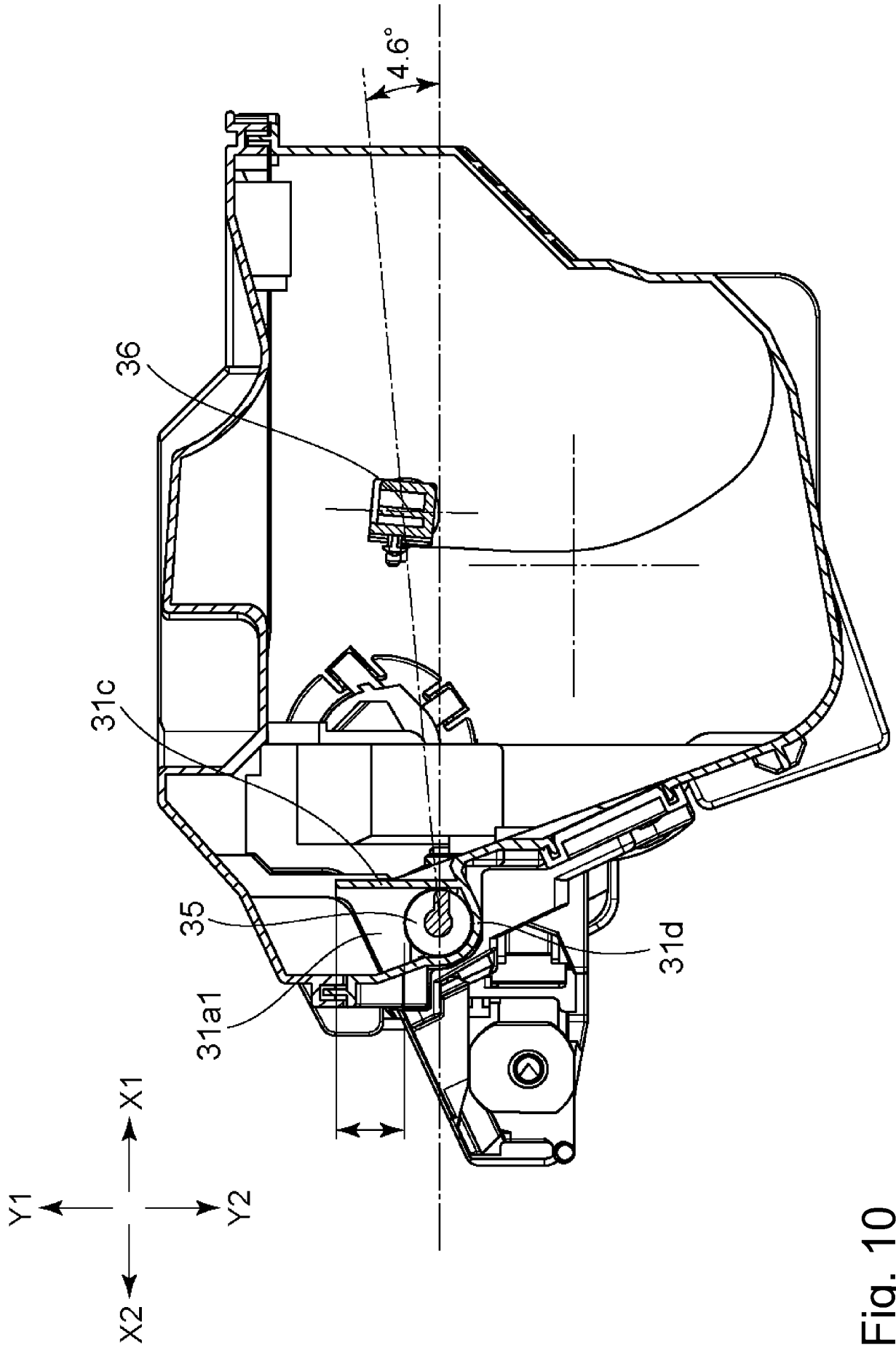

Fig. 10

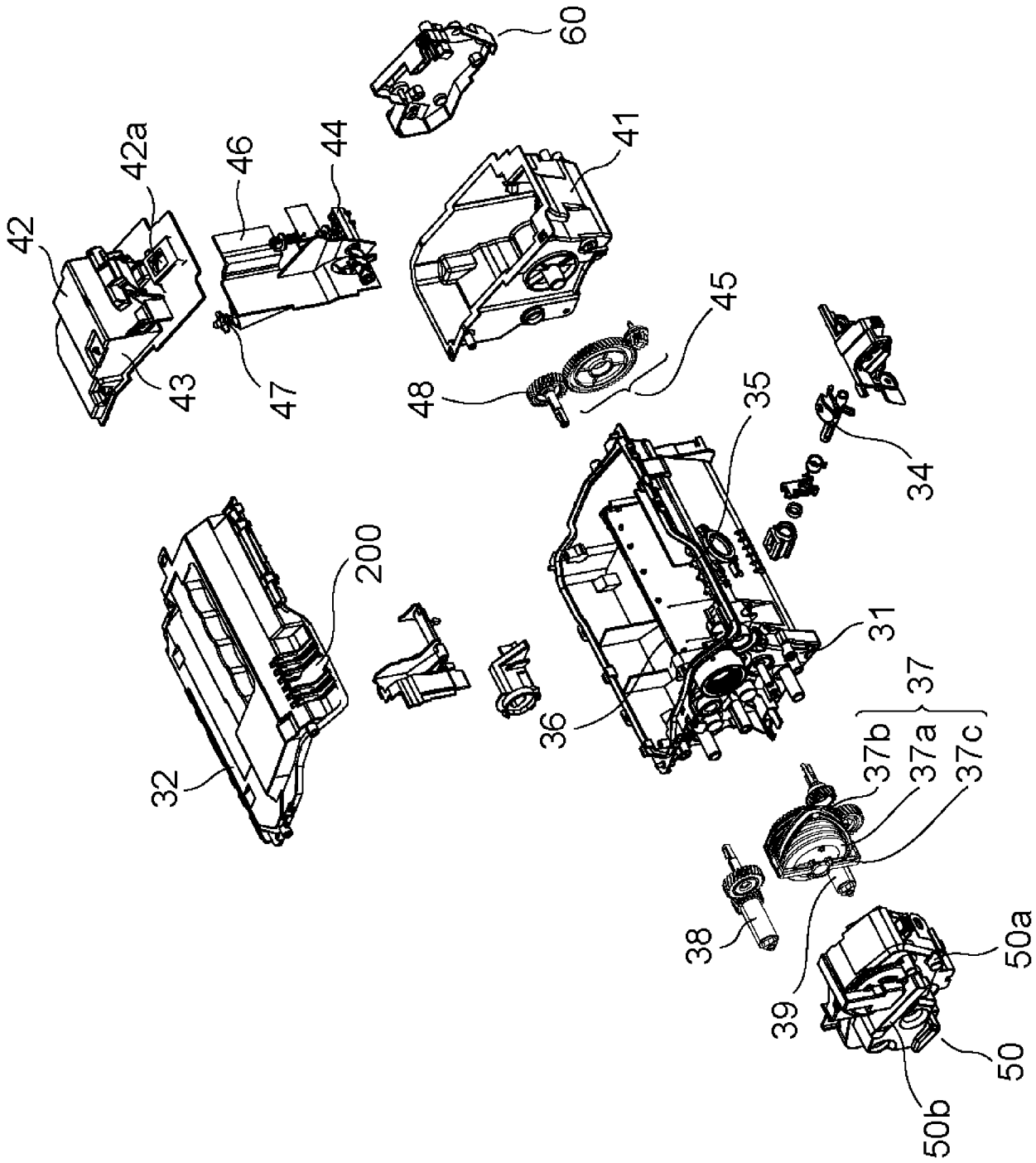
60
42a
46
44
41
42
43
47
48
45
35
34
200
31
32
36
37
37b
37a
37c
38
39
50a
50
50b

Fig. 11

Fig. 12

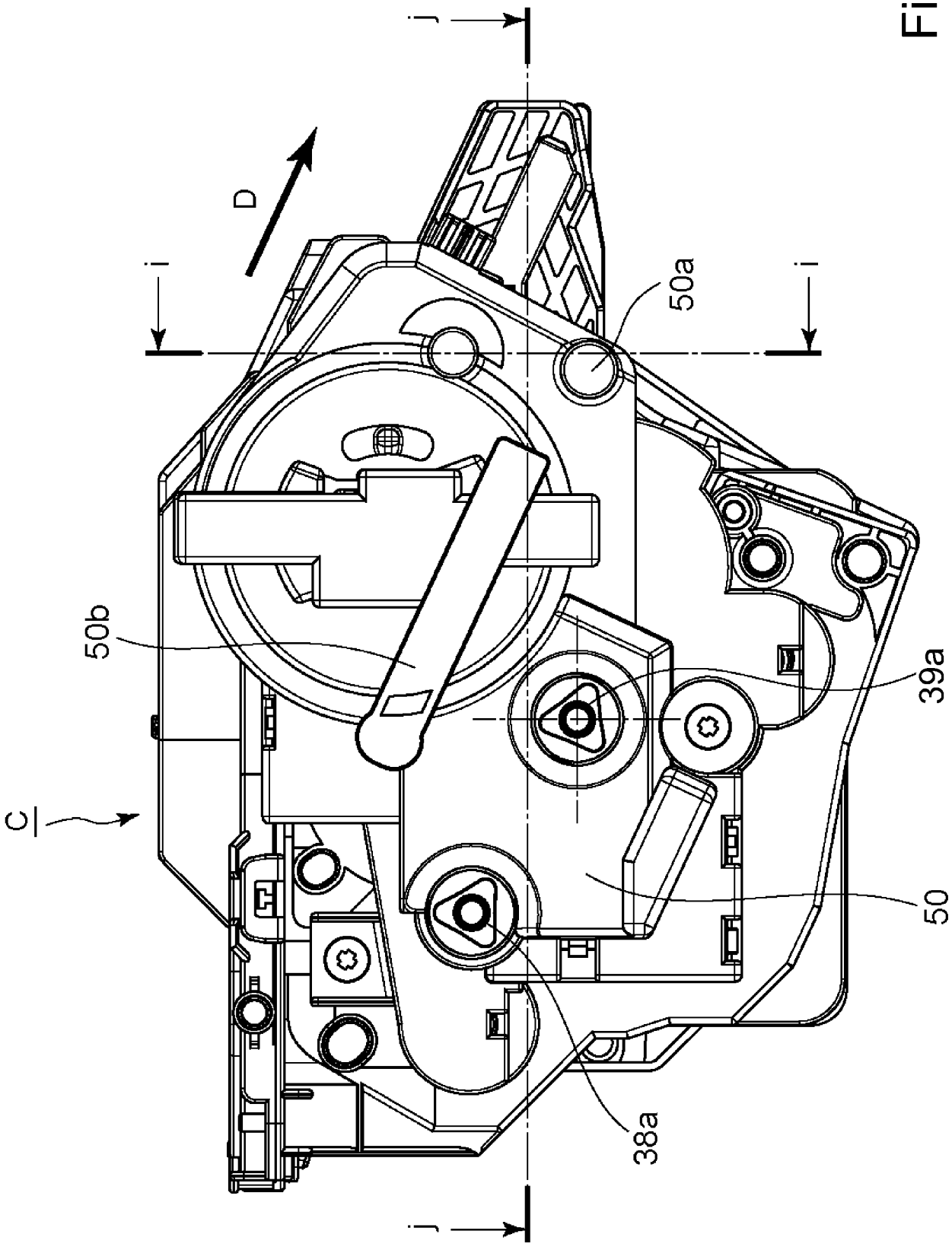

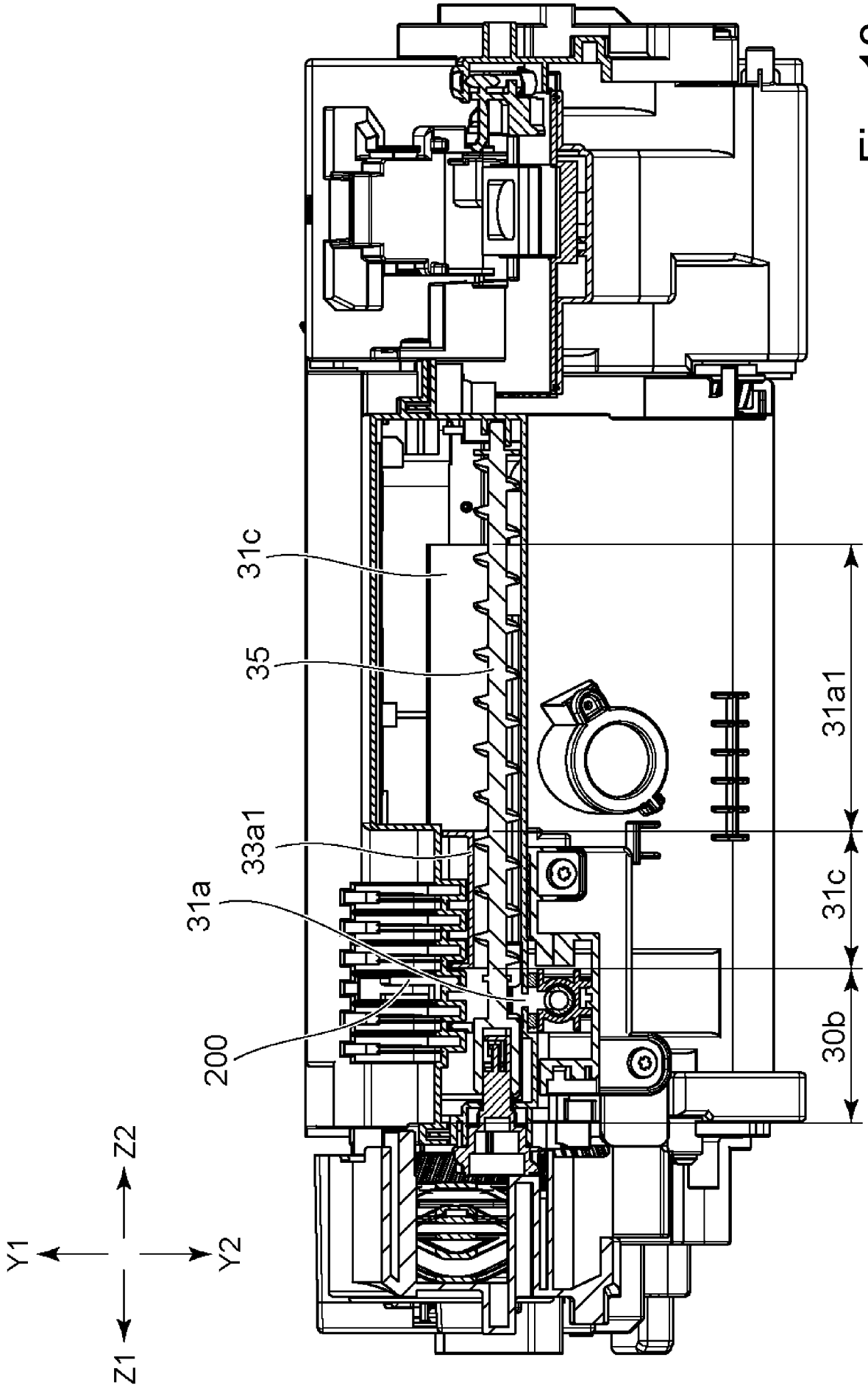

Fig. 13

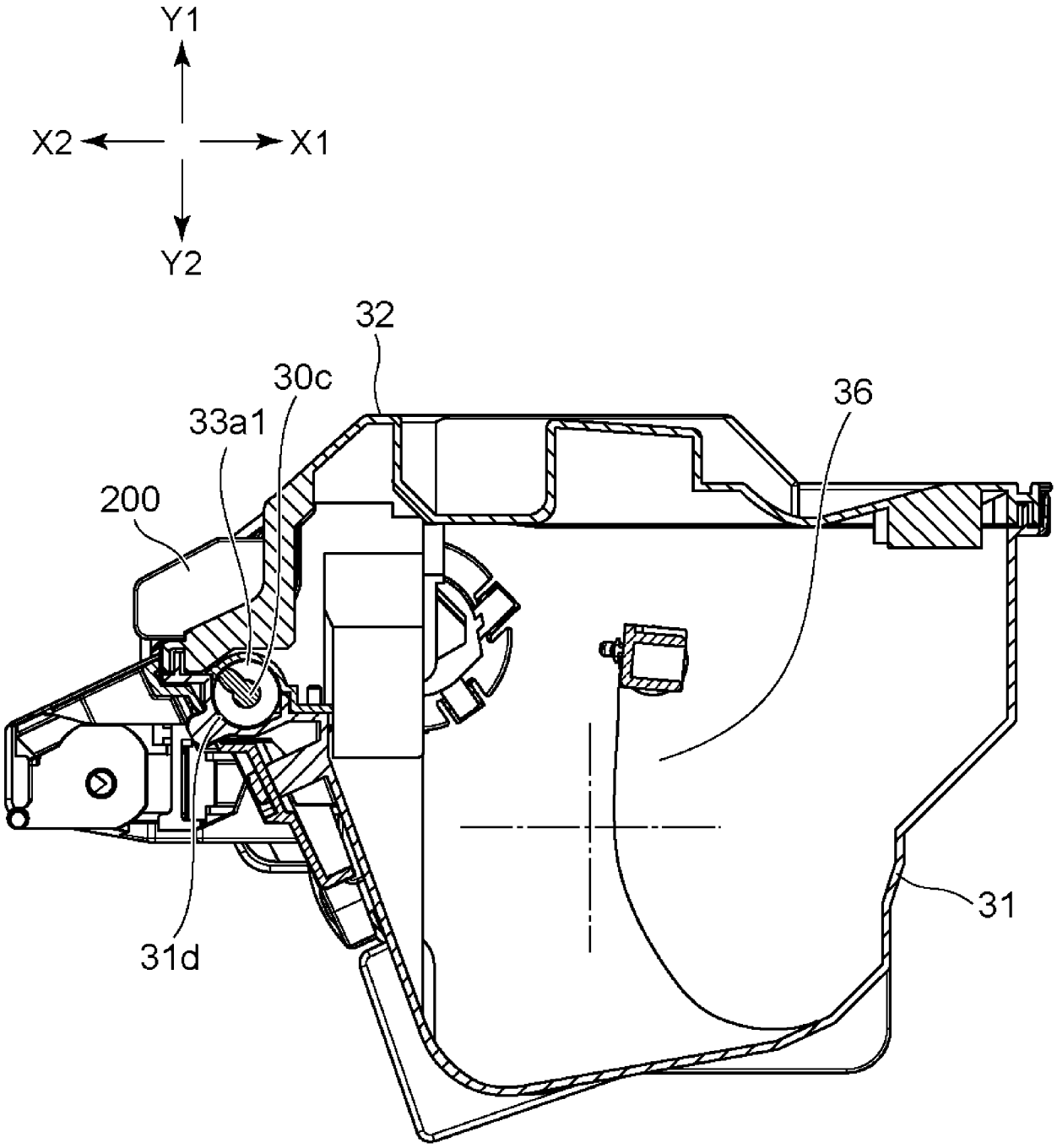

Fig. 14

Fig. 15

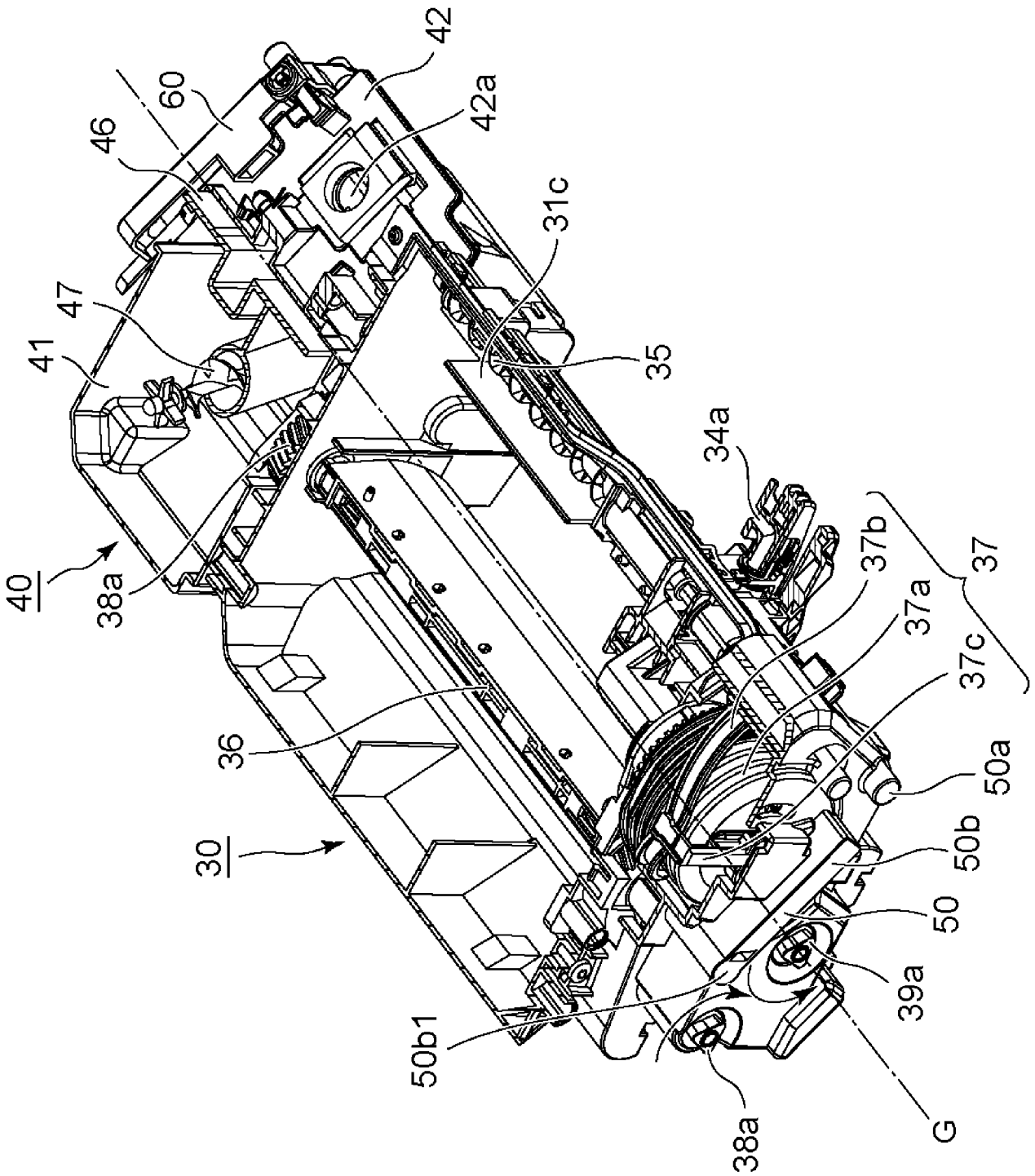
42
60
46
42a
31c
47
41
35
34a
40
38a
37b
37a
37
37c
36
50a
30
50b
50
39a
50b1
38a
G

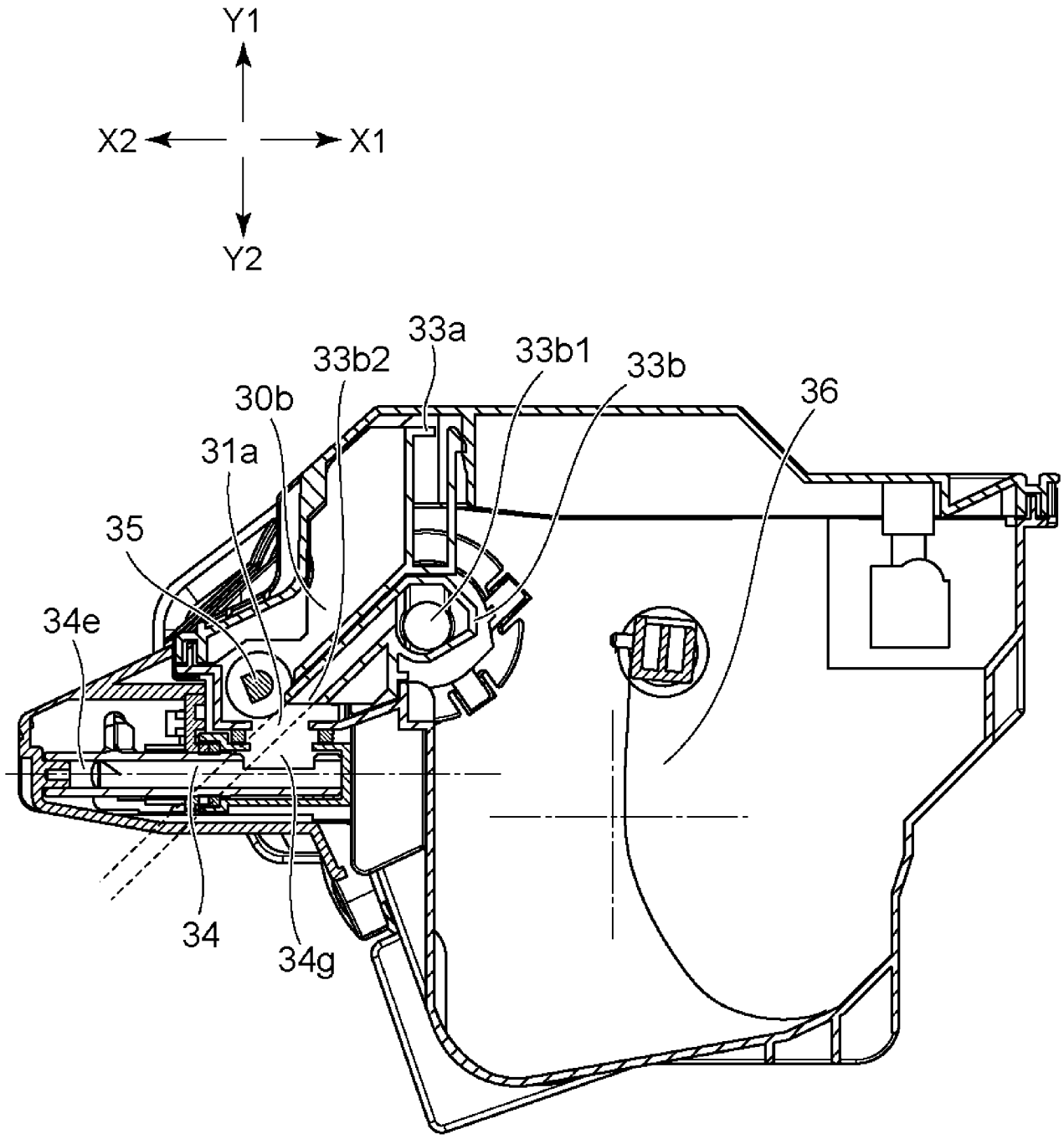

Fig. 16

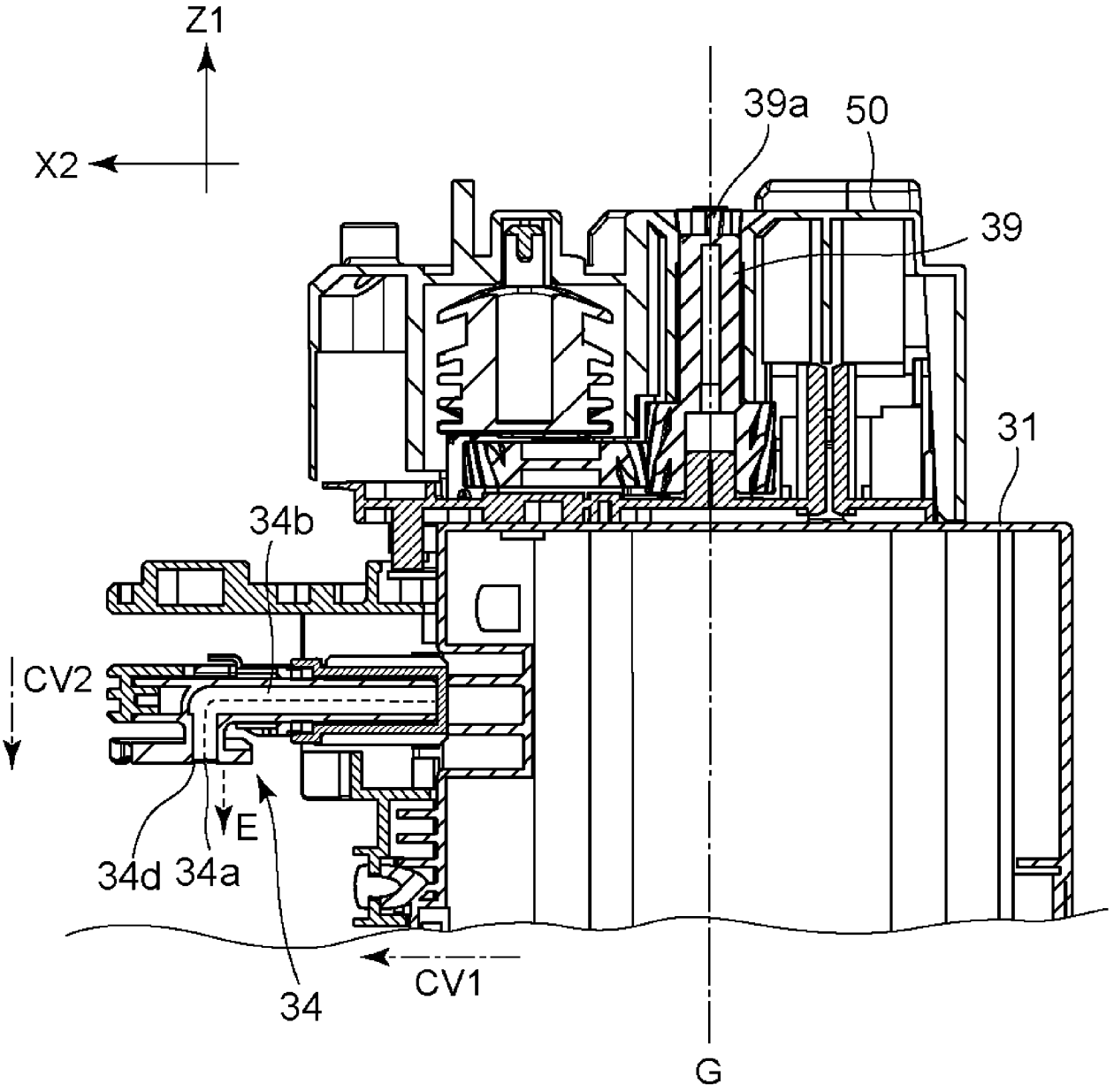

Fig. 17

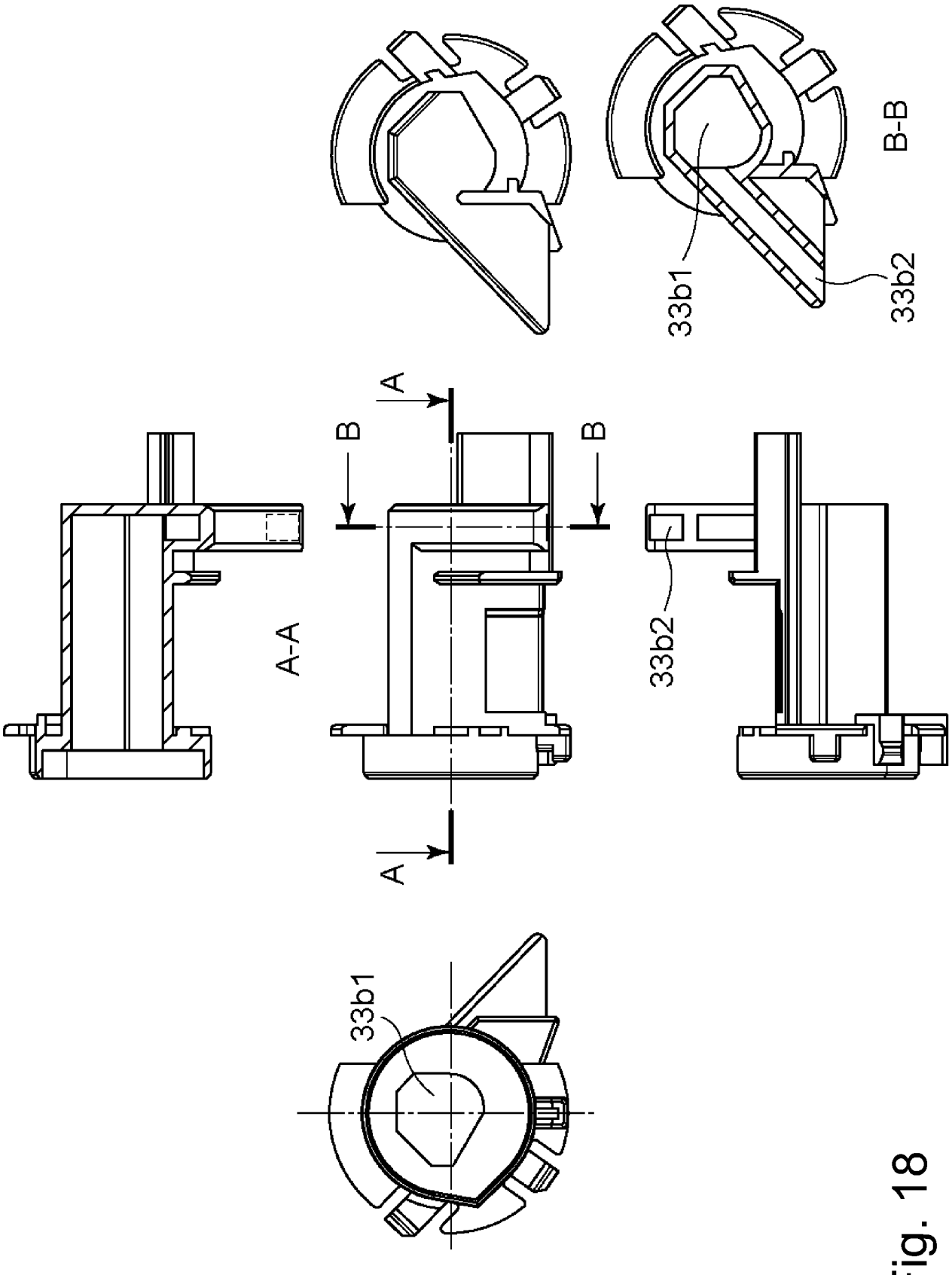

Fig. 18

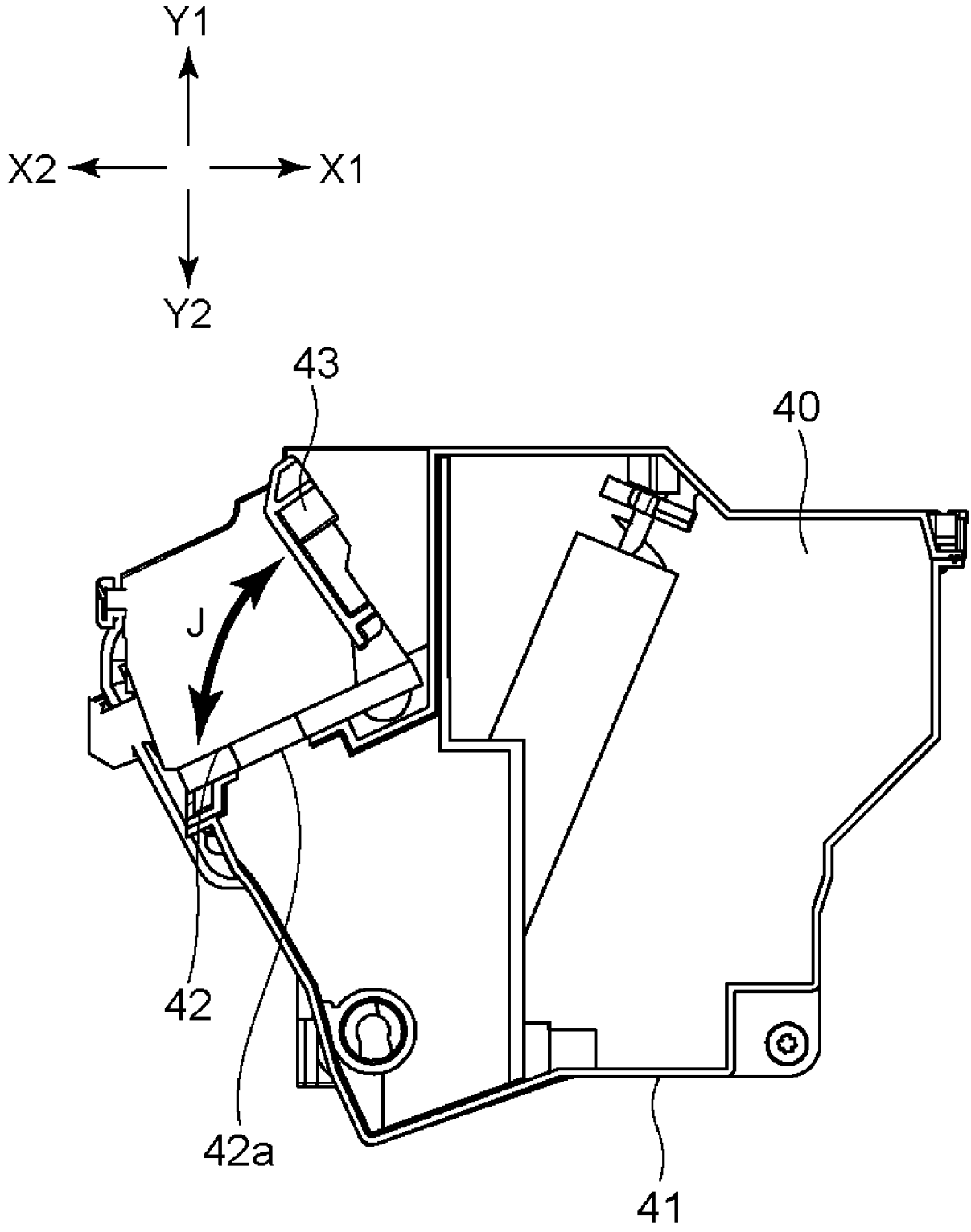

Fig. 19

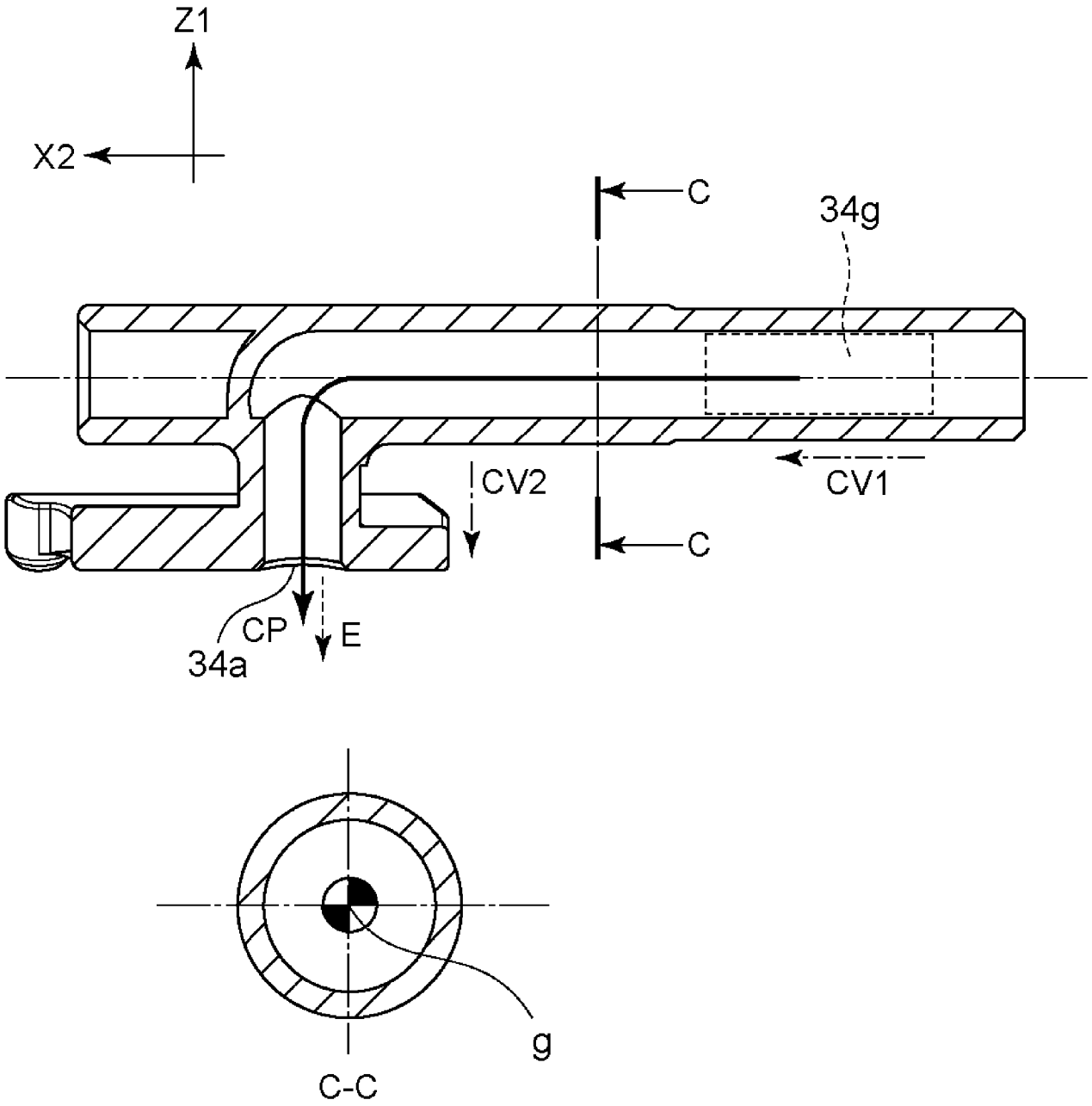

Fig. 20

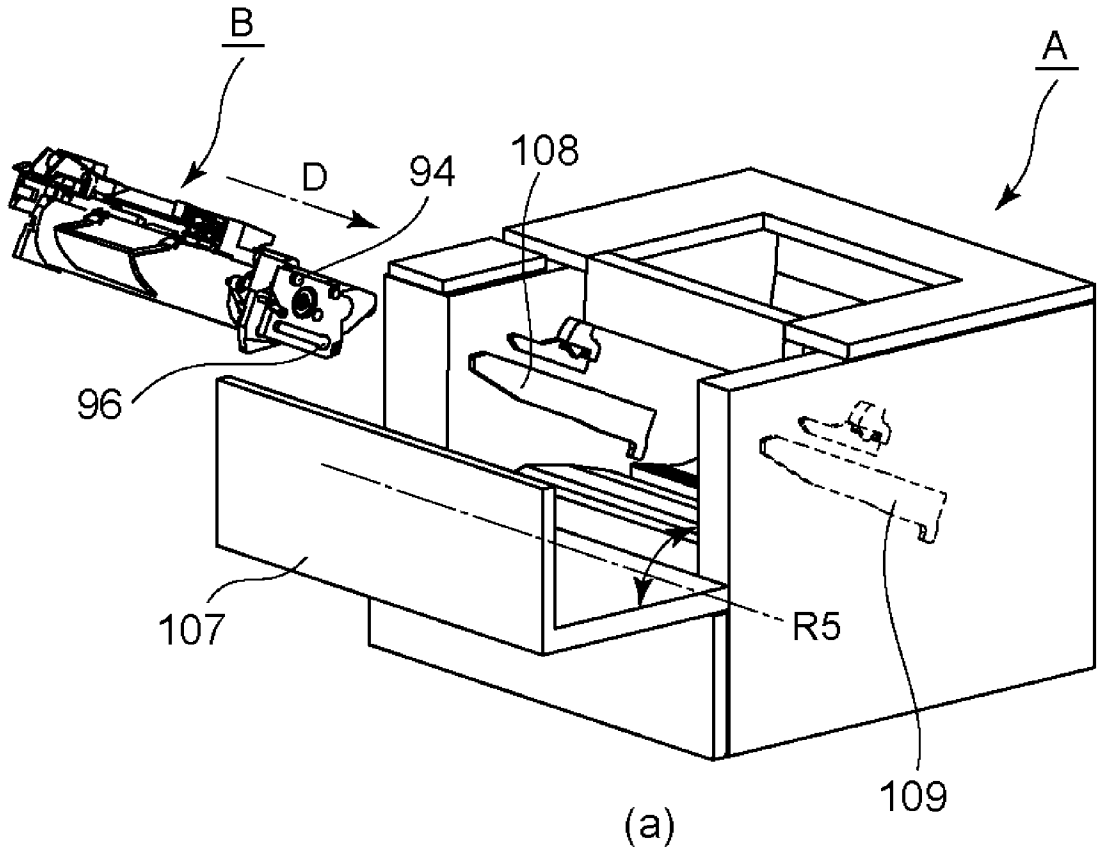

(a)

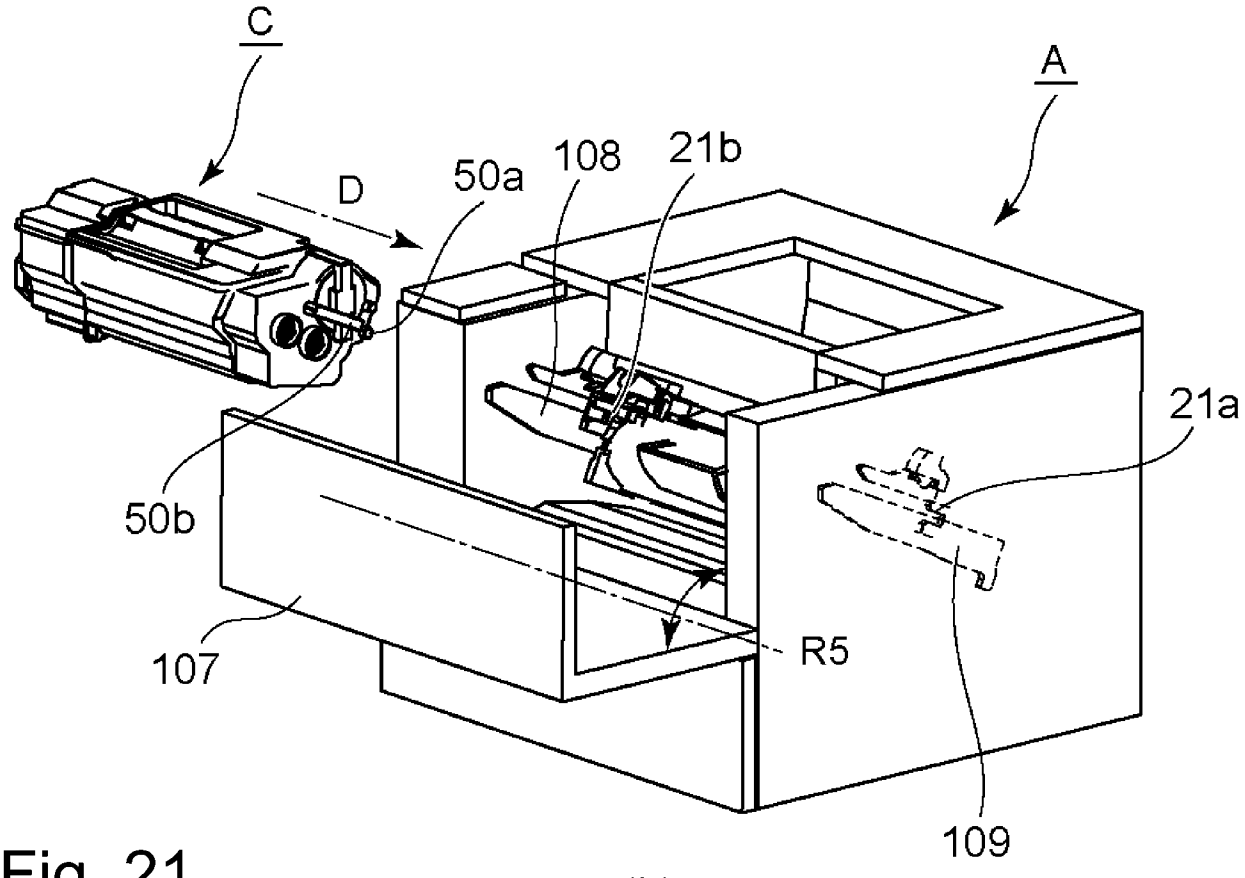

(b)

Fig. 21

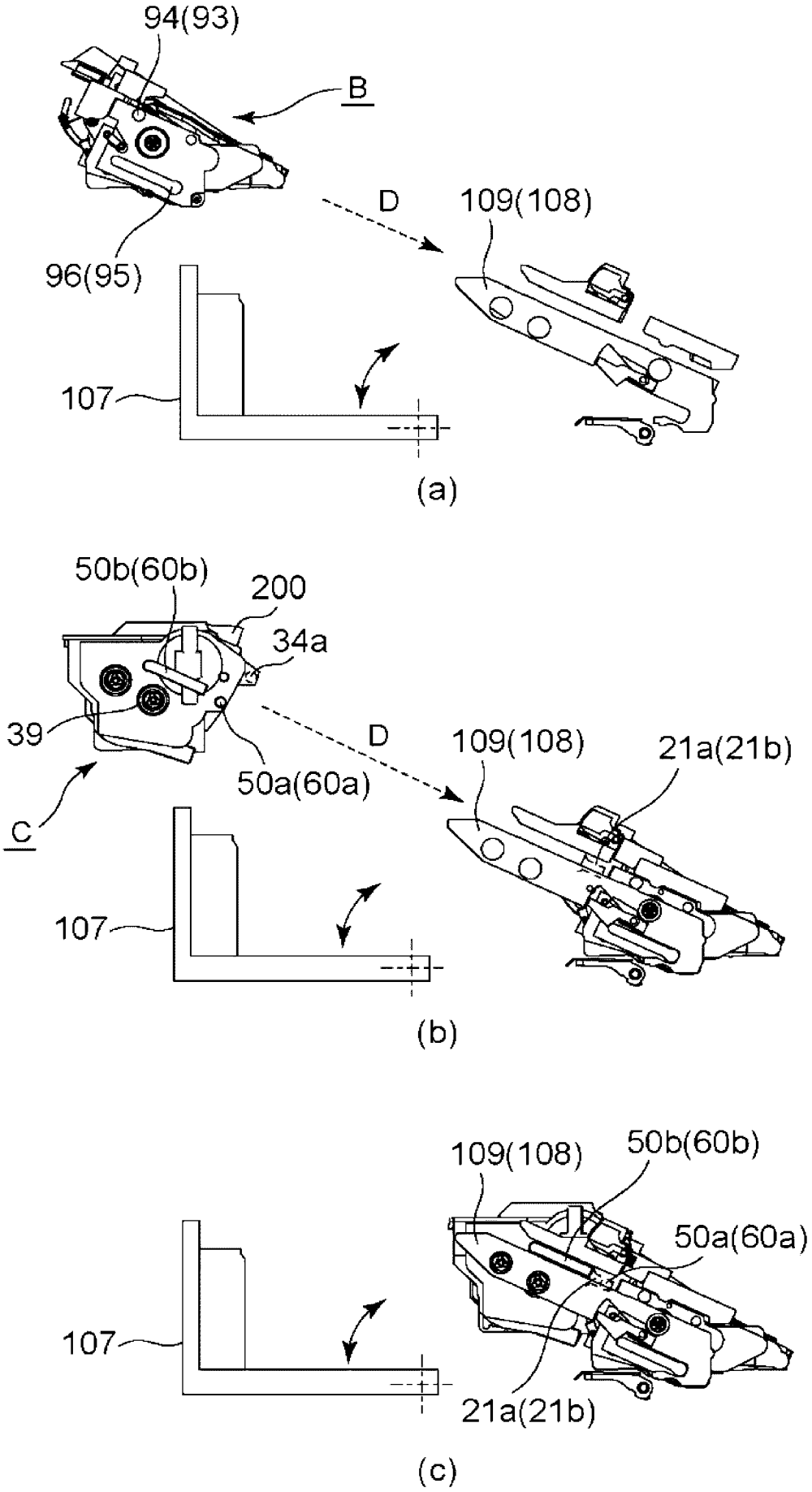
94(93)
B
D
109(108)
96(95)
107
(a)
50b(60b)
200
34a
39
D
109(108)
21a(21b)
50a(60a)
C
107
(b)
109(108)
50b(60b)
50a(60a)
107
21a(21b)
(c)

Fig. 22

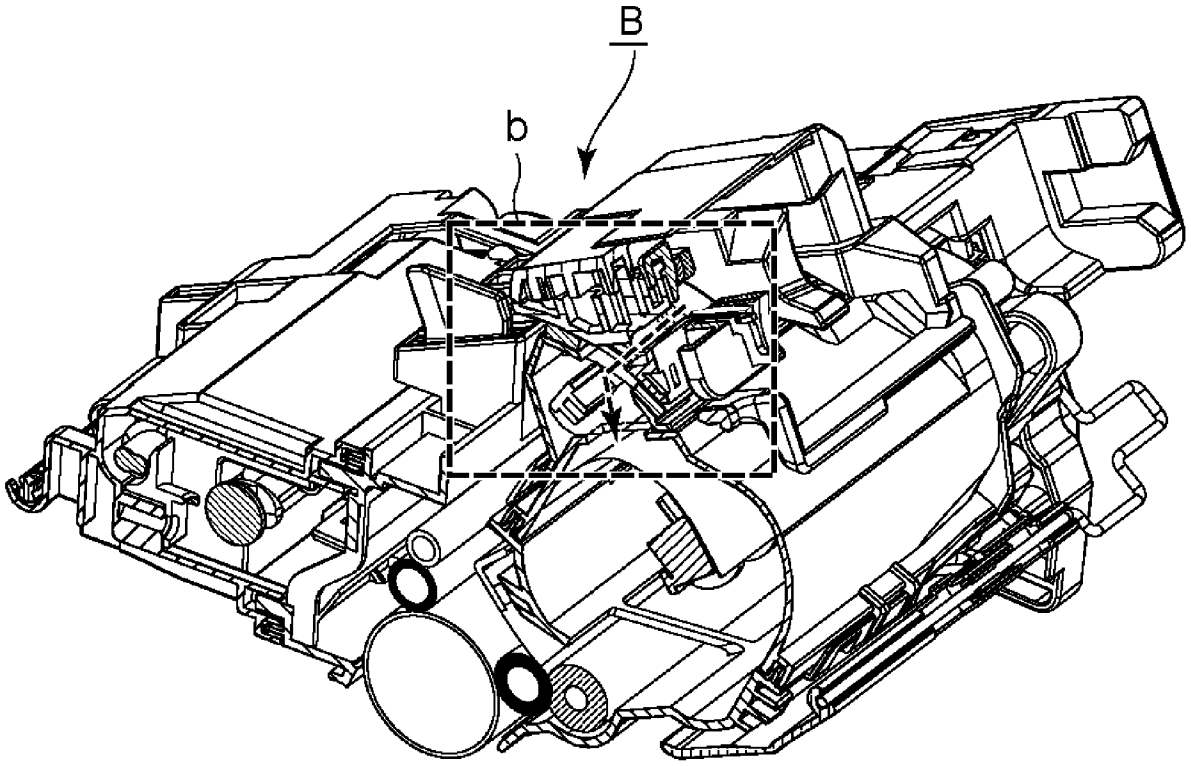

(a)

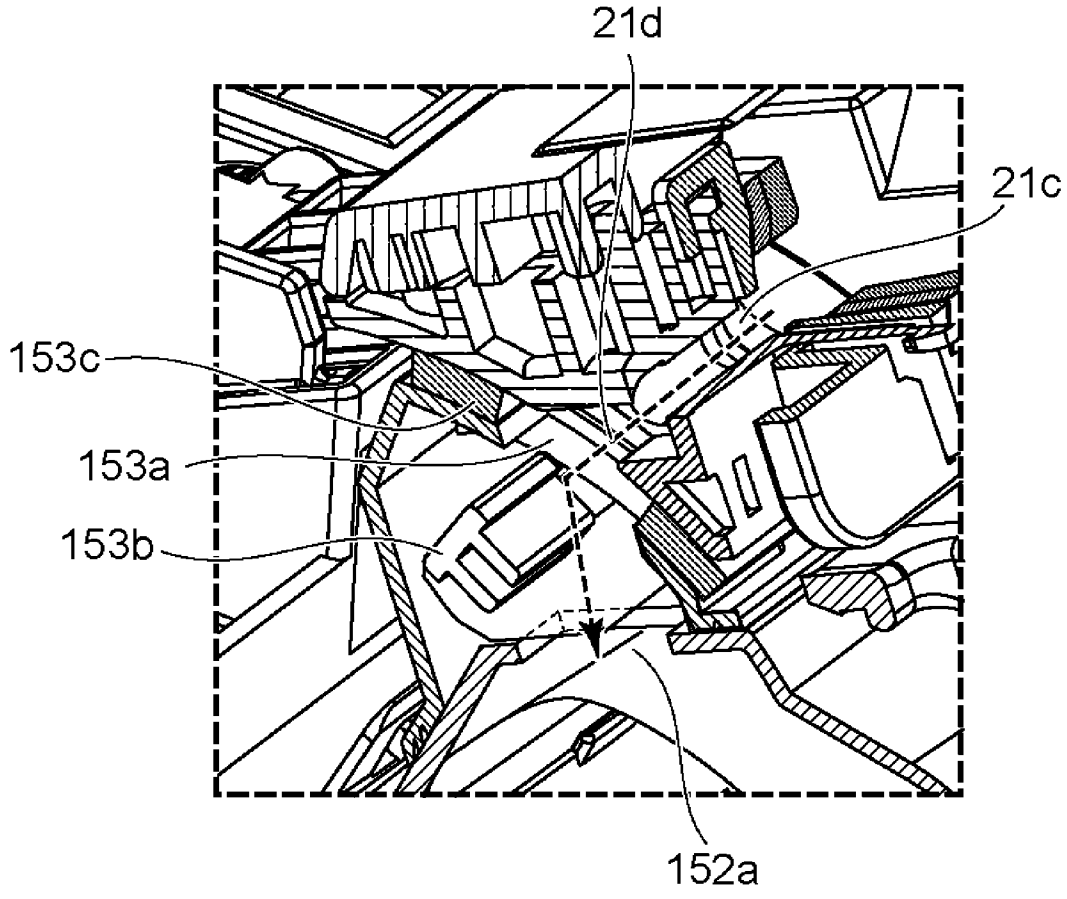

(b)

Fig. 23

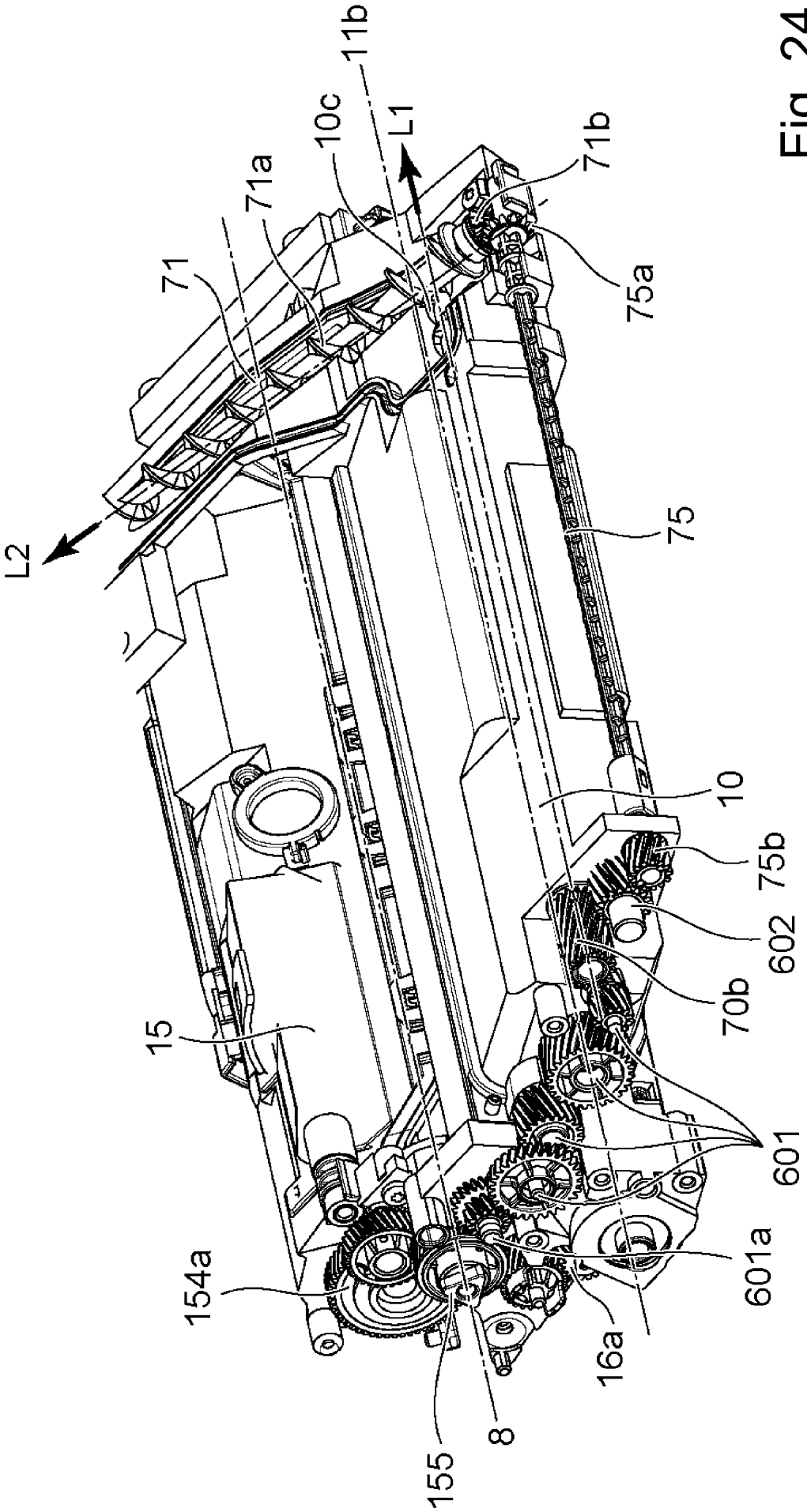
11b
10c
L1
71b
71a
71
75a
L2
75
10
75b
602
70b
15
601
601a
154a
16a
155
8

Fig. 24

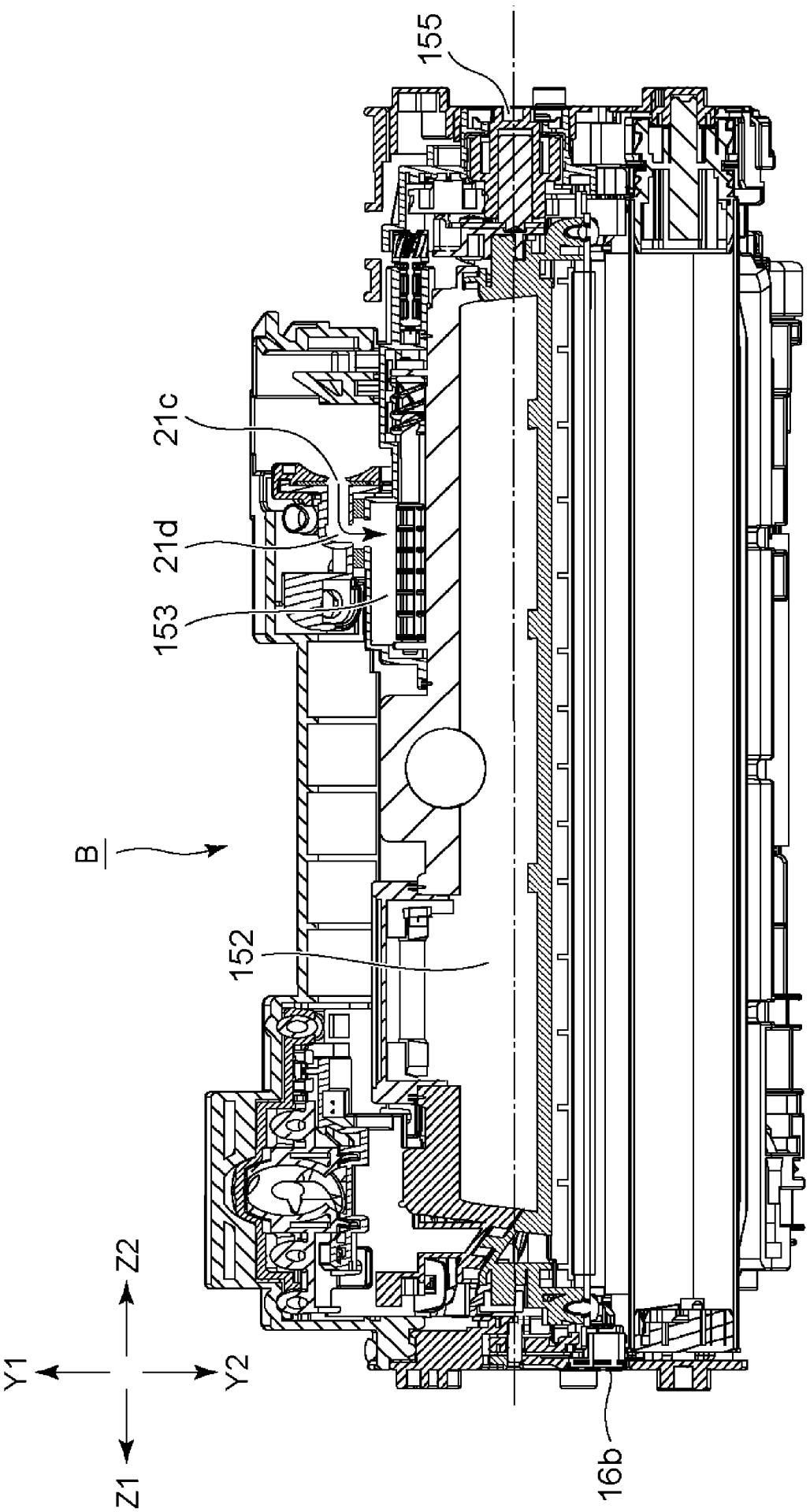

Fig. 25

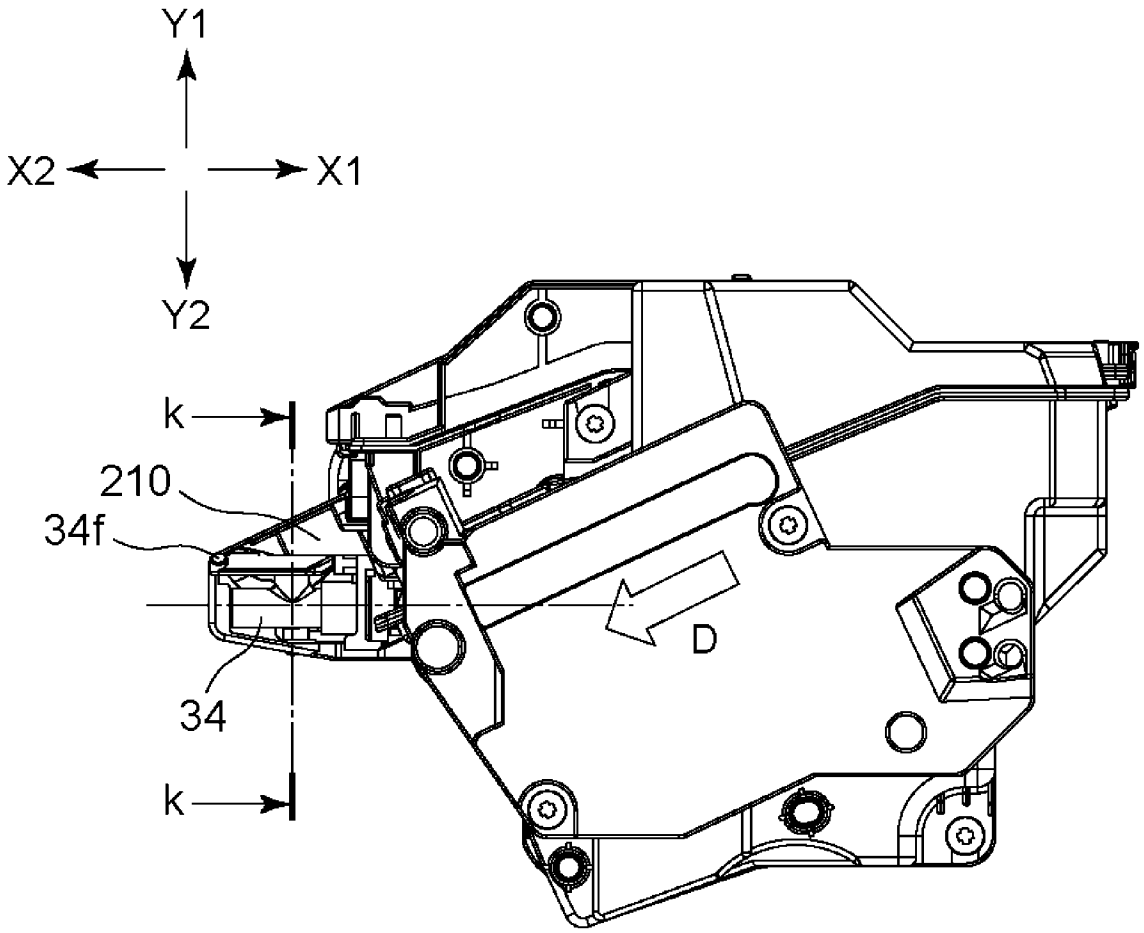
Y1
X2
X1
Y2
k
210
34f
D
34
k

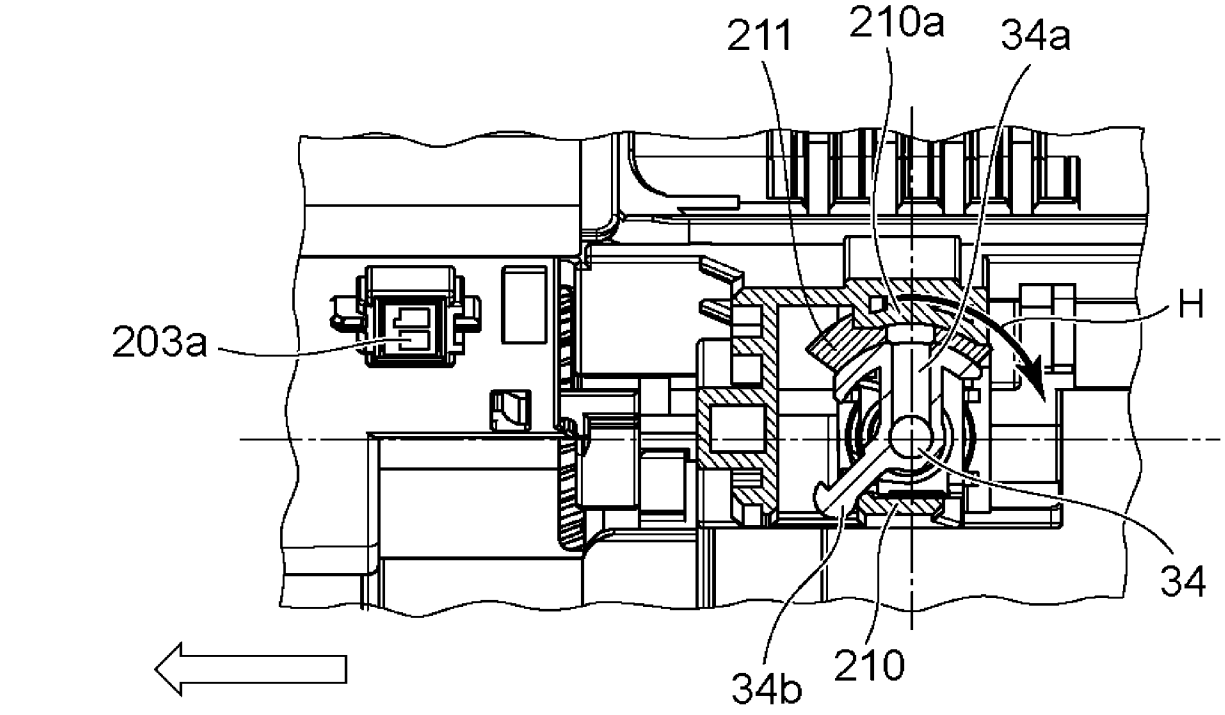
211
210a
34a
H
203a
34
34b
210
PUMP/SCREW COUPLING (39a) SIDE

Fig. 26

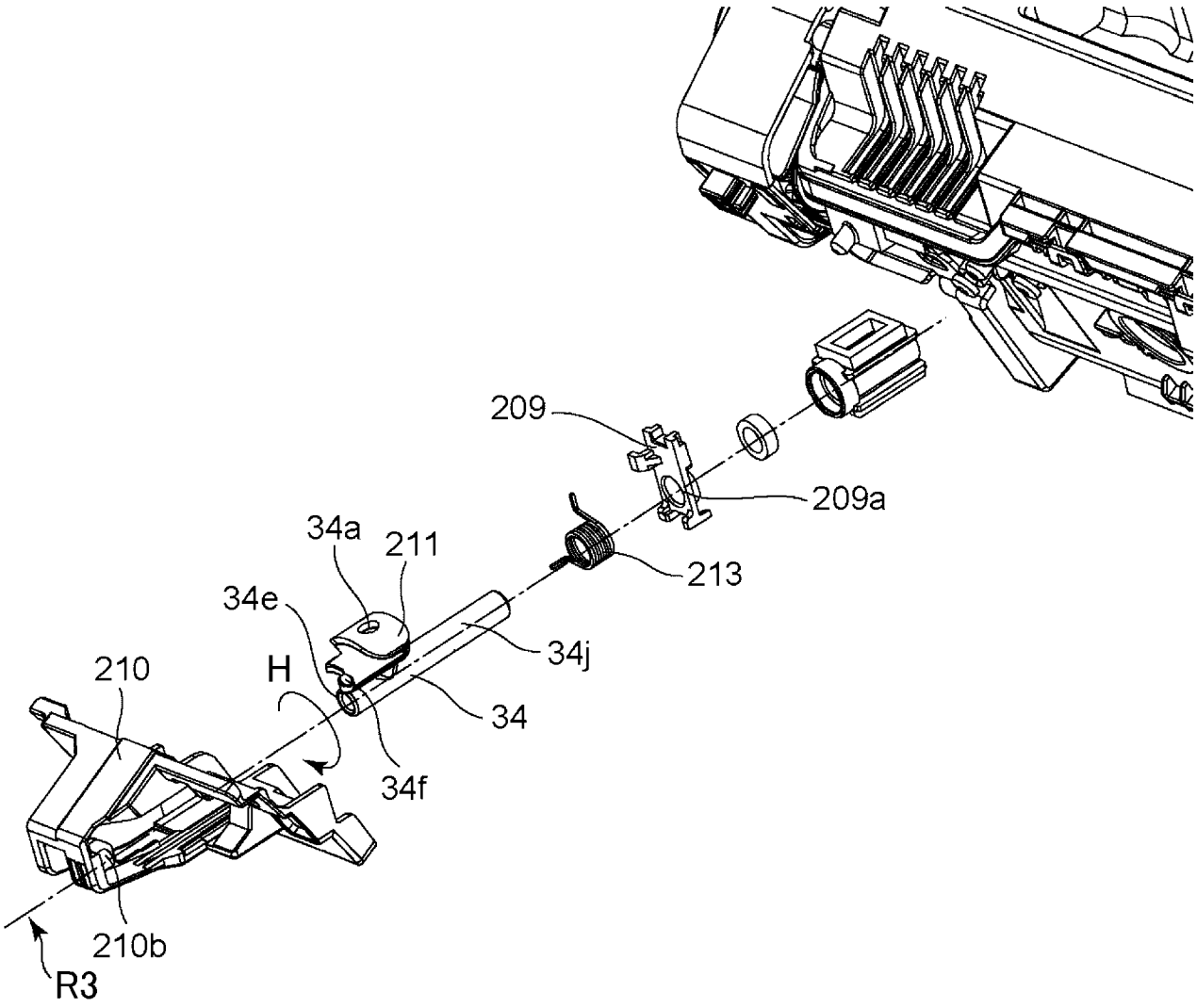

Fig. 27

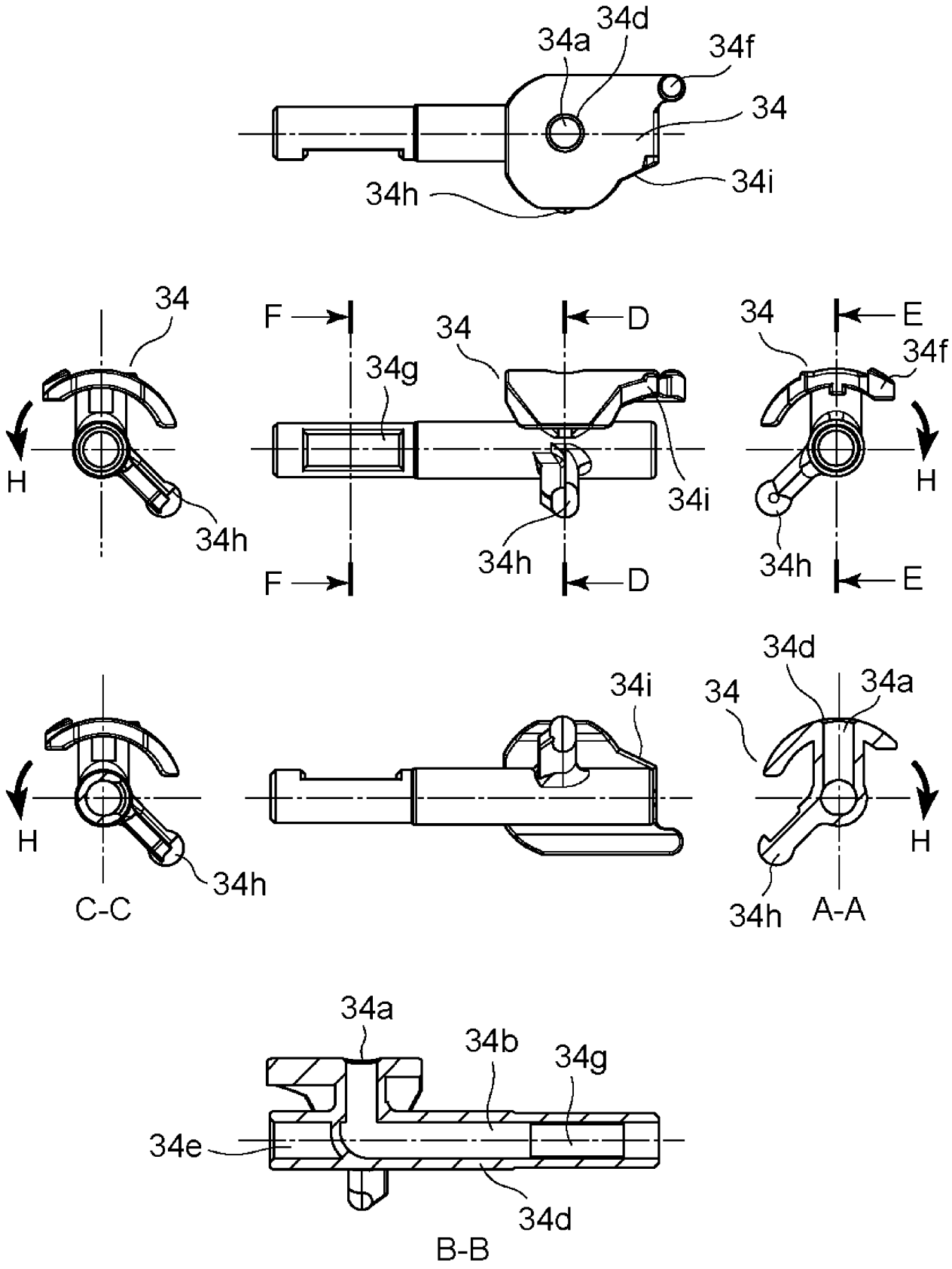
34d
34a
34f
34
34i
34h
34
F
D
34g
34
34i
34h
F
D
34
E
34f
H
34h
E
H
34h
C-C
34i
34d
34
34a
H
34h
A-A
H
34a
34b
34g
34e
34d
B-B

Fig. 28

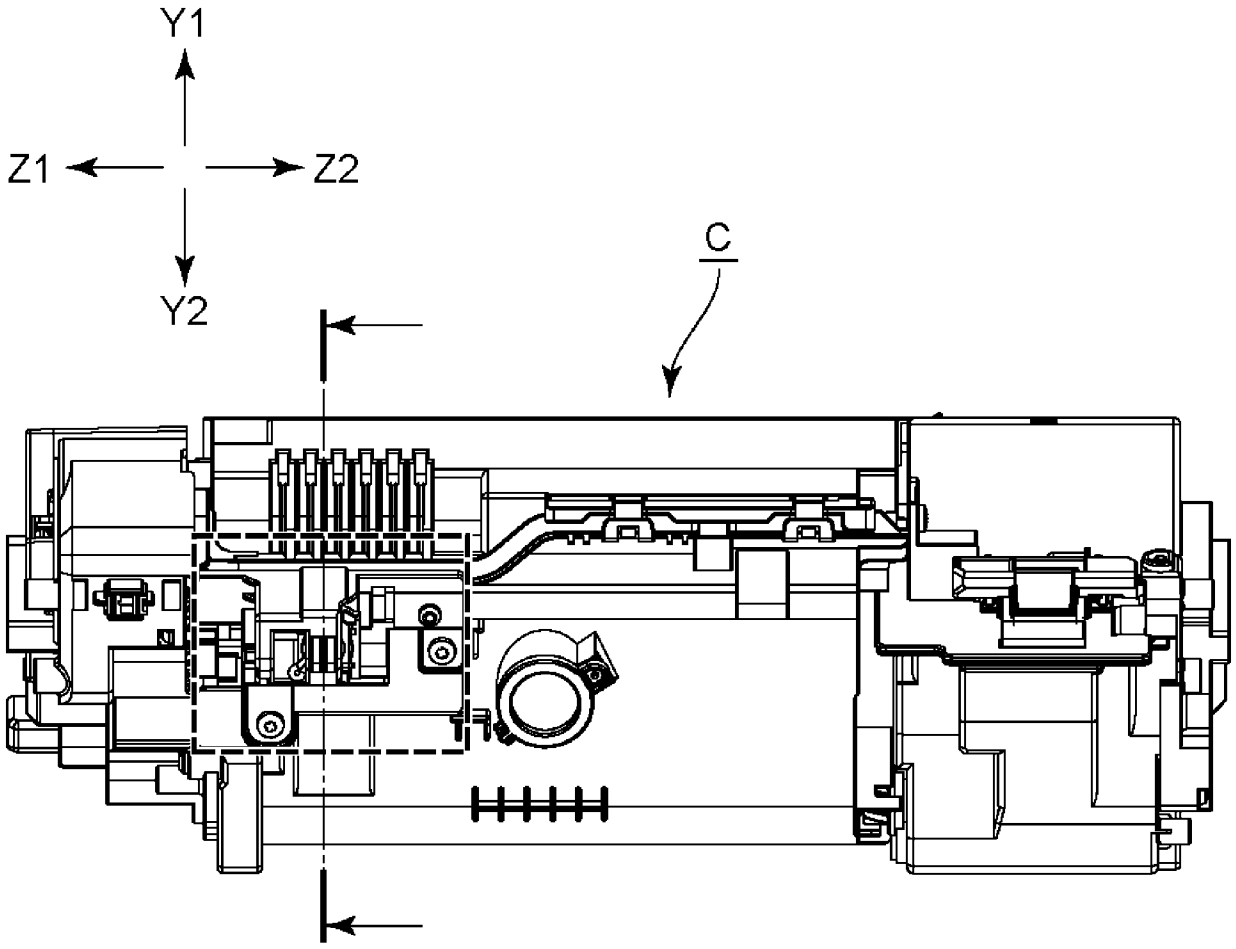

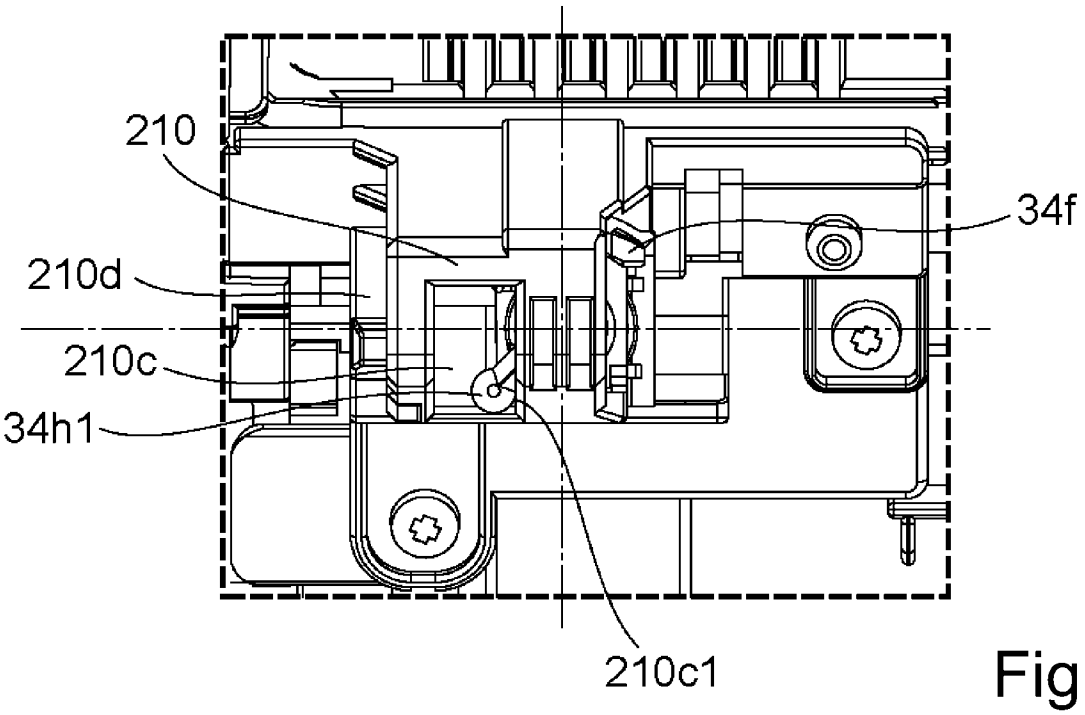

Fig. 29

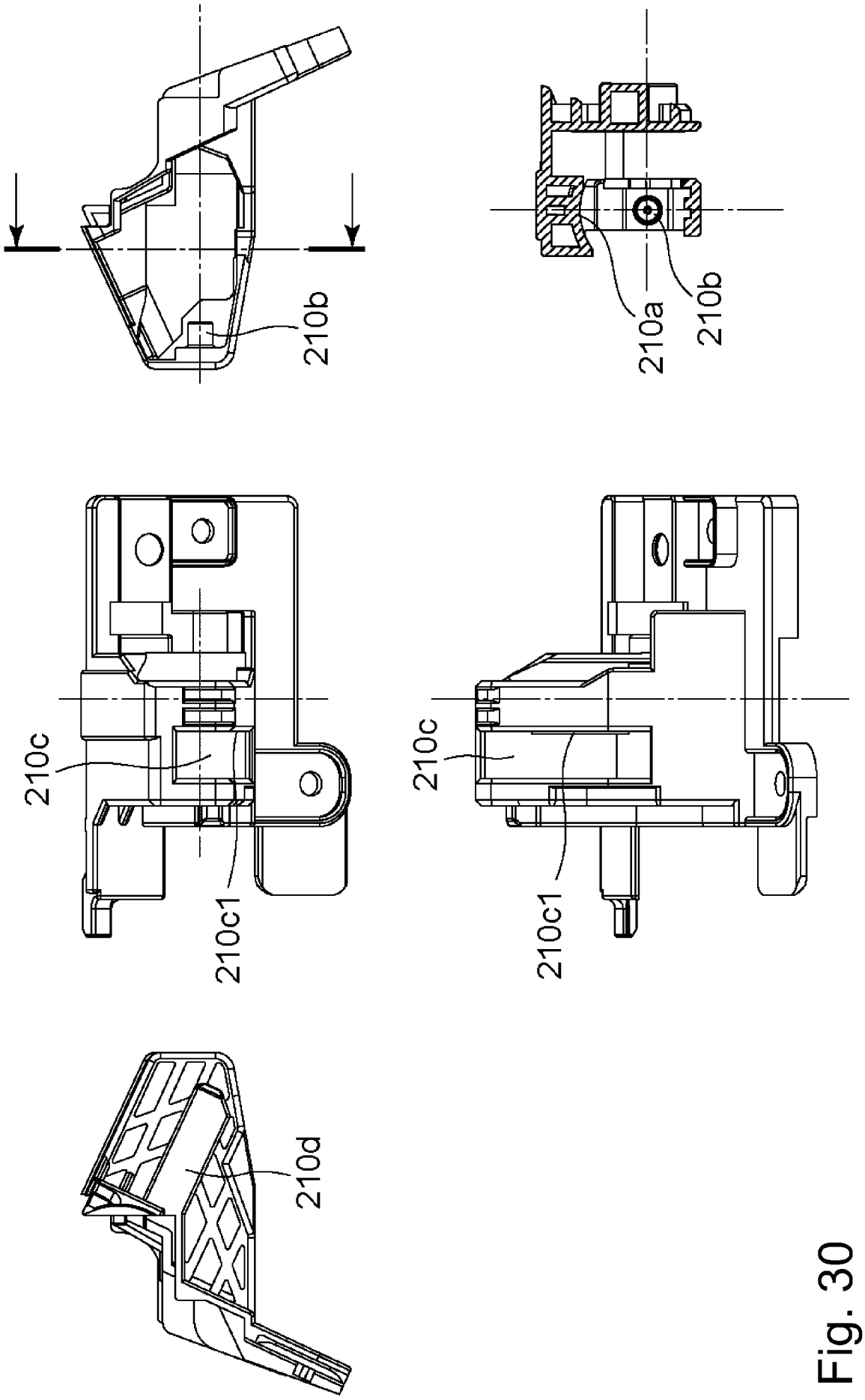

Fig. 30

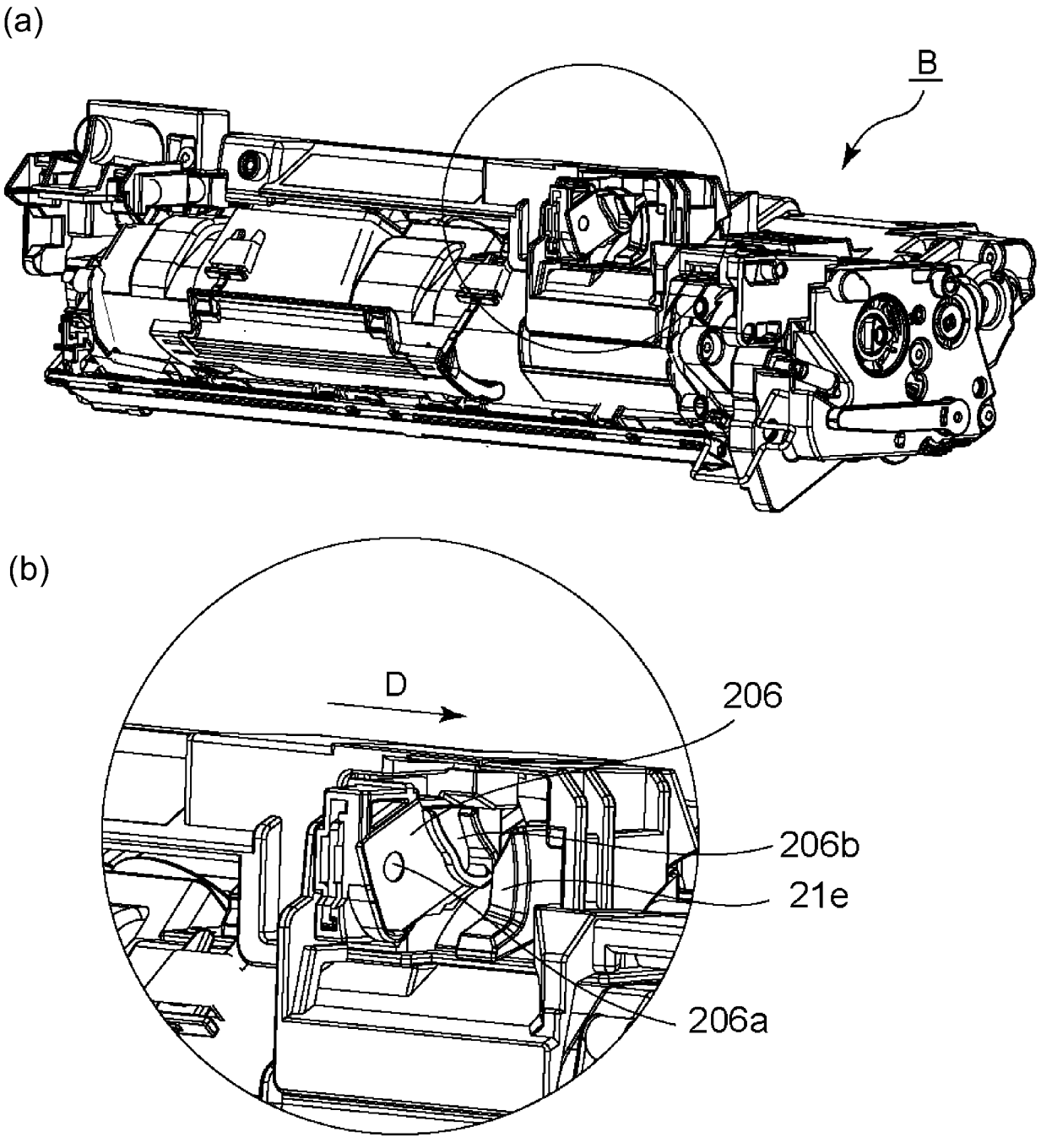

Fig. 31

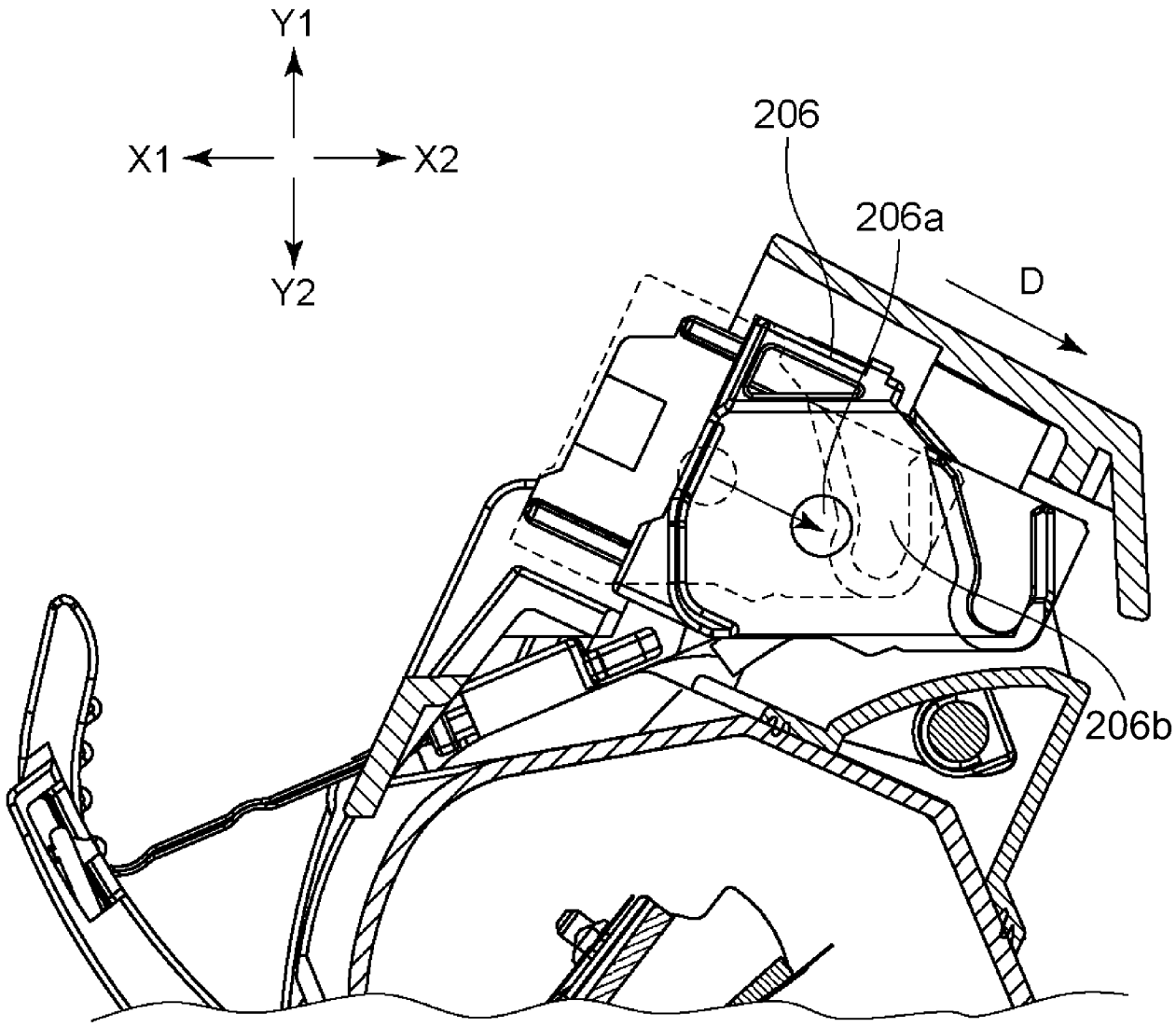

Fig. 32

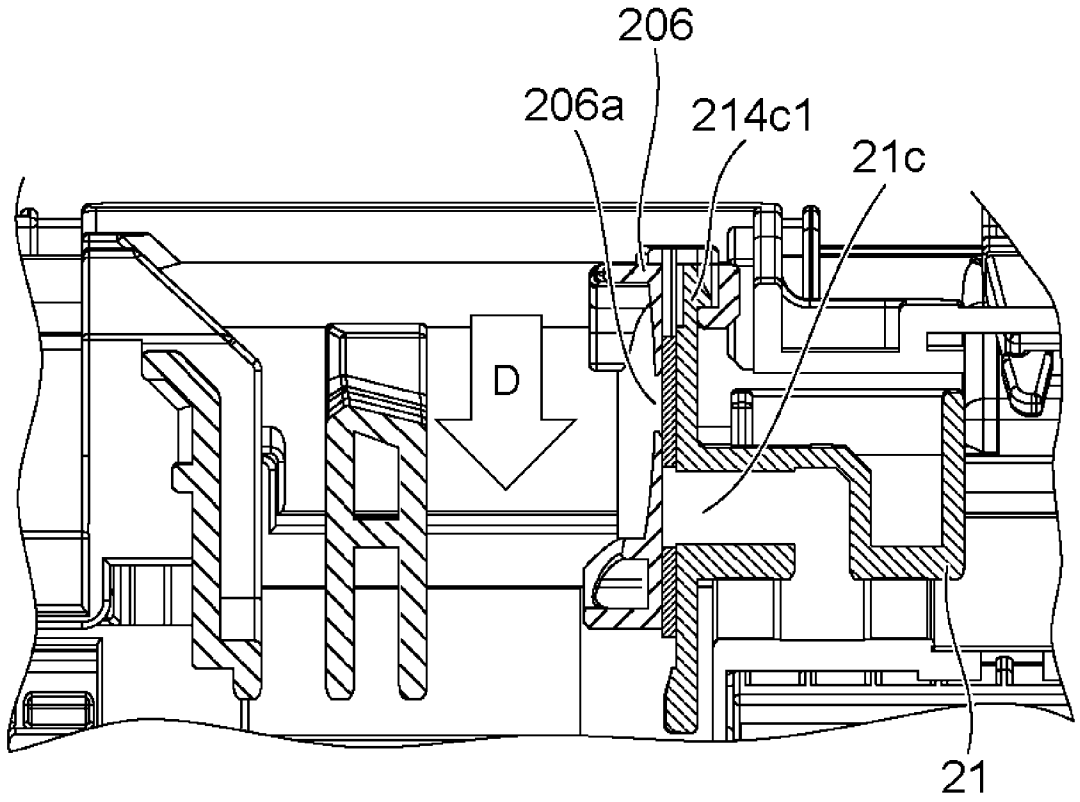

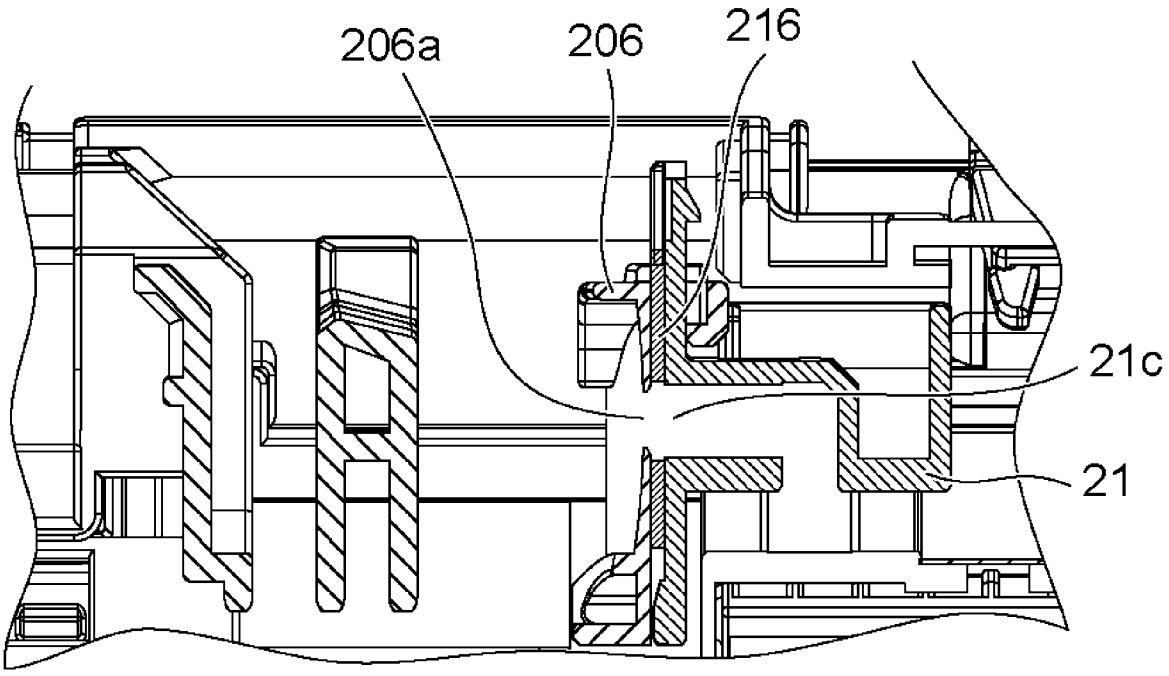

Fig. 33

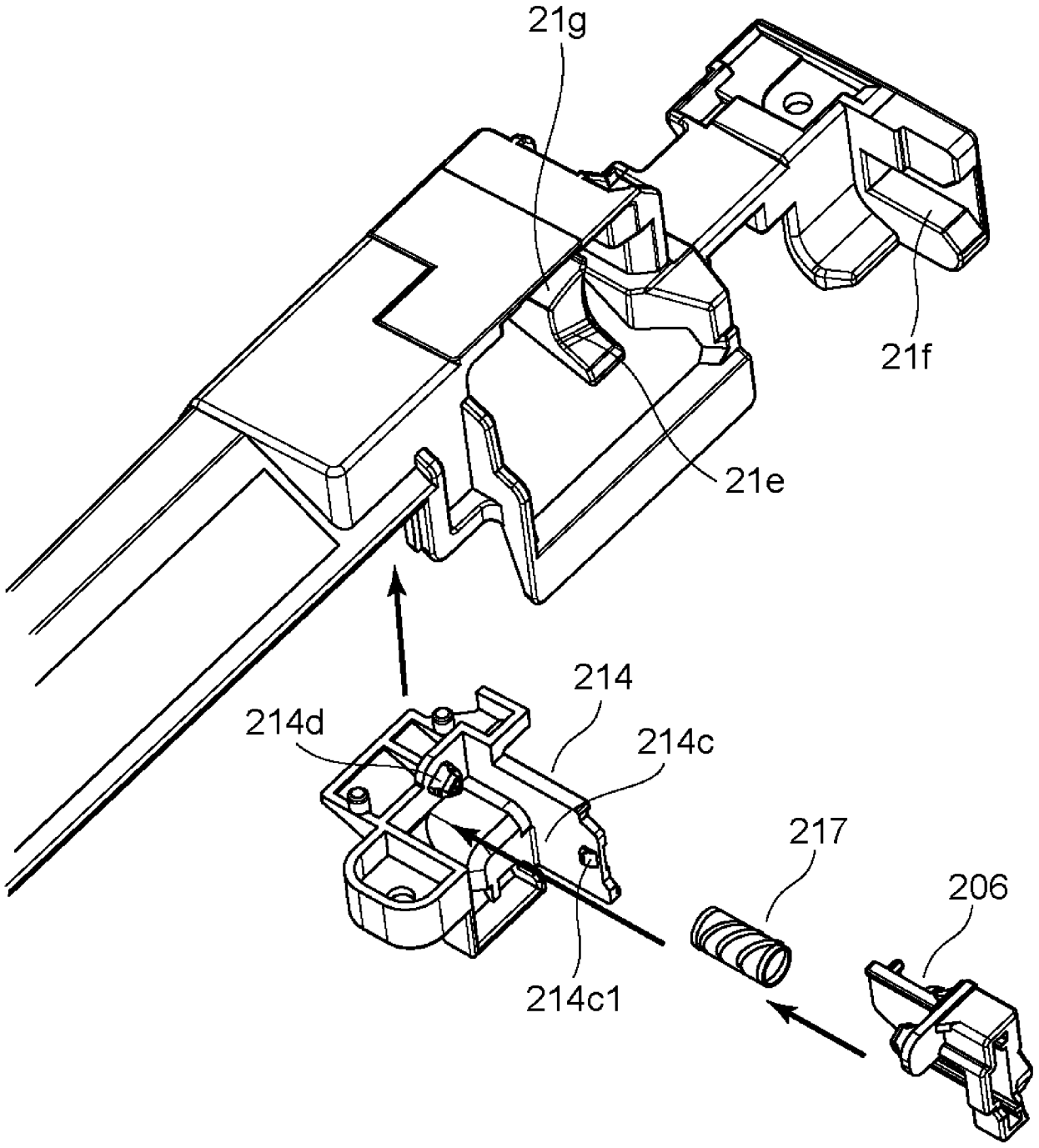

Fig. 34

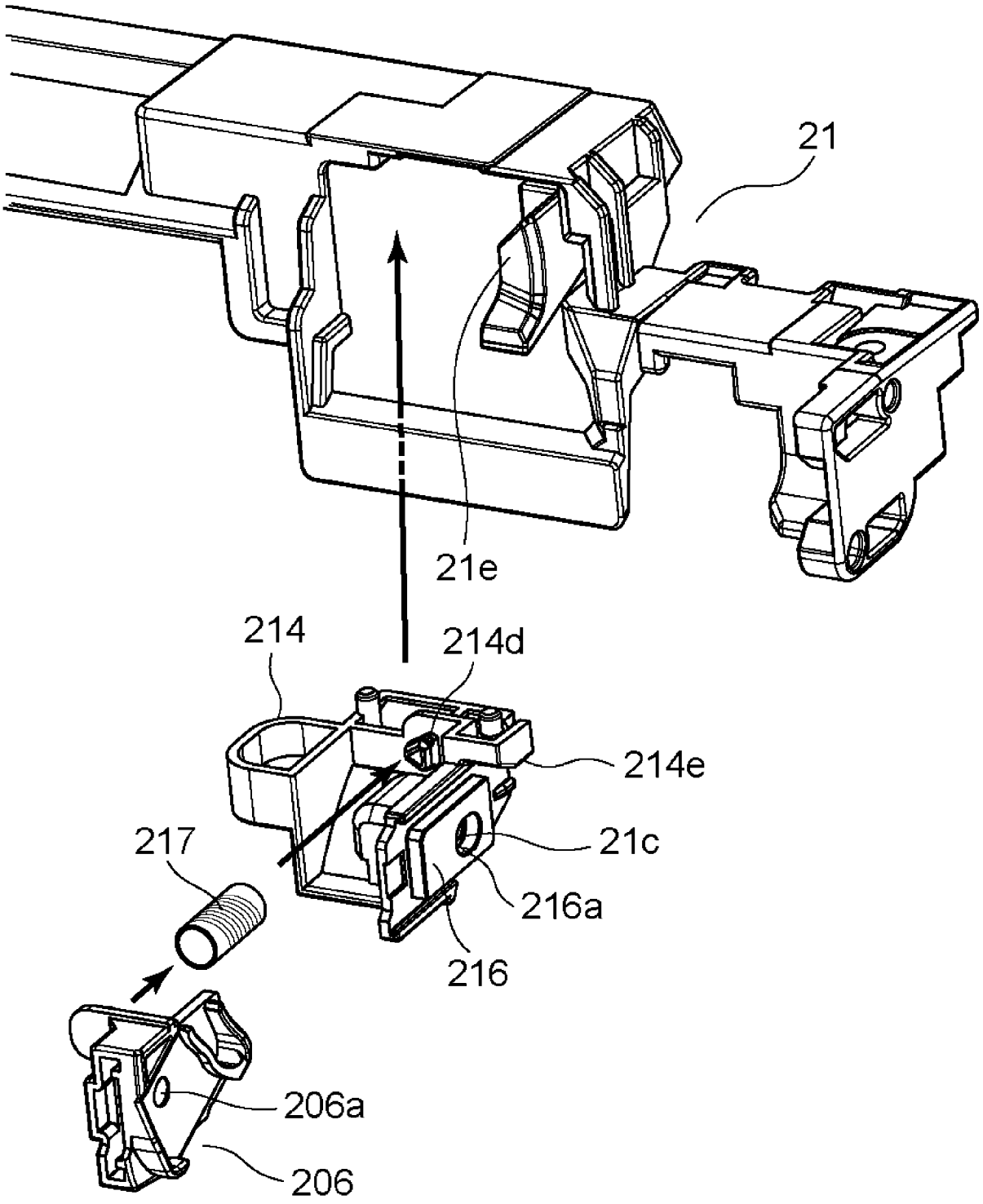

Fig. 35

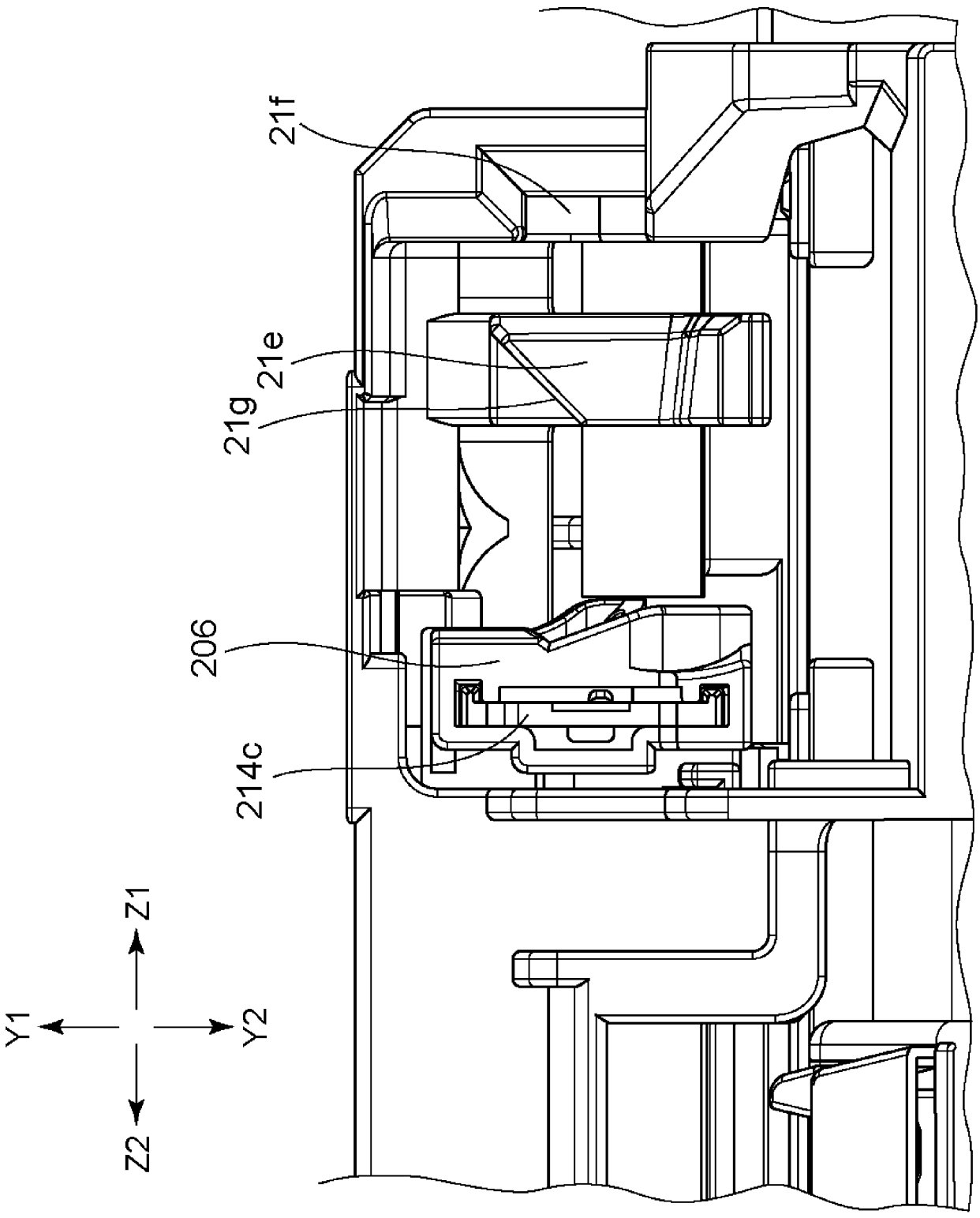

Fig. 36

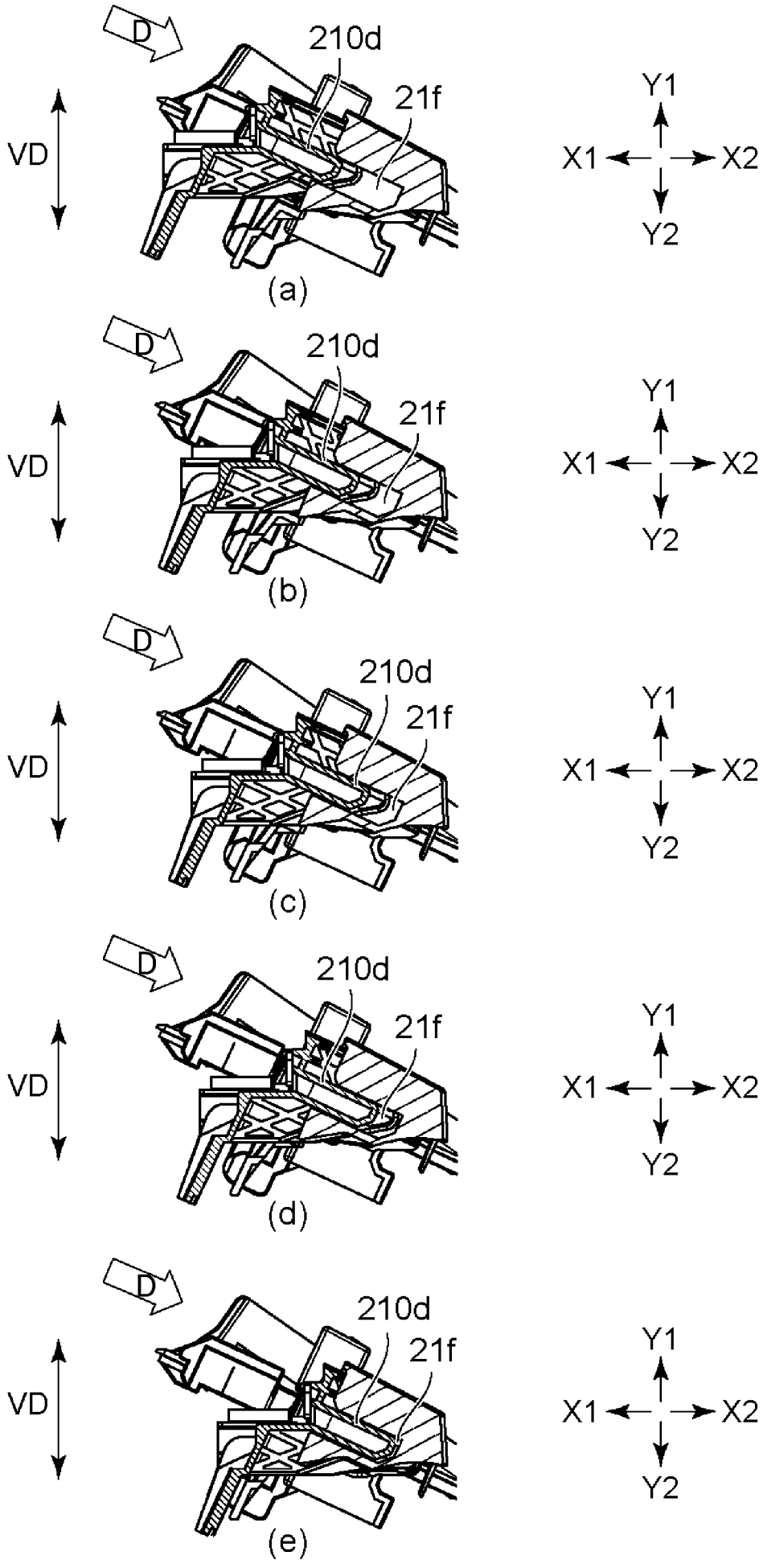

Fig. 37

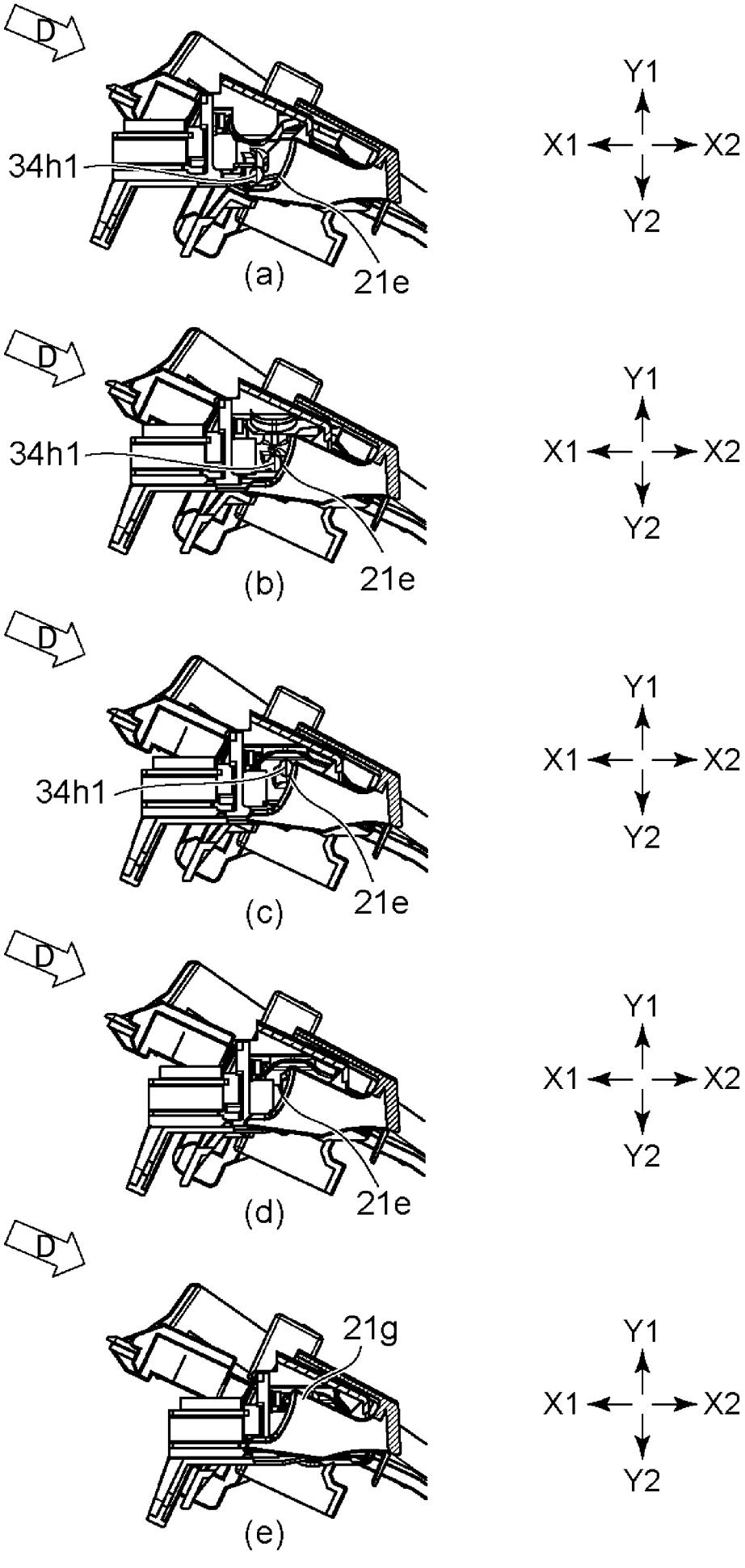
D
34h1
21e
(a)
Y1
X1
X2
Y2
D
34h1
21e
(b)
Y1
X1
X2
Y2
D
34h1
21e
(c)
Y1
X1
X2
Y2
D
21e
(d)
Y1
X1
X2
Y2
D
21g
(e)
Y1
X1
X2
Y2

Fig. 38

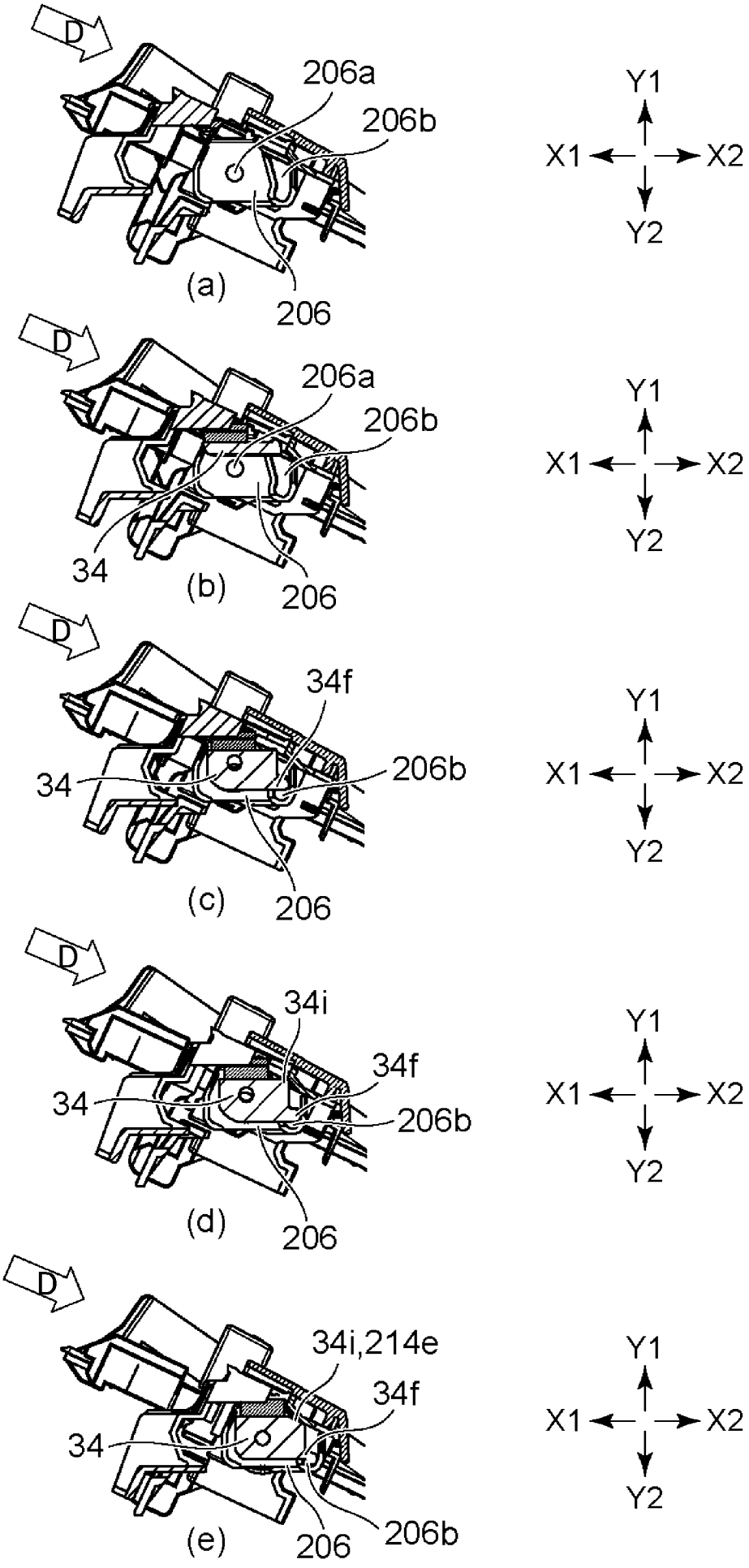
D
206a
206b
206
(a)
Y1
X1
X2
Y2
D
206a
206b
34
206
(b)
Y1
X1
X2
Y2
D
34f
34
206b
206
(c)
Y1
X1
X2
Y2
D
34i
34f
34
206b
206
(d)
Y1
X1
X2
Y2
D
34i,214e
34f
34
206
206b
(e)
Y1
X1
X2
Y2

Fig. 39

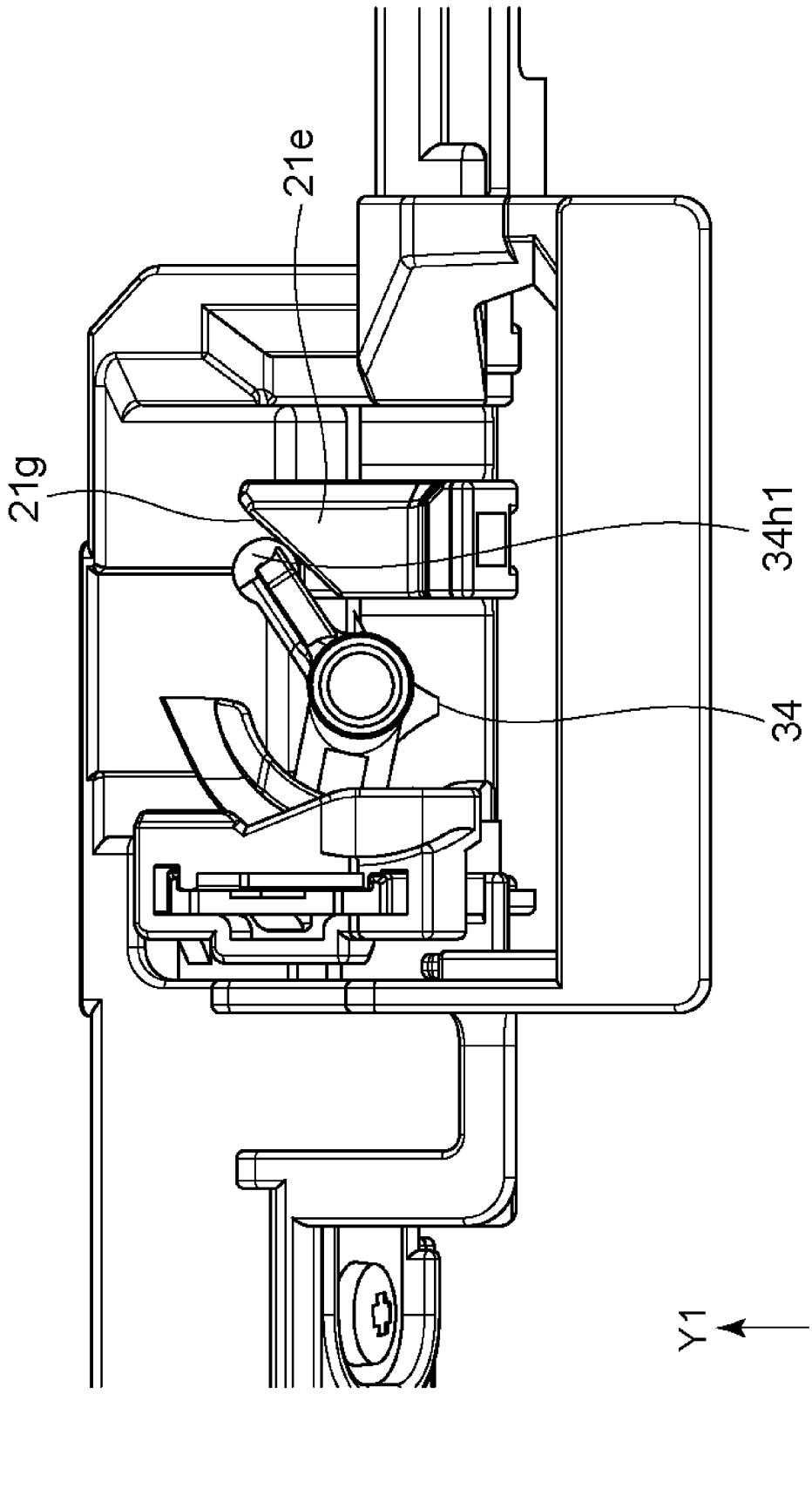

Fig. 40

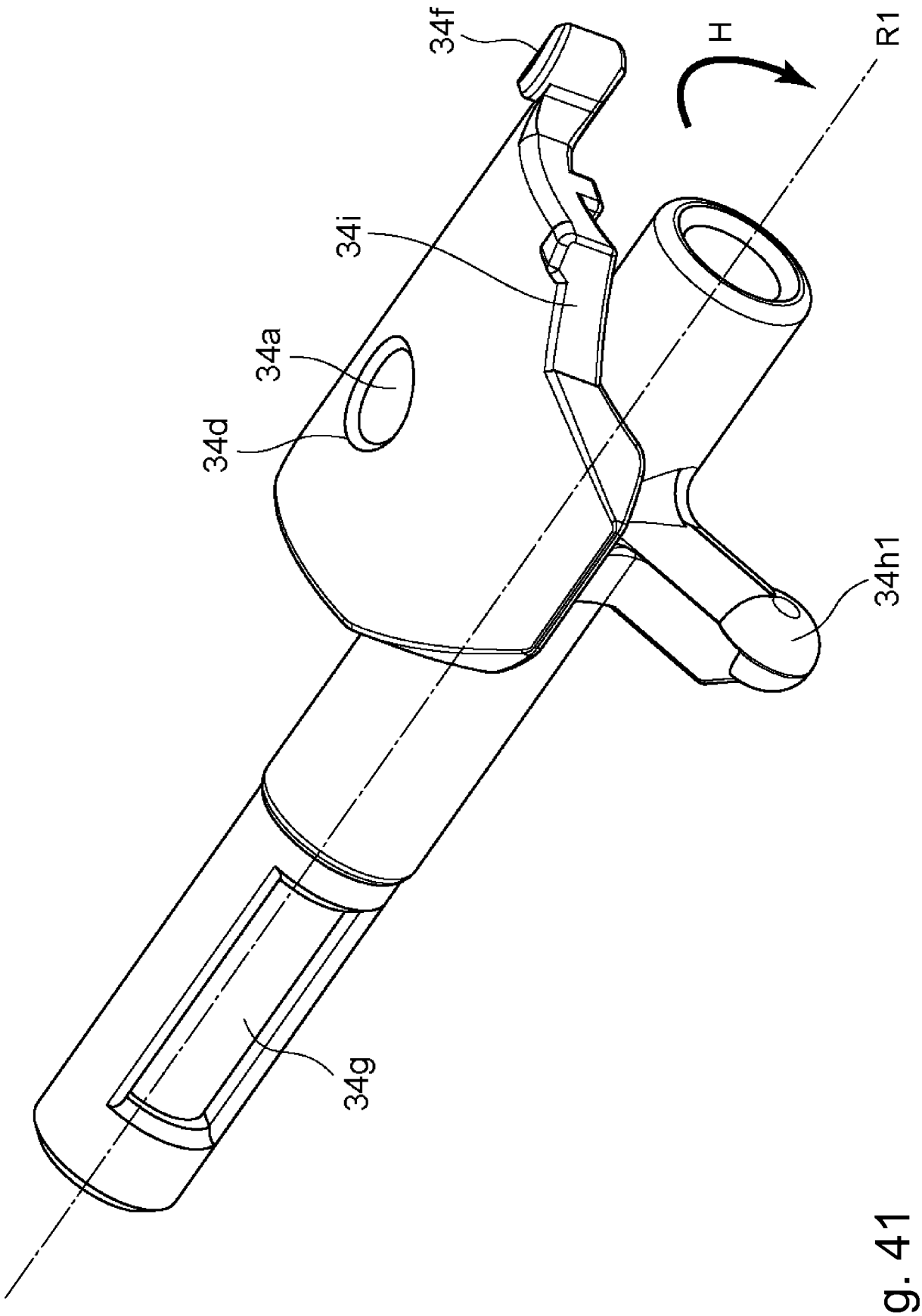

Fig. 41

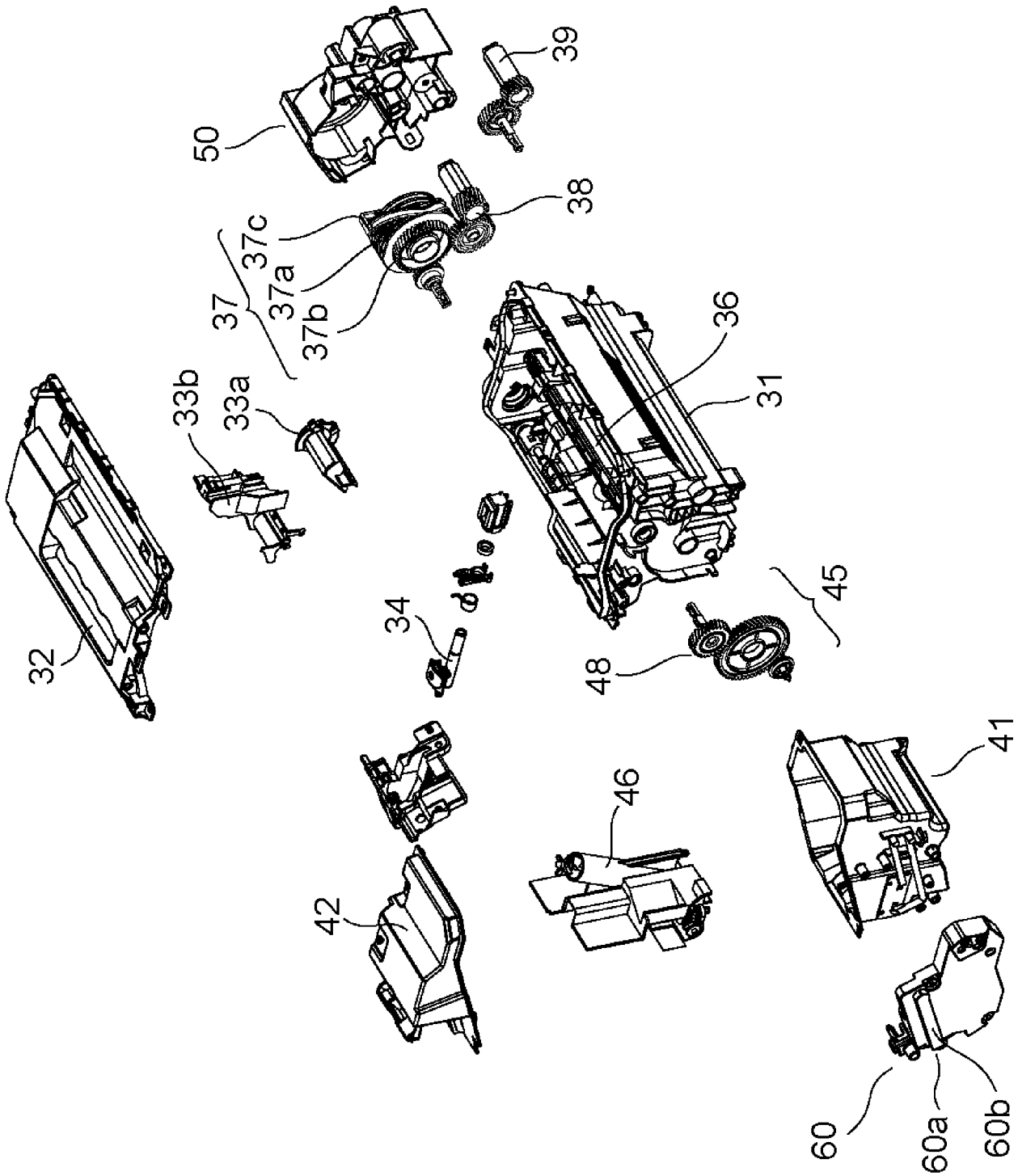

Fig. 42

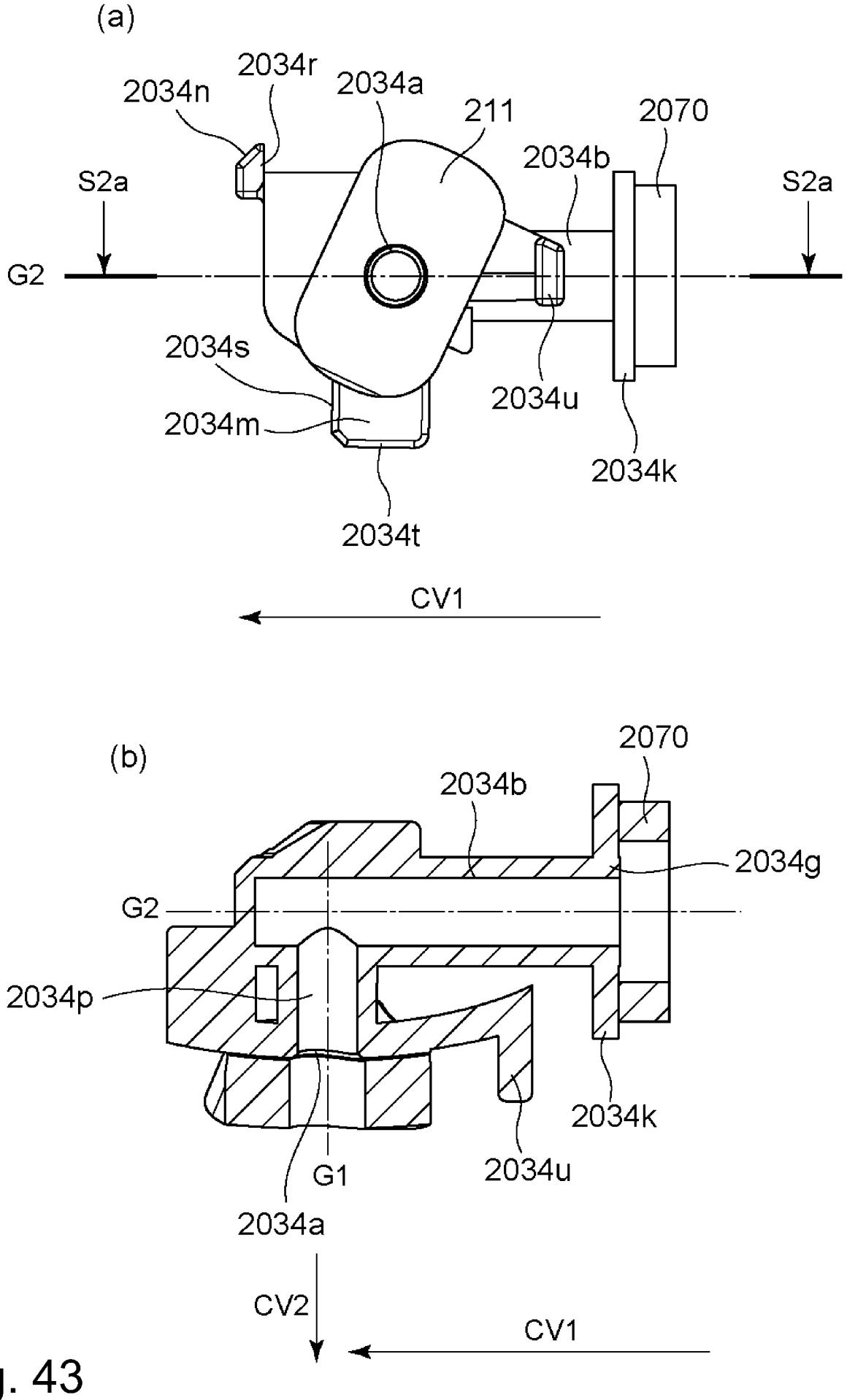
(a)
2034r
2034n
2034a
211
2070
2034b
S2a
S2a
G2
2034s
2034u
2034m
2034k
2034t
CV1
(b)
2070
2034b
2034g
G2
2034p
2034k
G1
2034u
2034a
CV2
CV1

Fig. 43

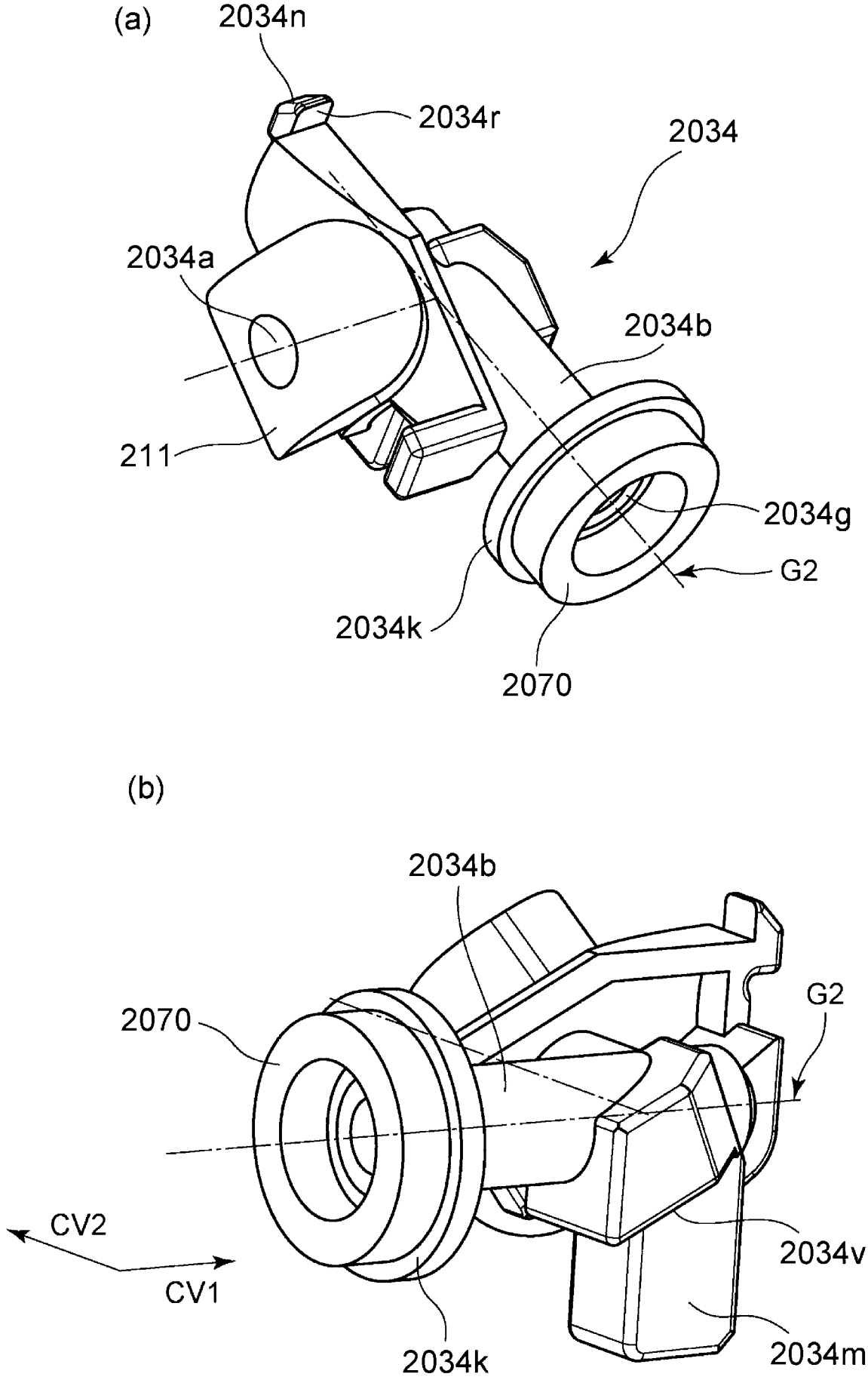
(a)
2034n
2034r
2034
2034a
2034b
211
2034g
G2
2034k
2070
(b)
2034b
2070
G2
CV2
CV1
2034v
2034k
2034m

Fig. 44

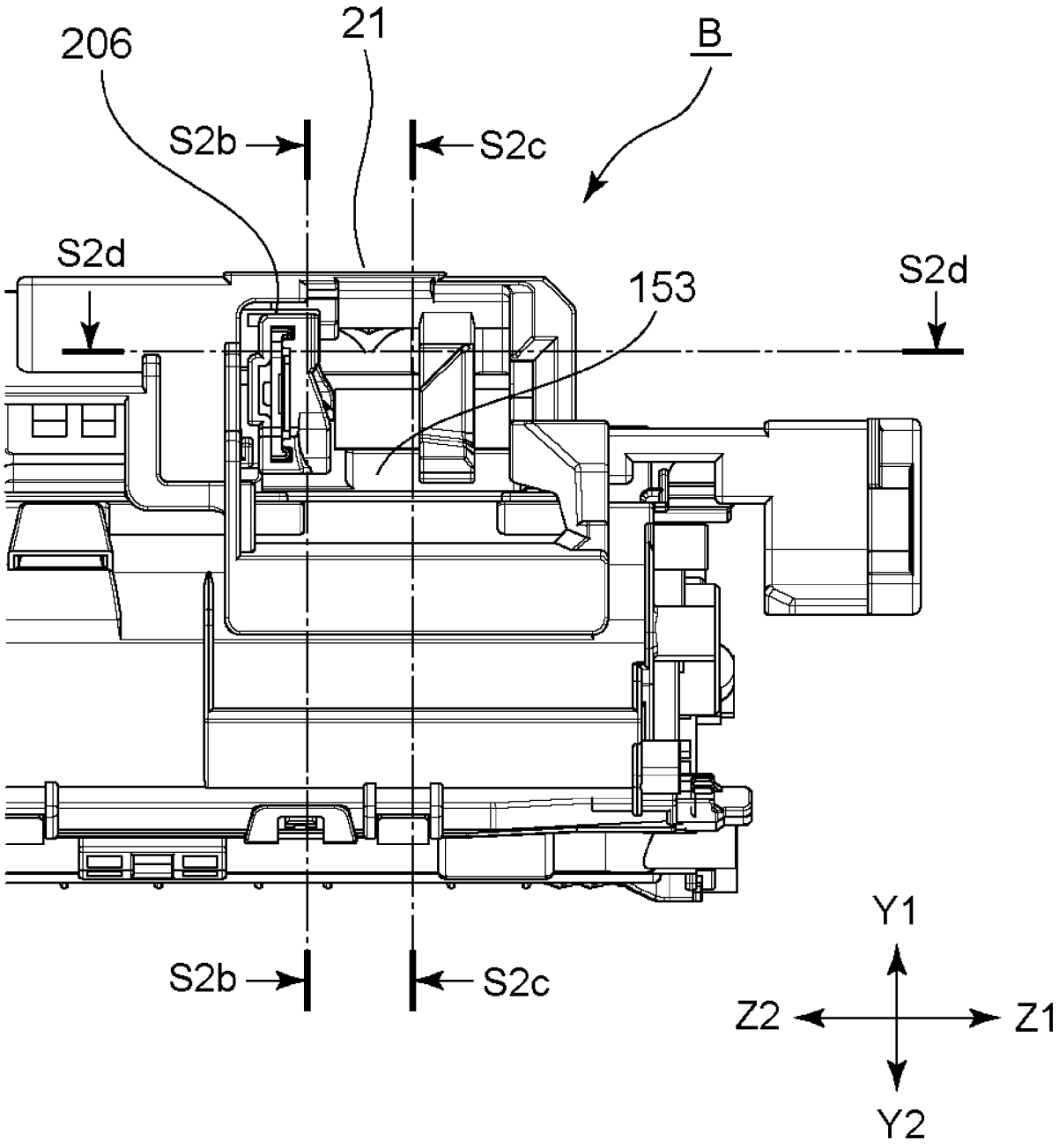

Fig. 45

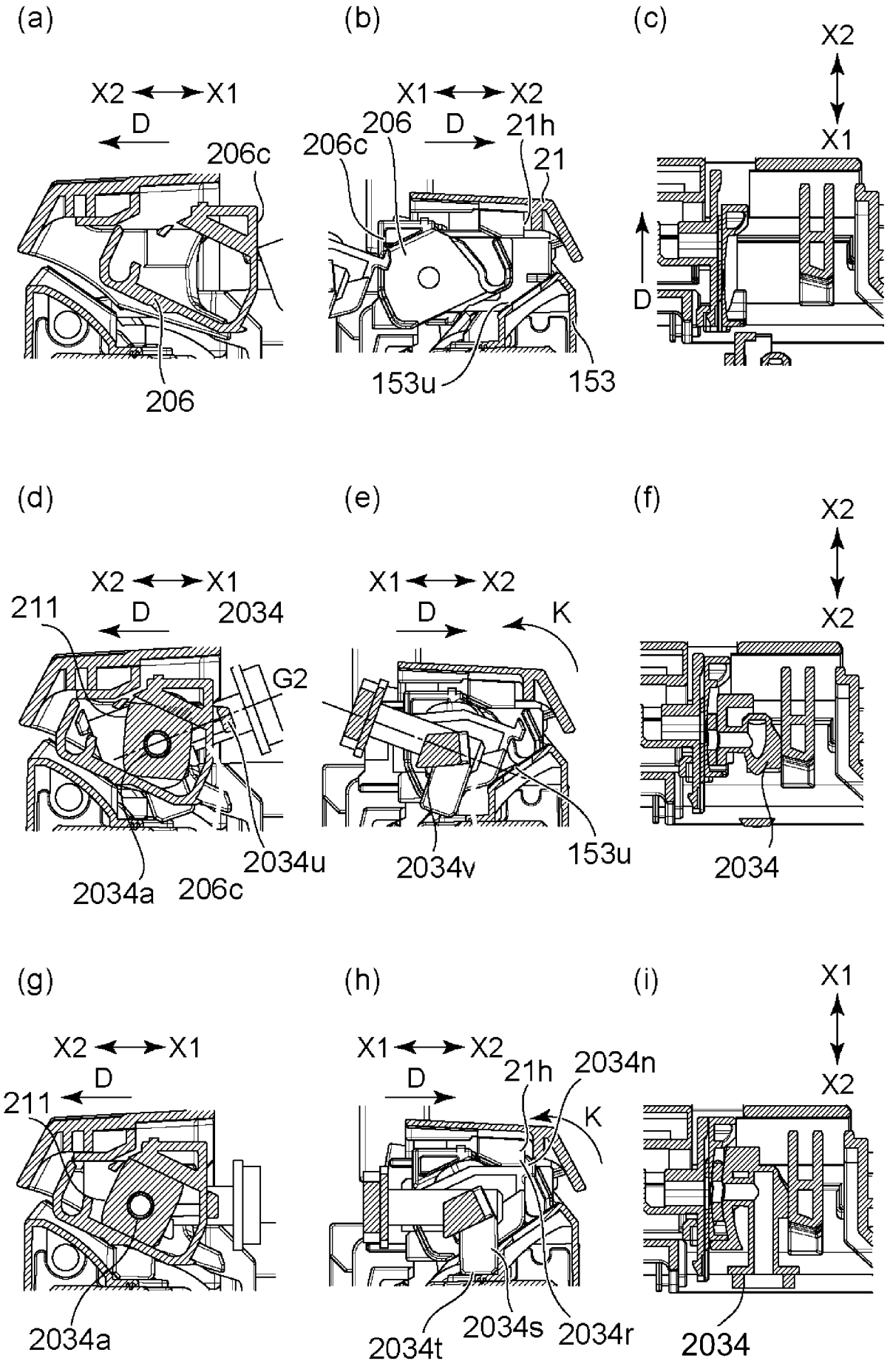
(a)
X2 X1
D
206c
206
(b)
X1 X2
206
D
21h
206c
21
153u
153
(c)
X2
X1
D
(d)
X2 X1
211
D
2034
G2
2034a
206c
2034u
(e)
X1 X2
D
K
2034v
153u
(f)
X2
X2
2034
(g)
X2 X1
D
211
2034a
(h)
X1 X2
D
21h
2034n
K
2034t
2034s
2034r
(i)
X1
X2
2034

Fig. 46

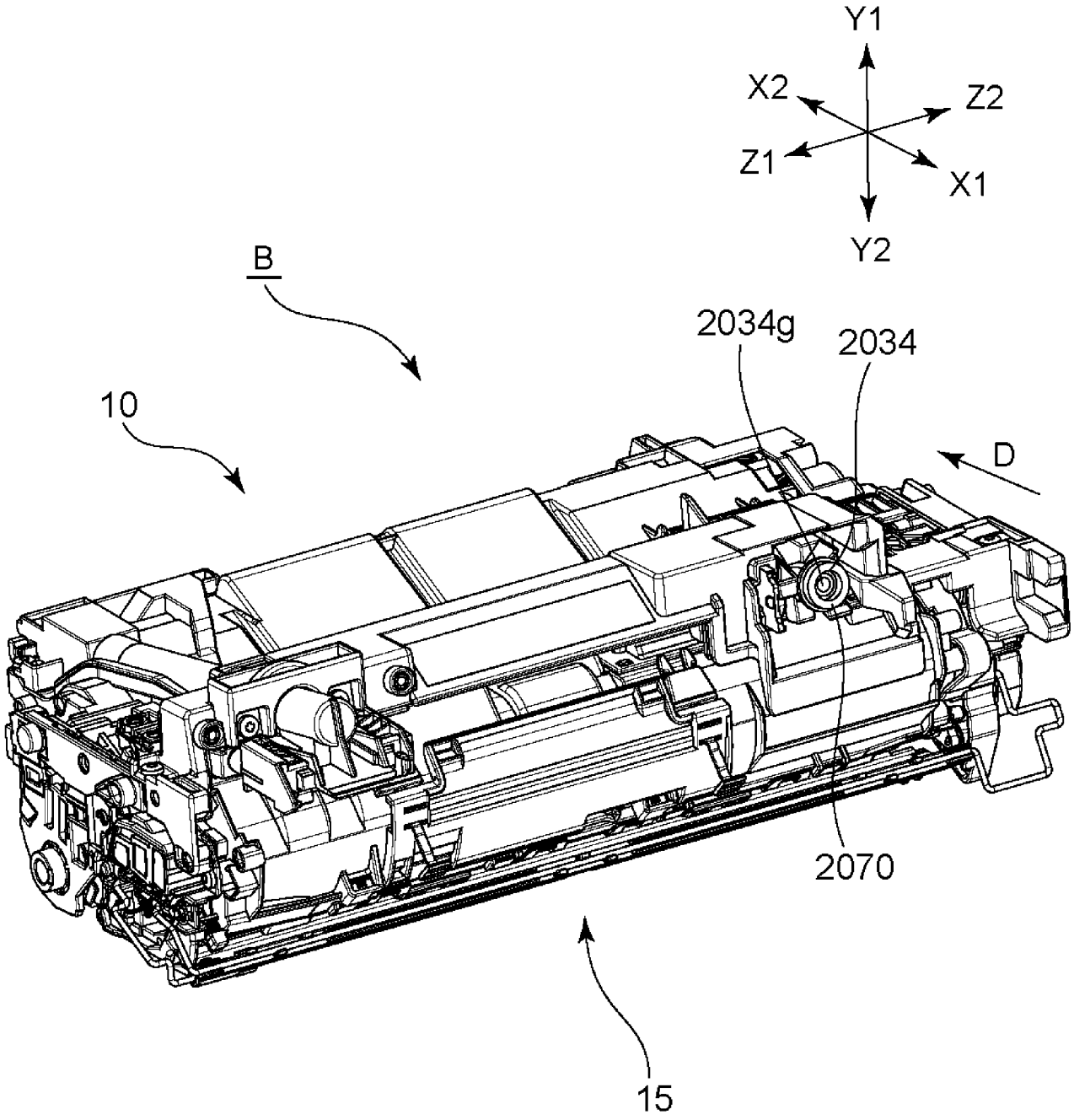

Fig. 47

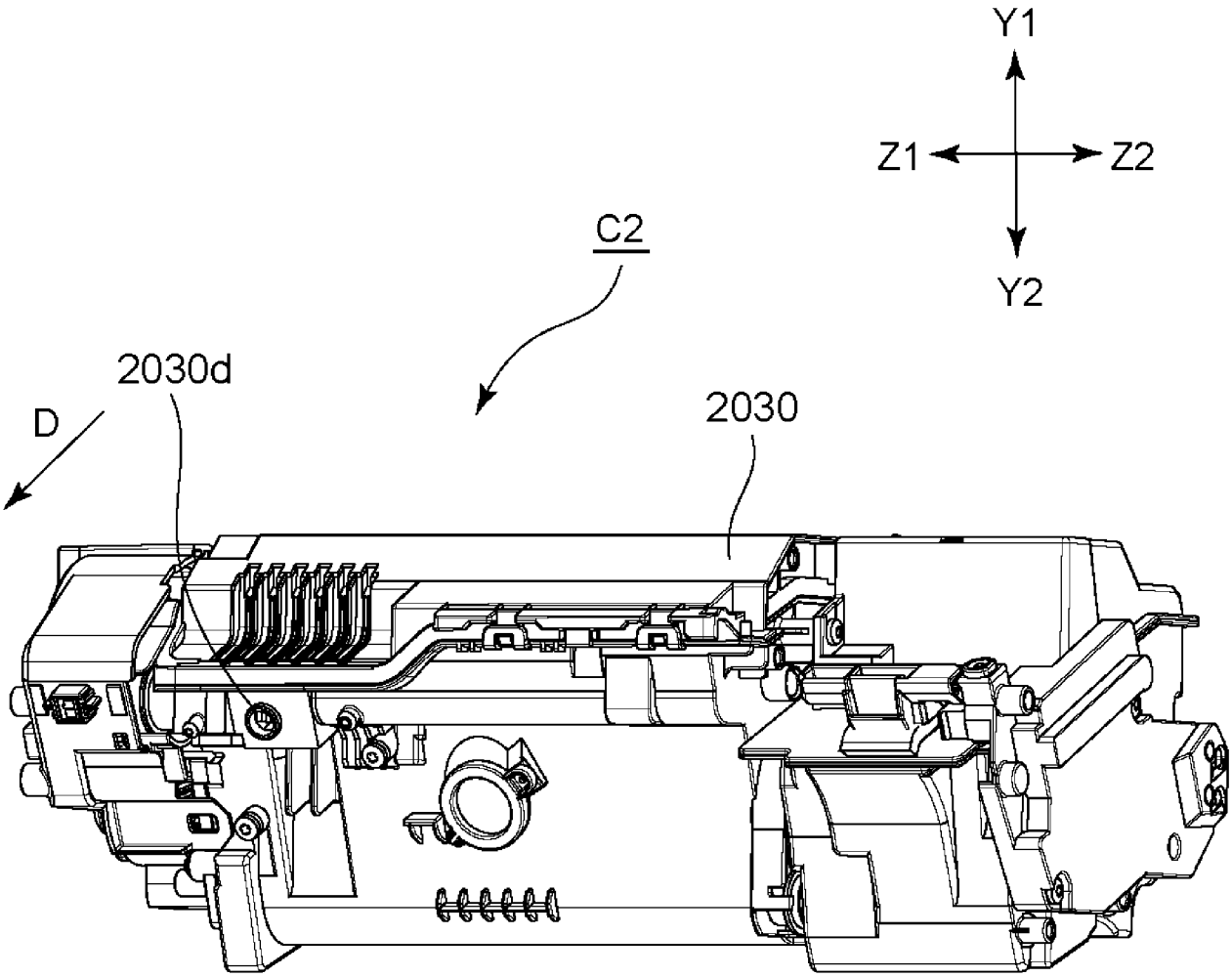

Fig. 48

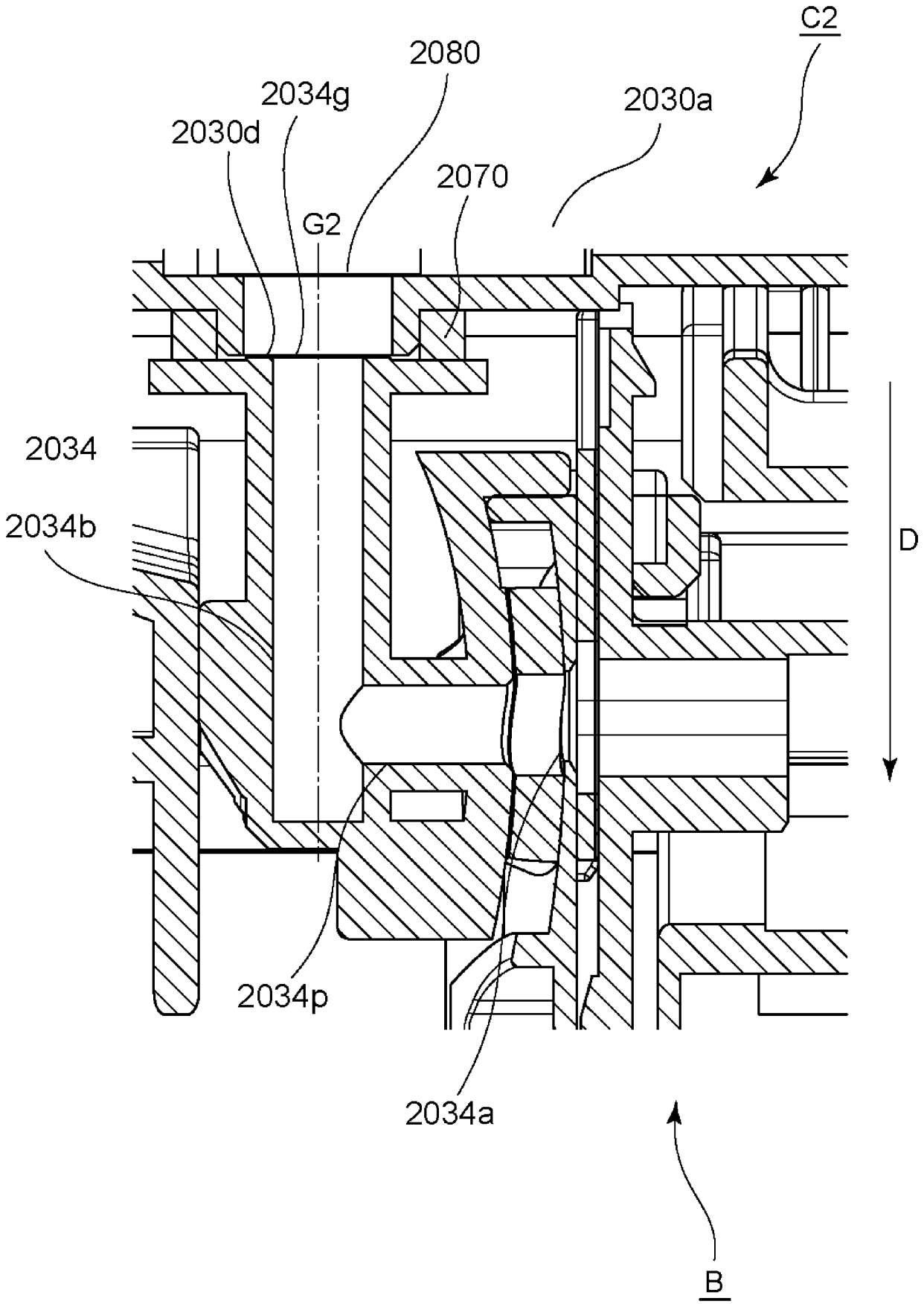

Fig. 49

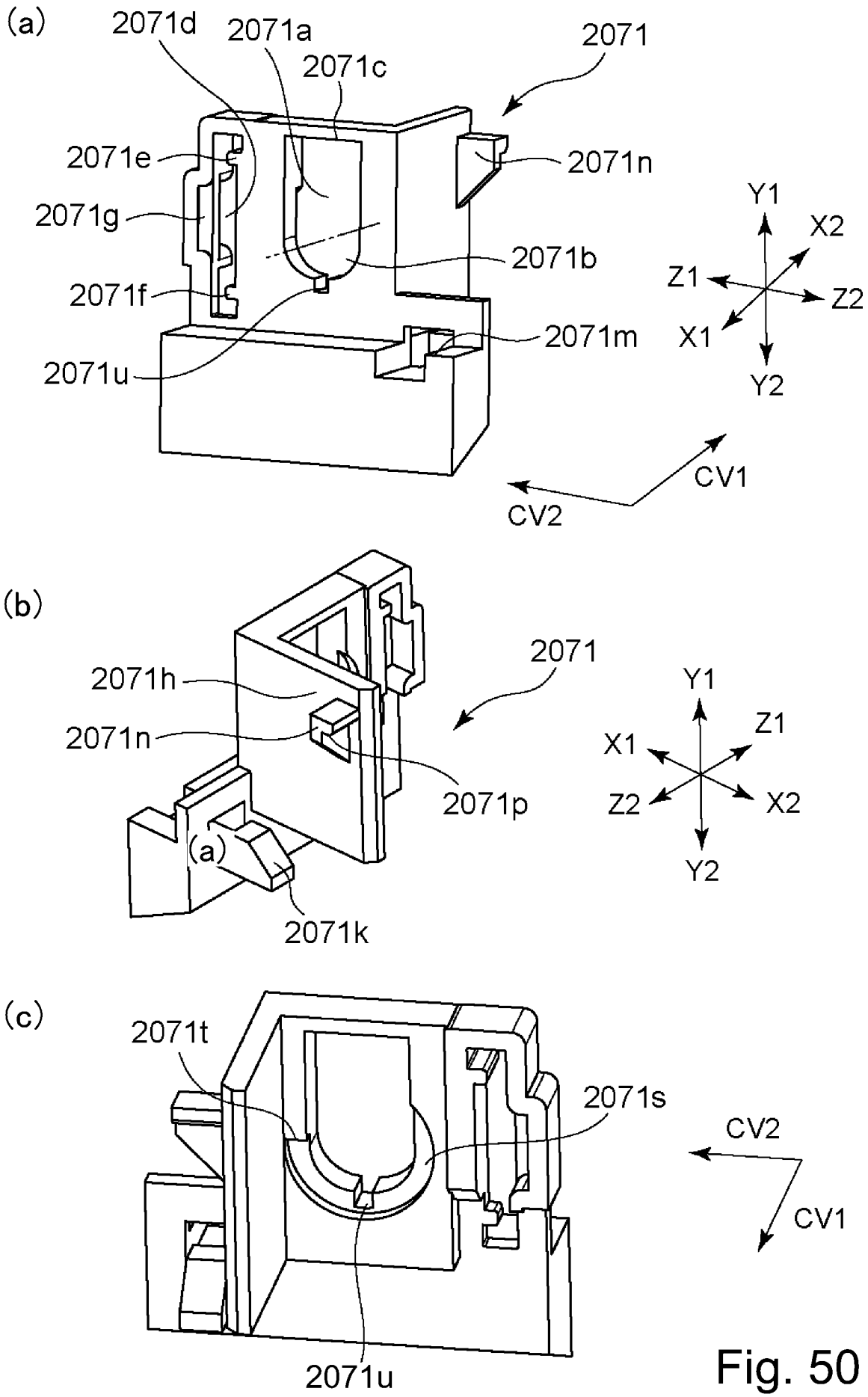
(a)
2071d
2071a
2071c
2071
2071e
2071n
2071g
2071b
2071f
2071m
2071u
Y1
X2
Z1
Z2
X1
Y2
CV1
CV2
(b)
2071h
2071
2071n
2071p
(a)
2071k
Y1
Z1
X1
Z2
X2
Y2
(c)
2071t
2071s
CV2
CV1
2071u

Fig. 50

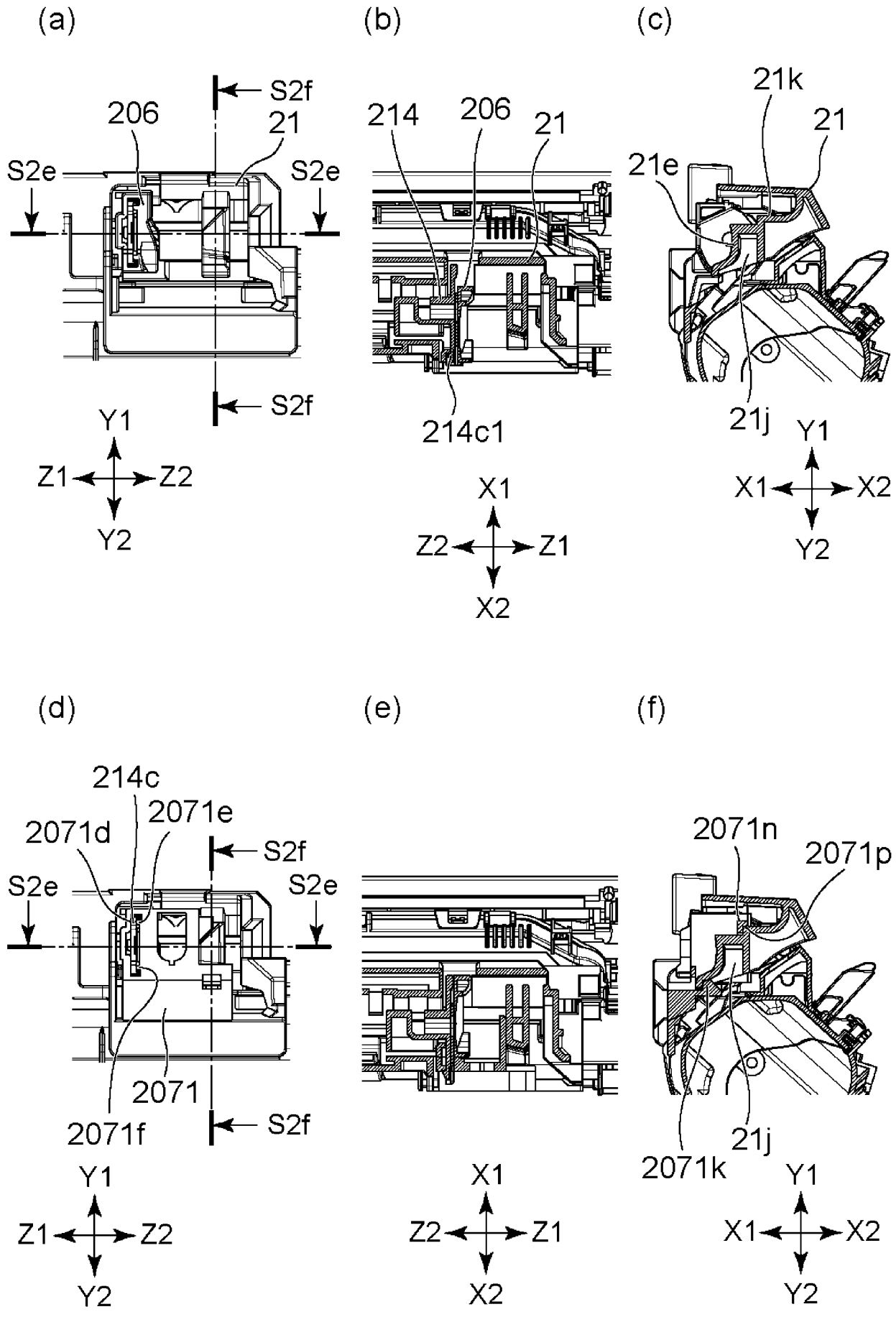
(a)
206
21
S2f
S2e
S2e
S2f
Y1
Z1
Z2
Y2
(b)
214
206
21
214c1
X1
Z2
Z1
X2
(c)
21k
21
21e
21j
Y1
X1
X2
Y2
(d)
214c
2071e
2071d
S2f
S2e
S2e
2071
2071f
S2f
Y1
Z1
Z2
Y2
(e)
X1
Z2
Z1
X2
(f)
2071n
2071p
21j
2071k
Y1
X1
X2
Y2

Fig. 51

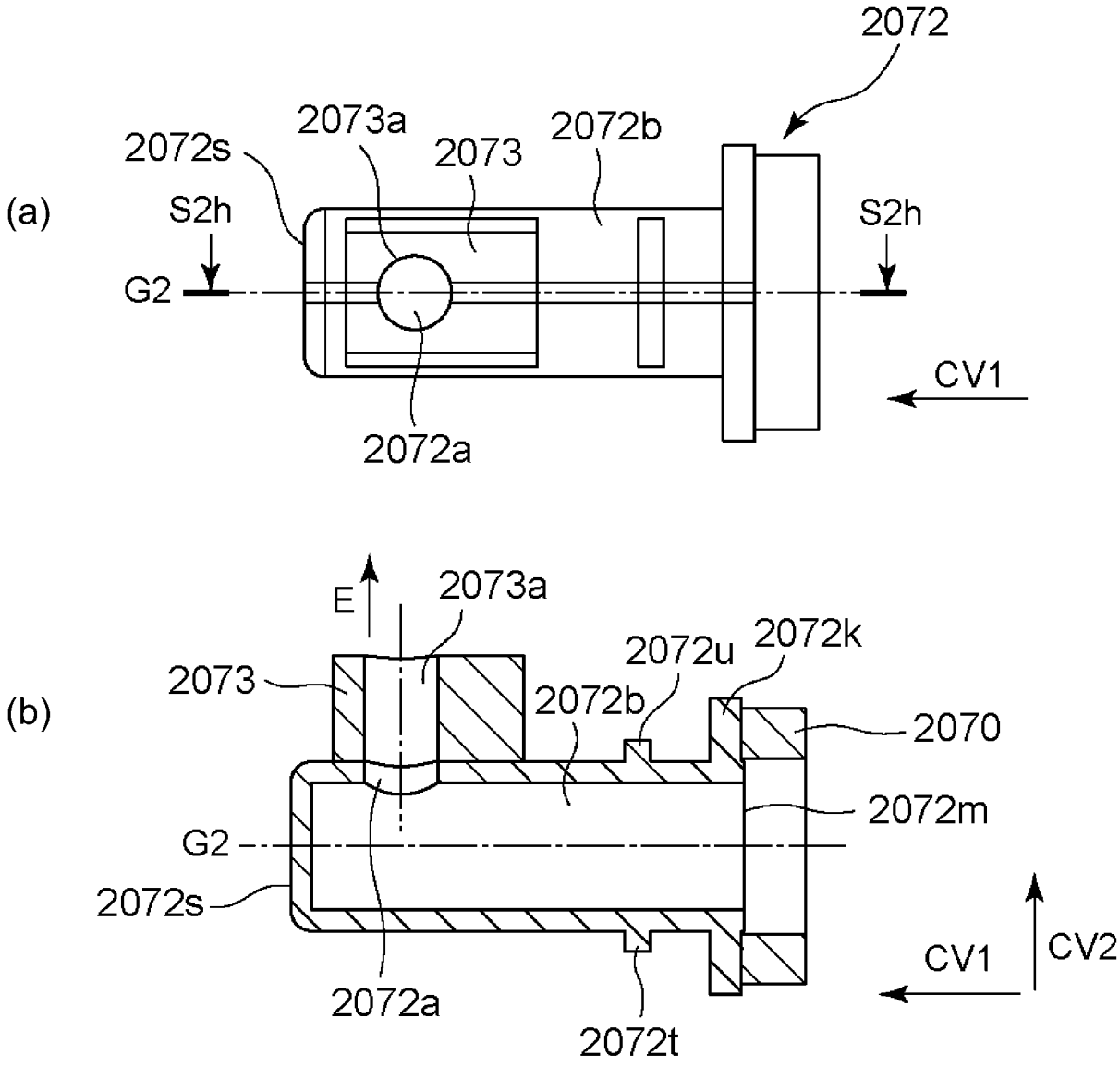
(a)
2072
2073a
2073
2072b
2072s
S2h
S2h
G2
CV1
2072a
(b)
E
2073a
2073
2072u
2072k
2072b
2070
2072m
G2
2072s
CV1
CV2
2072a
2072t
(c)
2073a
2072
2072u
2070
2073
2072s
G2
2072t

Fig. 52

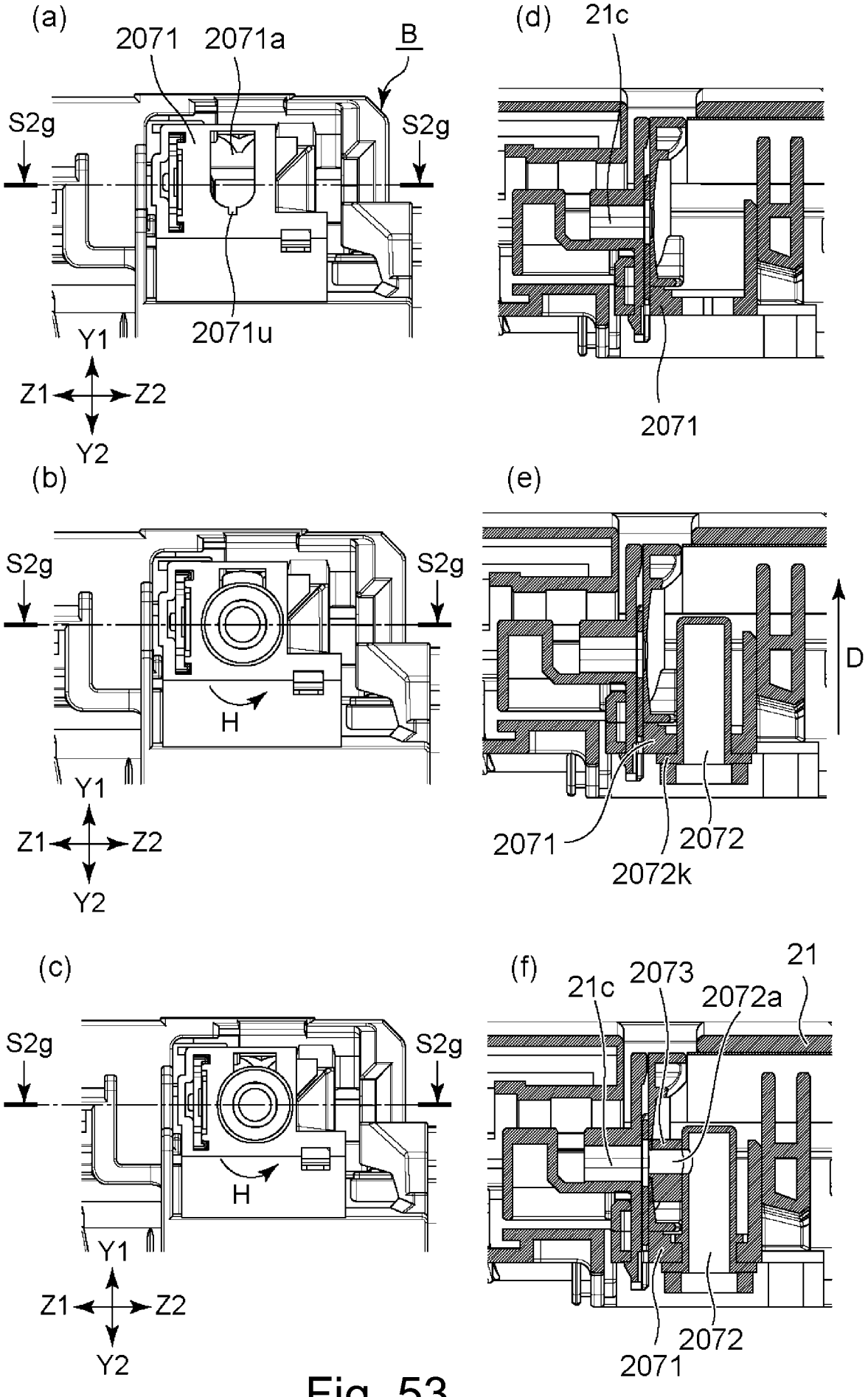
(a)
2071
2071a
B
S2g
S2g
2071u
Y1
Z1
Z2
Y2
(b)
S2g
S2g
H
Y1
Z1
Z2
Y2
(c)
S2g
S2g
H
Y1
Z1
Z2
Y2
(d)
21c
2071
(e)
D
2071
2072
2072k
(f)
21c
2073
2072a
21
2072
2071

Fig. 53

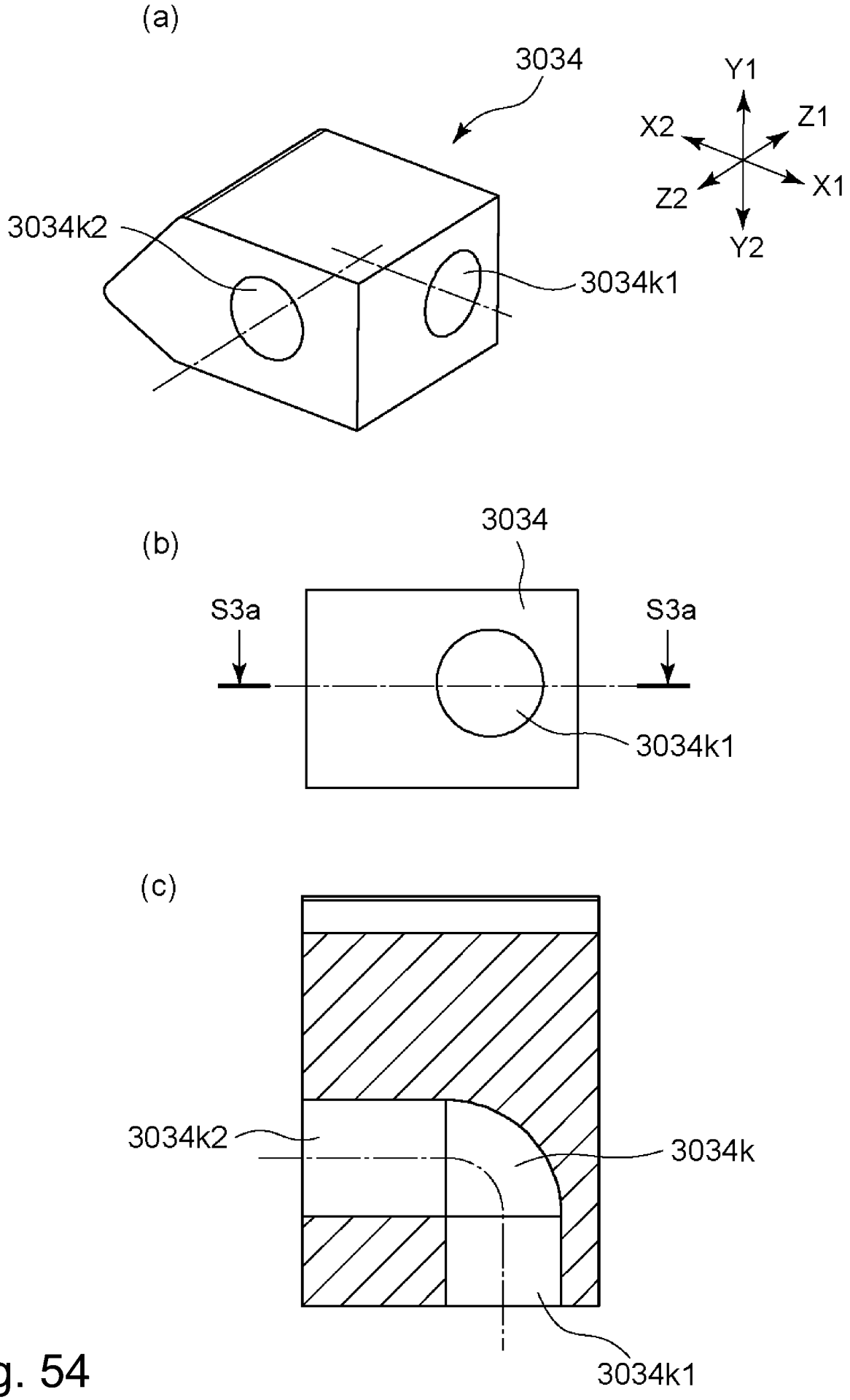
(a)
3034
Y1
X2
Z1
Z2
X1
Y2
3034k2
3034k1
(b)
3034
S3a
S3a
3034k1
(c)
3034k2
3034k
3034k1

Fig. 54

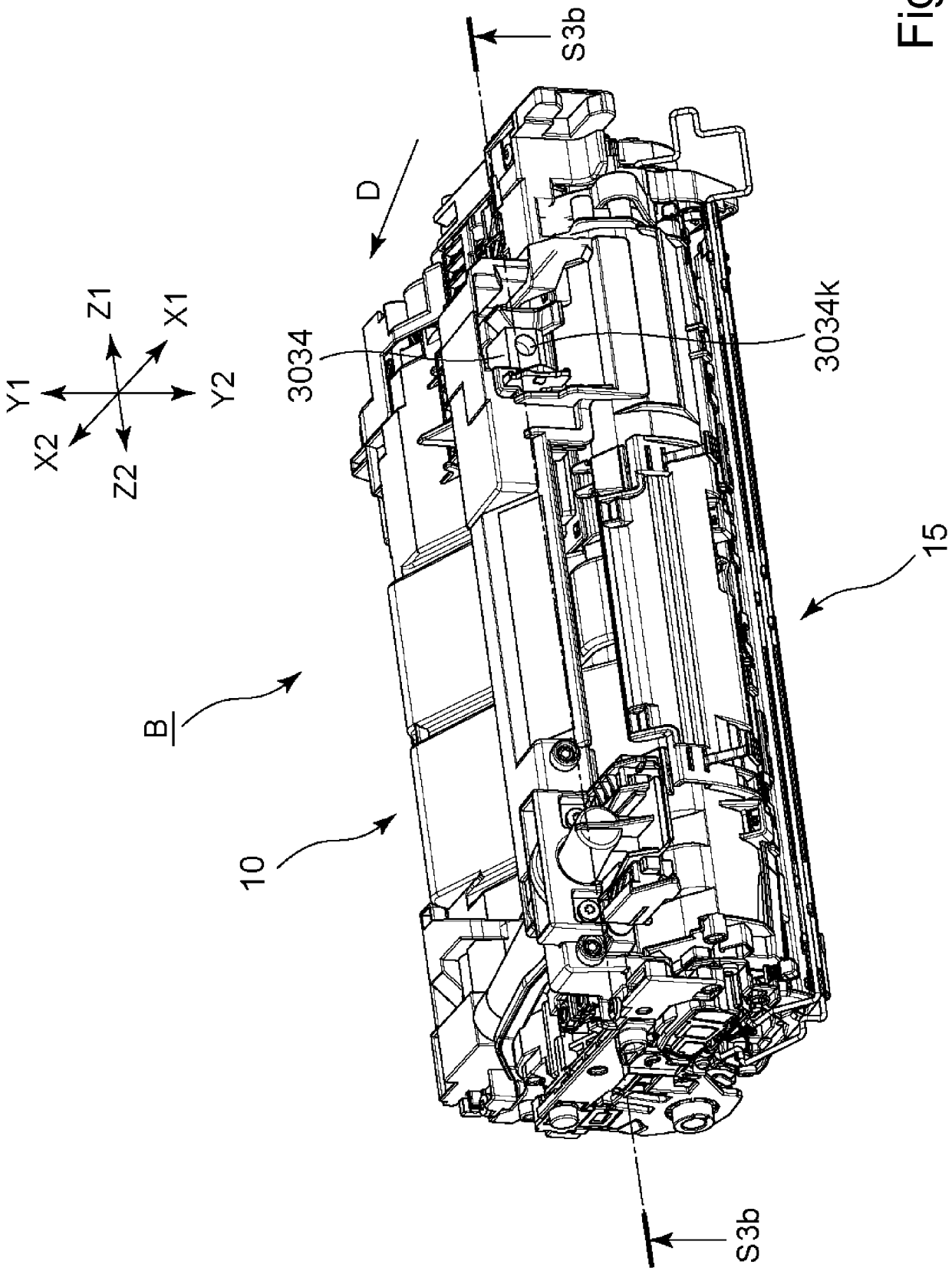

Fig. 55

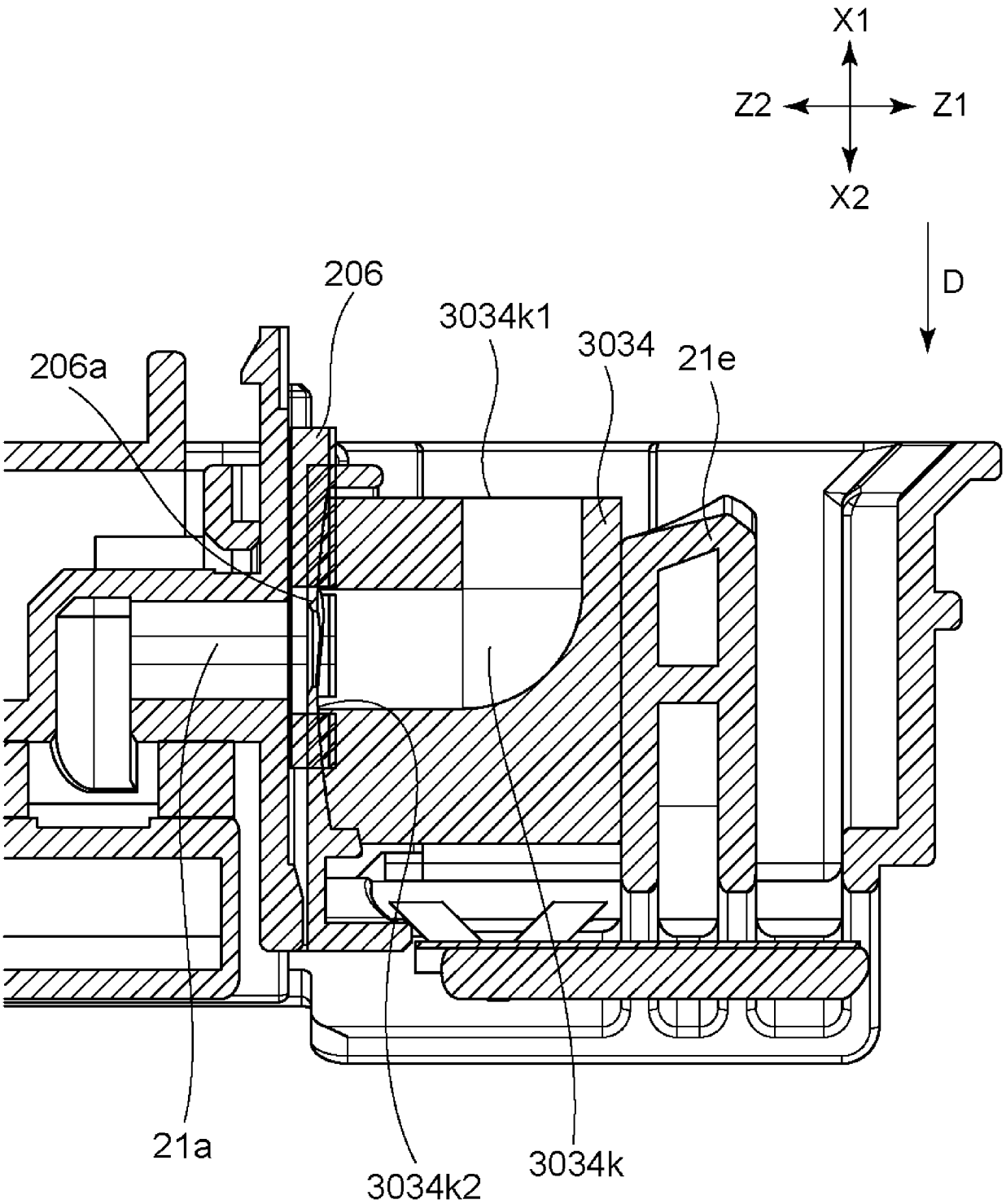

Fig. 56

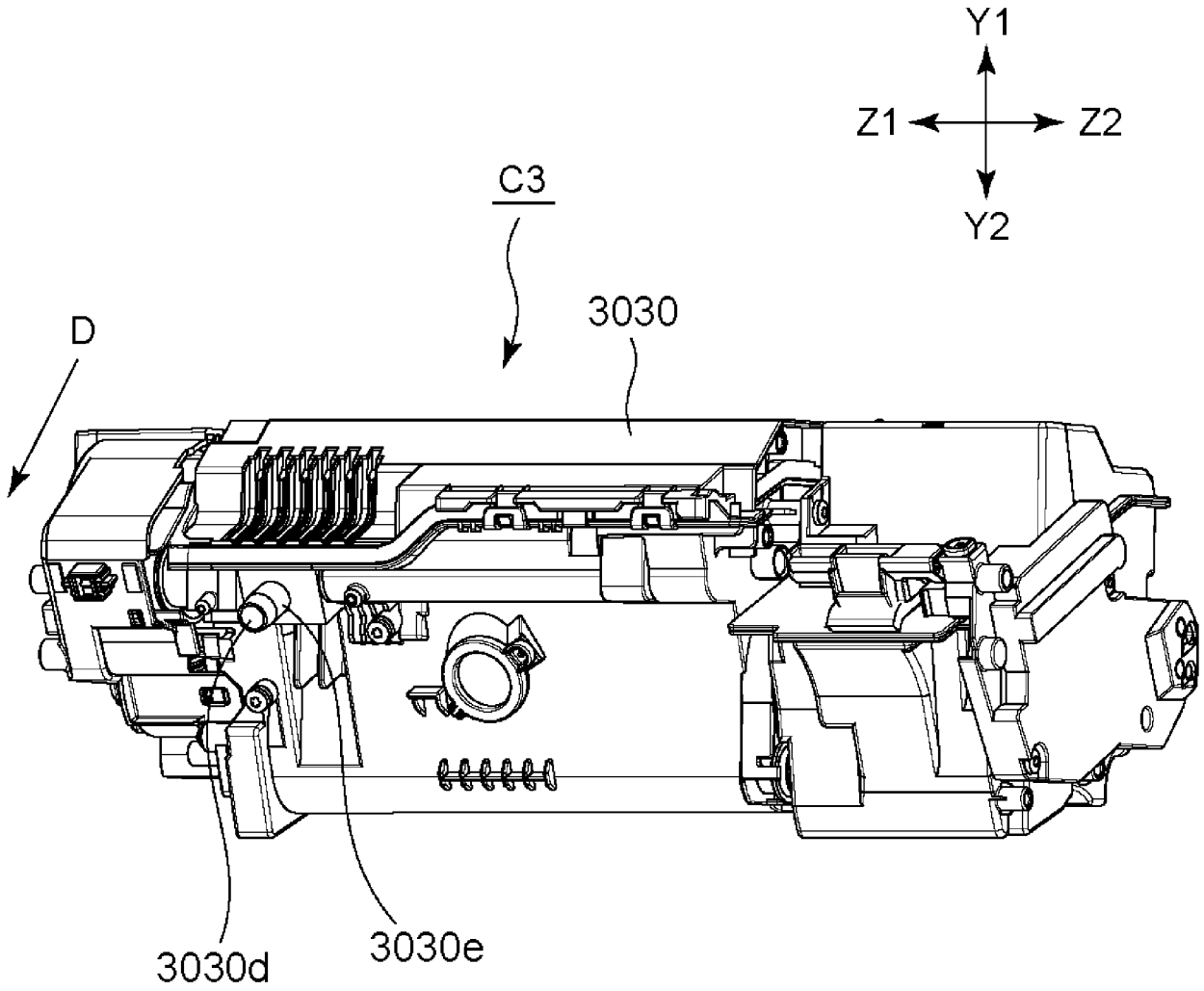

Fig. 57

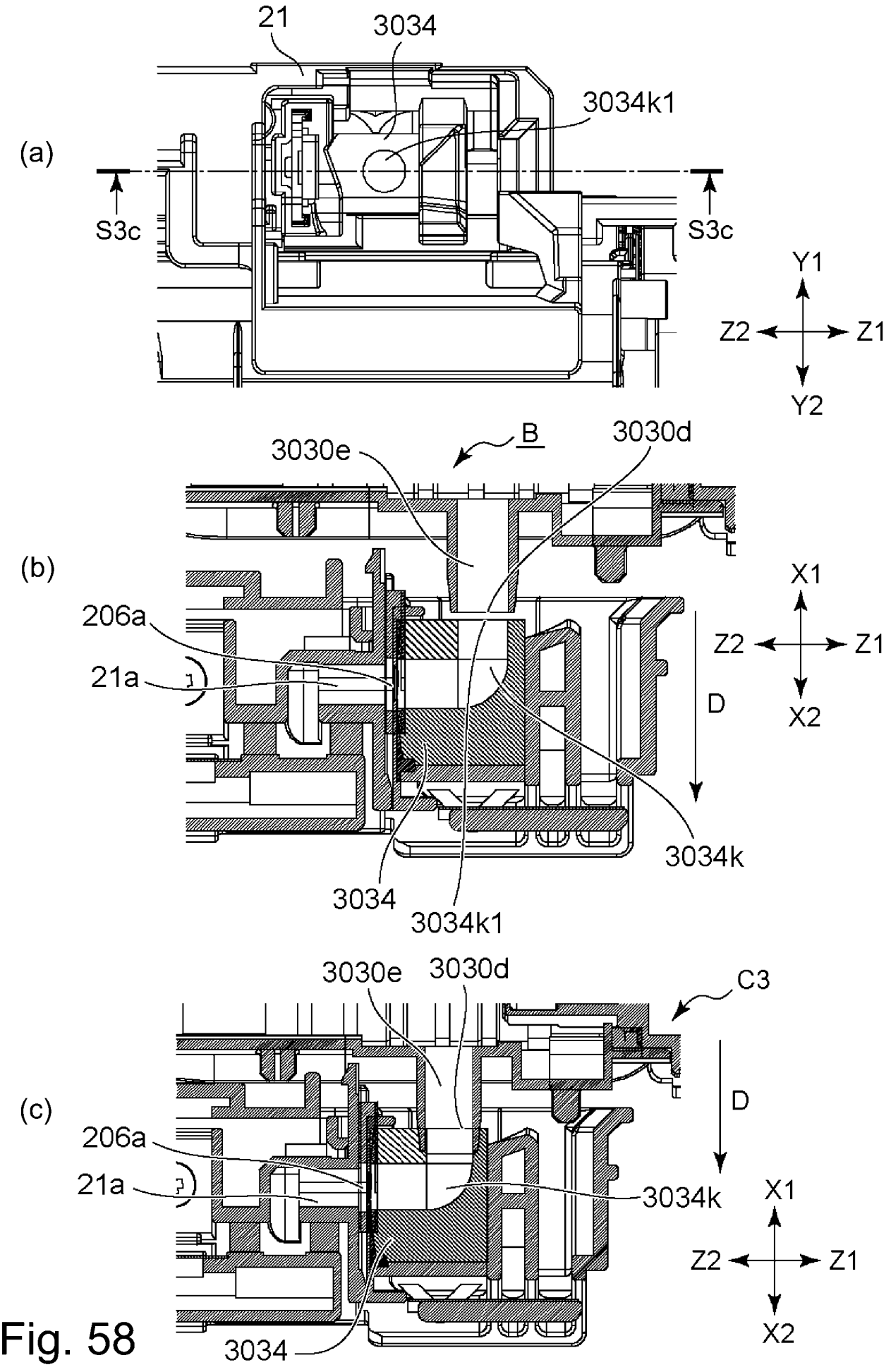
(a)
21
3034
3034k1
S3c
S3c
Y1
Z2
Z1
Y2
(b)
B
3030e
3030d
206a
21a
X1
Z2
Z1
X2
D
3034k
3034
3034k1
(c)
3030e
3030d
C3
D
206a
21a
3034k
X1
Z2
Z1
X2
3034

Fig. 58

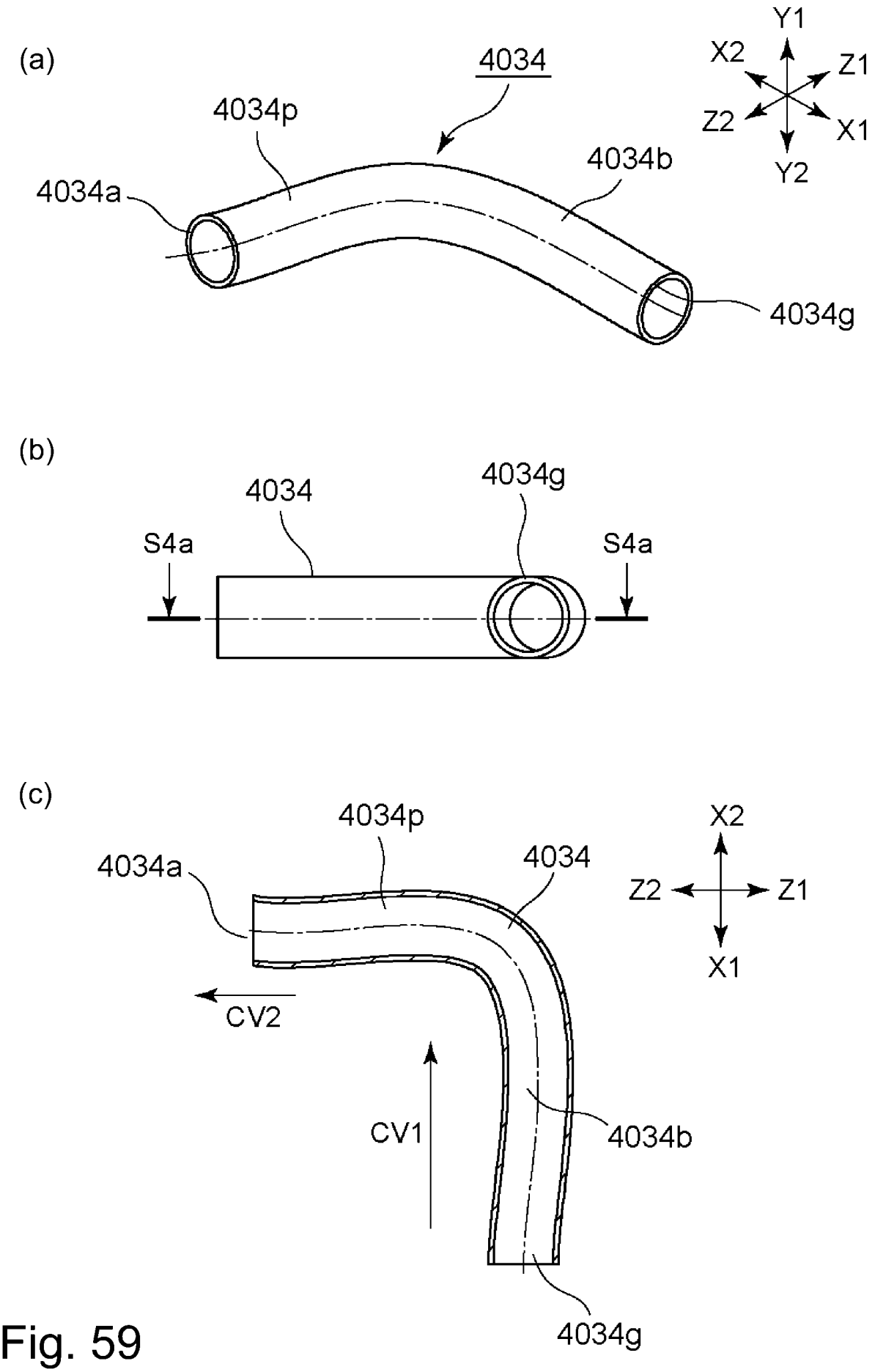
(a)
4034
4034p
4034a
4034b
4034g
Y1
X2
Z1
Z2
X1
Y2
(b)
4034
4034g
S4a
S4a
(c)
4034p
4034a
4034
X2
Z2
Z1
X1
CV2
CV1
4034b
4034g

Fig. 59

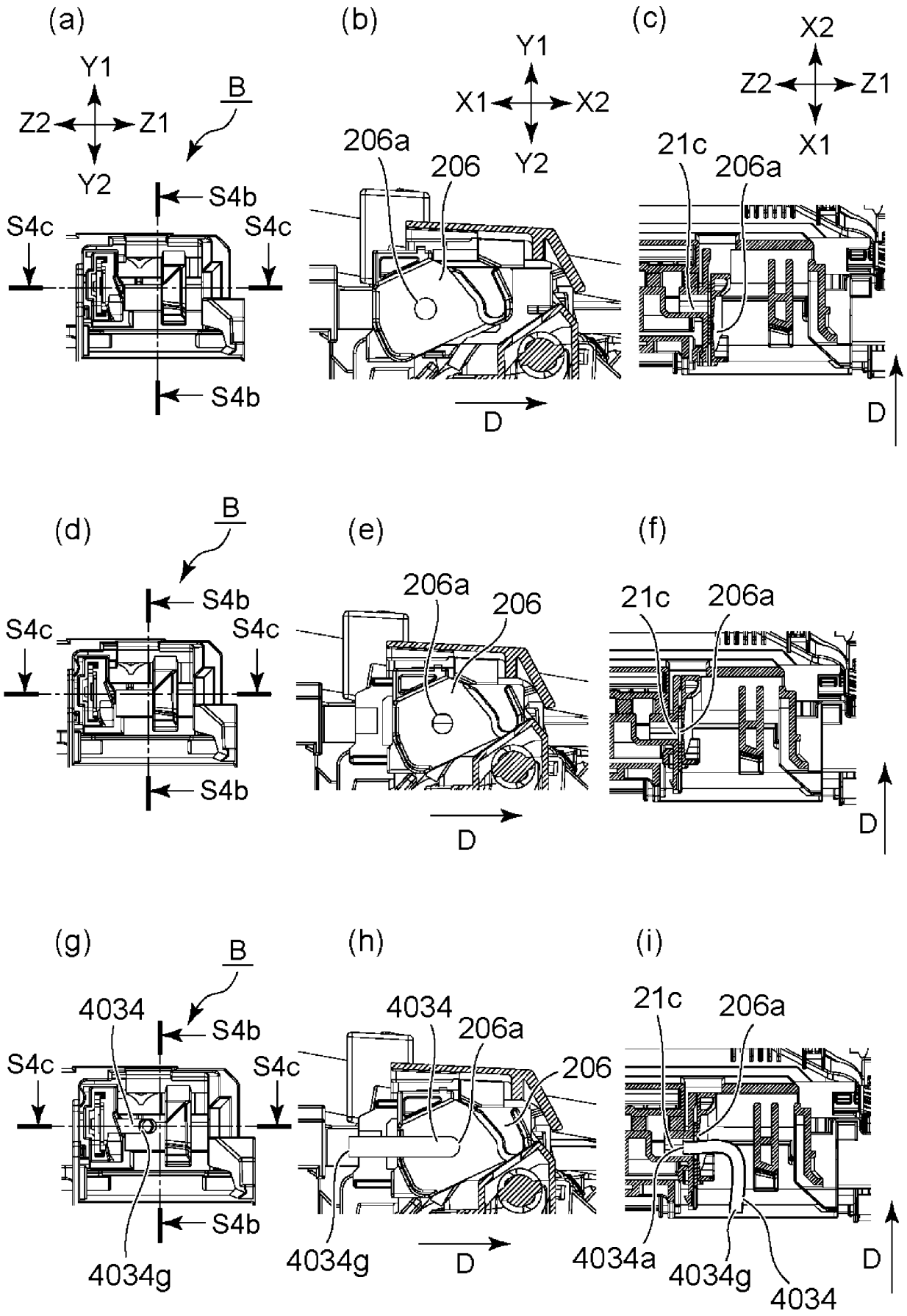
(a)
Y1
Z2
Z1
Y2
B
S4b
S4c
S4c
S4b
(b)
Y1
X1
X2
Y2
206a
206
D
(c)
X2
Z2
Z1
X1
21c
206a
D
(d)
B
S4b
S4c
S4c
S4b
(e)
206a
206
D
(f)
21c
206a
D
(g)
B
4034
S4b
S4c
S4c
S4b
4034g
(h)
4034
206a
206
4034g
D
(i)
21c
206a
4034a
4034g
4034
D
CV2

Fig. 60

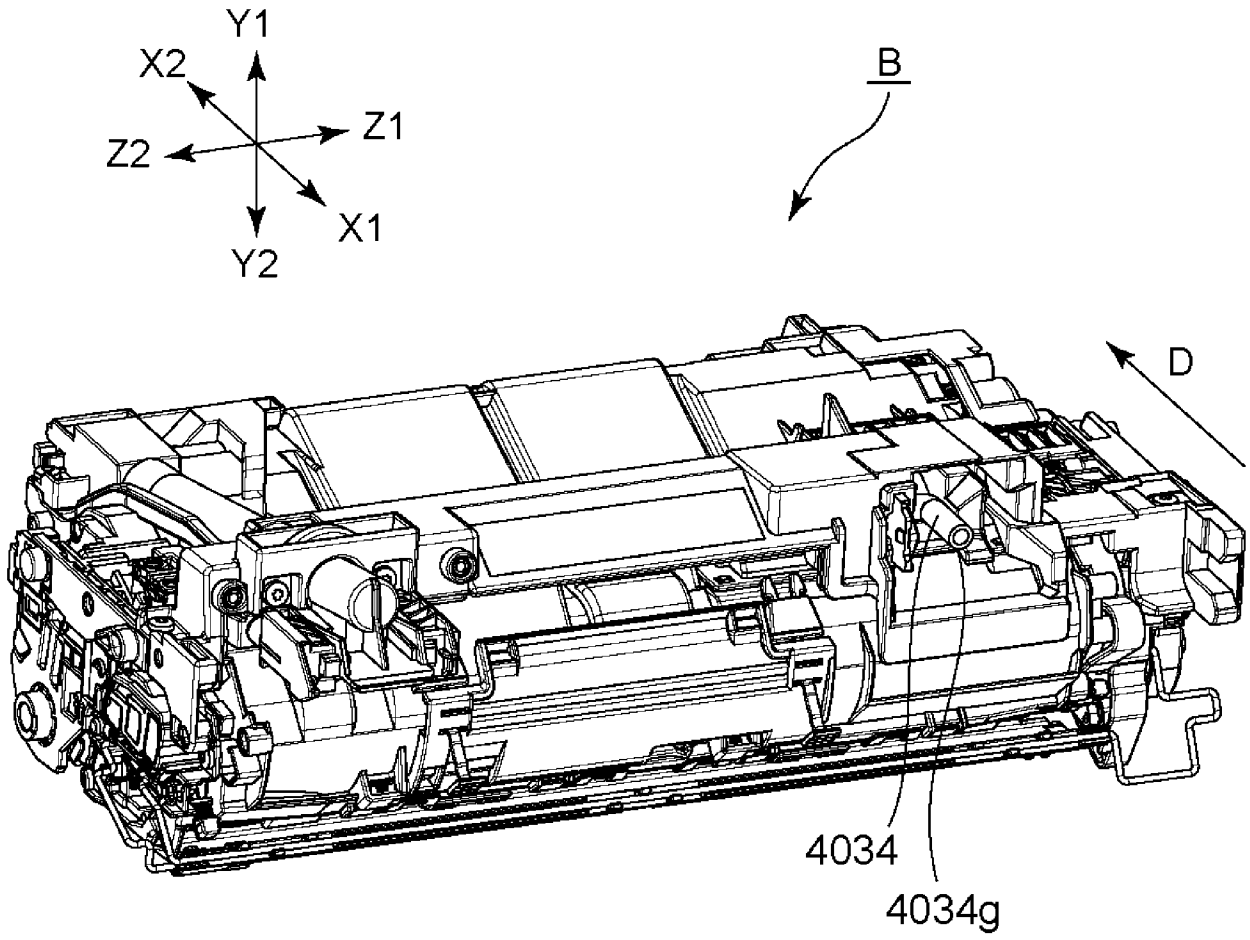

Fig. 61

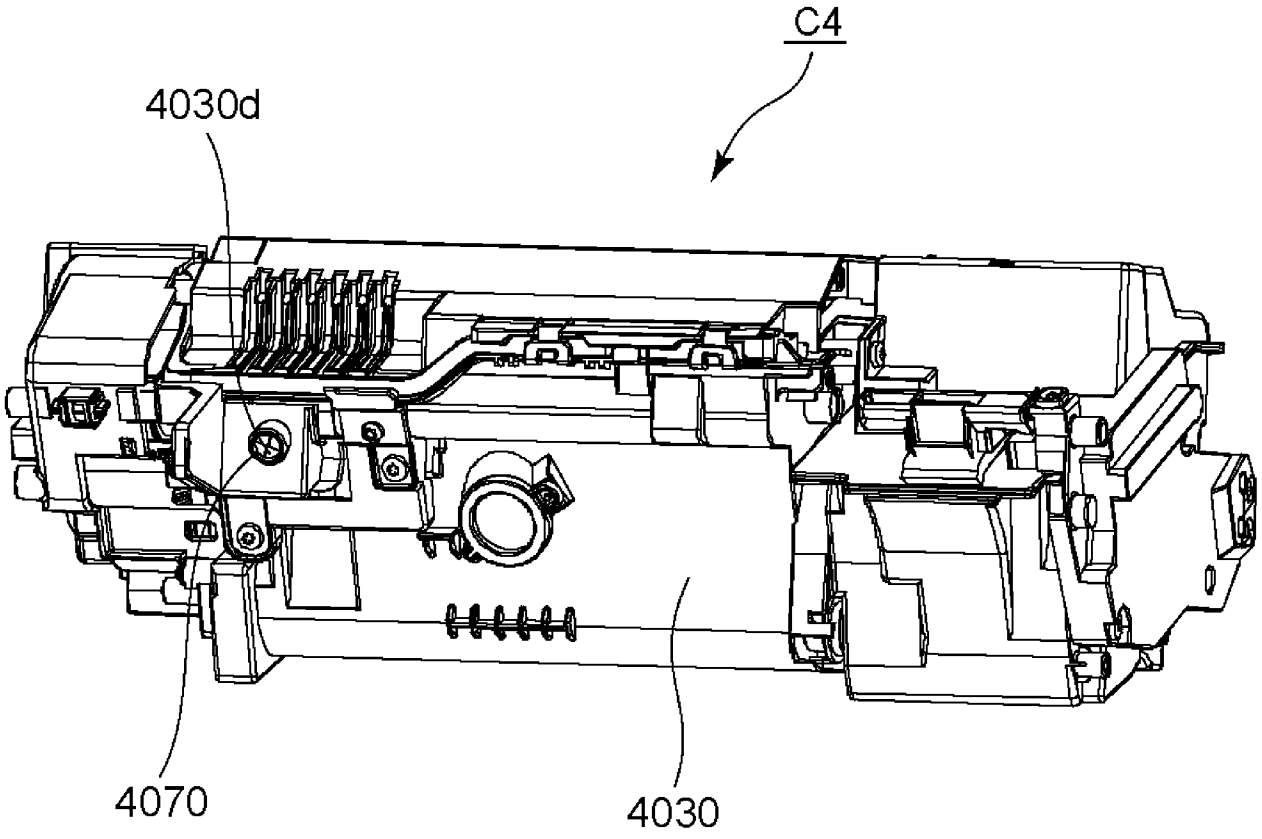

Fig. 62

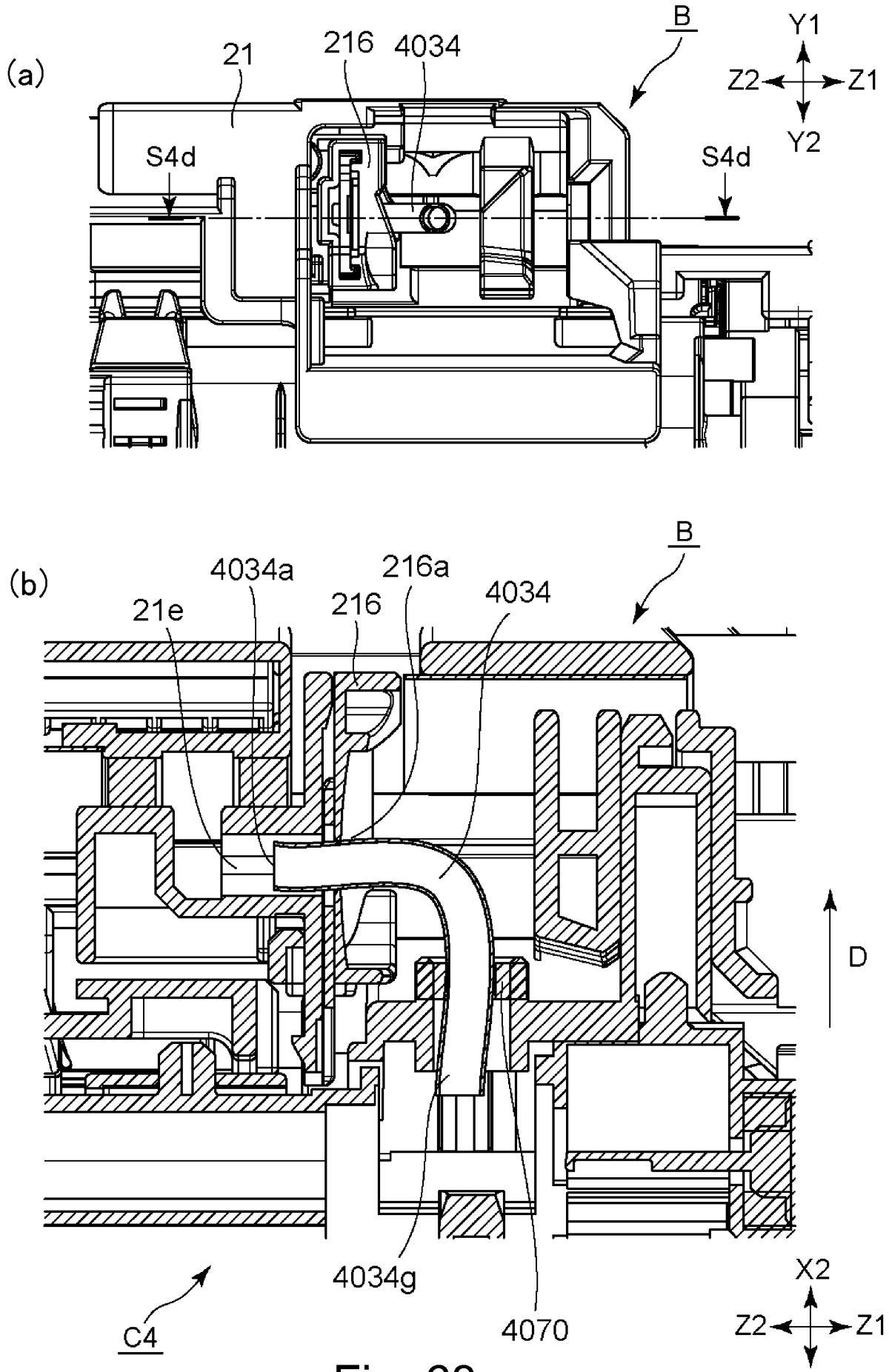
(a)
21
216
4034
B
Y1
Z2
Z1
Y2
S4d
S4d
(b)
4034a
216a
4034
21e
216
B
D
4034g
4070
C4
X2
Z2
Z1
X1

Fig. 63

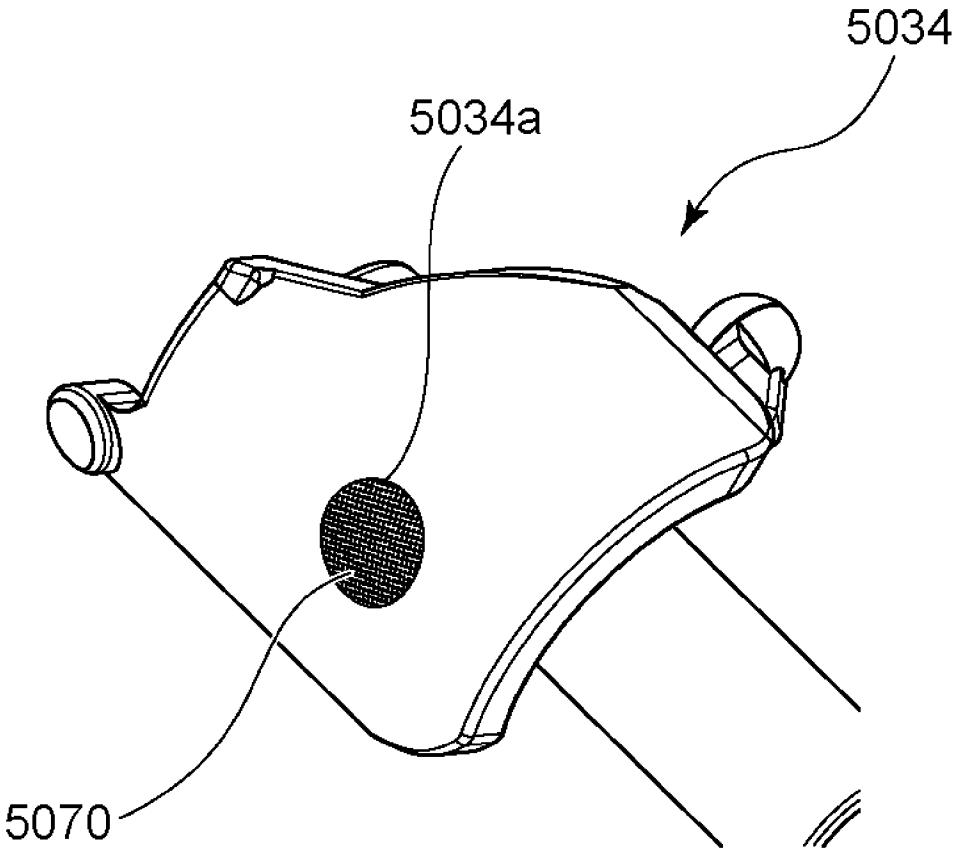

Fig. 64

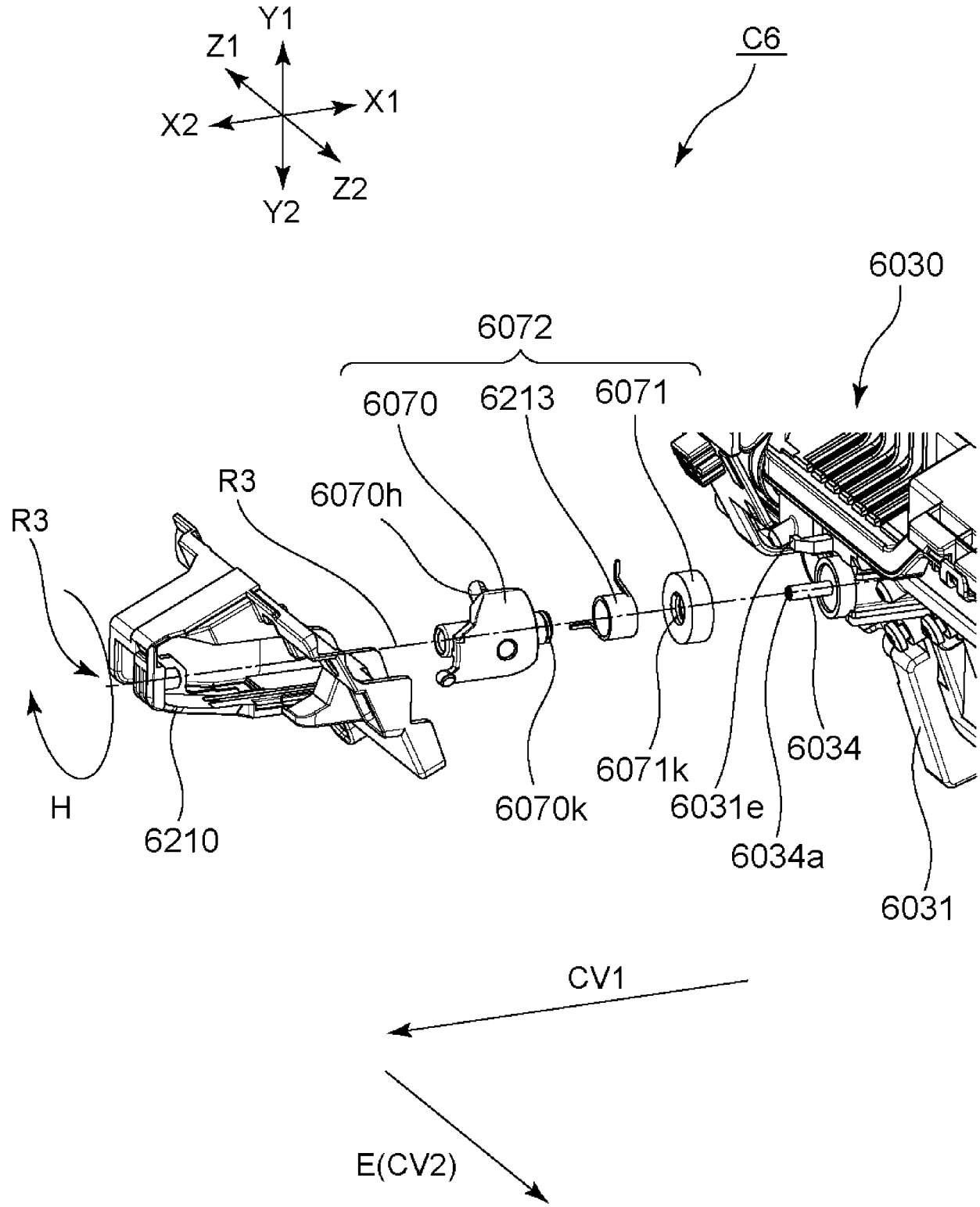
Y1
Z1
X1
X2
Z2
Y2
C6
6030
6072
6070
6213
6071
R3
6070h
R3
H
6210
6070k
6071k
6031e
6034
6034a
6031
CV1
E(CV2)

Fig. 65

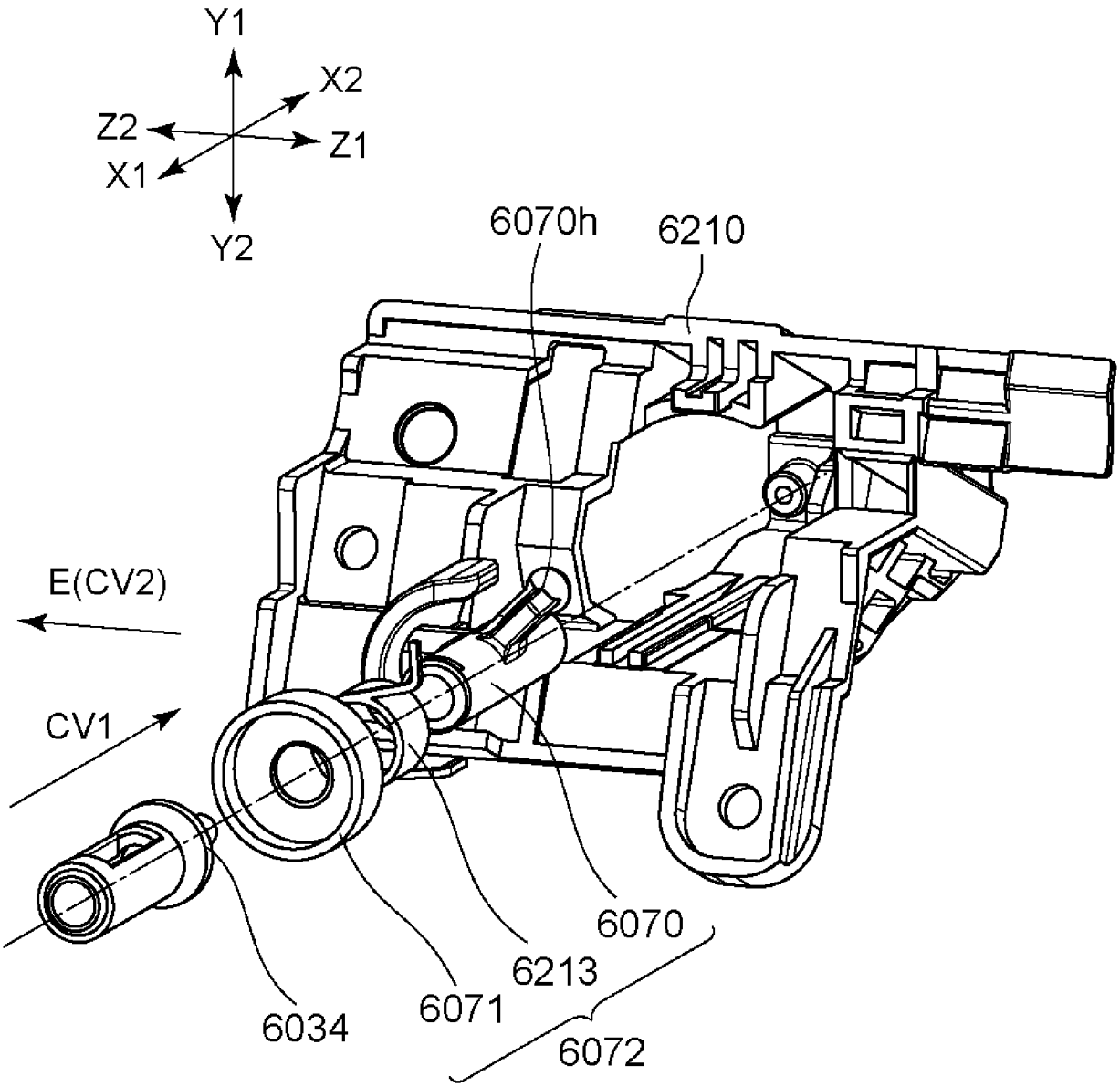

Fig. 66

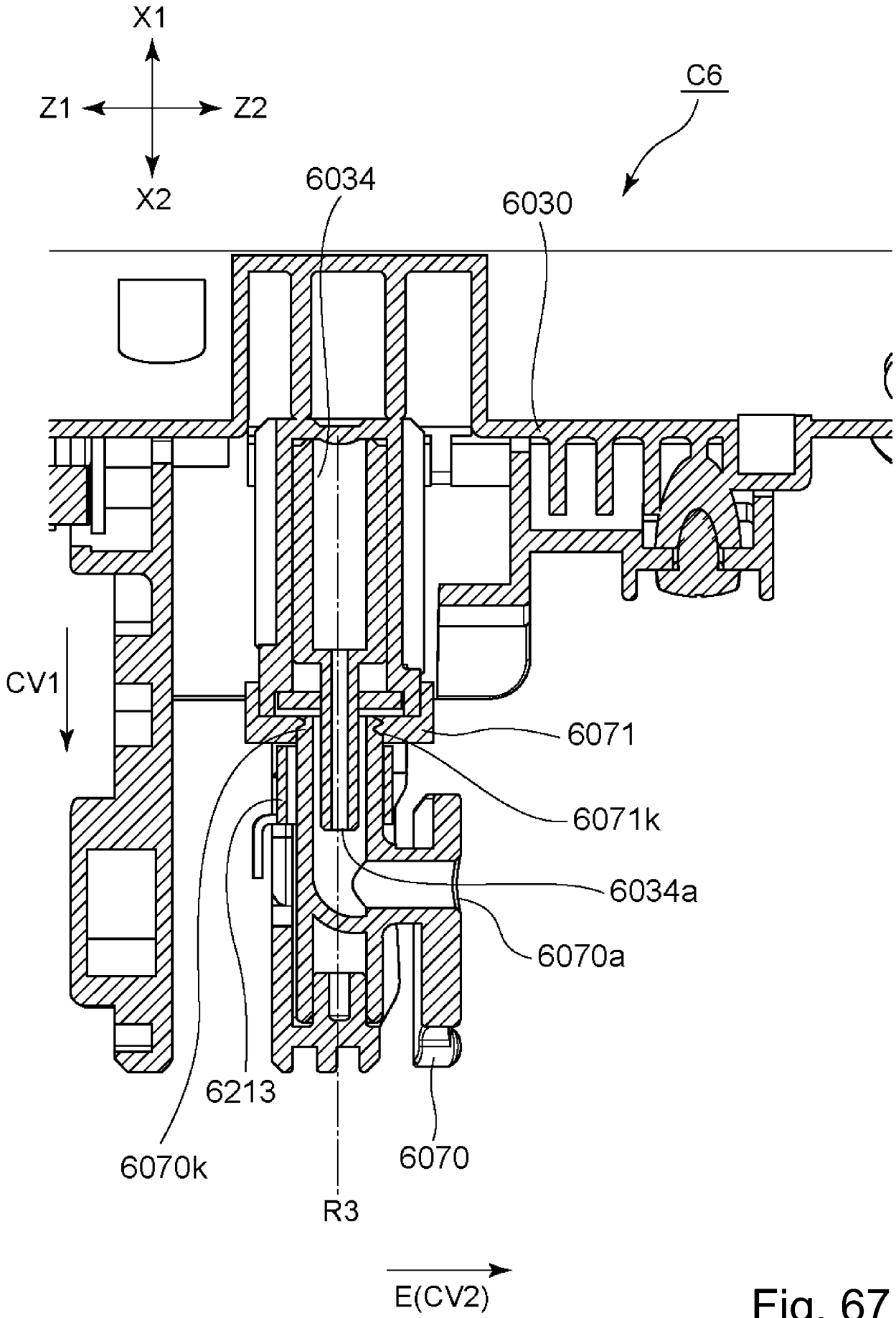
X1
Z1
Z2
X2
C6
6034
6030
CV1
6071
6071k
6034a
6070a
6213
6070k
6070
R3
E(CV2)

Fig. 67

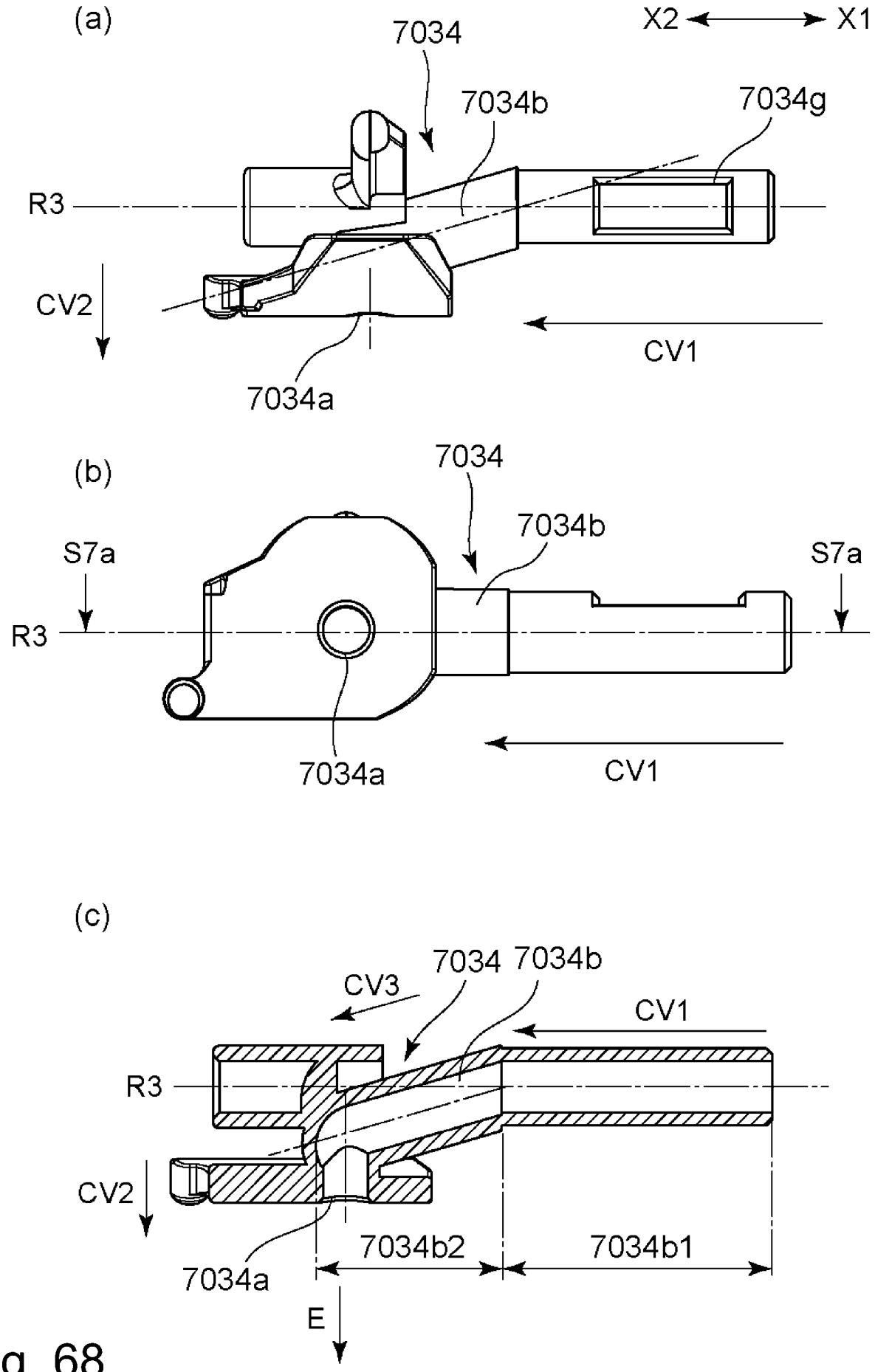
(a)
X2
X1
7034
7034b
7034g
R3
CV2
CV1
7034a
(b)
7034
7034b
S7a
S7a
R3
7034a
CV1
(c)
CV3
7034
7034b
CV1
R3
CV2
7034b2
7034b1
7034a
E

Fig. 68

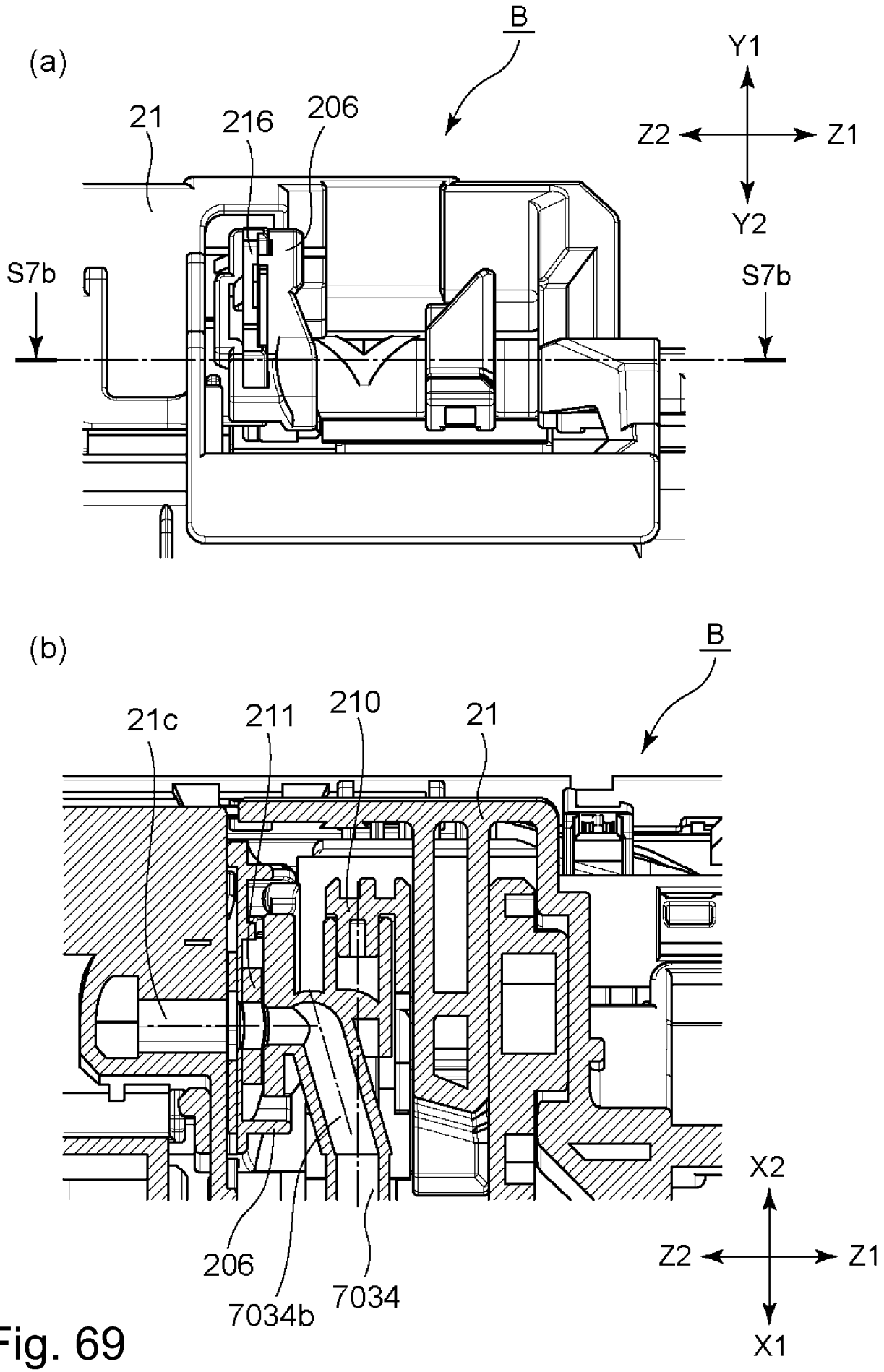
(a)
B
Y1
Z2
Z1
Y2
21
216
206
S7b
S7b
(b)
B
21c
211
210
21
X2
Z2
Z1
X1
206
7034b
7034

Fig. 69

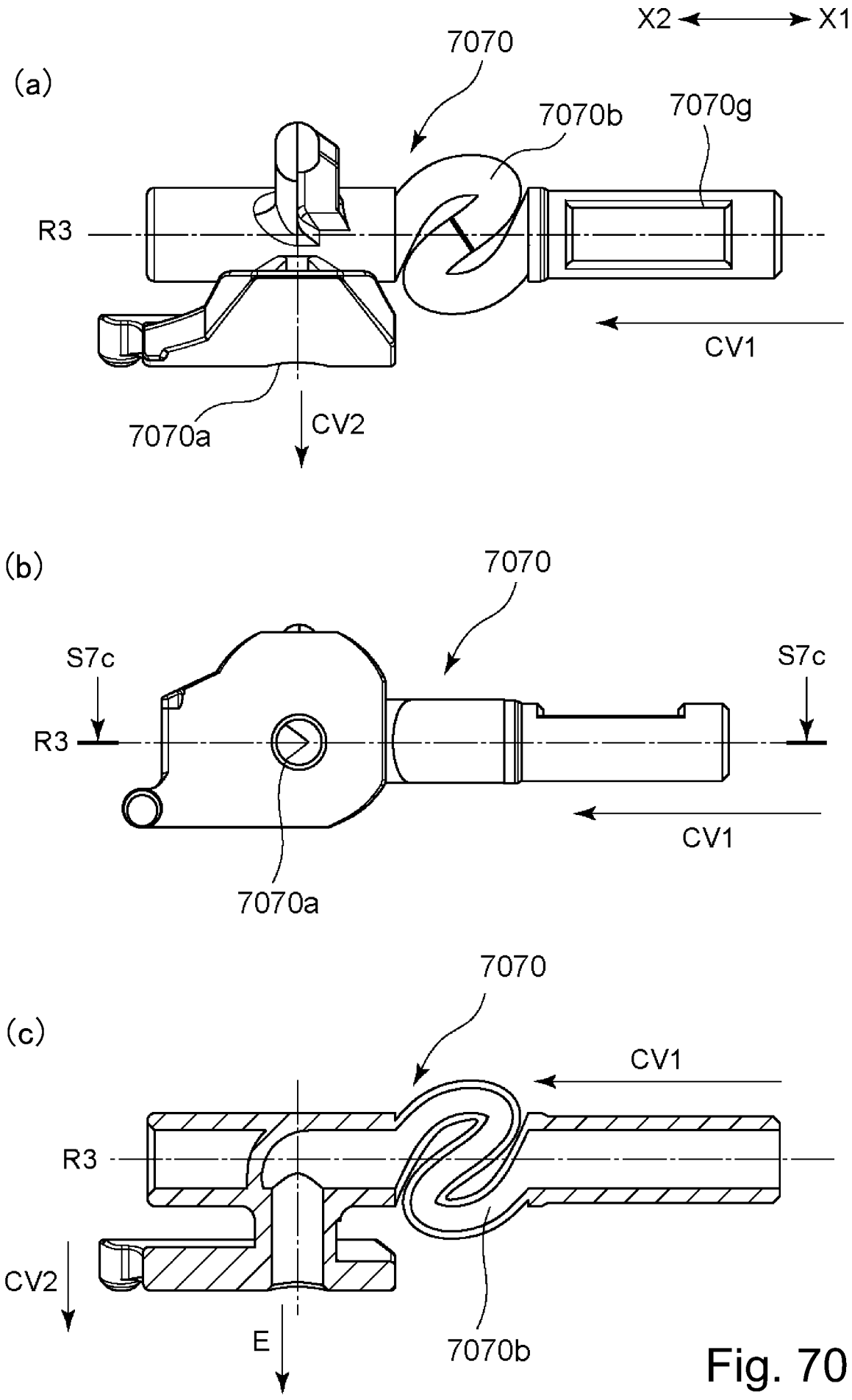
X2
X1
(a)
7070
7070b
7070g
R3
CV1
7070a
CV2
(b)
7070
S7c
S7c
R3
CV1
7070a
(c)
7070
CV1
R3
CV2
E
7070b

Fig. 70

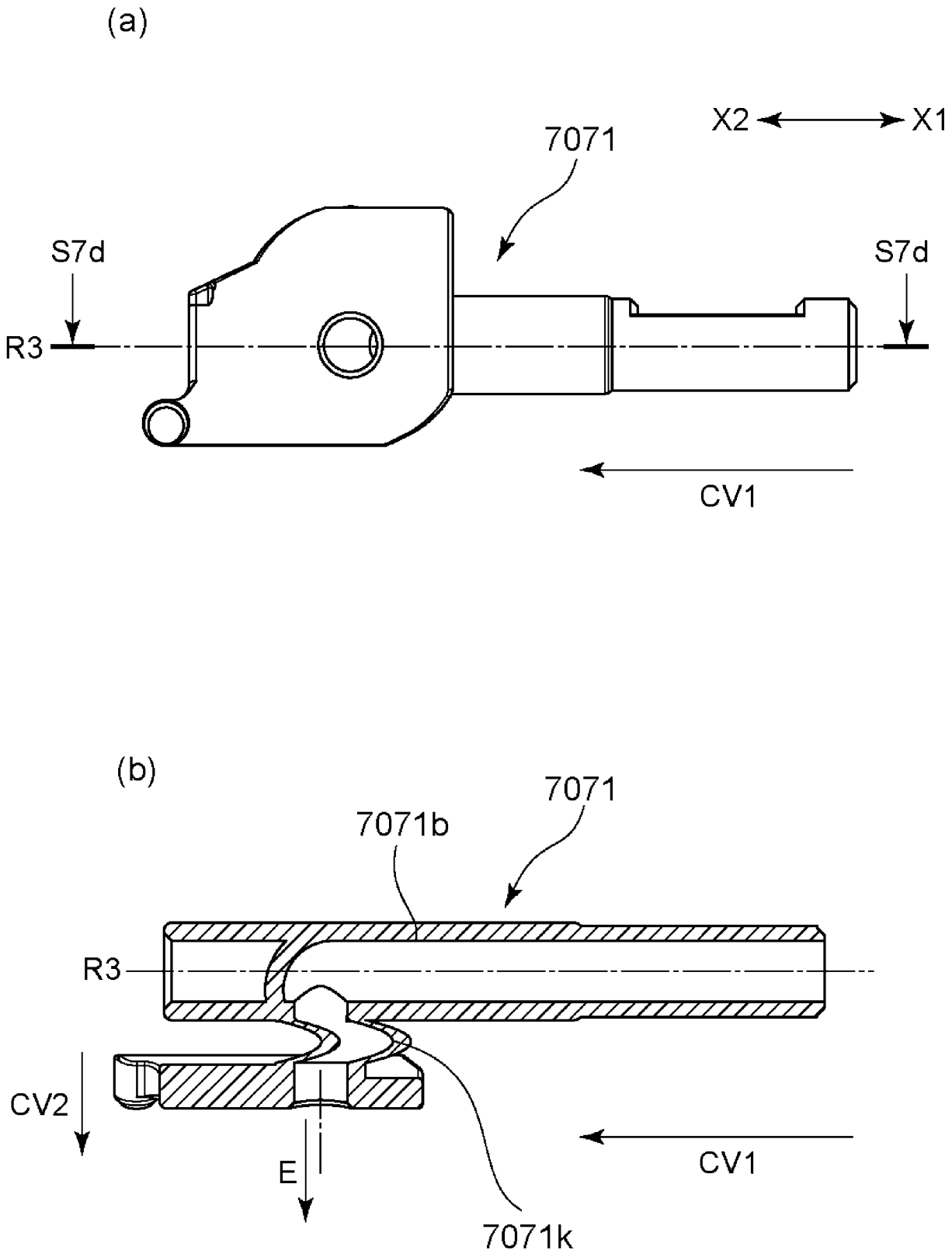

Fig. 71

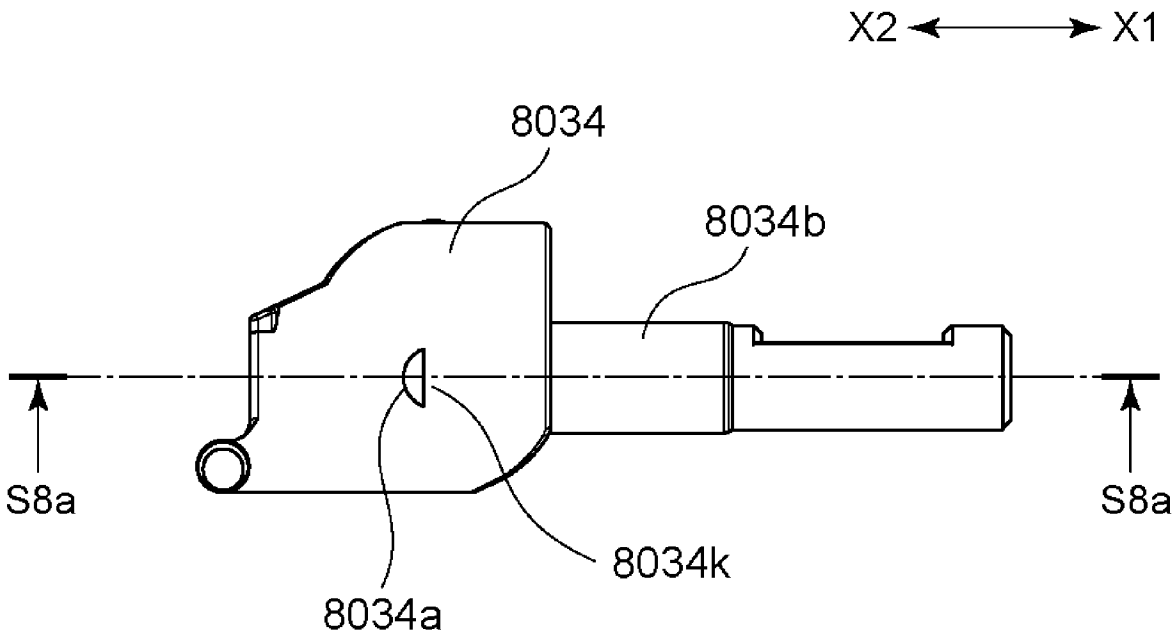

Fig. 72

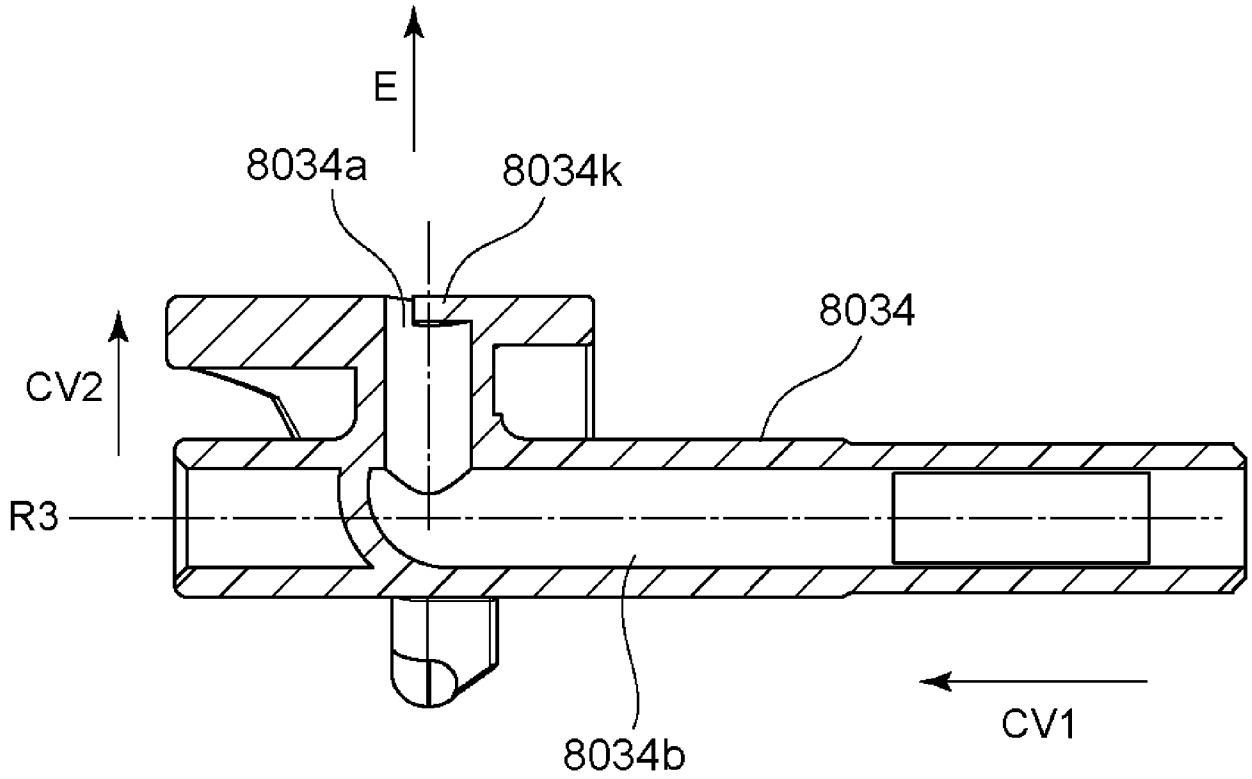

Fig. 73

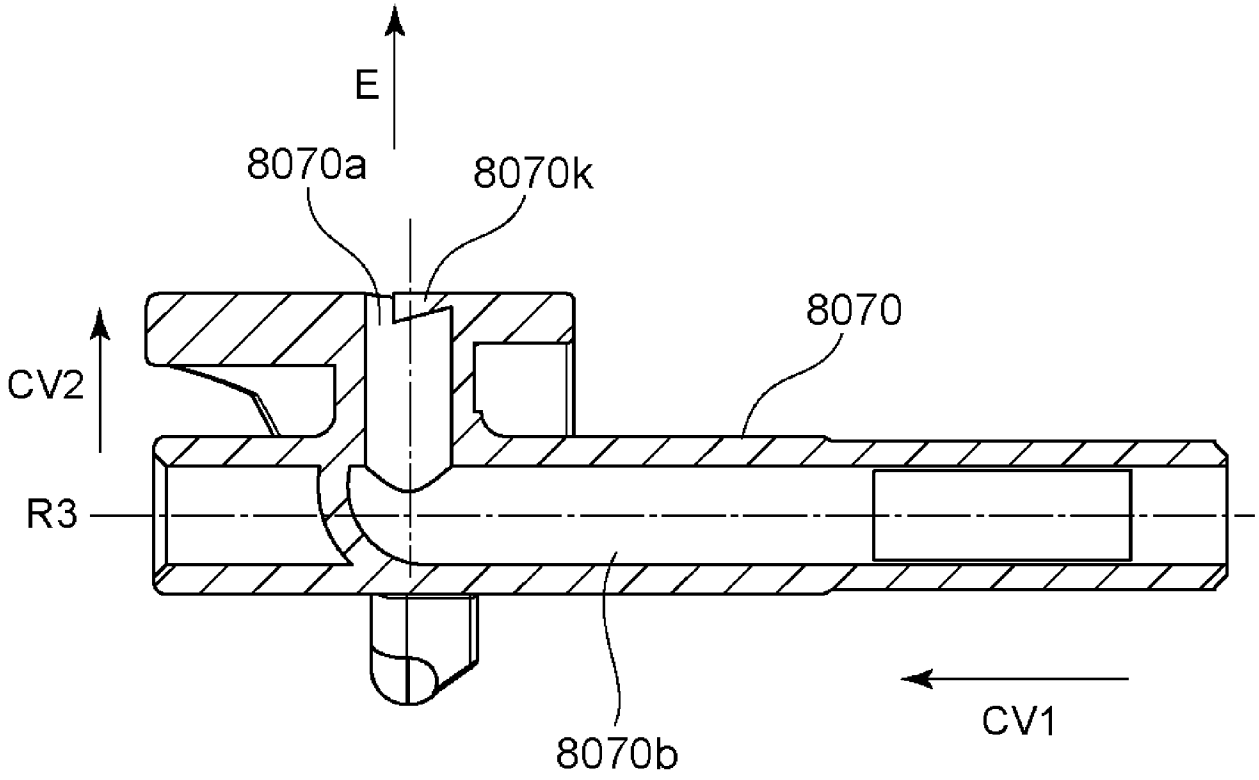

Fig. 74

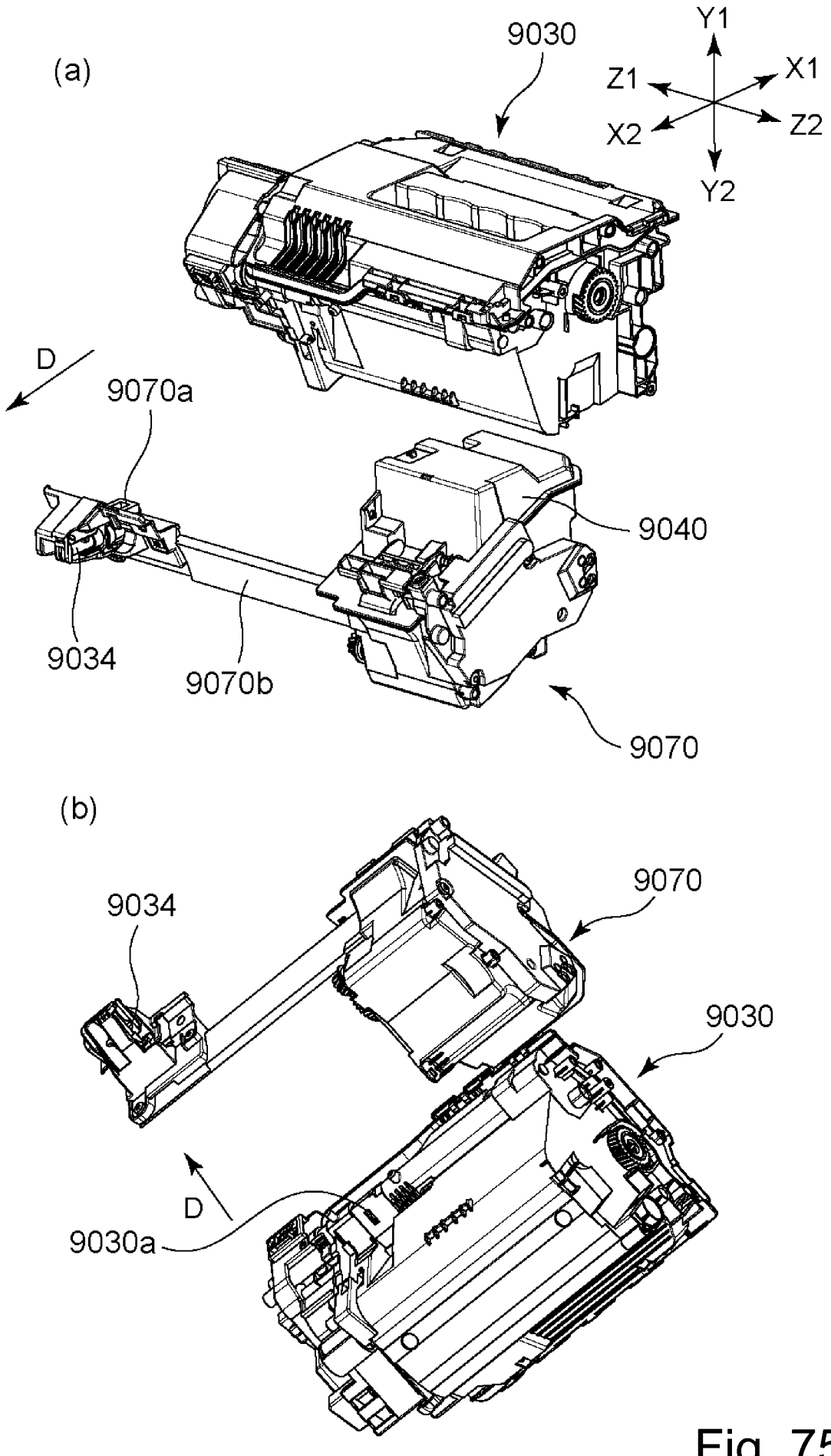
(a)
9030
Y1
Z1
X1
X2
Z2
Y2
D
9070a
9040
9034
9070b
9070
(b)
9034
9070
9030
D
9030a

Fig. 75

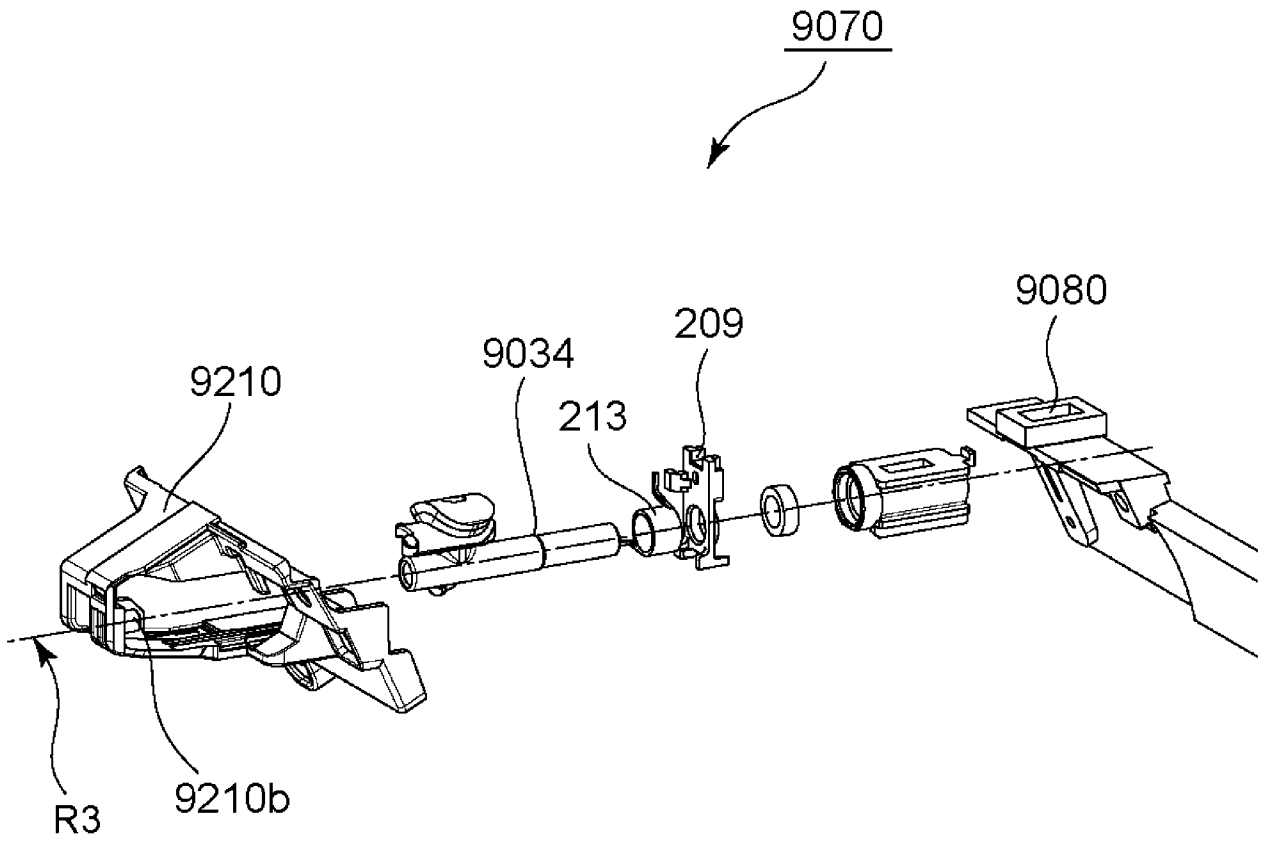

Fig. 76

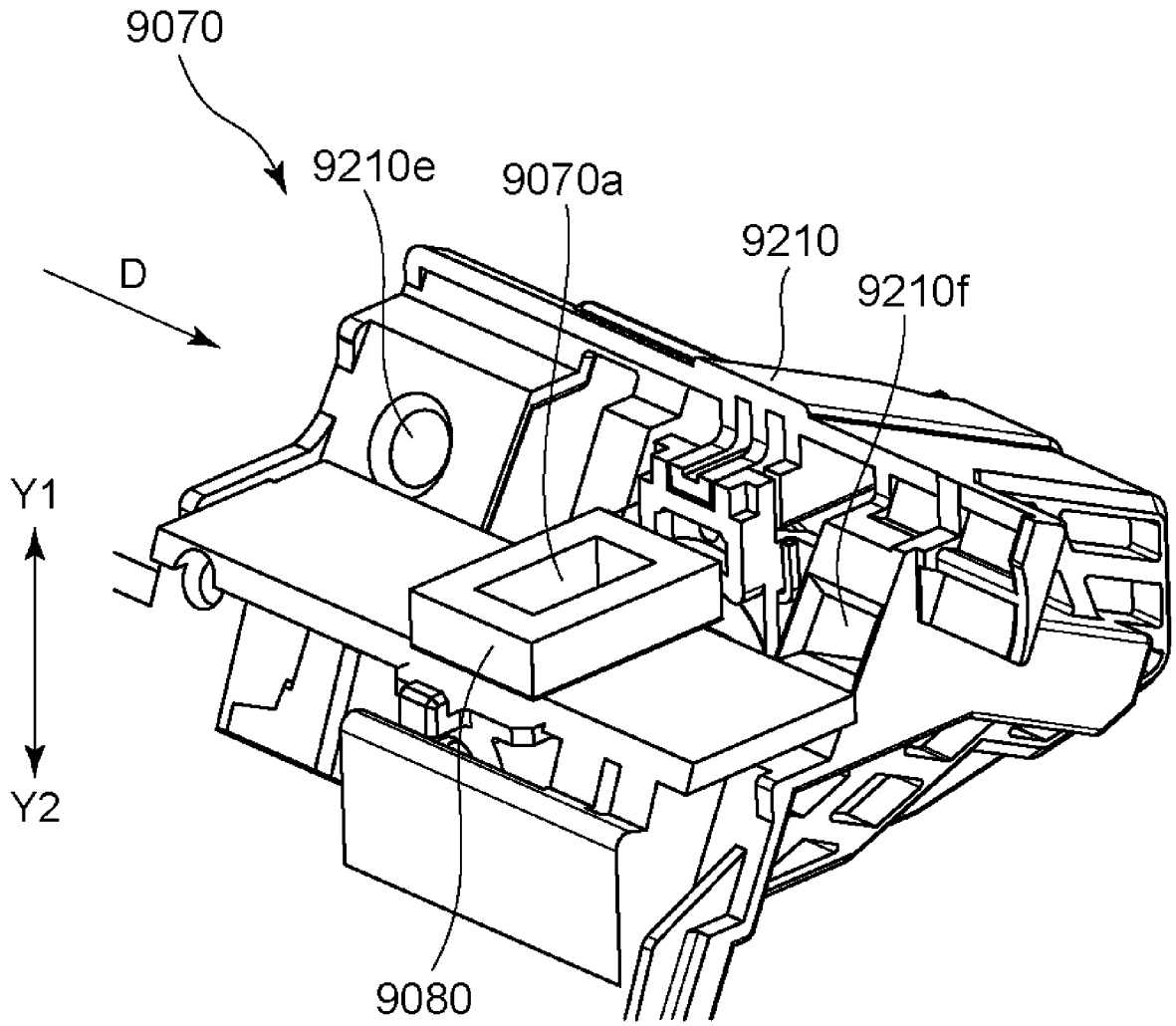

Fig. 77

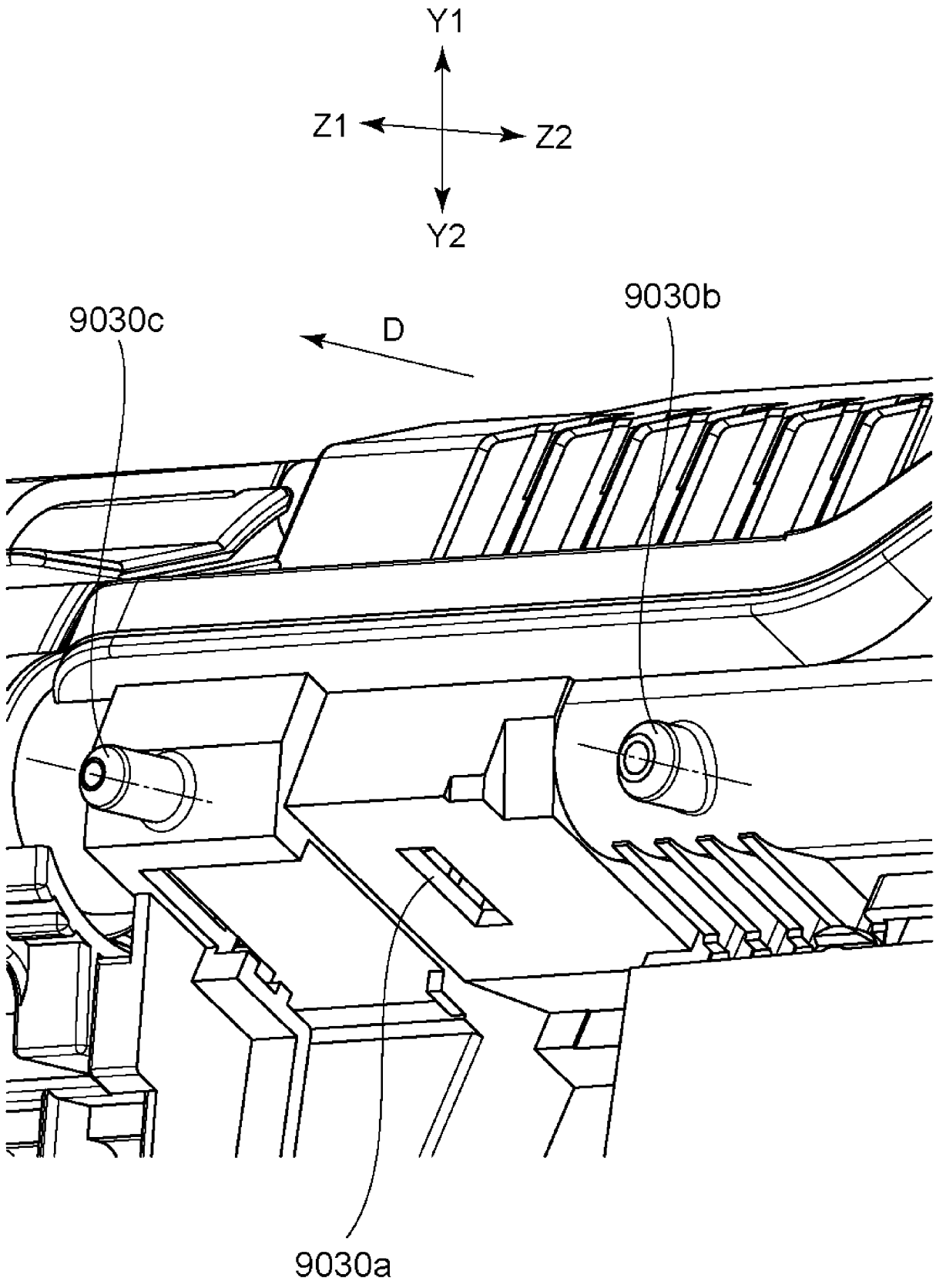

Fig. 78

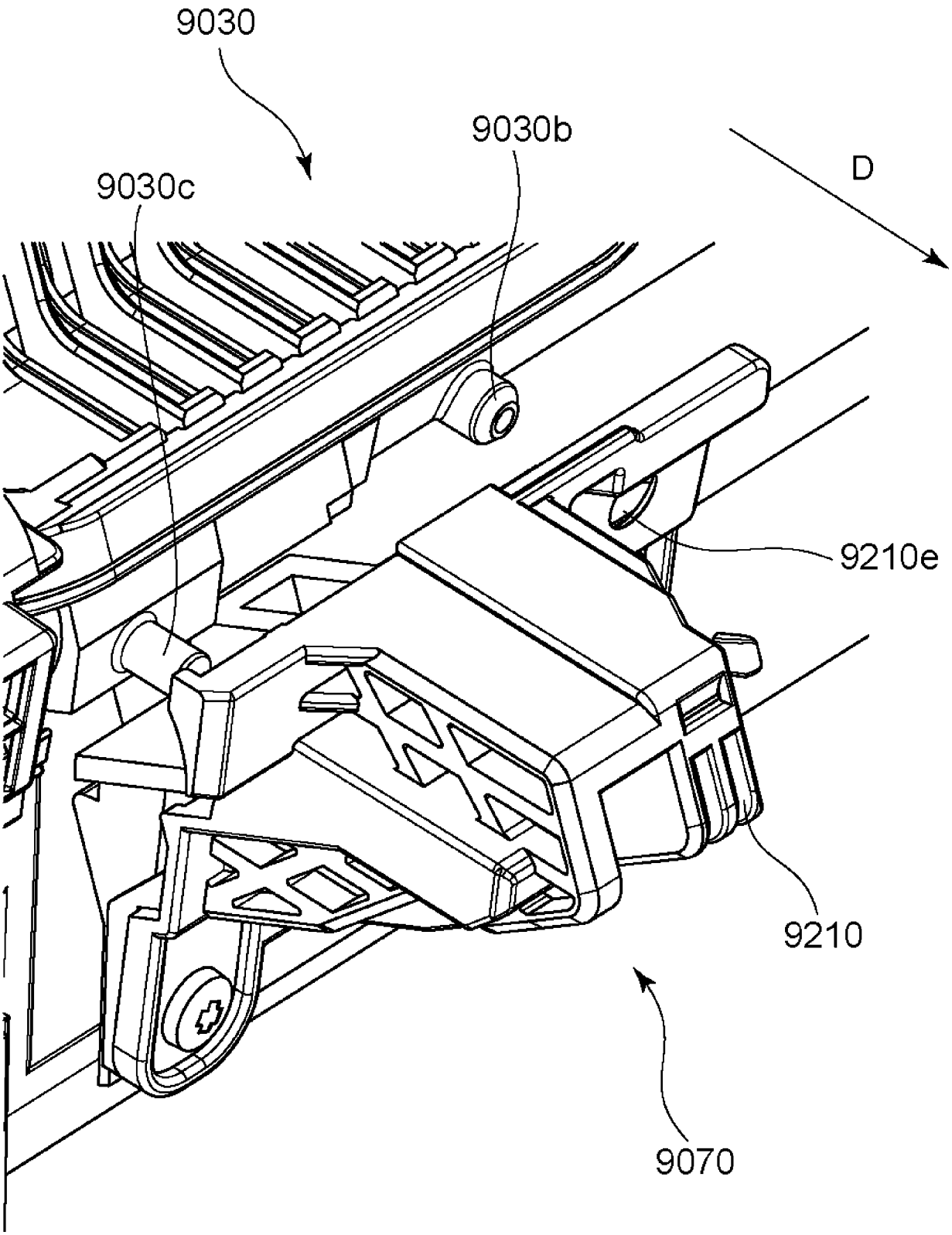

Fig. 79

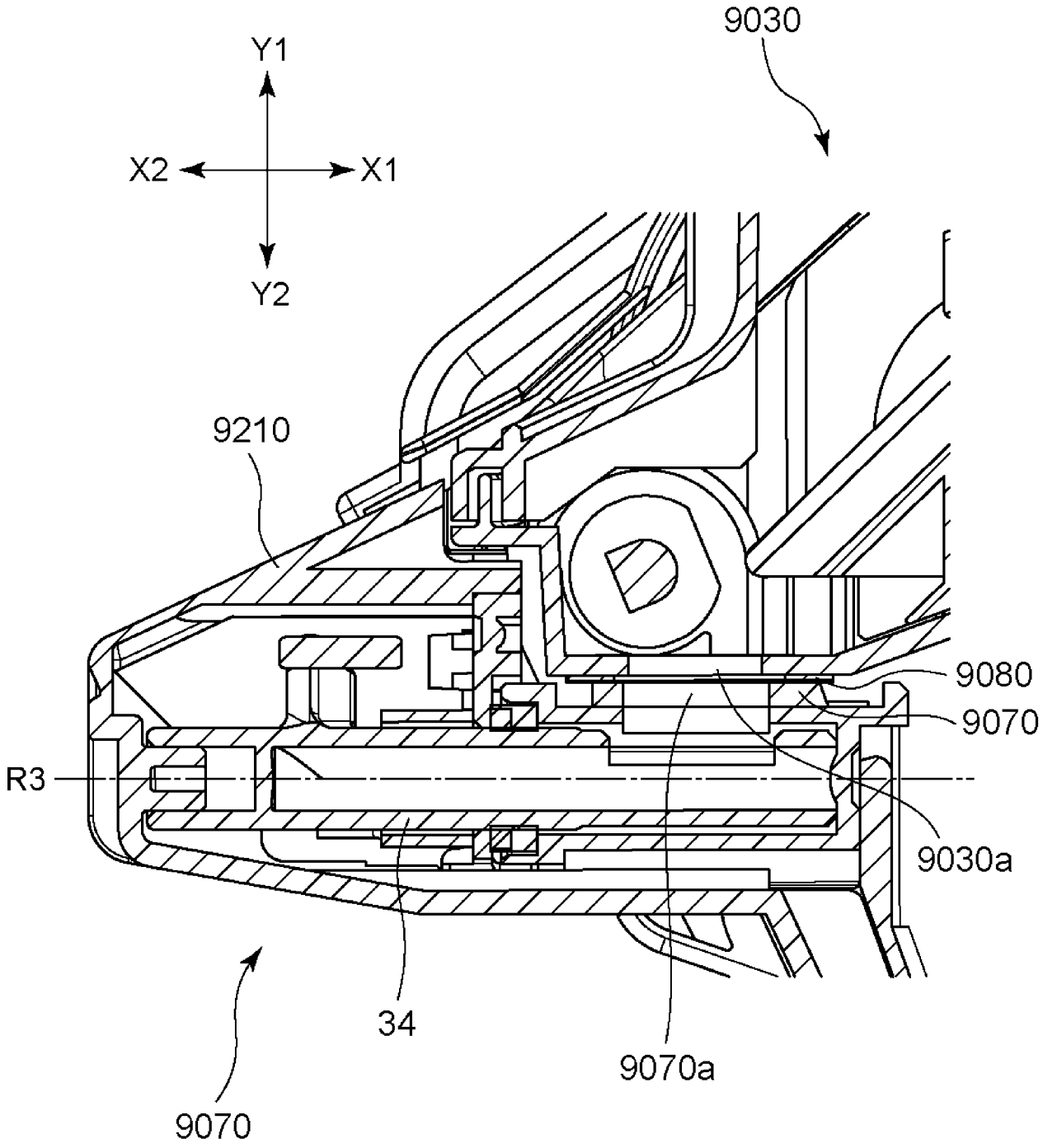

Fig. 80

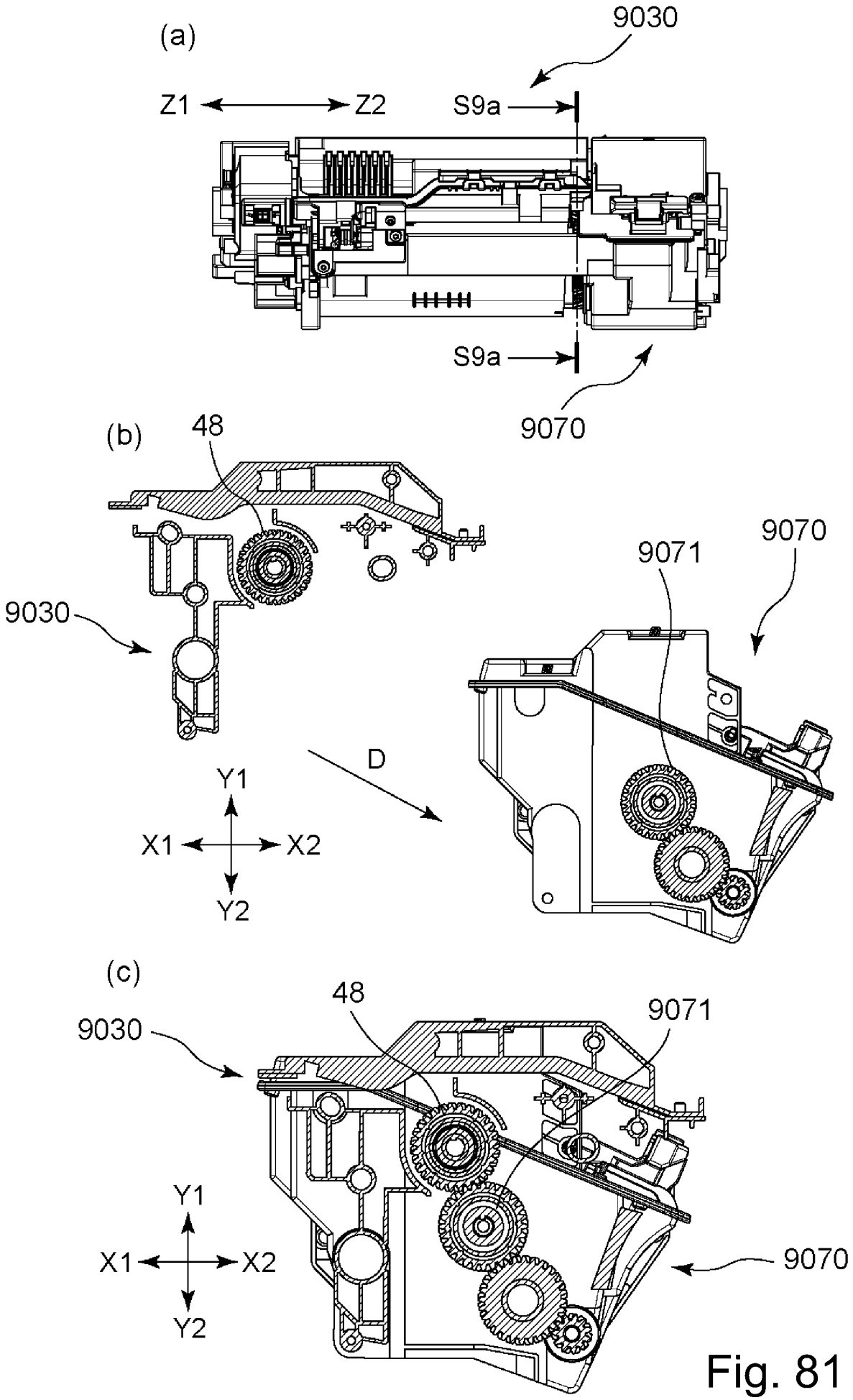
(a)
9030
Z1
Z2
S9a
S9a
9070
(b)
48
9030
9071
9070
D
Y1
X1
X2
Y2
(c)
48
9071
9030
Y1
X1
X2
Y2
9070

Fig. 81

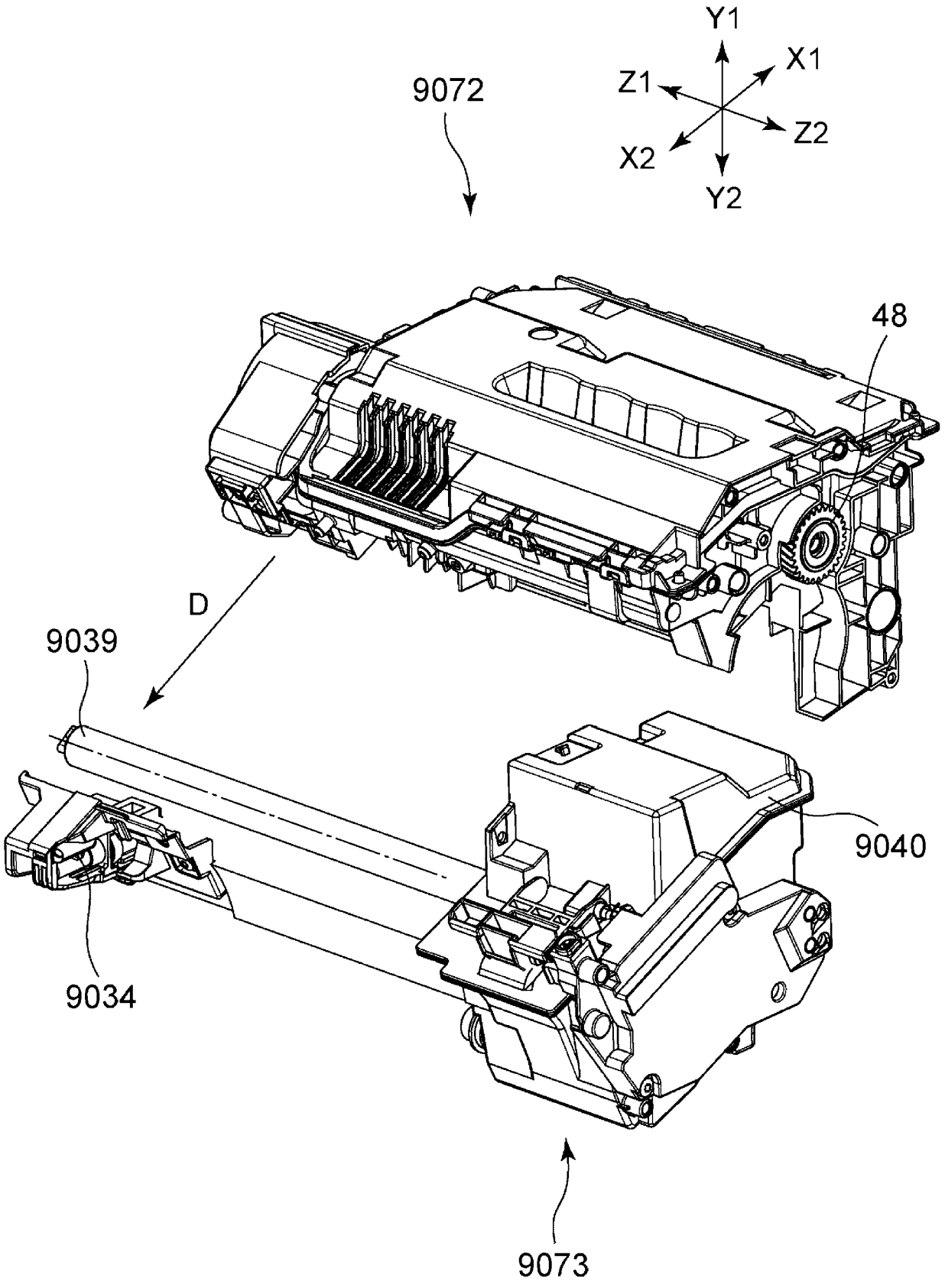

Fig. 82

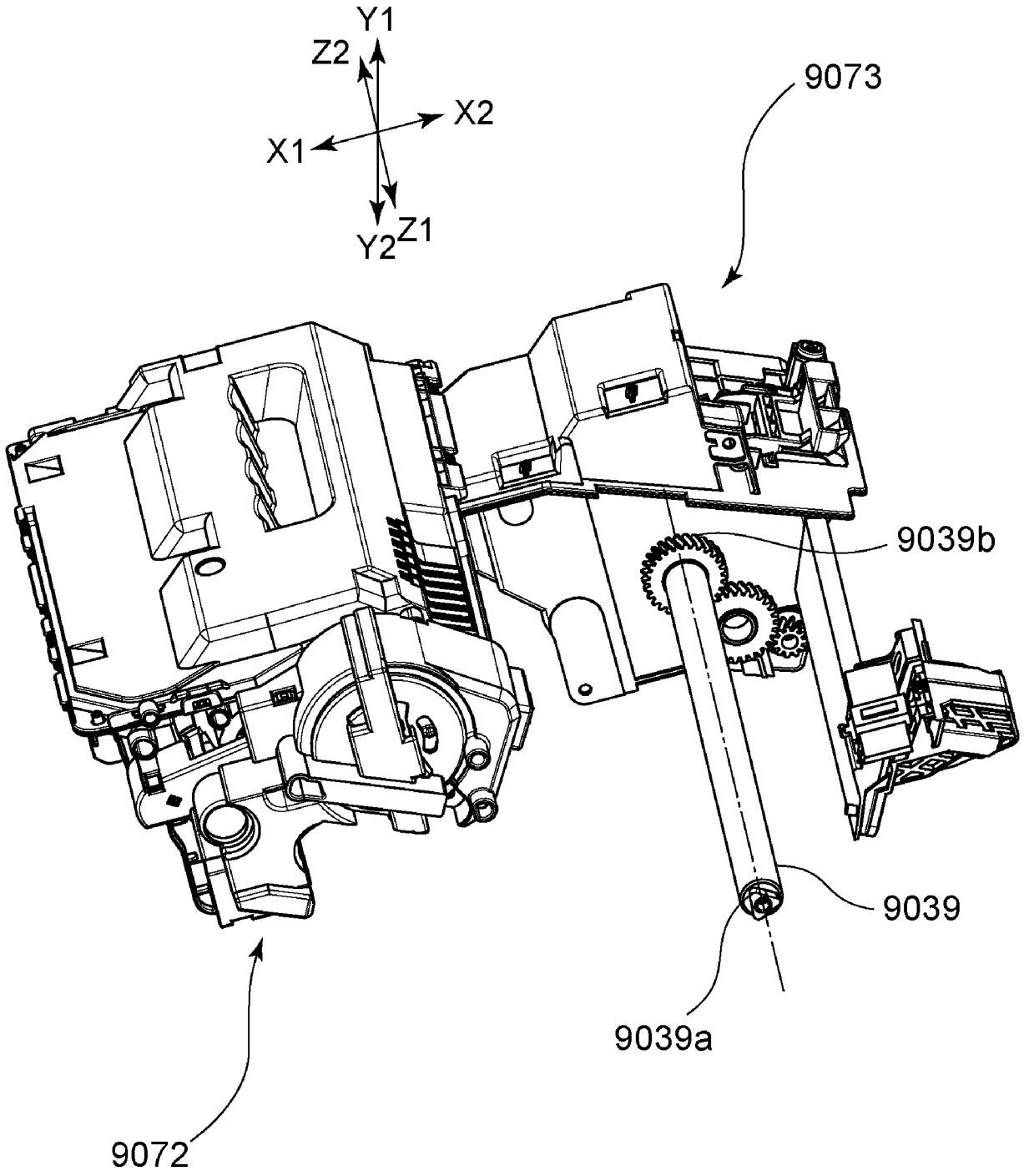

Fig. 83

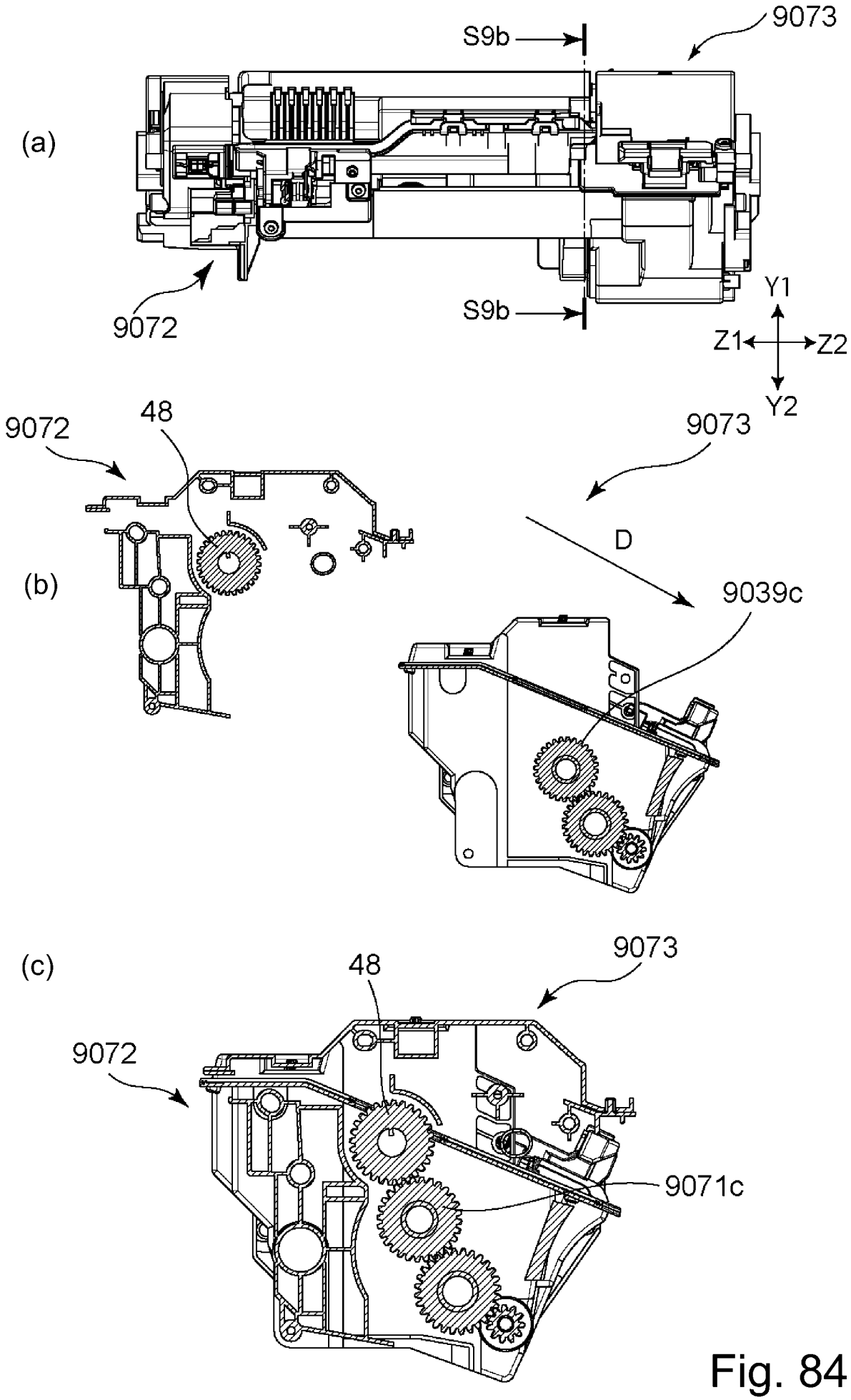
(a)
S9b
9073
9072
S9b
Y1
Z1
Z2
Y2
(b)
9072
48
9073
D
9039c
(c)
48
9073
9072
9071c

Fig. 84

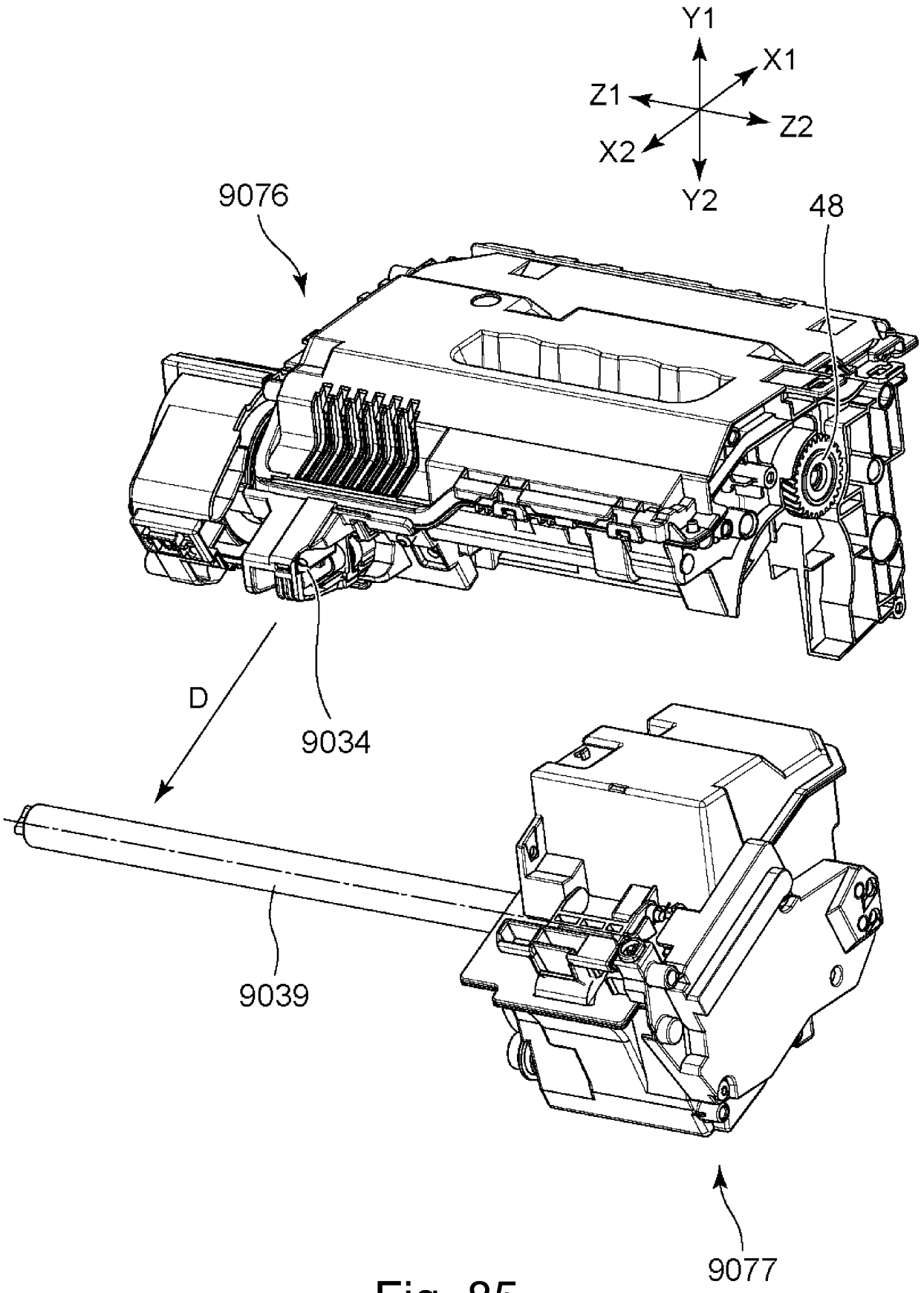

Fig. 85

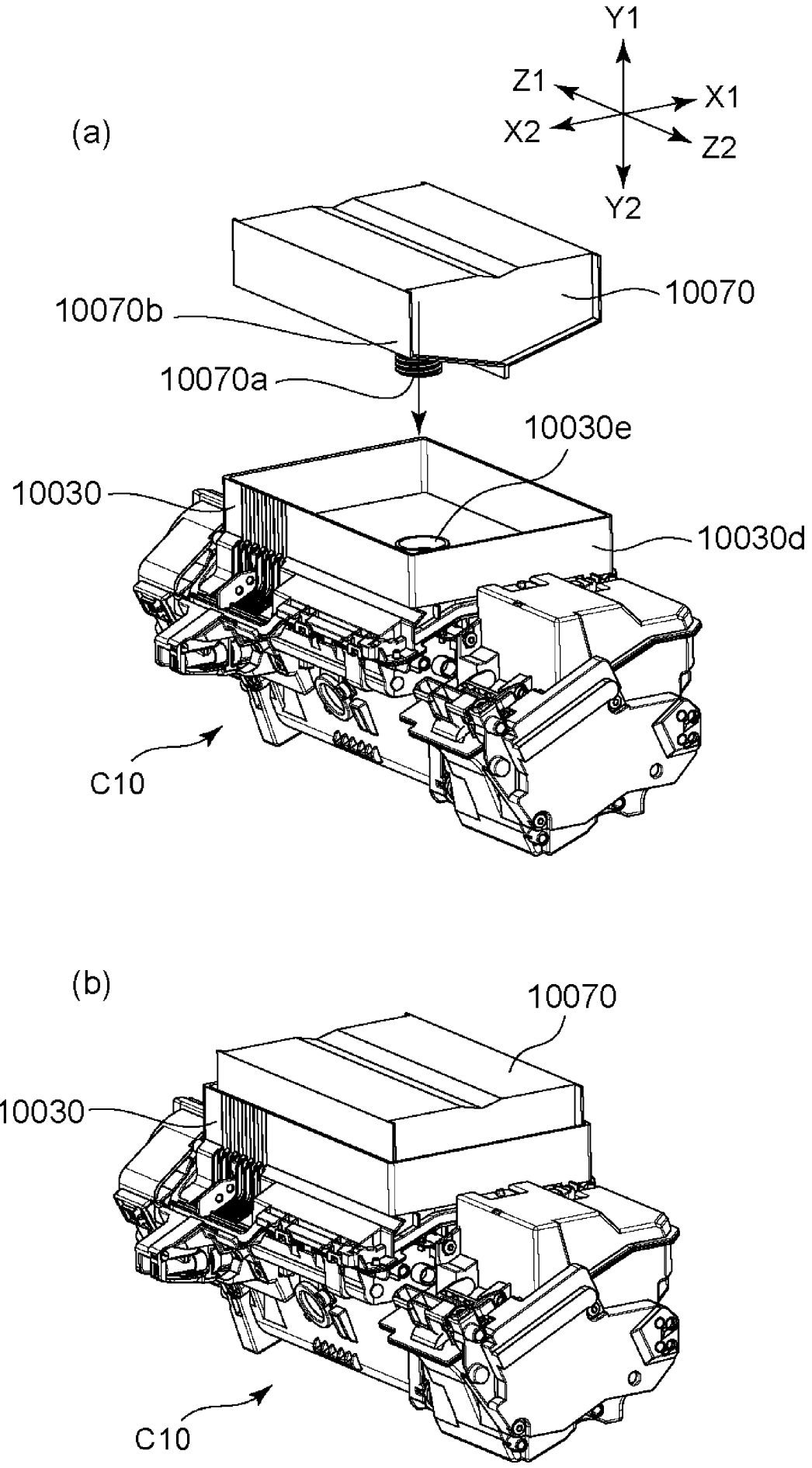
(a)
Y1
Z1
X1
X2
Z2
Y2
10070
10070b
10070a
10030e
10030
10030d
C10
(b)
10070
10030
C10

Fig. 86

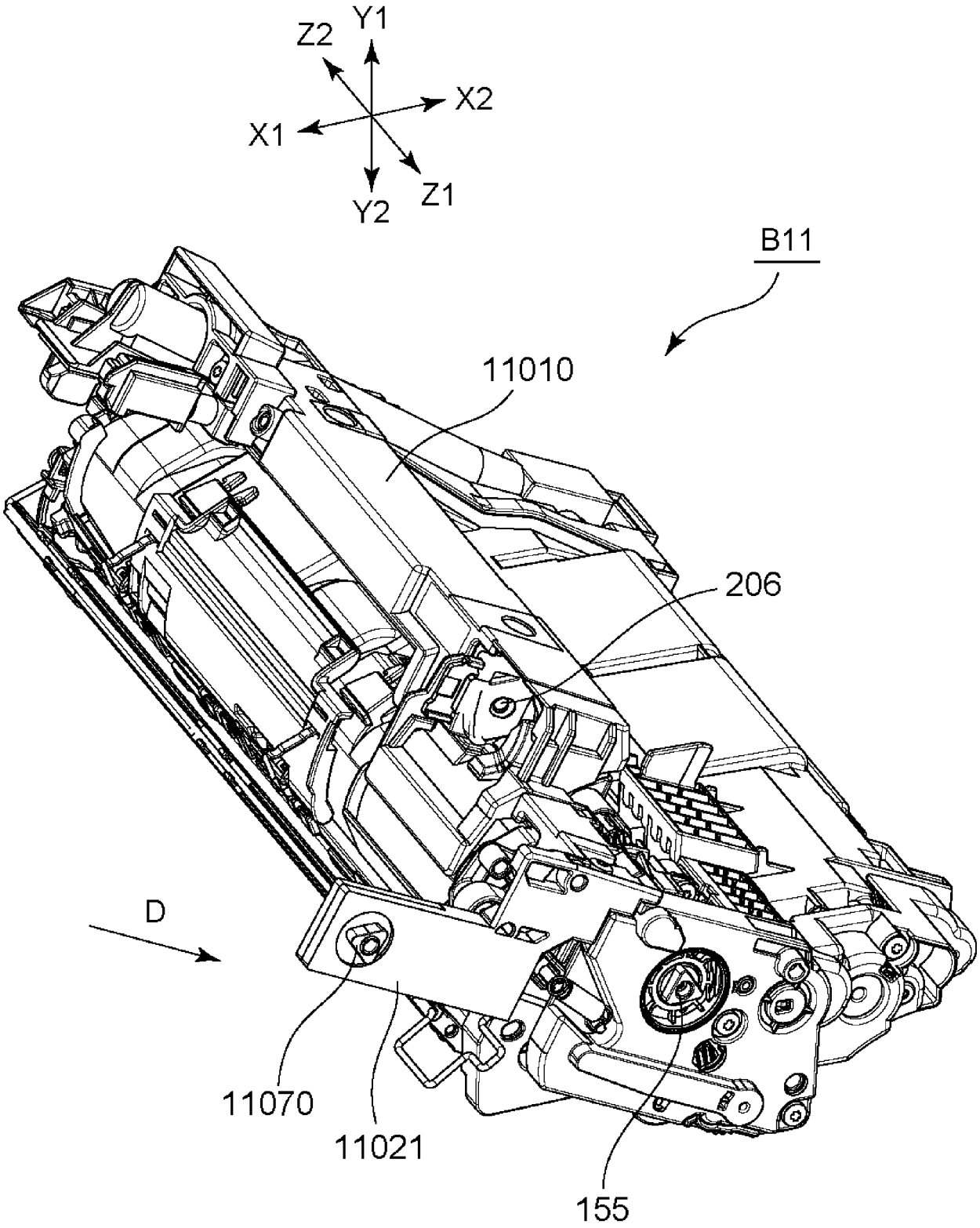

Fig. 87

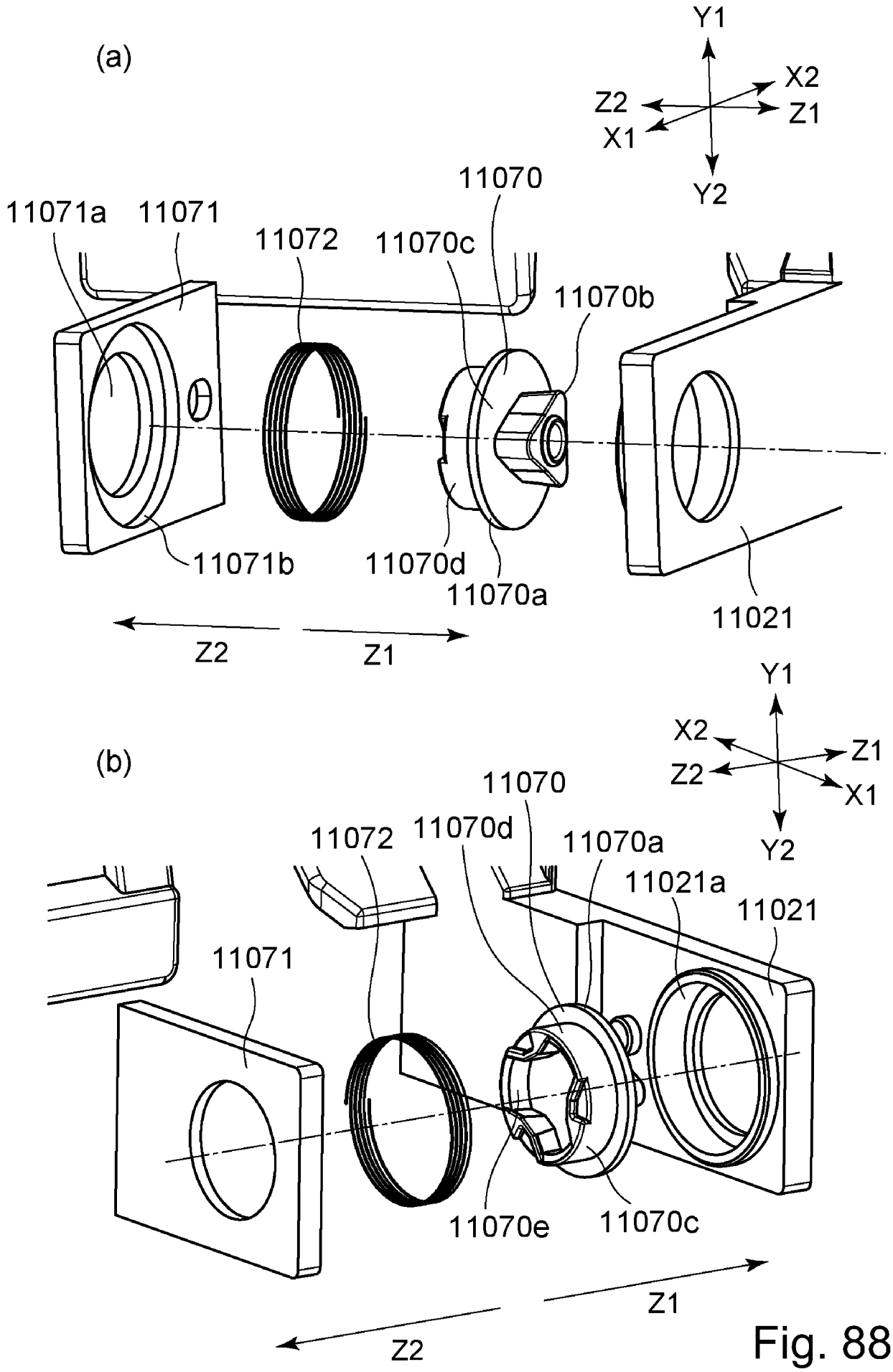
(a)
Y1
X2
Z2
Z1
X1
Y2
11070
11071a
11071
11072
11070c
11070b
11071b
11070d
11070a
11021
Z2
Z1
(b)
Y1
X2
Z1
Z2
X1
Y2
11070
11072
11070d
11070a
11021a
11021
11071
11070e
11070c
Z1
Z2

Fig. 88

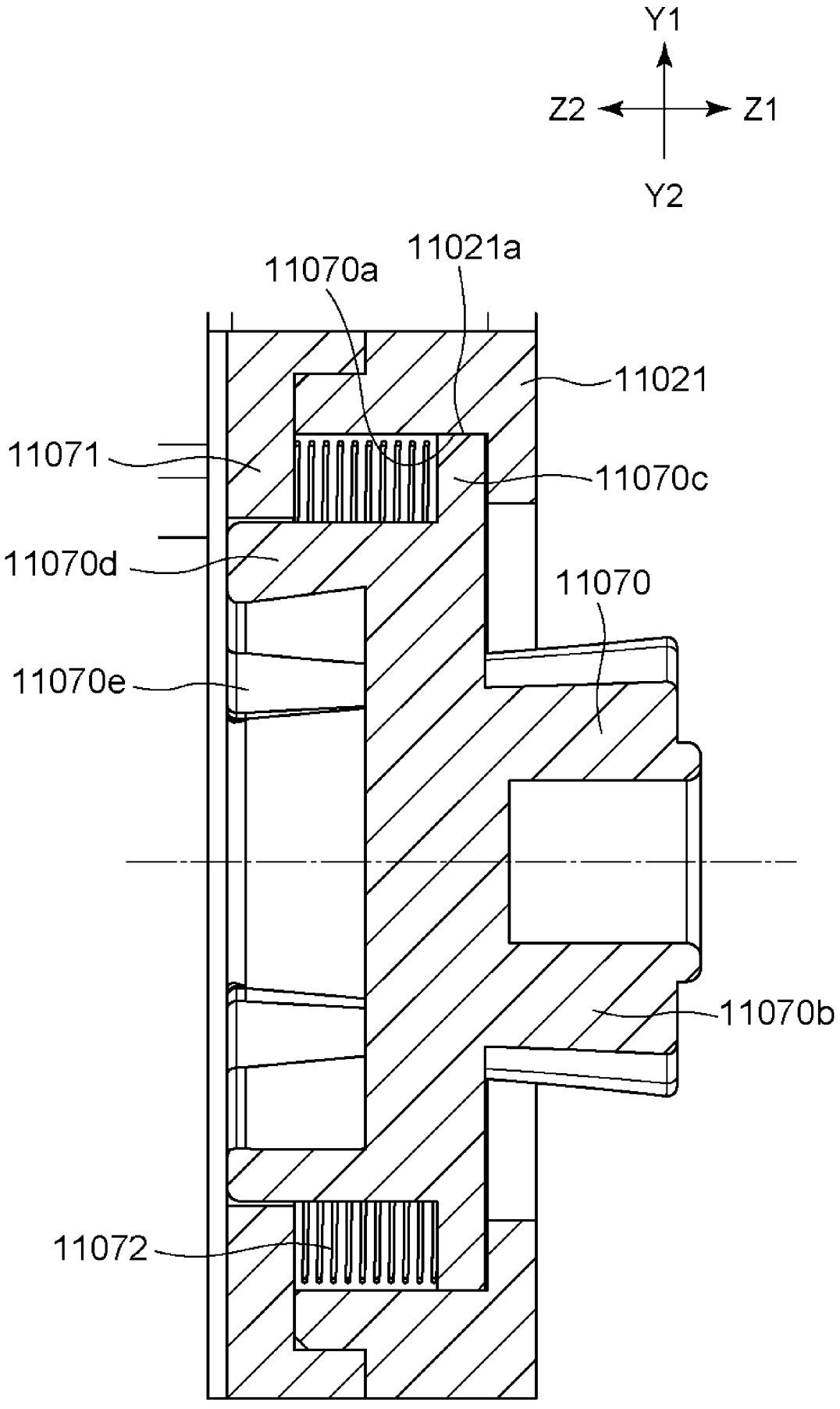
Y1
Z2
Z1
Y2
11070a
11021a
11021
11071
11070c
11070d
11070
11070e
11070b
11072

Fig. 89

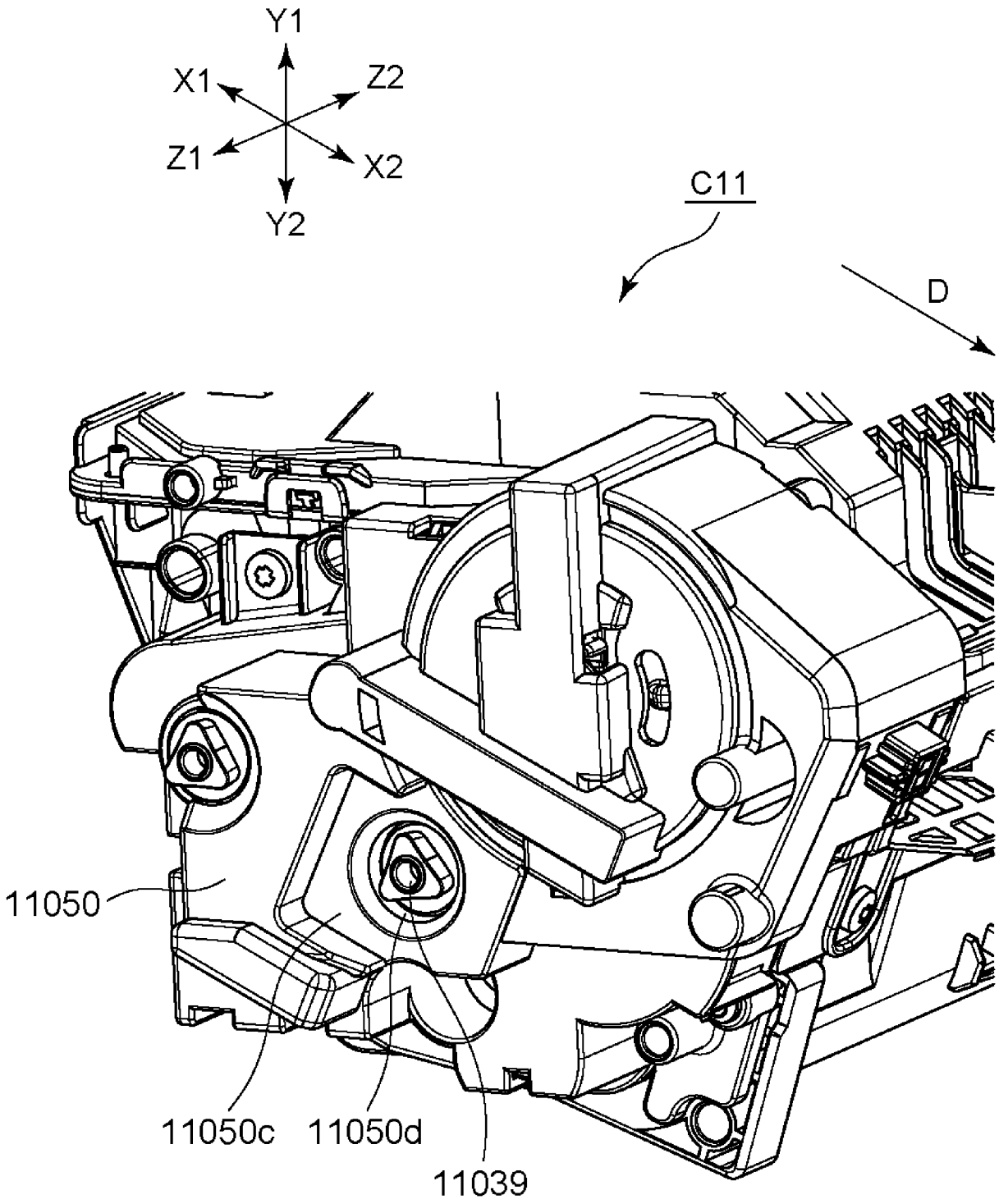

Fig. 90

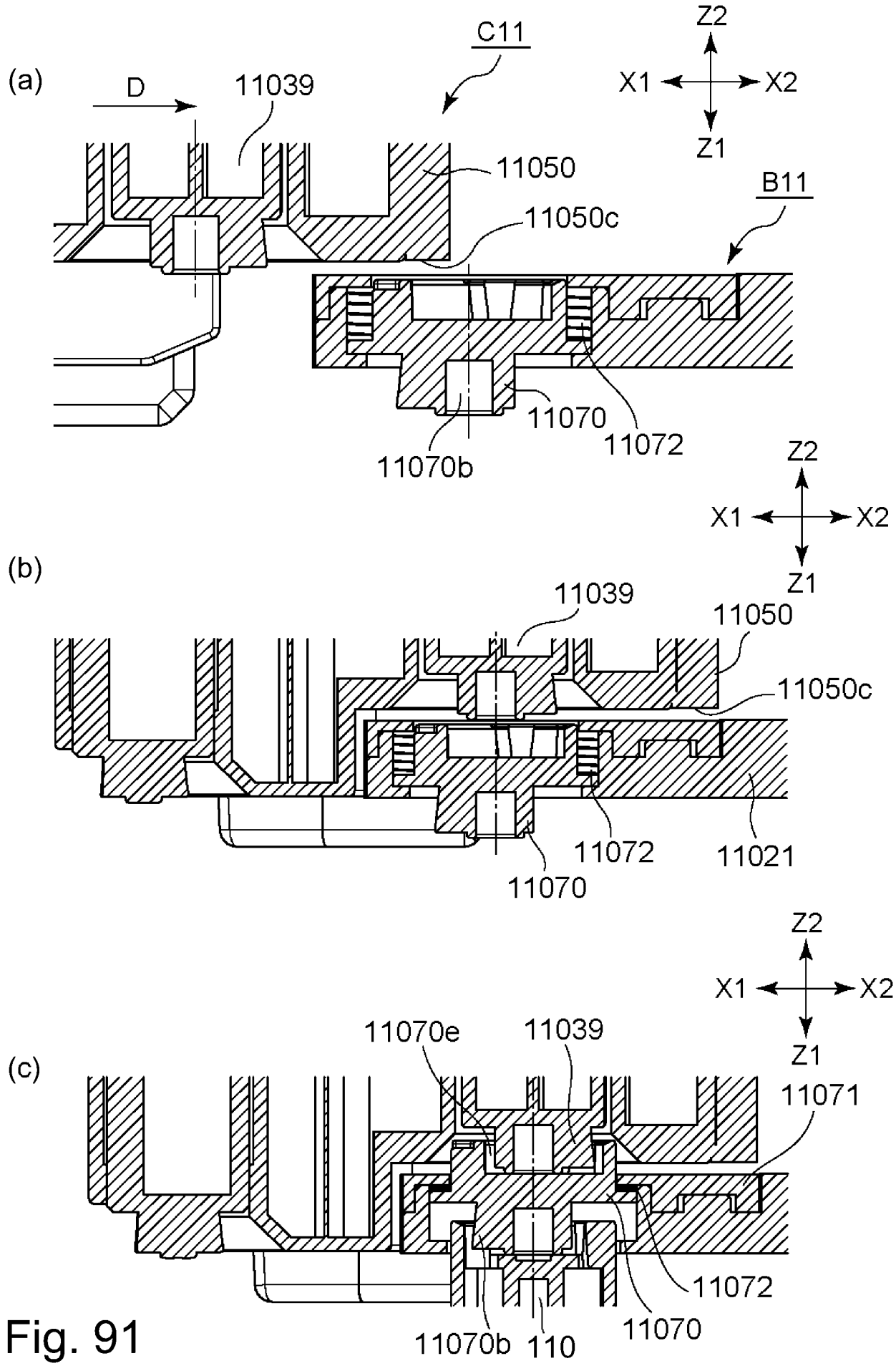
(a)
D
11039
C11
Z2
X1
X2
Z1
11050
B11
11050c
11070
11072
11070b
(b)
11039
11050
11050c
11072
11021
11070
(c)
11070e
11039
11071
11072
11070
11070b
110

Fig. 91

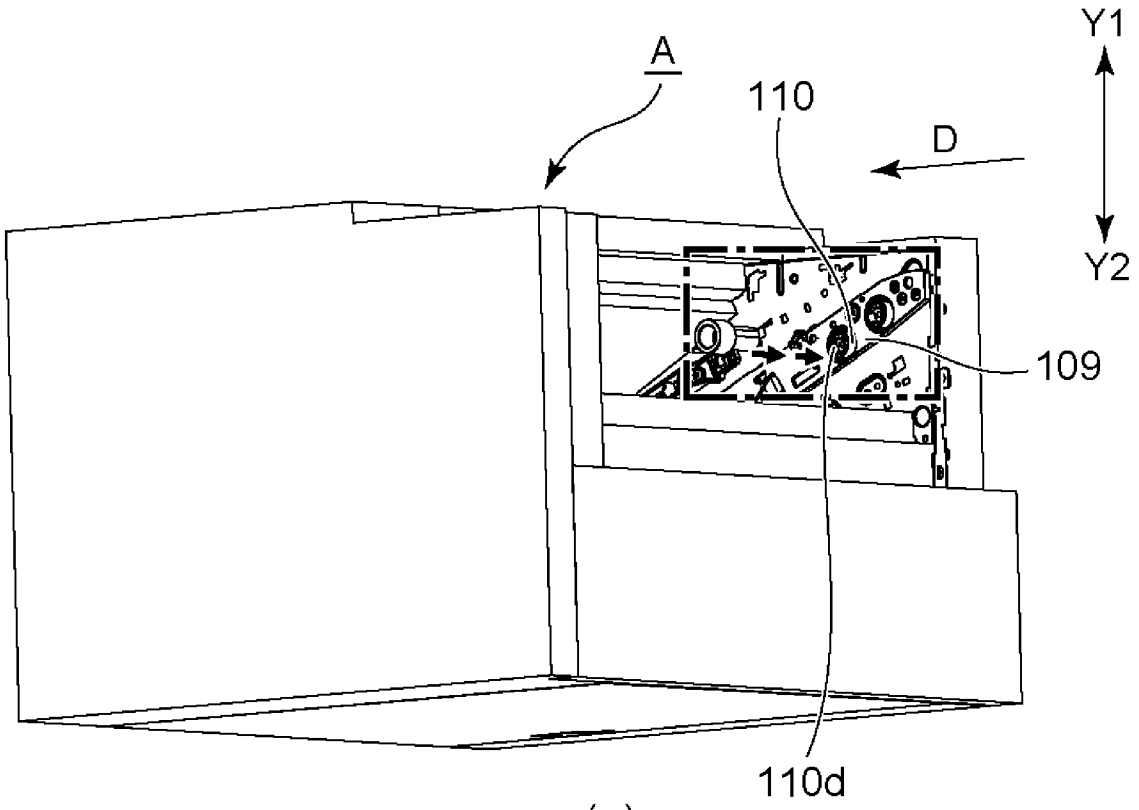
A
110
D
Y1
Y2
109
110d

(a)

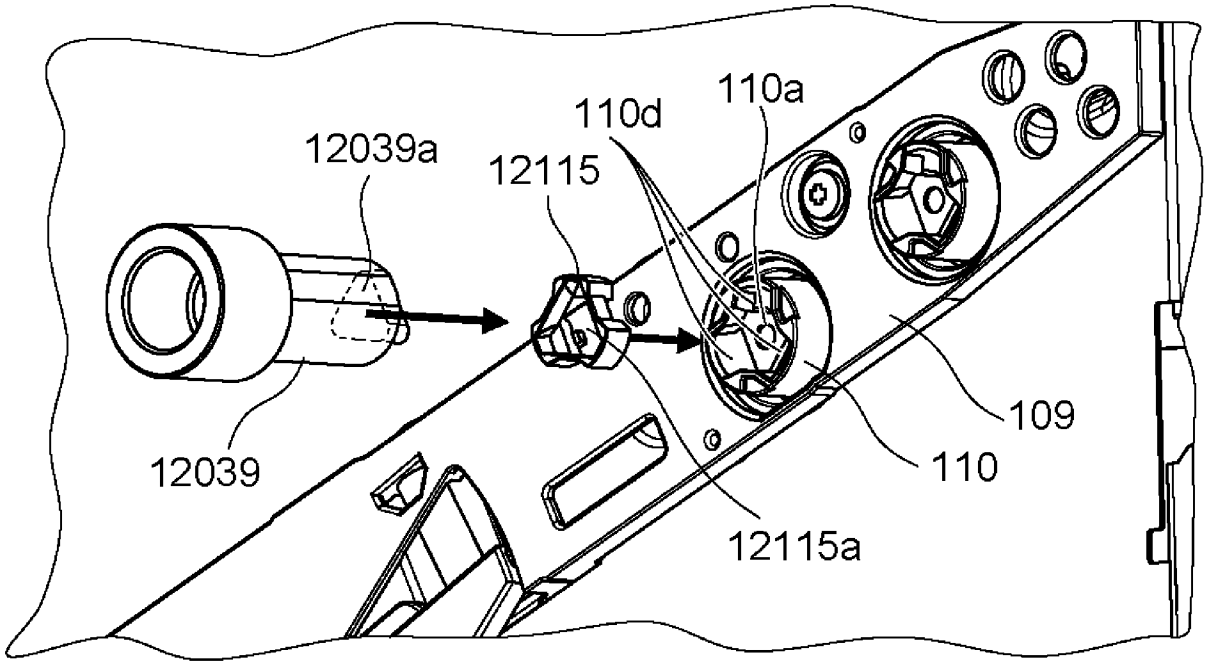
12039a
12115
110d
110a
109
110
12039
12115a

(b)

Fig. 92

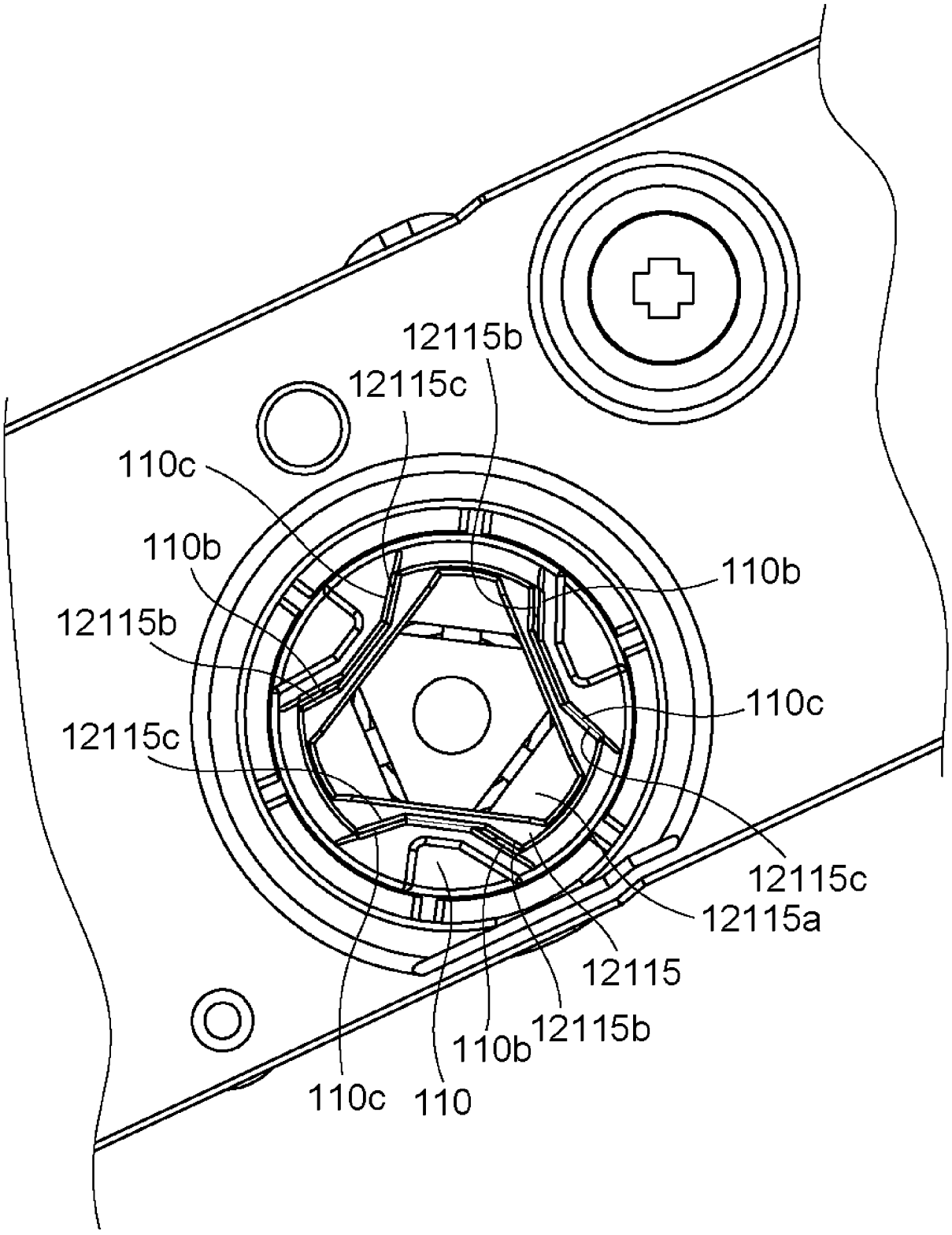
12115b
12115c
110c
110b
110b
12115b
110c
12115c
12115c
12115a
12115
12115b
110b
110c
110

Fig. 93

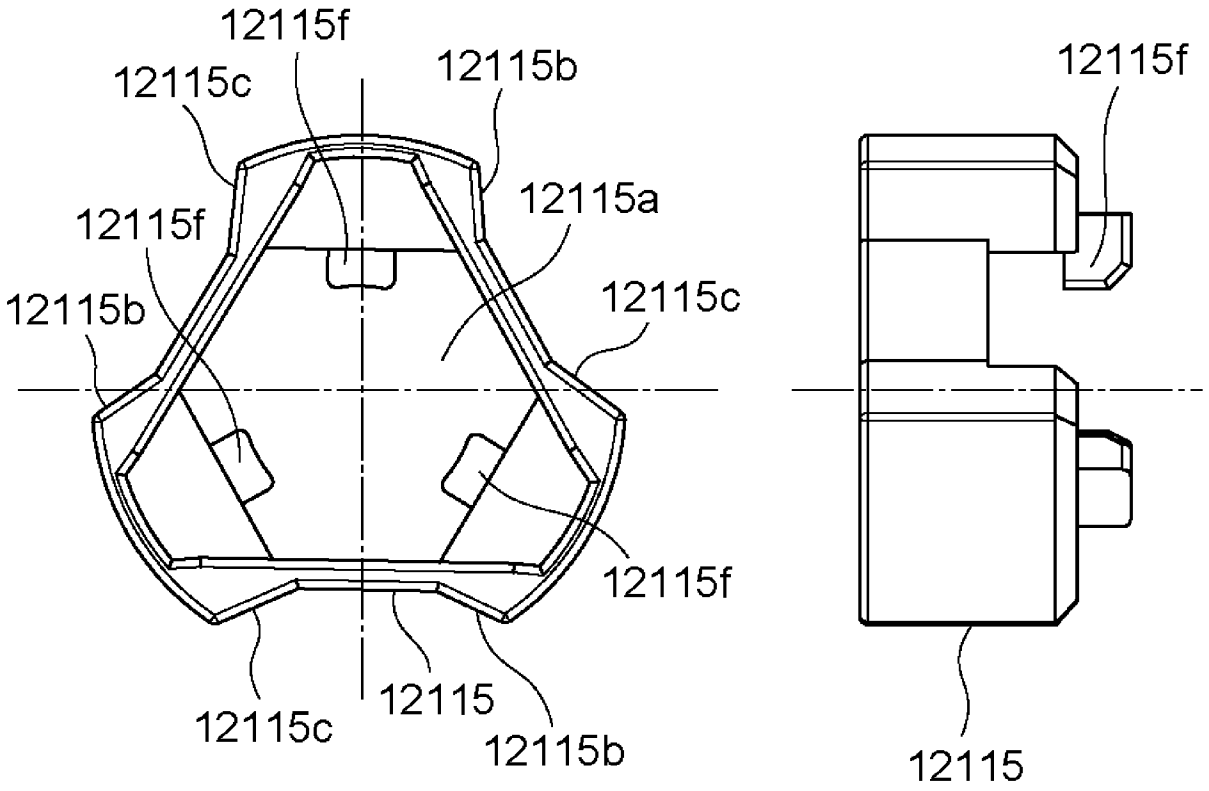
12115f
12115c
12115b
12115a
12115f
12115b
12115c
12115f
12115c
12115
12115b
12115f
12115

Fig. 94

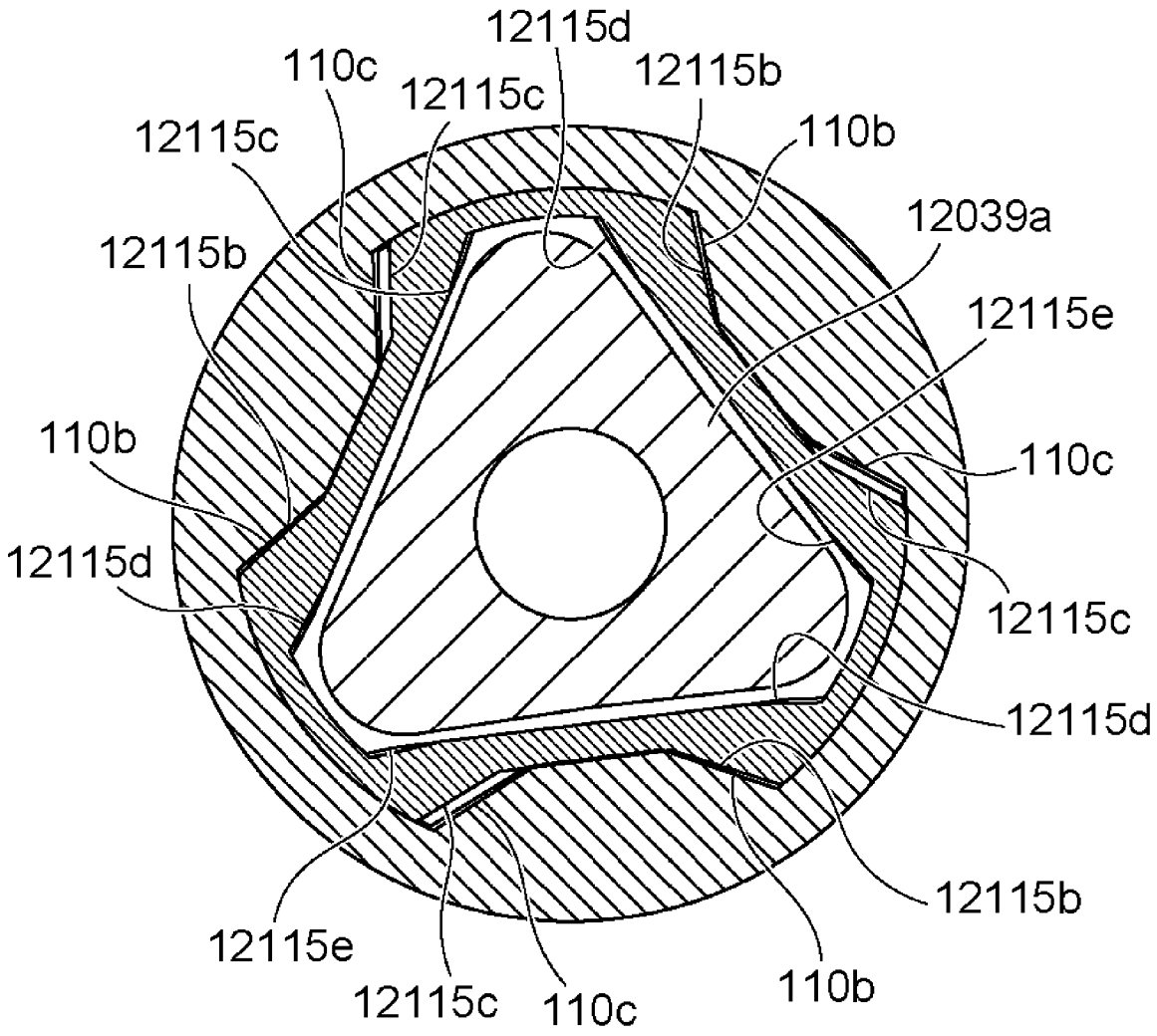
12115d
110c
12115c
12115b
12115c
110b
12039a
12115b
12115e
110b
110c
12115d
12115c
12115d
12115b
12115e
12115c
110c
110b

Fig. 95

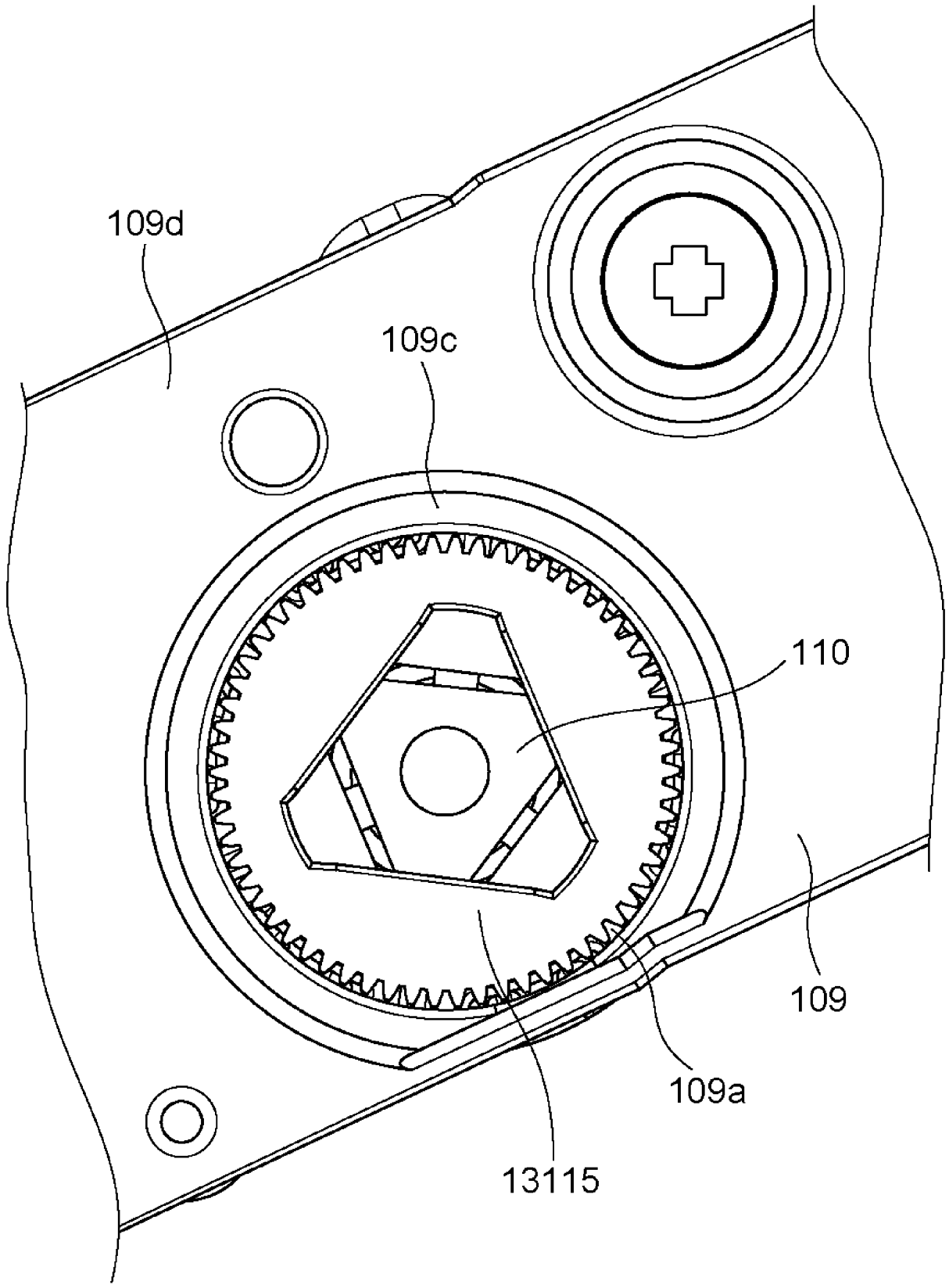

Fig. 96

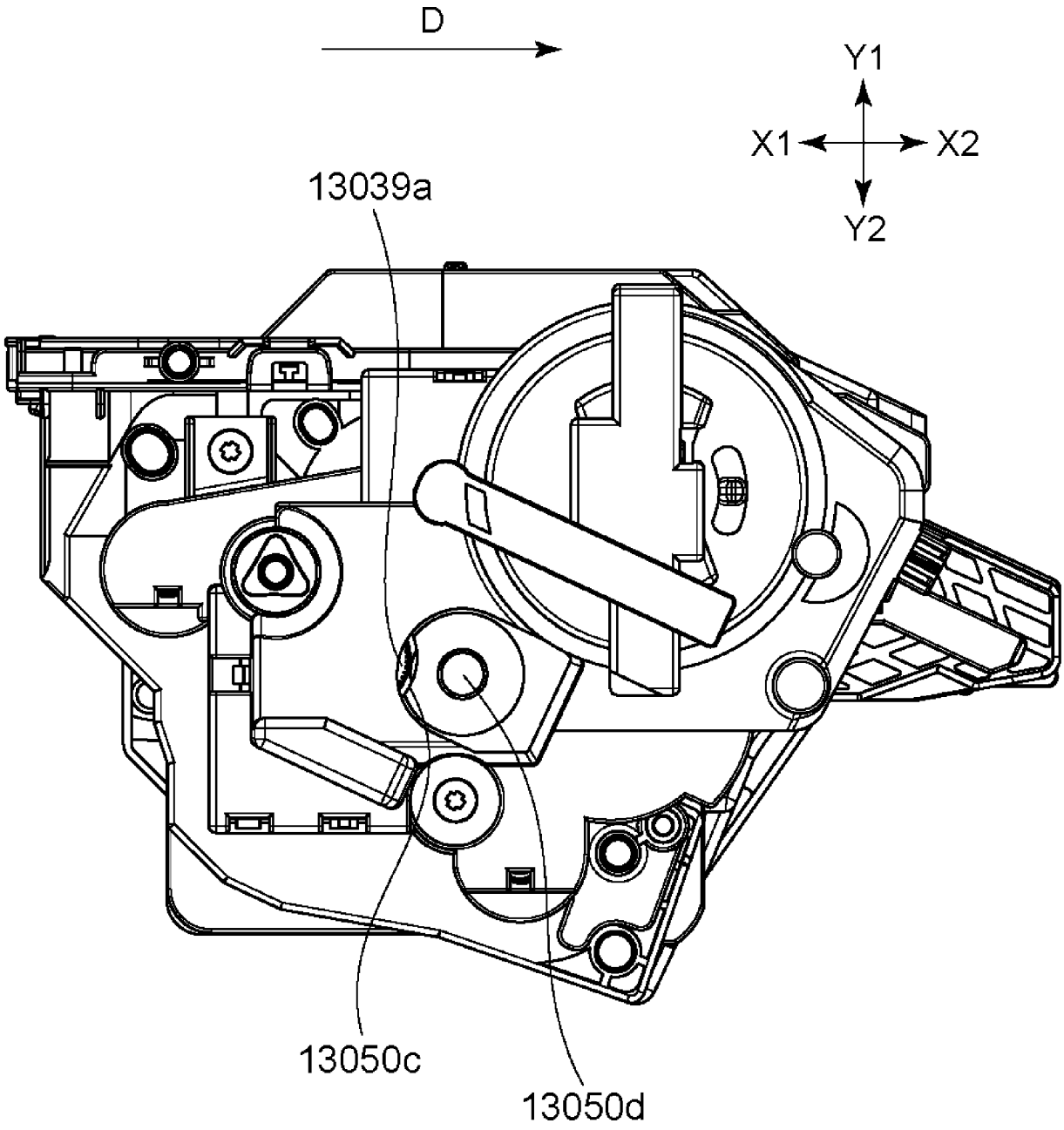

Fig. 97

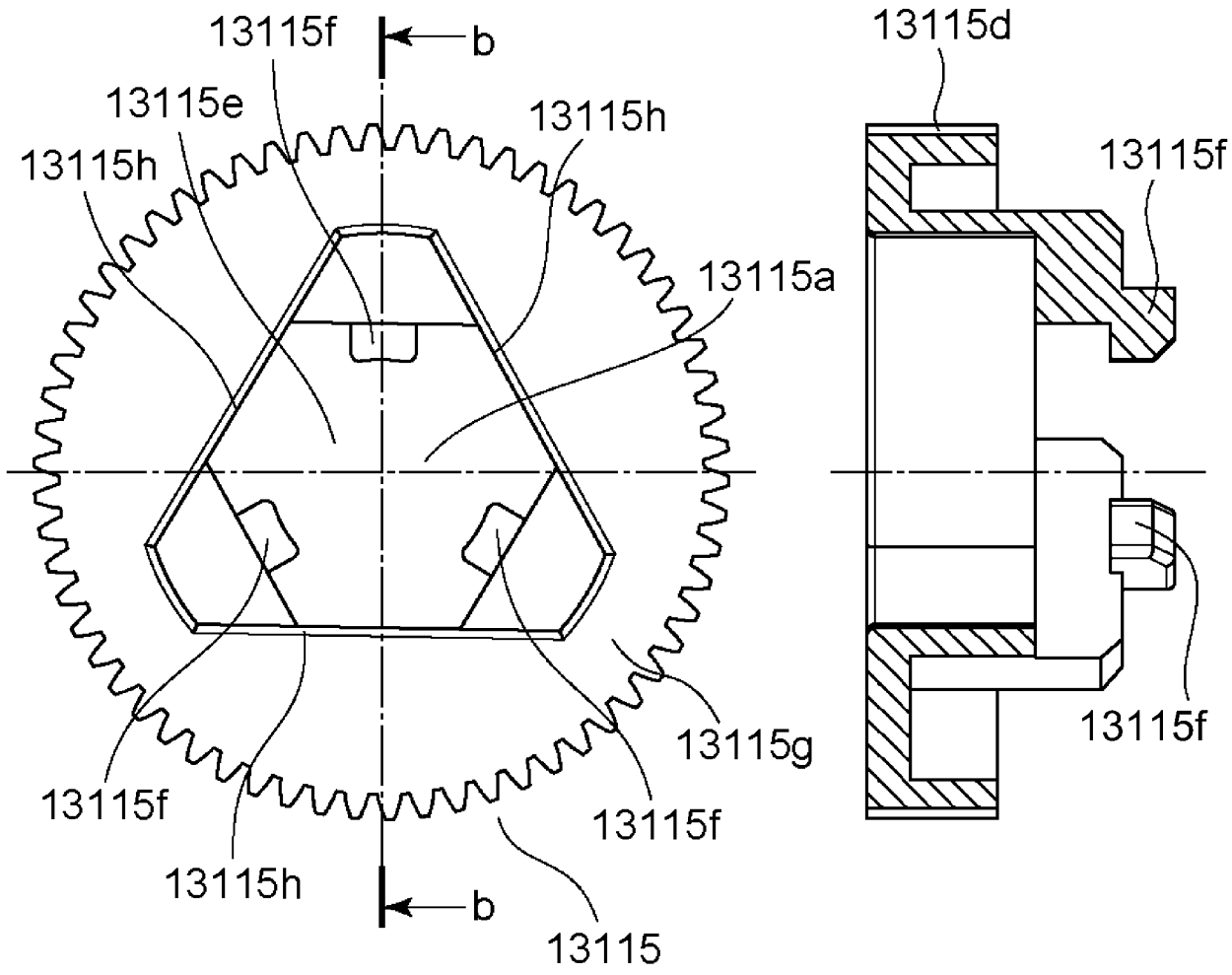
13115f
b
13115e
13115h
13115h
13115a
13115d
13115f
13115g
13115f
13115f
13115h
b
13115
13115f

Fig. 98

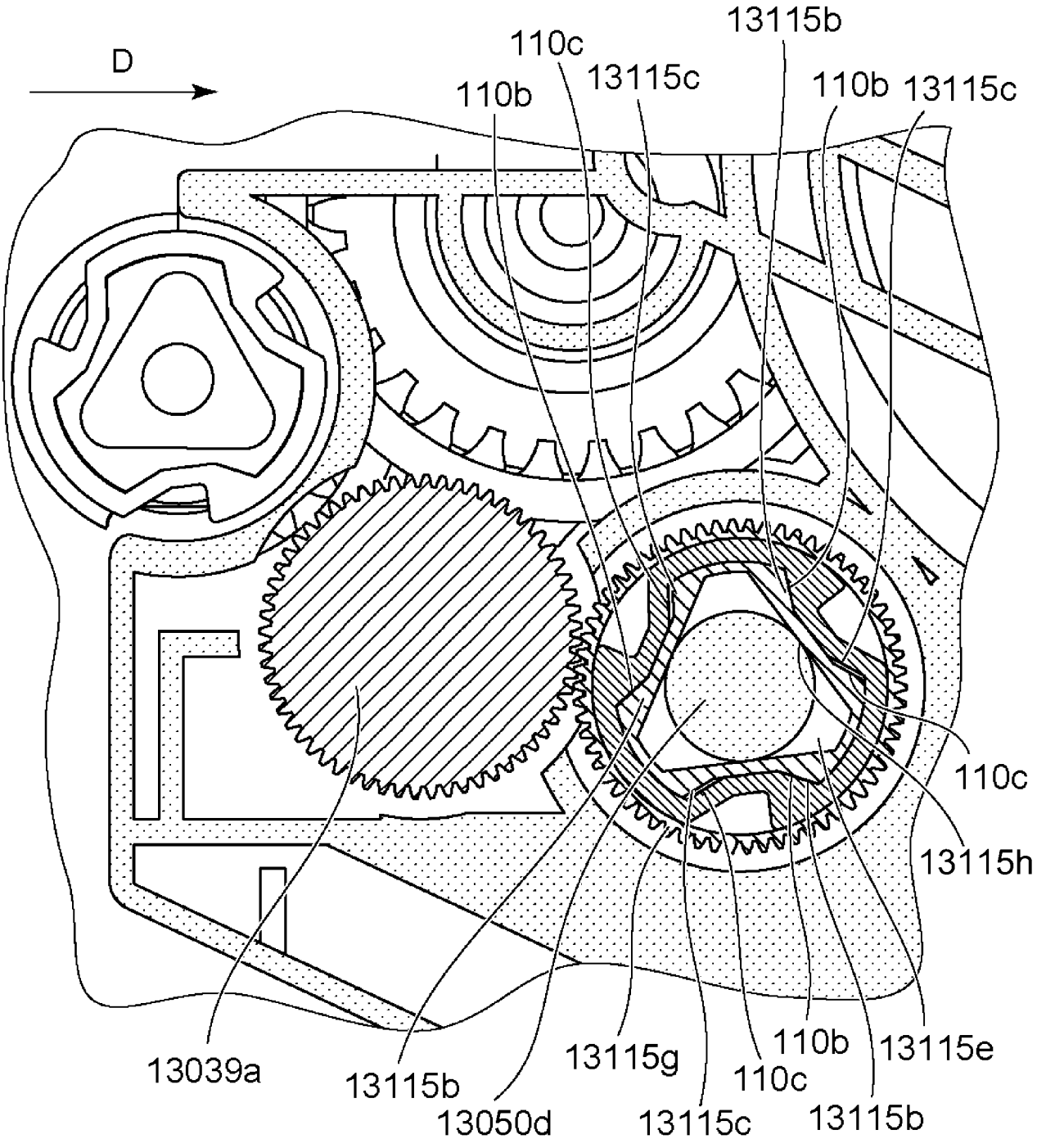
D
110c
13115b
13115c
110b
110b
13115c
110c
13115h
13039a
13115b
13050d
13115g
13115c
110c
110b
13115b
13115e

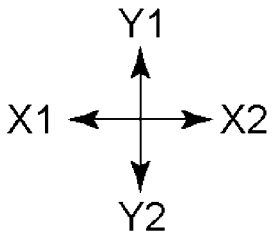
Y1
X1
X2
Y2

Fig. 99

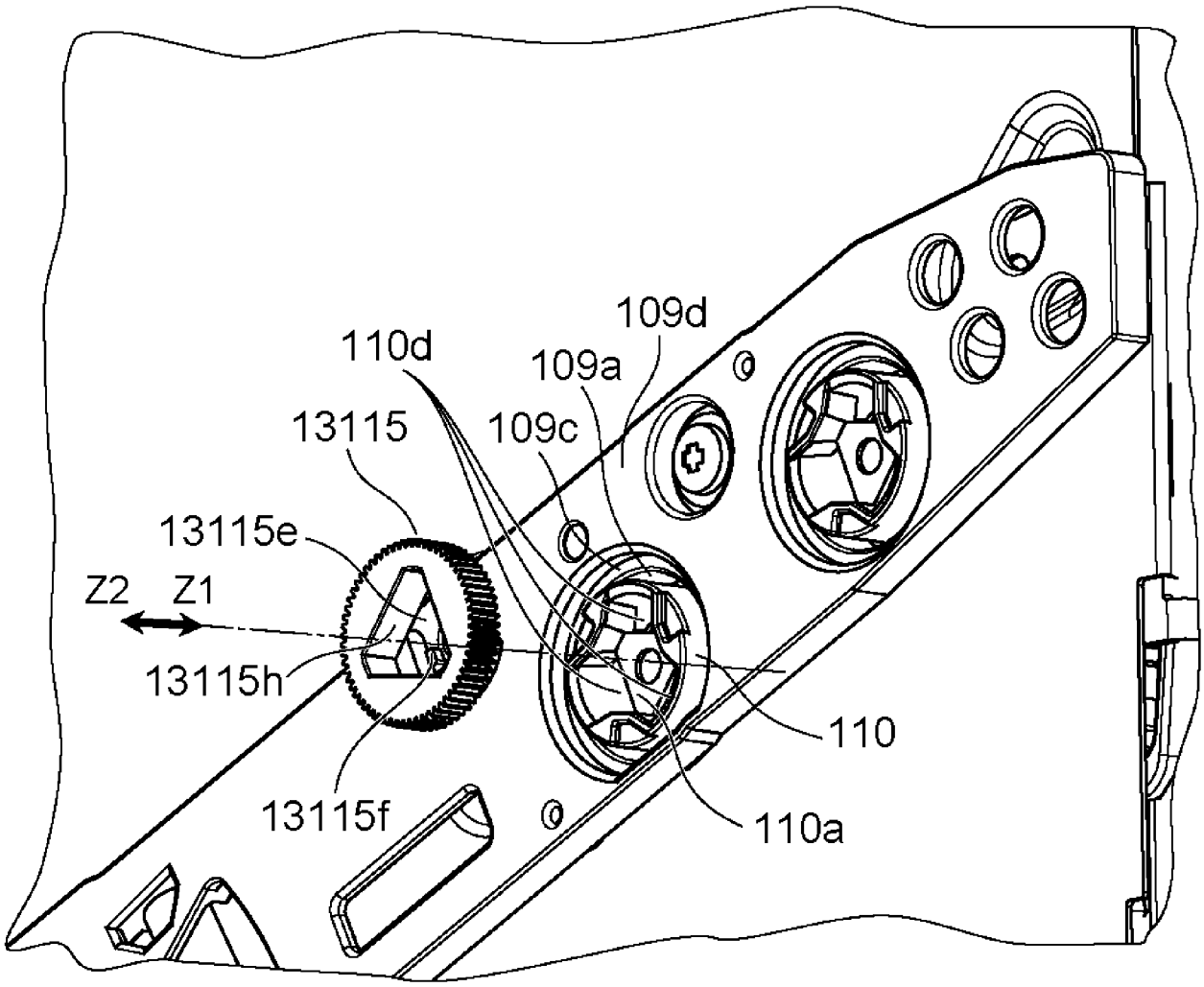
109d
110d
109a
13115
109c
13115e
Z2
Z1
13115h
110
13115f
110a

Fig. 100

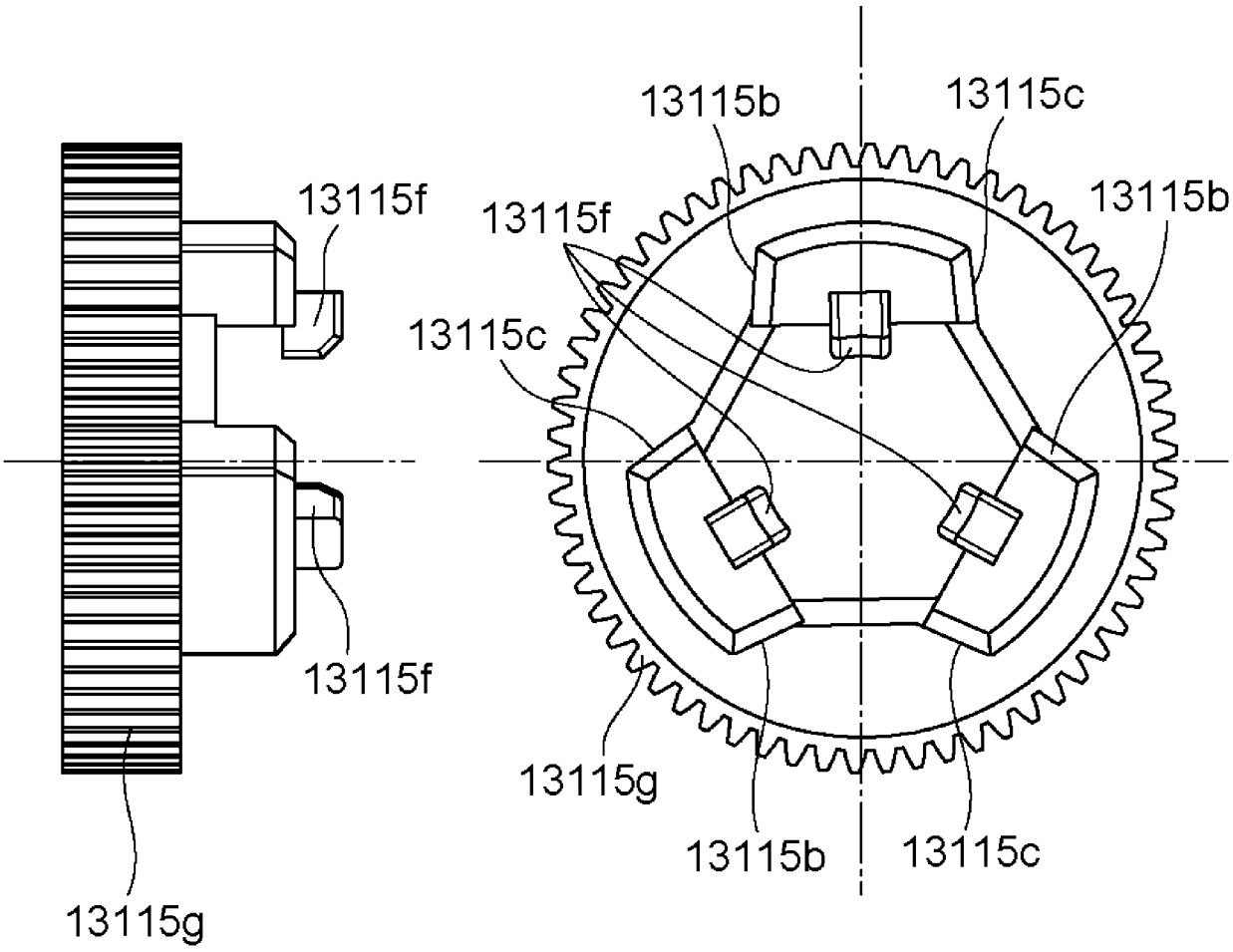
13115f
13115f
13115g
13115b
13115c
13115f
13115c
13115b
13115g
13115b
13115c

Fig. 101

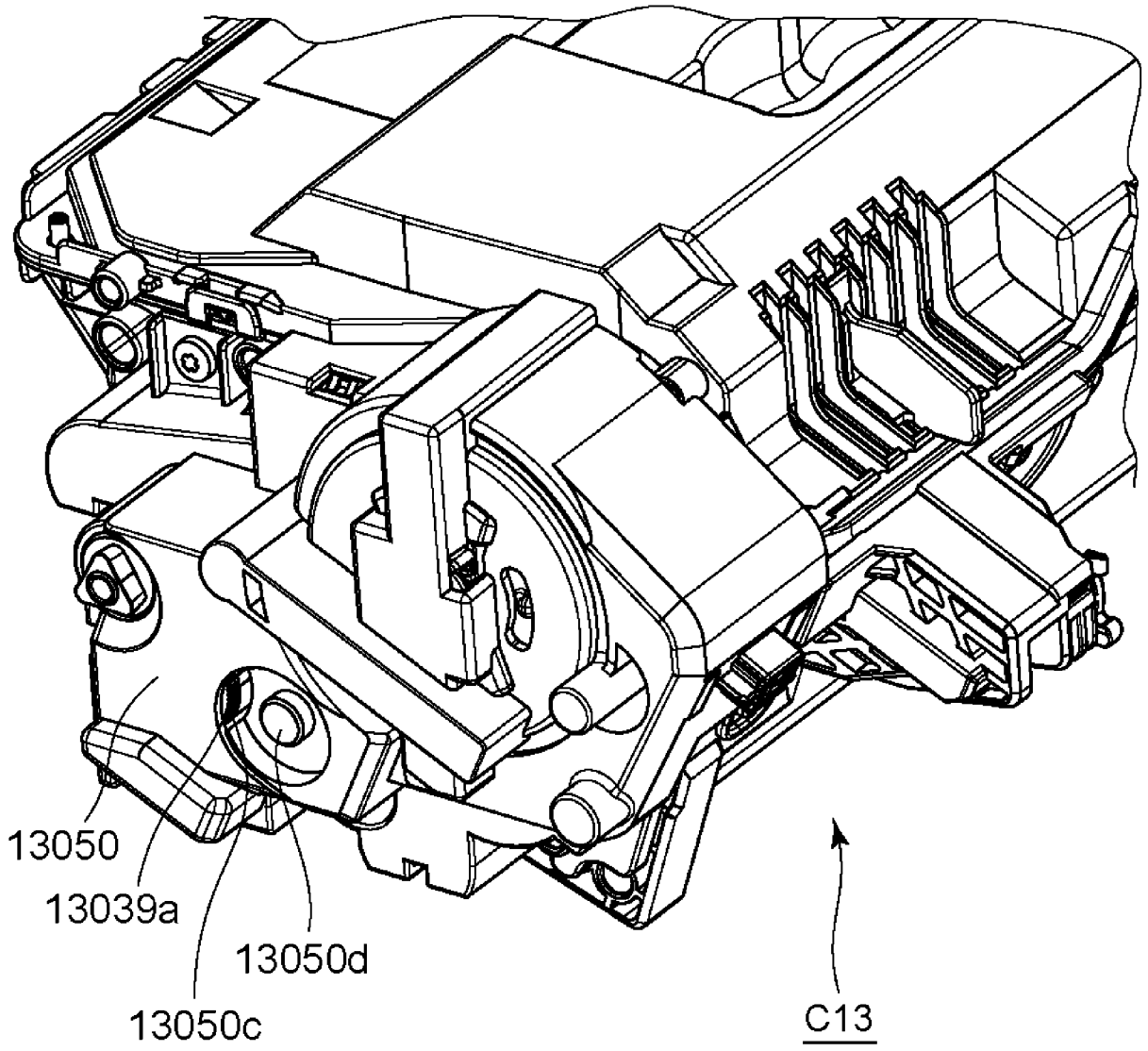

Fig. 102

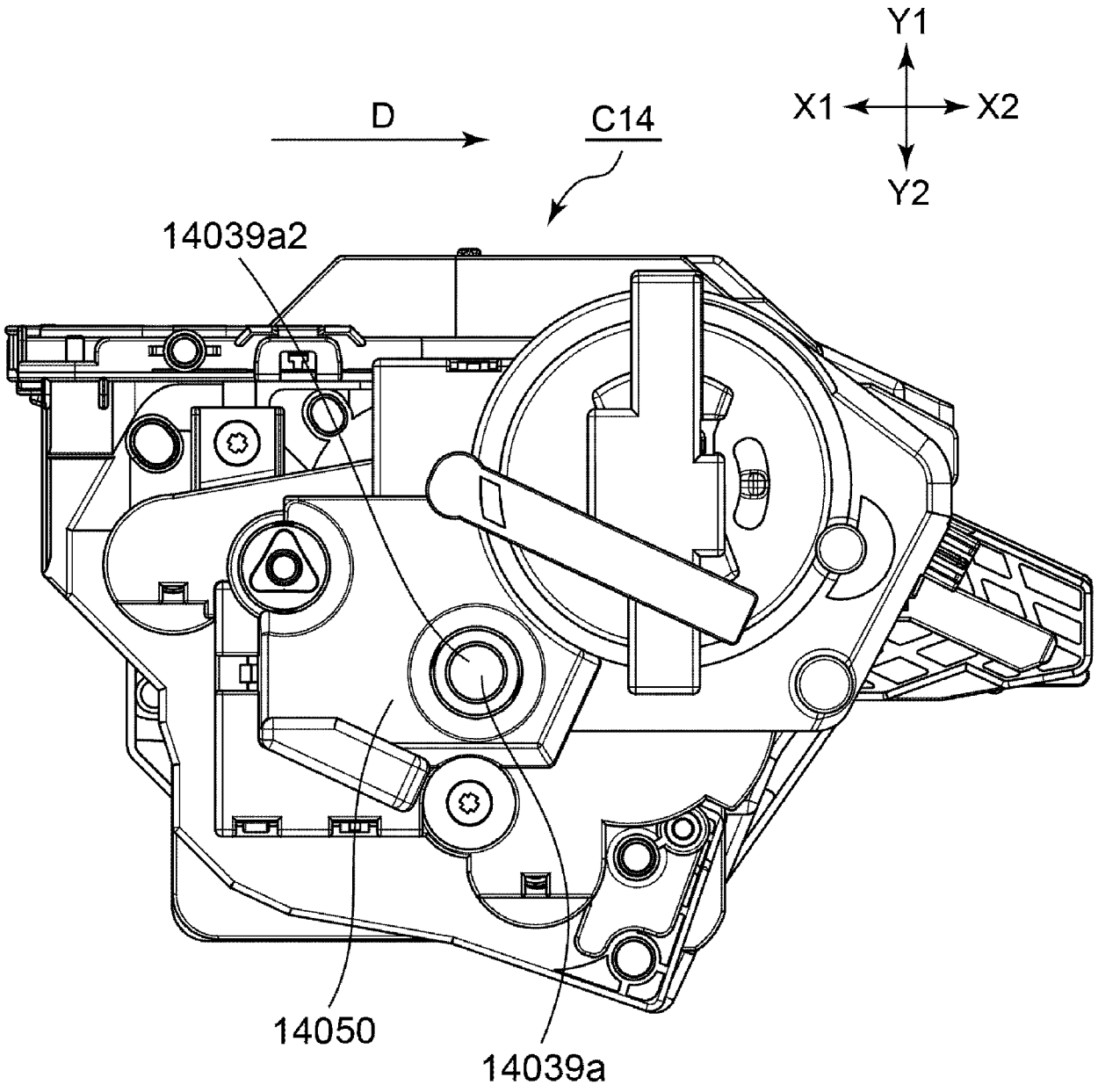

Fig. 103

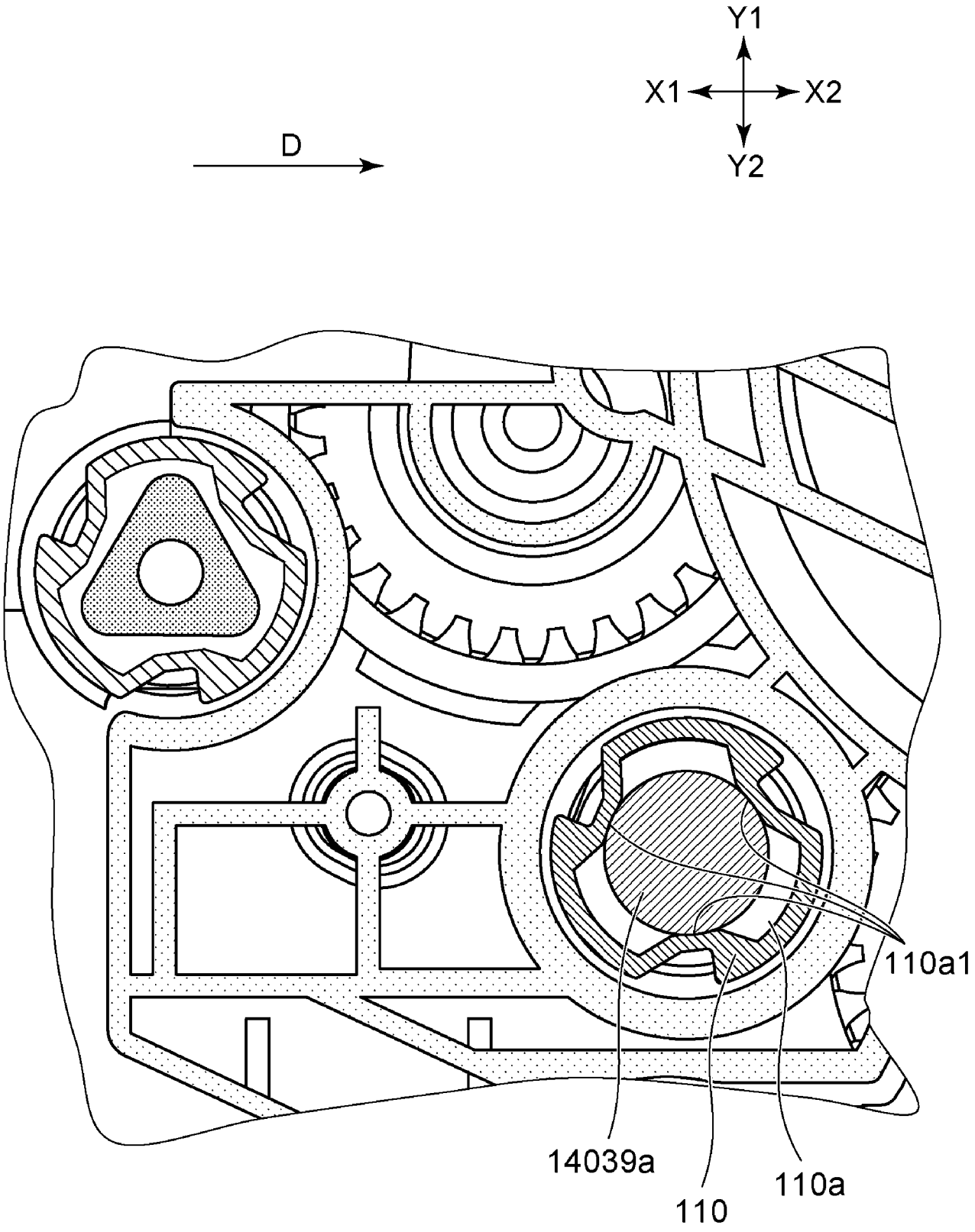

Fig. 104

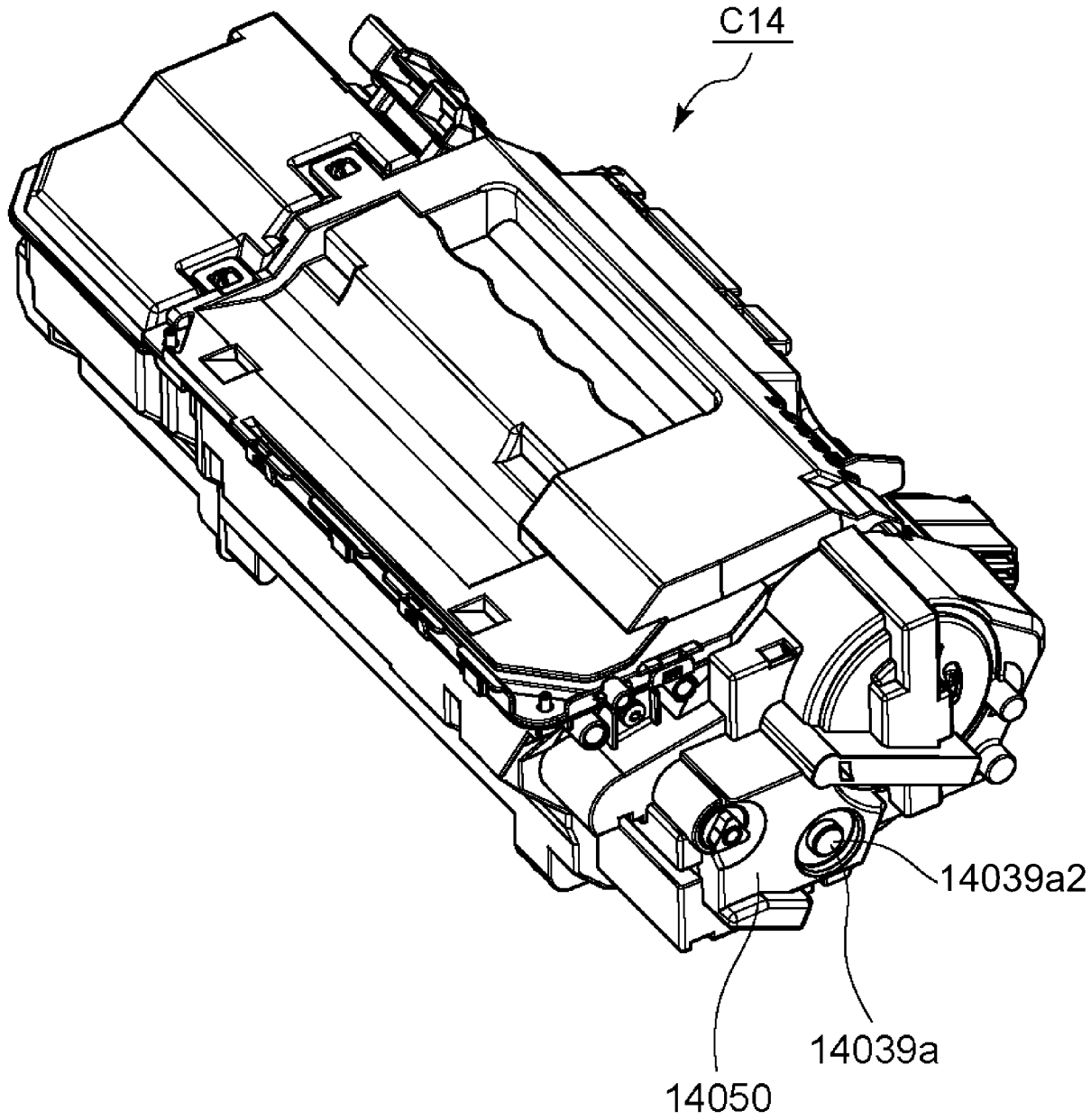

Fig. 105

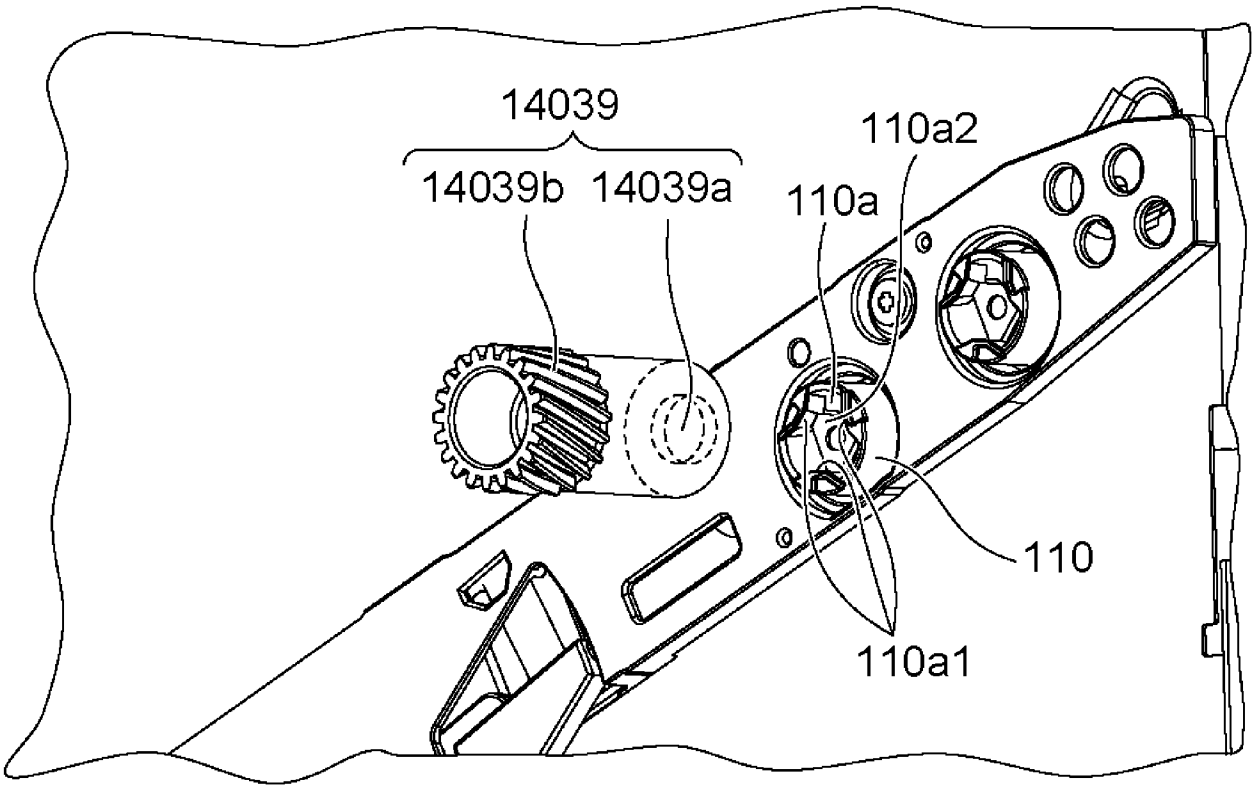

Fig. 106

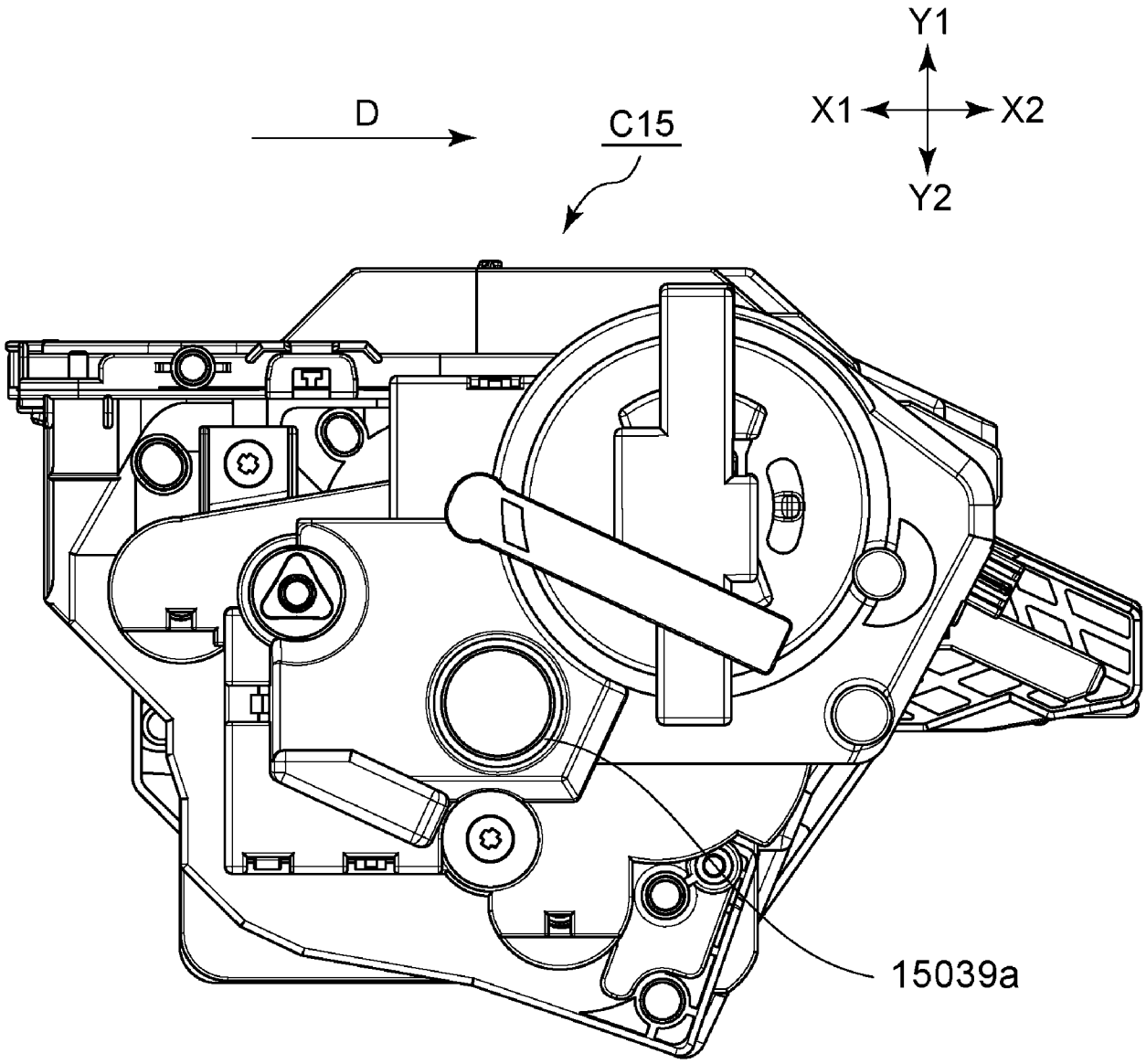

Fig. 107

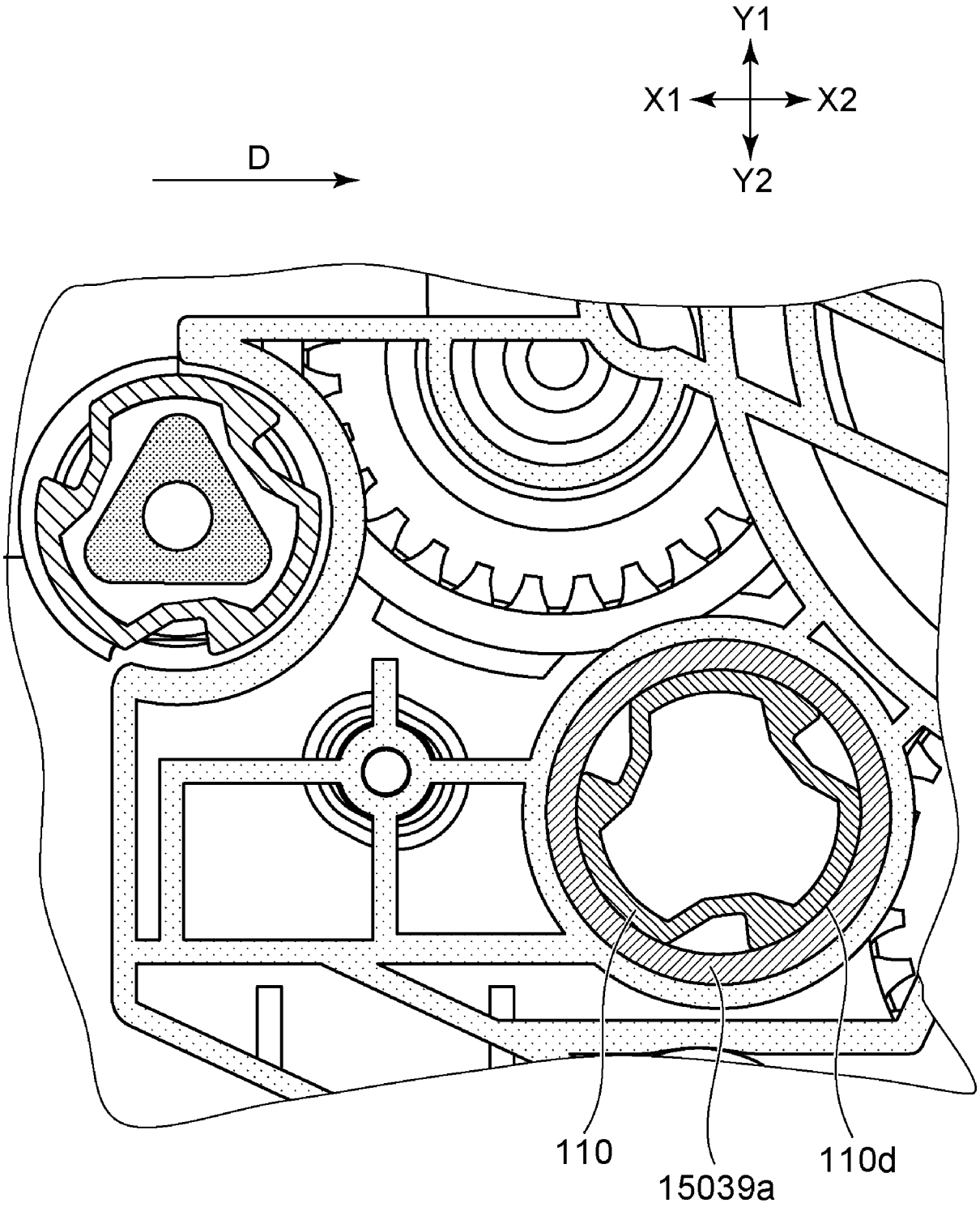

Fig. 108

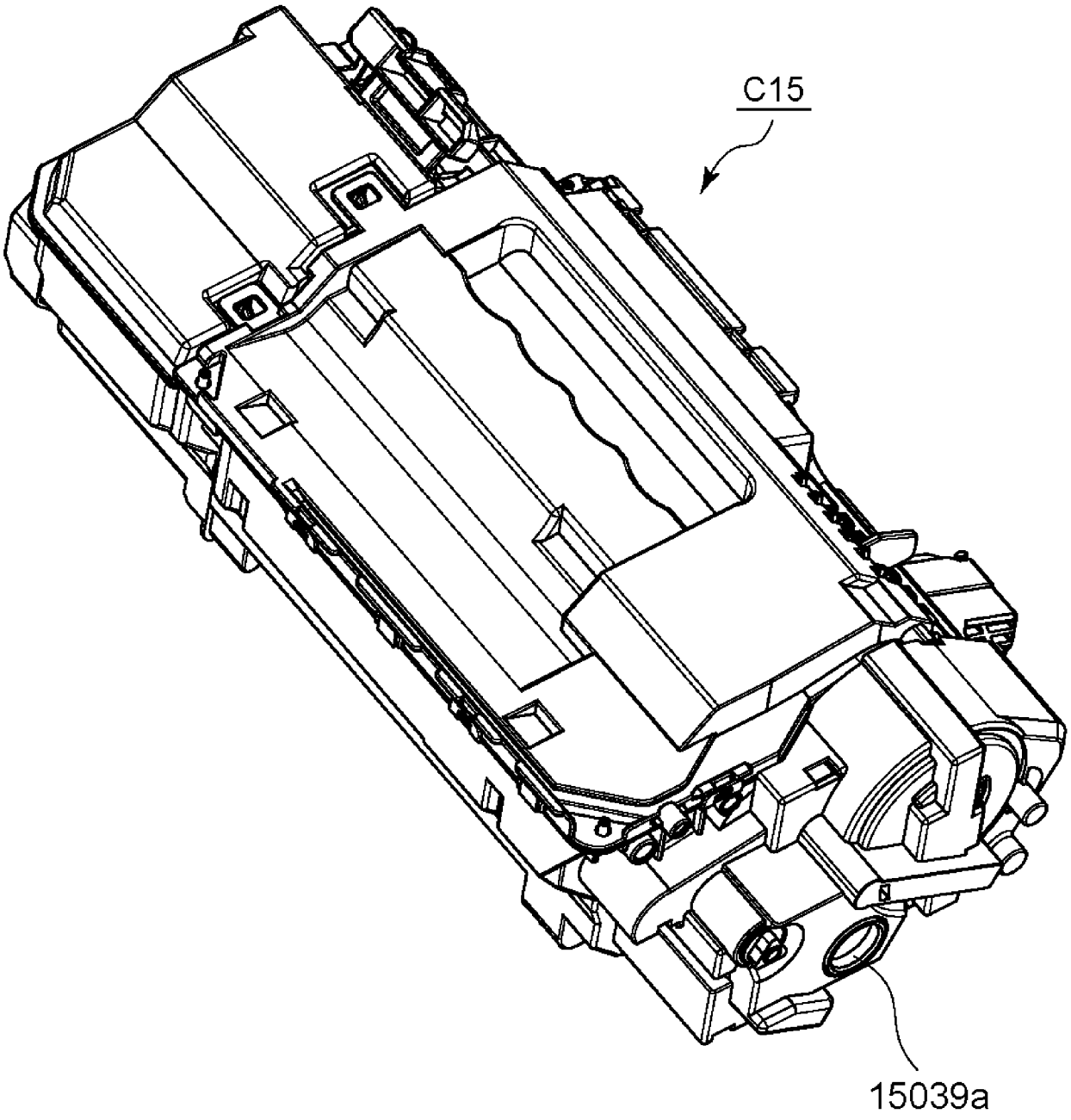

Fig. 109

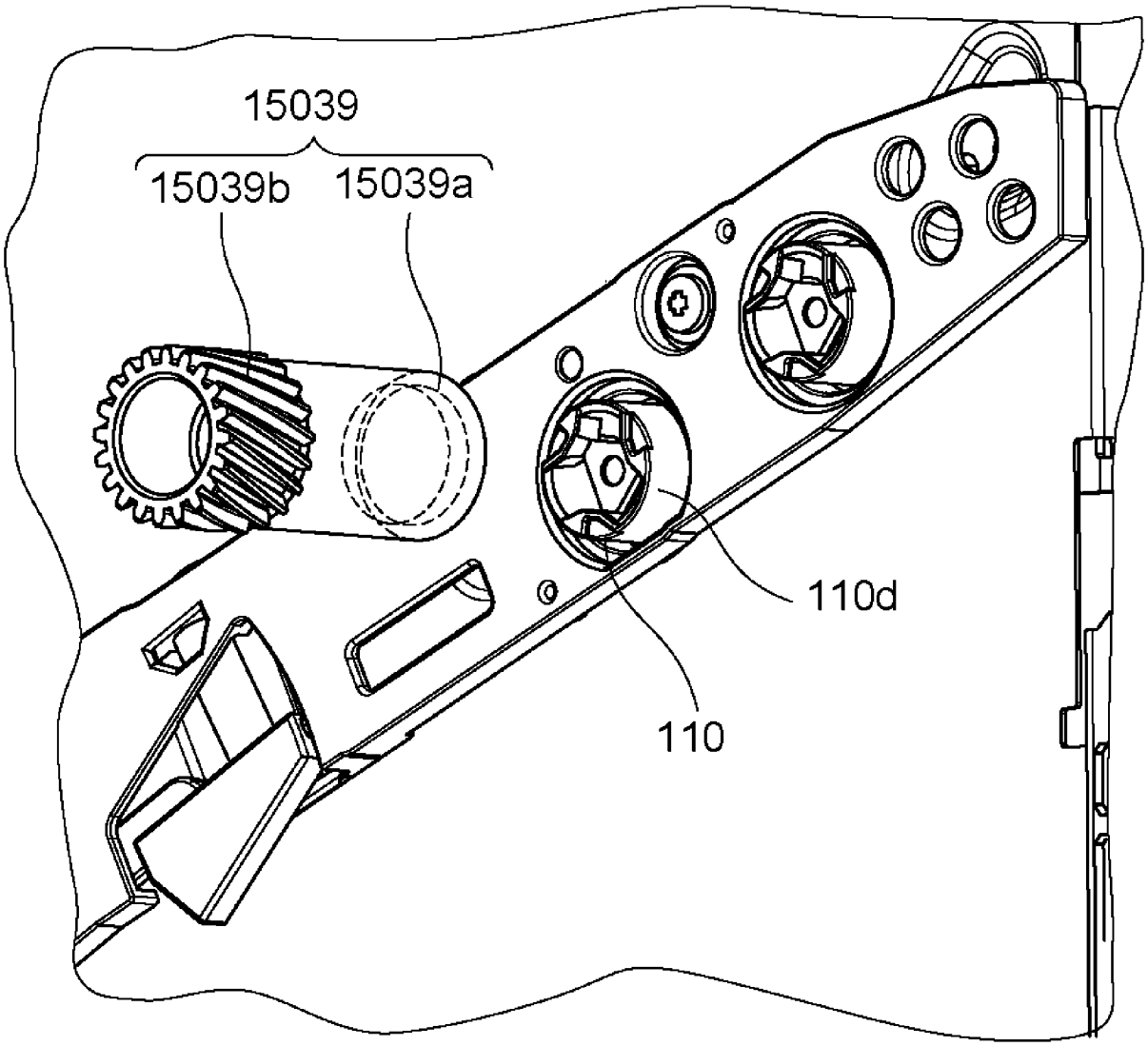

Fig. 110

(a)

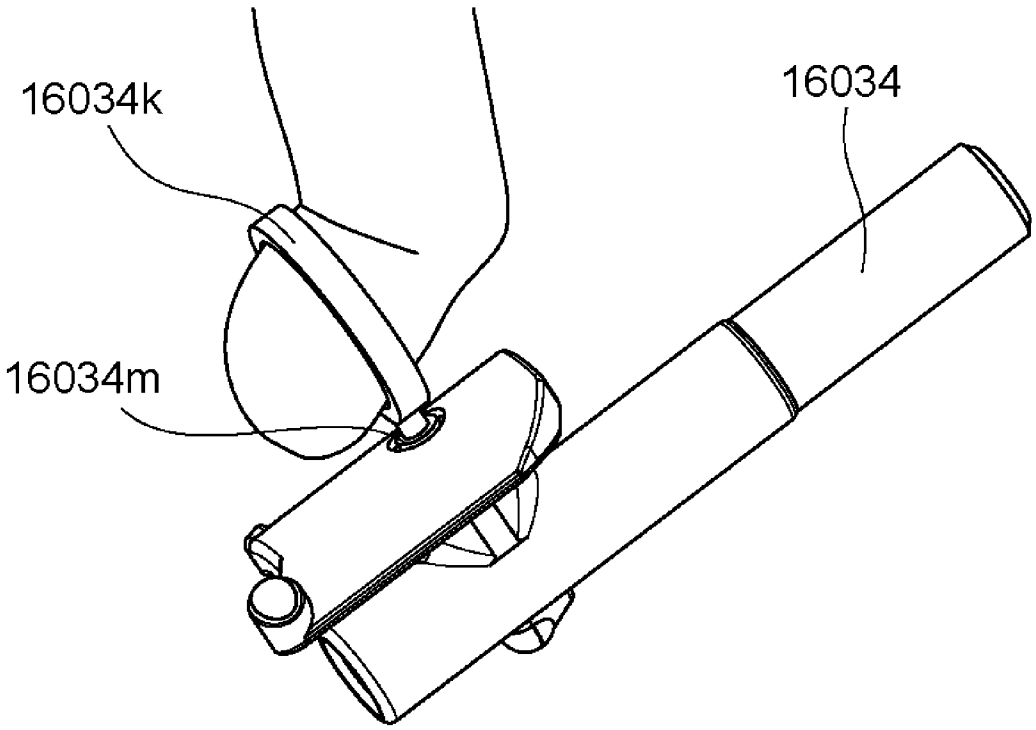

(b)

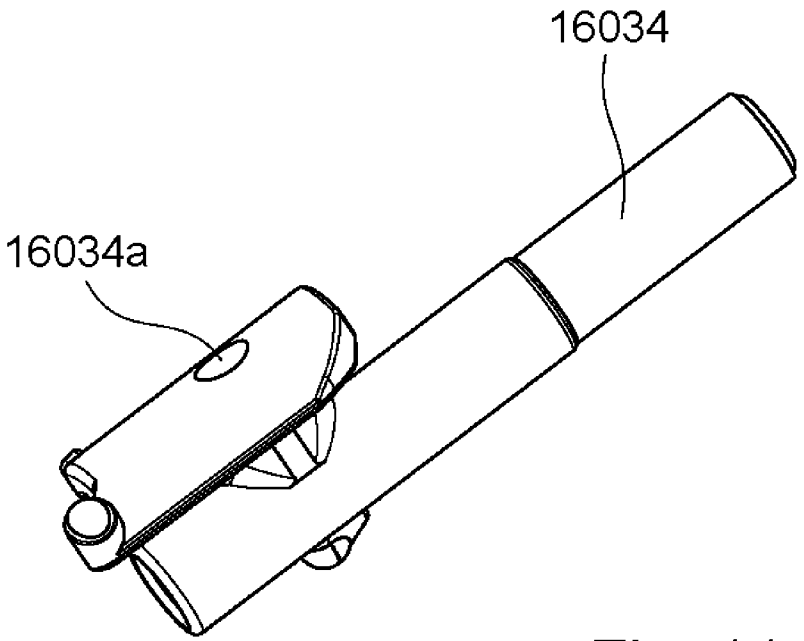

Fig. 111

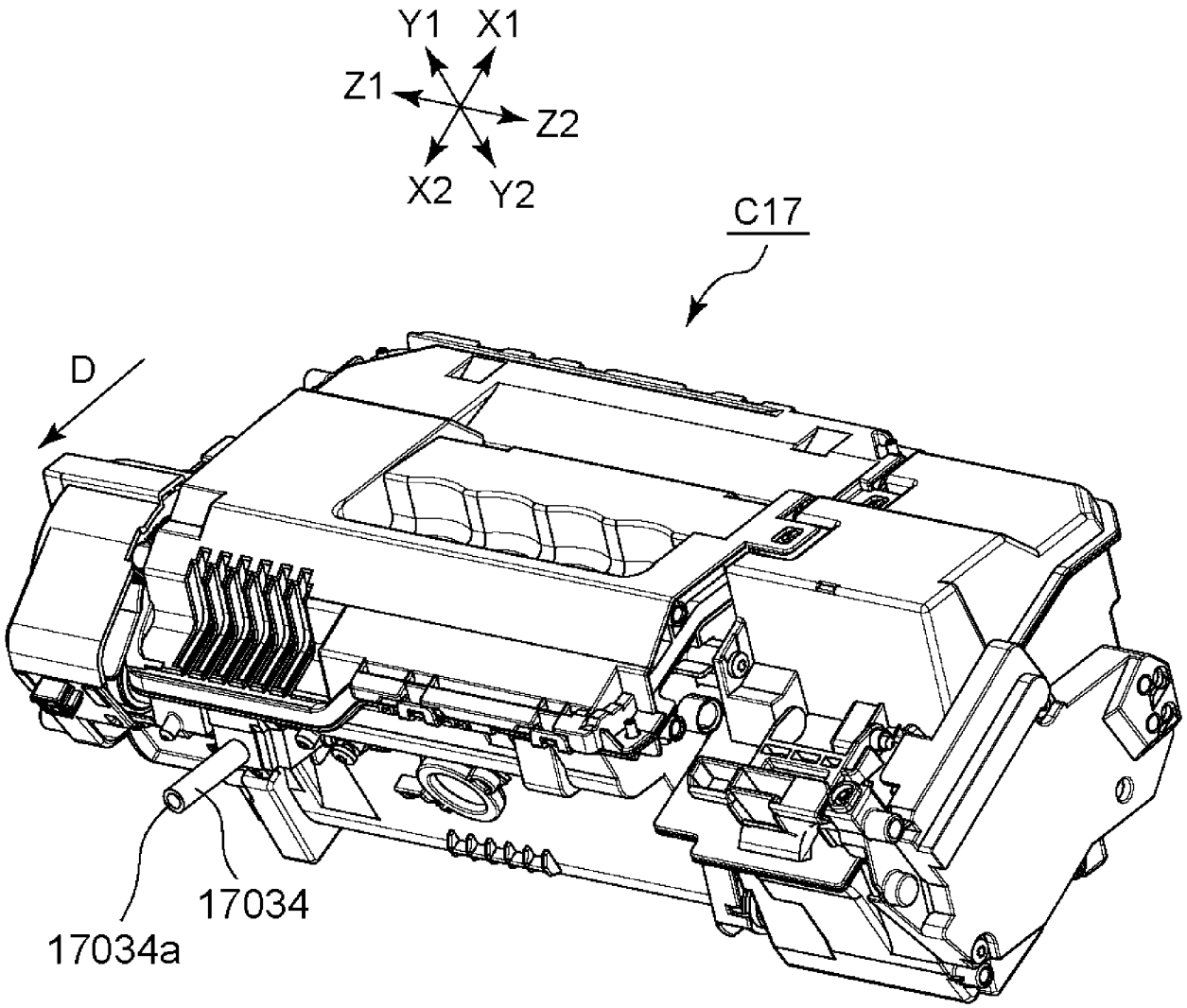

Fig. 112

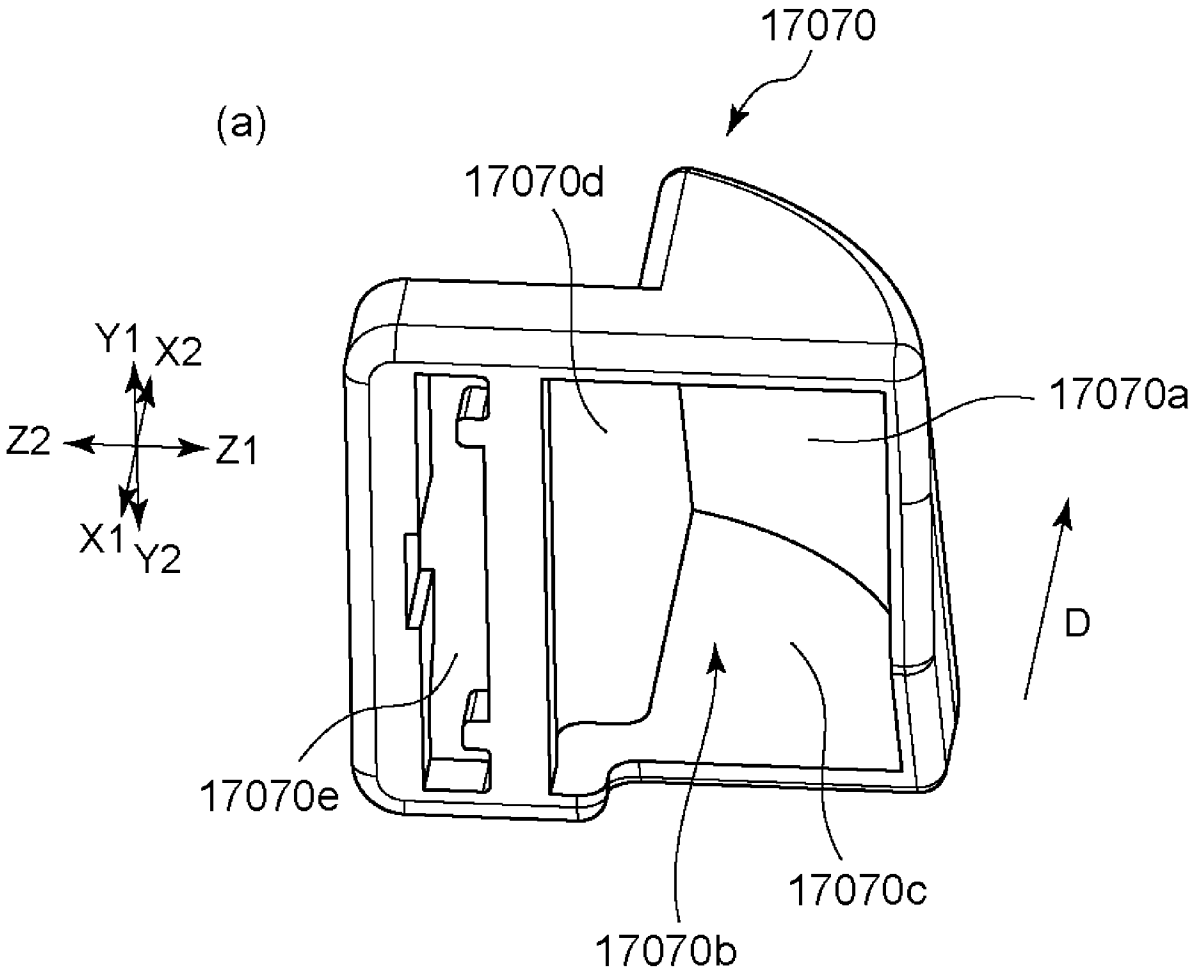
17070
(a)
17070d
Y1
X2
Z2
Z1
X1
Y2
17070a
D
17070e
17070c
17070b

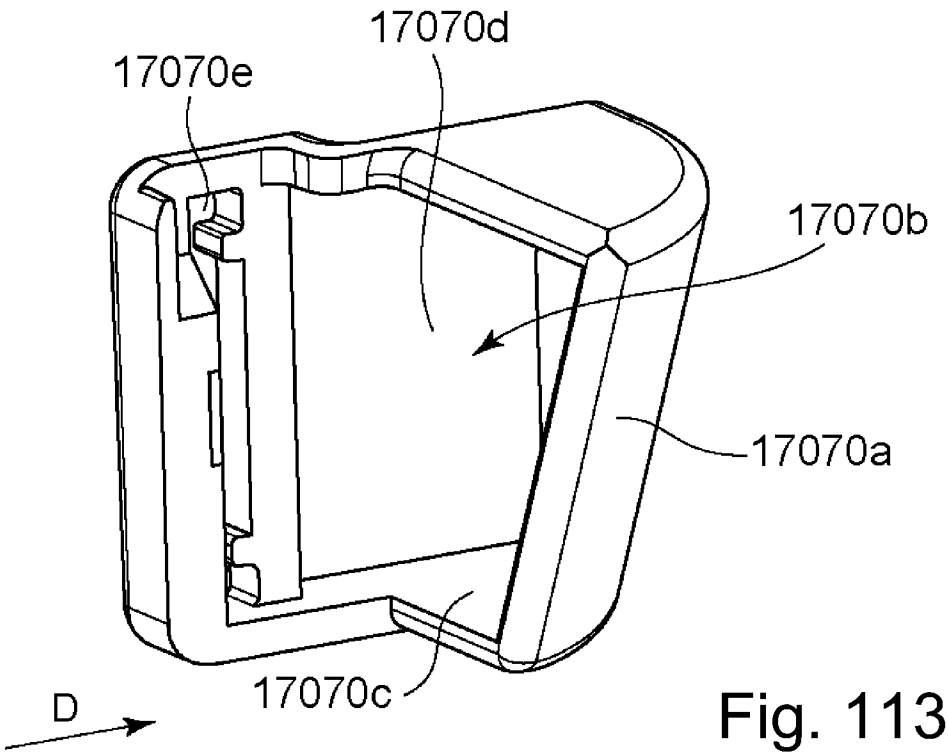
(b)
17070d
17070e
17070b
17070a
17070c
D

Fig. 113

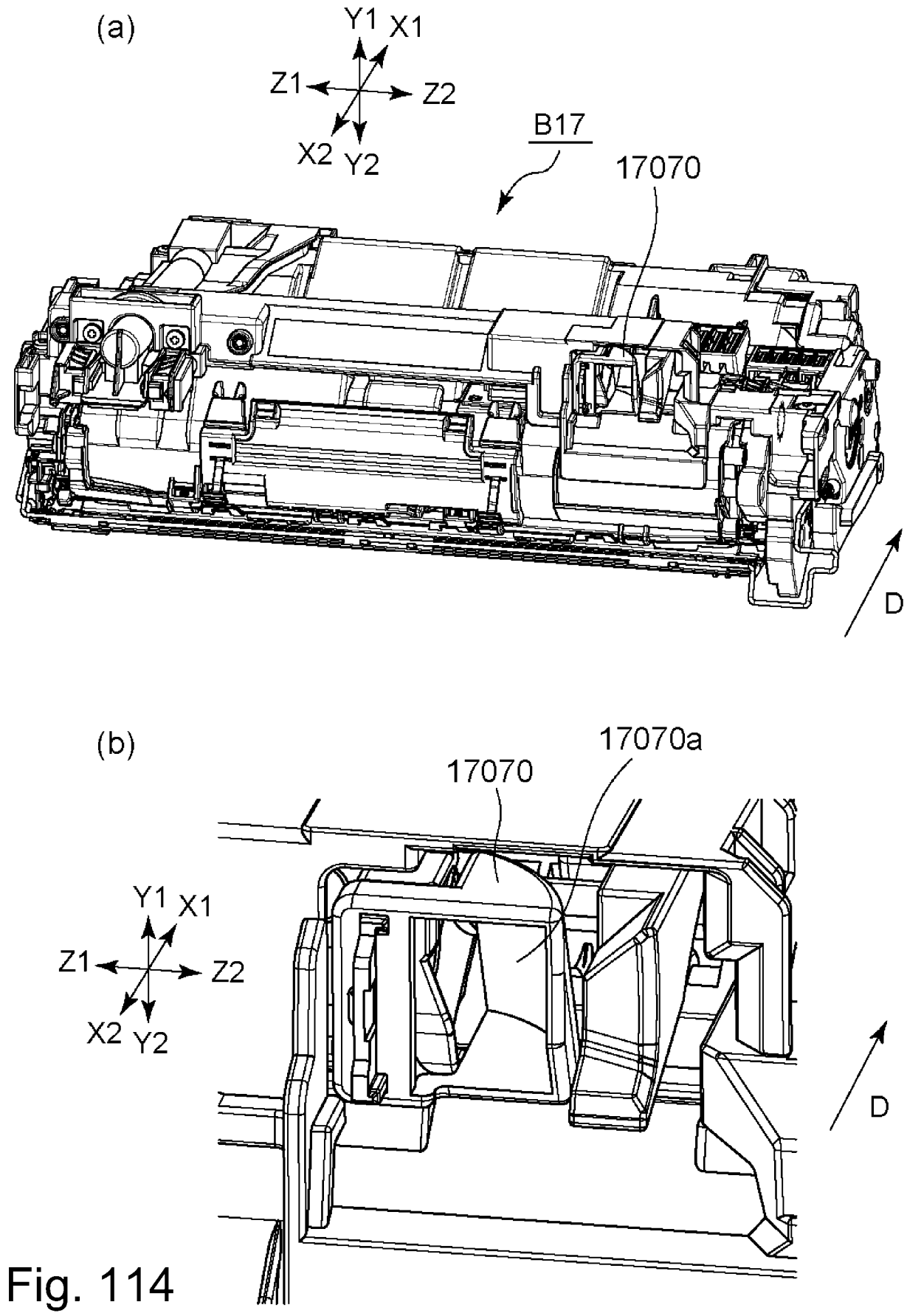

Fig. 114

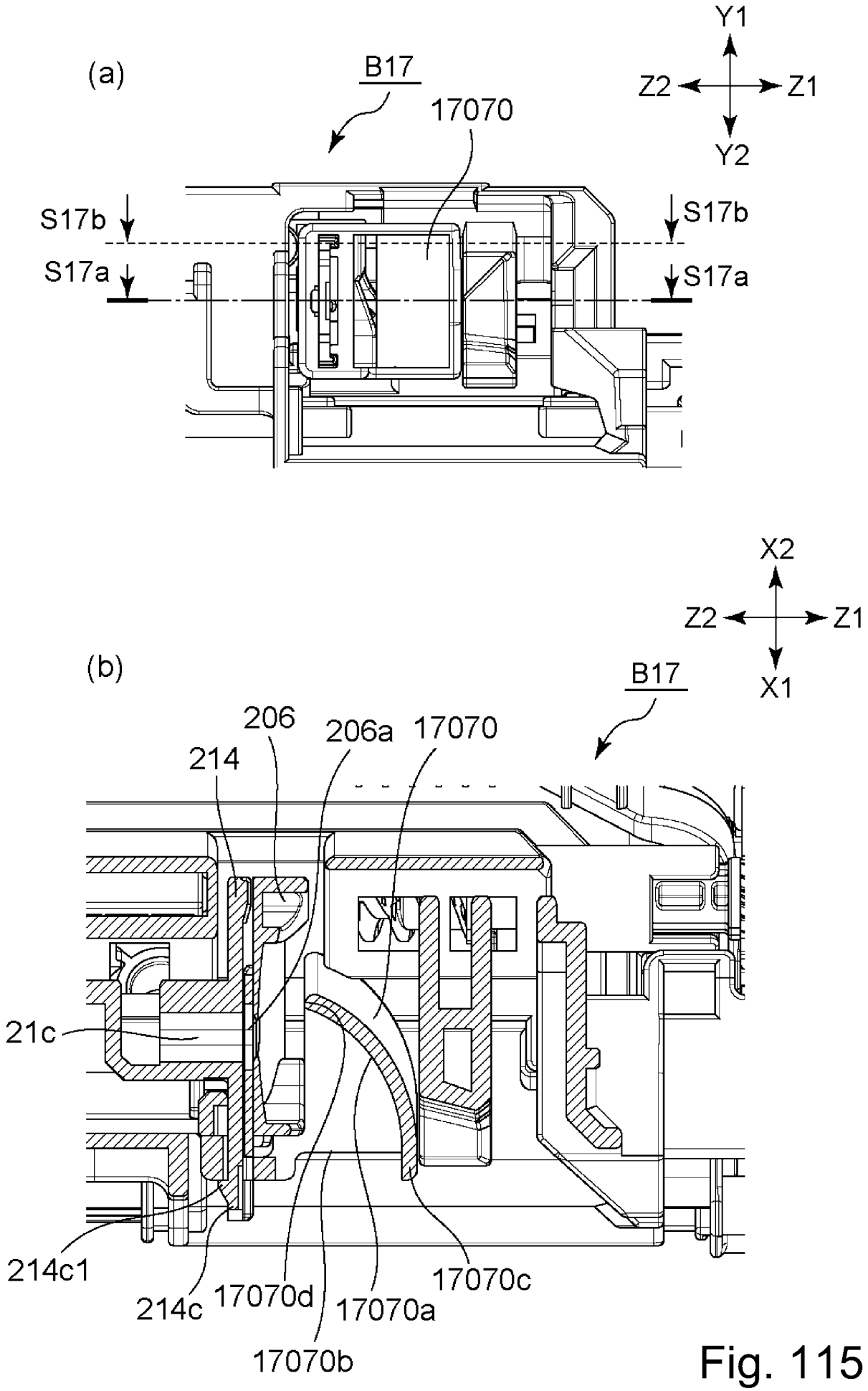
(a)
B17
17070
Y1
Z2
Z1
Y2
S17b
S17a
S17b
S17a
(b)
X2
Z2
Z1
X1
B17
206
206a
17070
214
21c
214c1
214c
17070d
17070a
17070c
17070b

Fig. 115

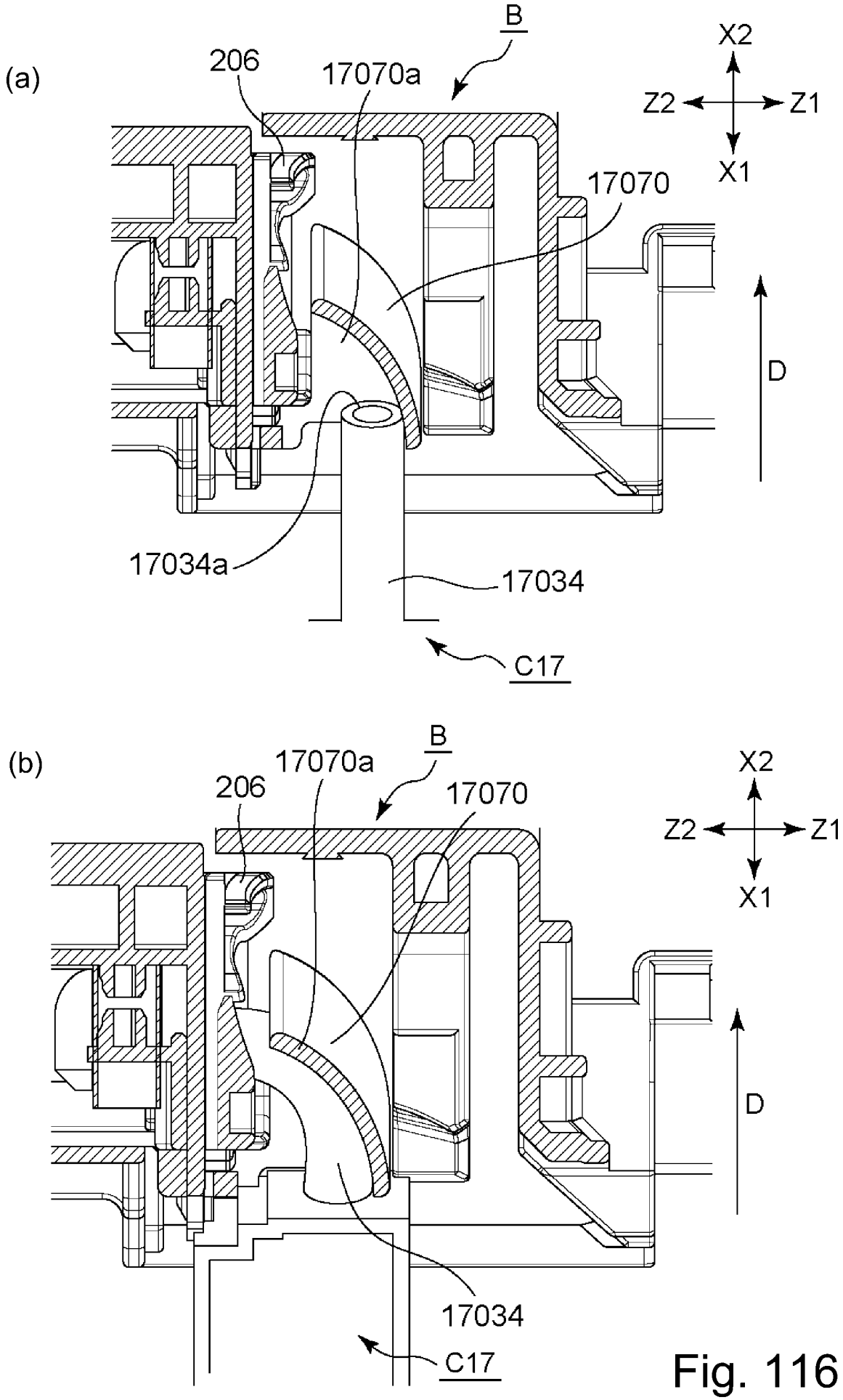
(a)
B
206
17070a
X2
Z2
Z1
X1
17070
D
17034a
17034
C17
(b)
B
17070a
206
17070
X2
Z2
Z1
X1
D
17034
C17

Fig. 116

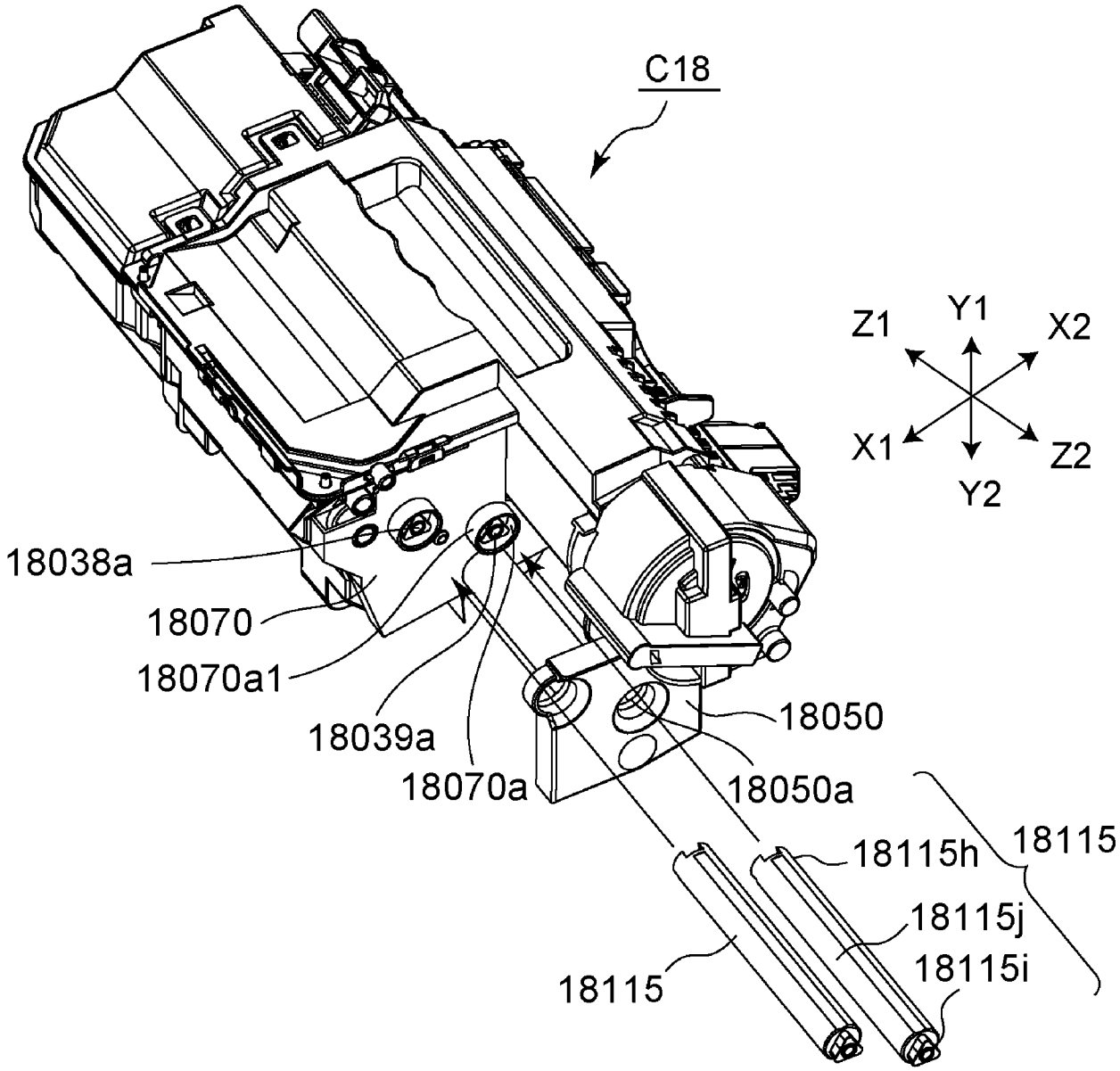
C18
Z1
Y1
X2
X1
Z2
Y2
18038a
18070
18070a1
18039a
18070a
18050
18050a
18115h
18115
18115j
18115i
18115

Fig. 117

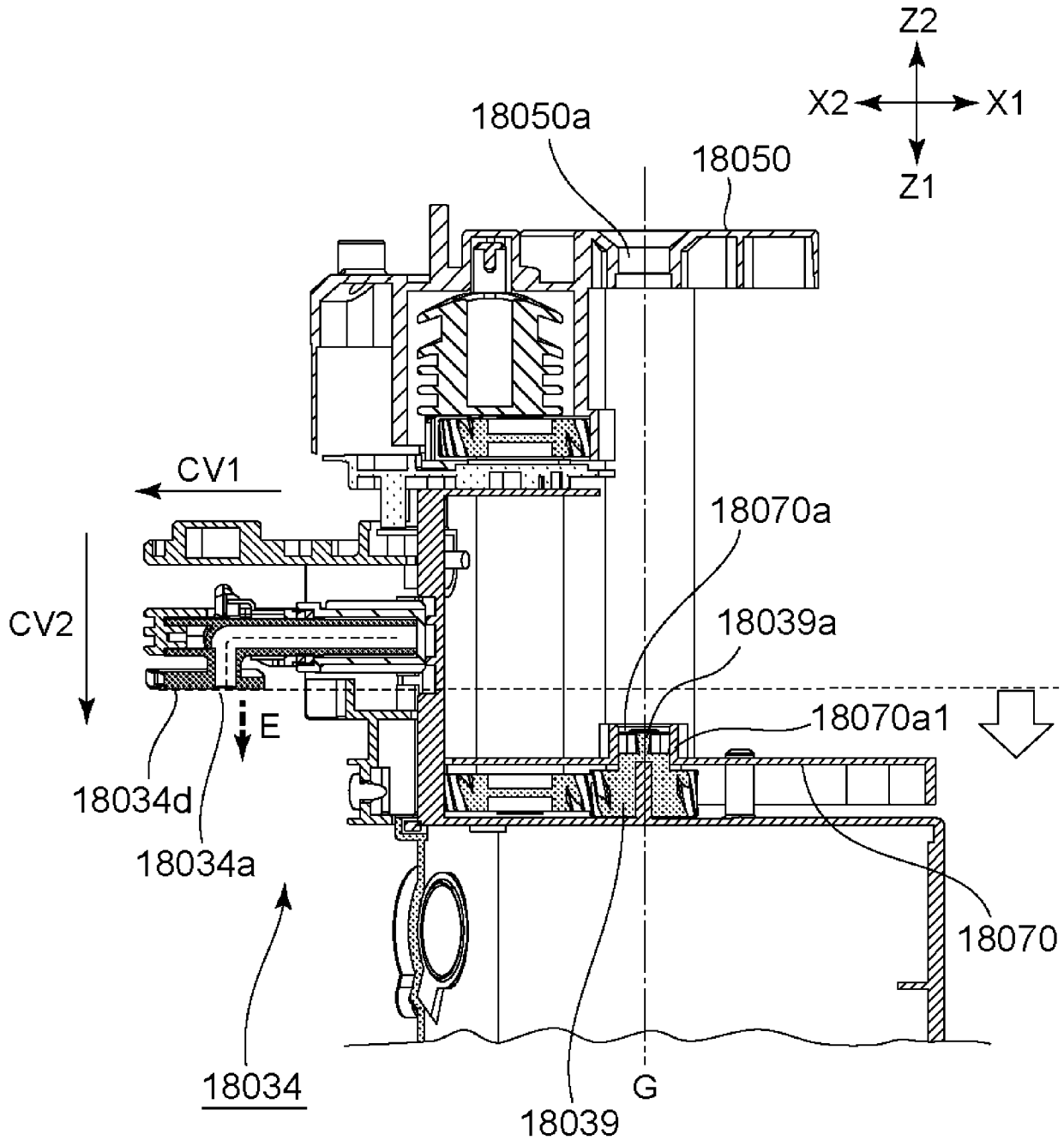
Z2
X2
X1
Z1
18050a
18050
CV1
CV2
18070a
18039a
18070a1
E
18034d
18034a
18070
18034
18039
G

Fig. 118

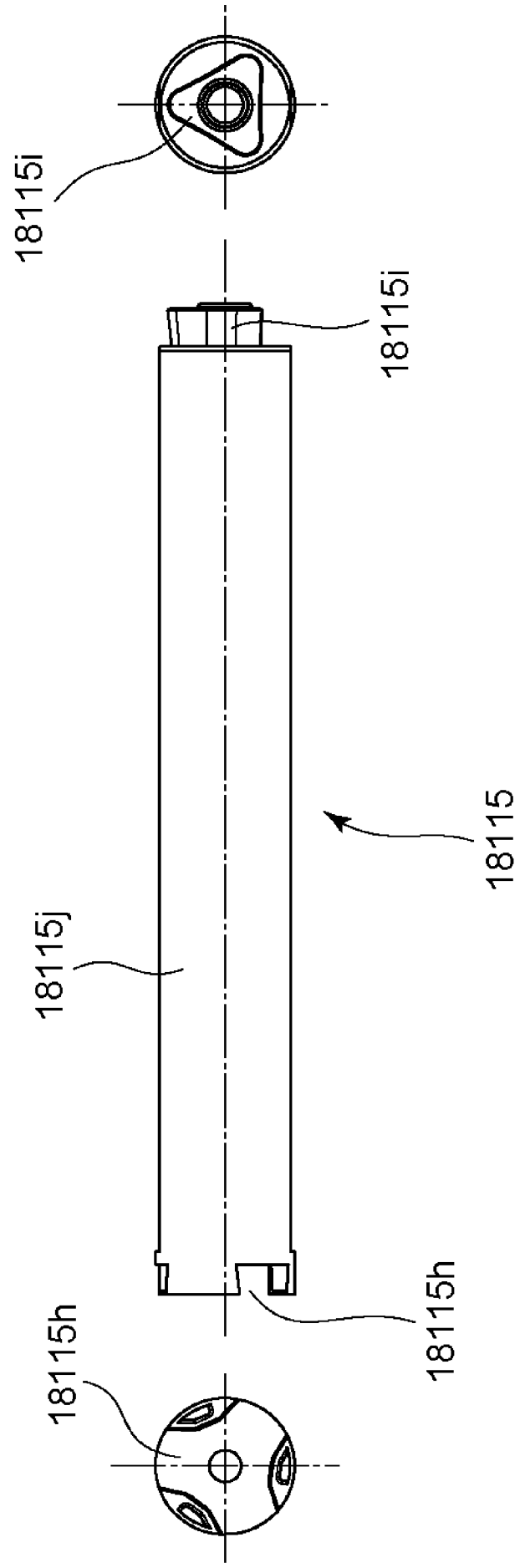

Fig. 119

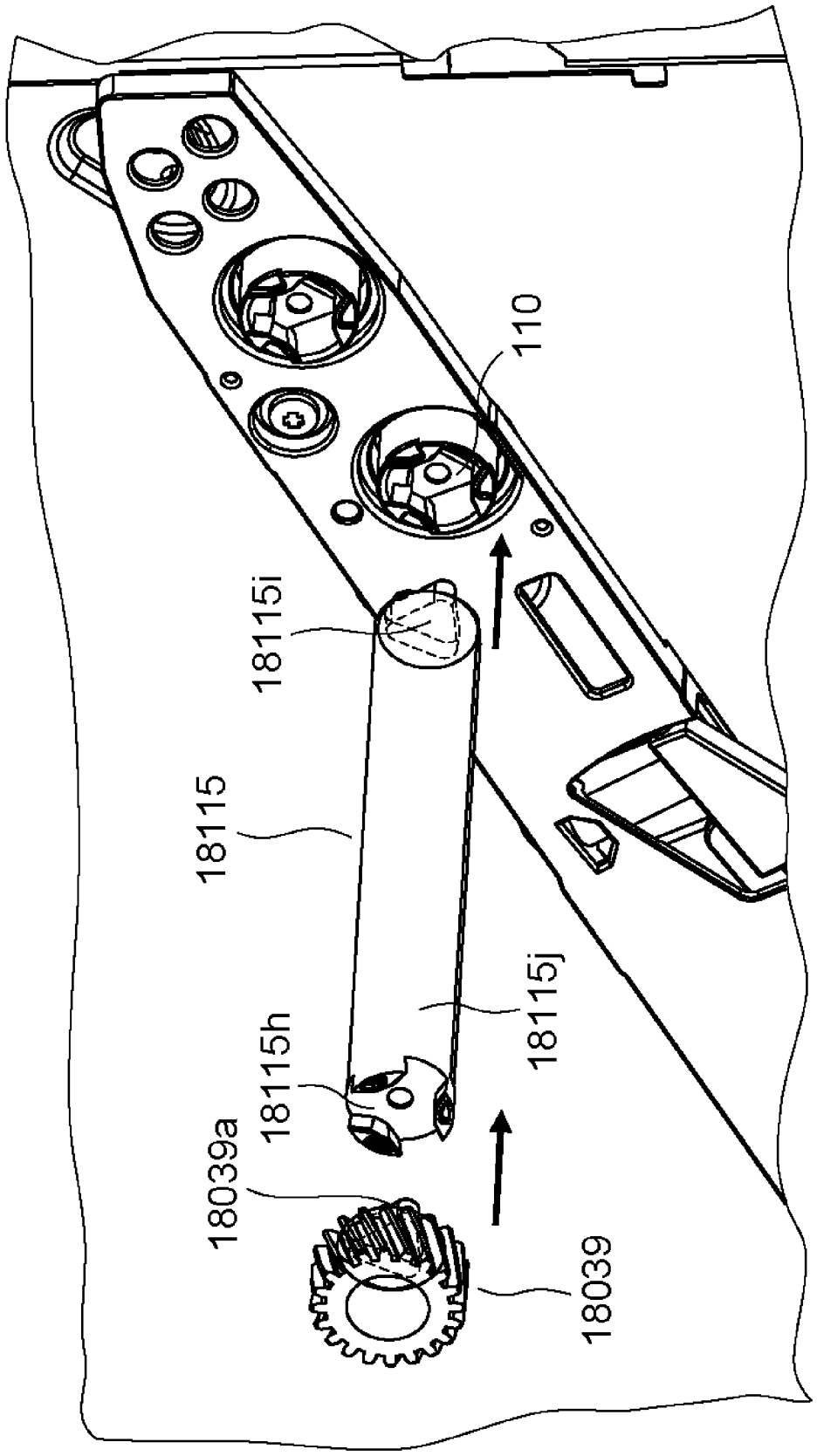

Fig. 120

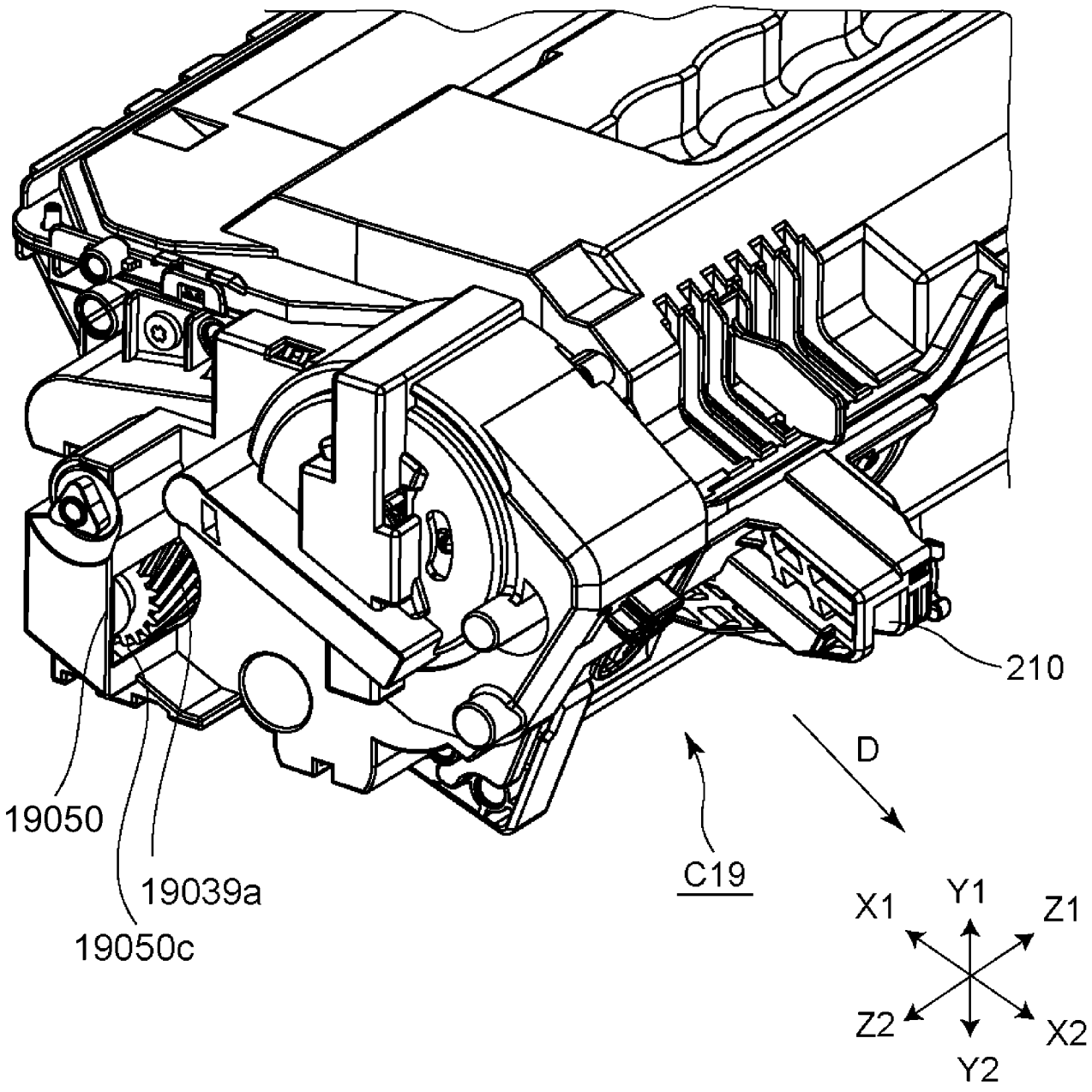

Fig. 121

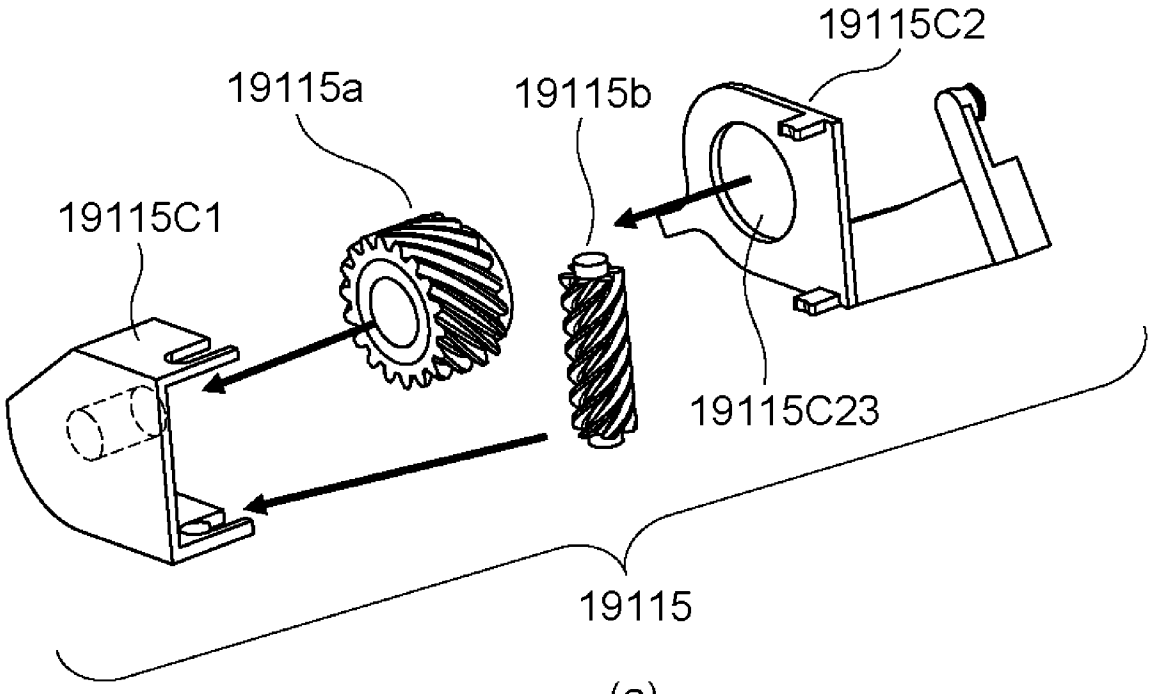
19115C2
19115a
19115b
19115C1
19115C23
19115

(a)

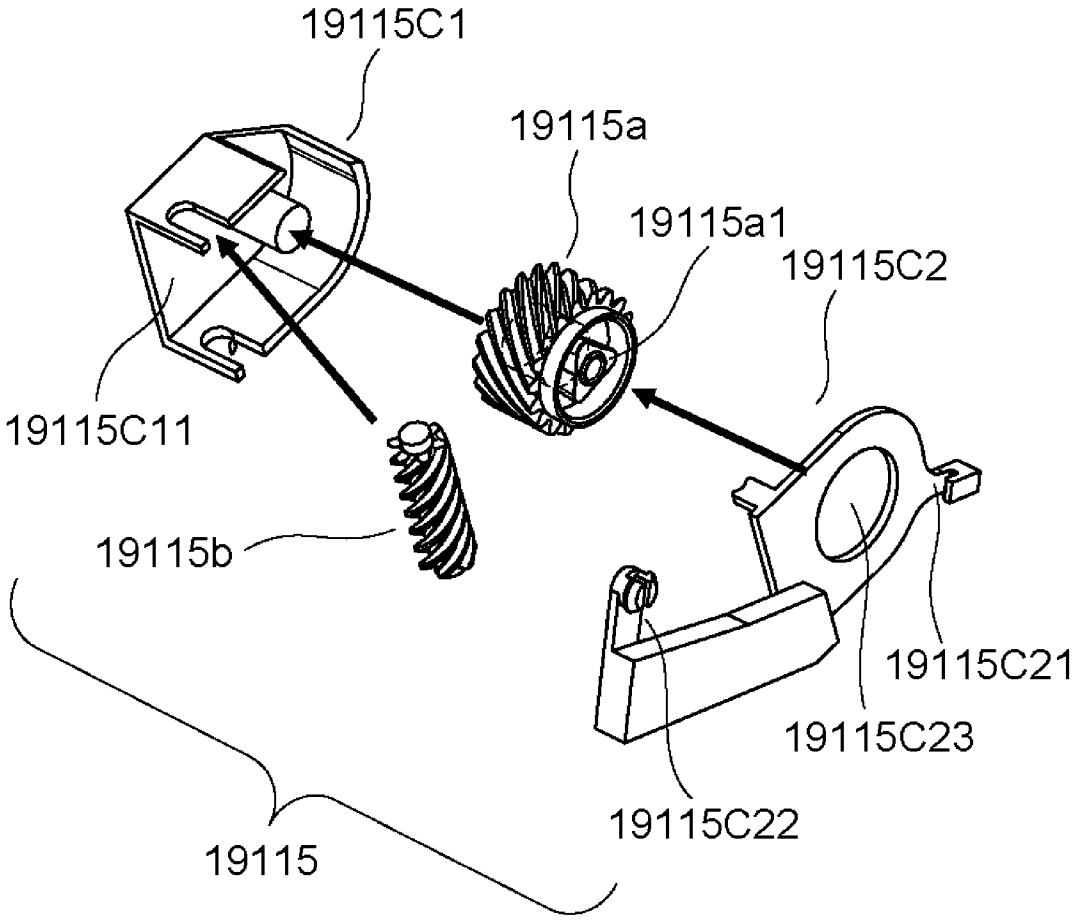
19115C1
19115a
19115a1
19115C2
19115C11
19115b
19115C21
19115C23
19115C22
19115

(b)

Fig. 122

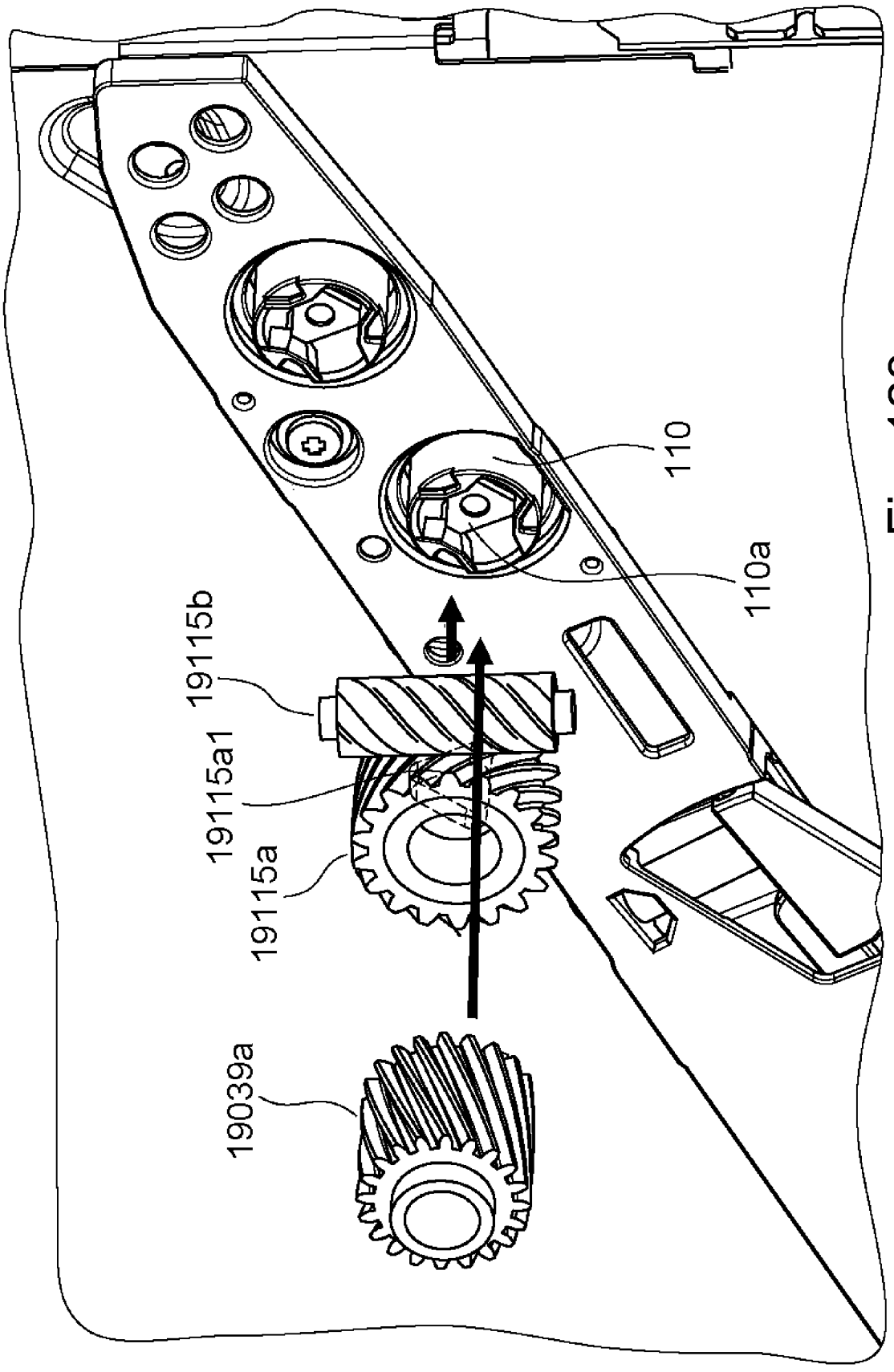

Fig. 123

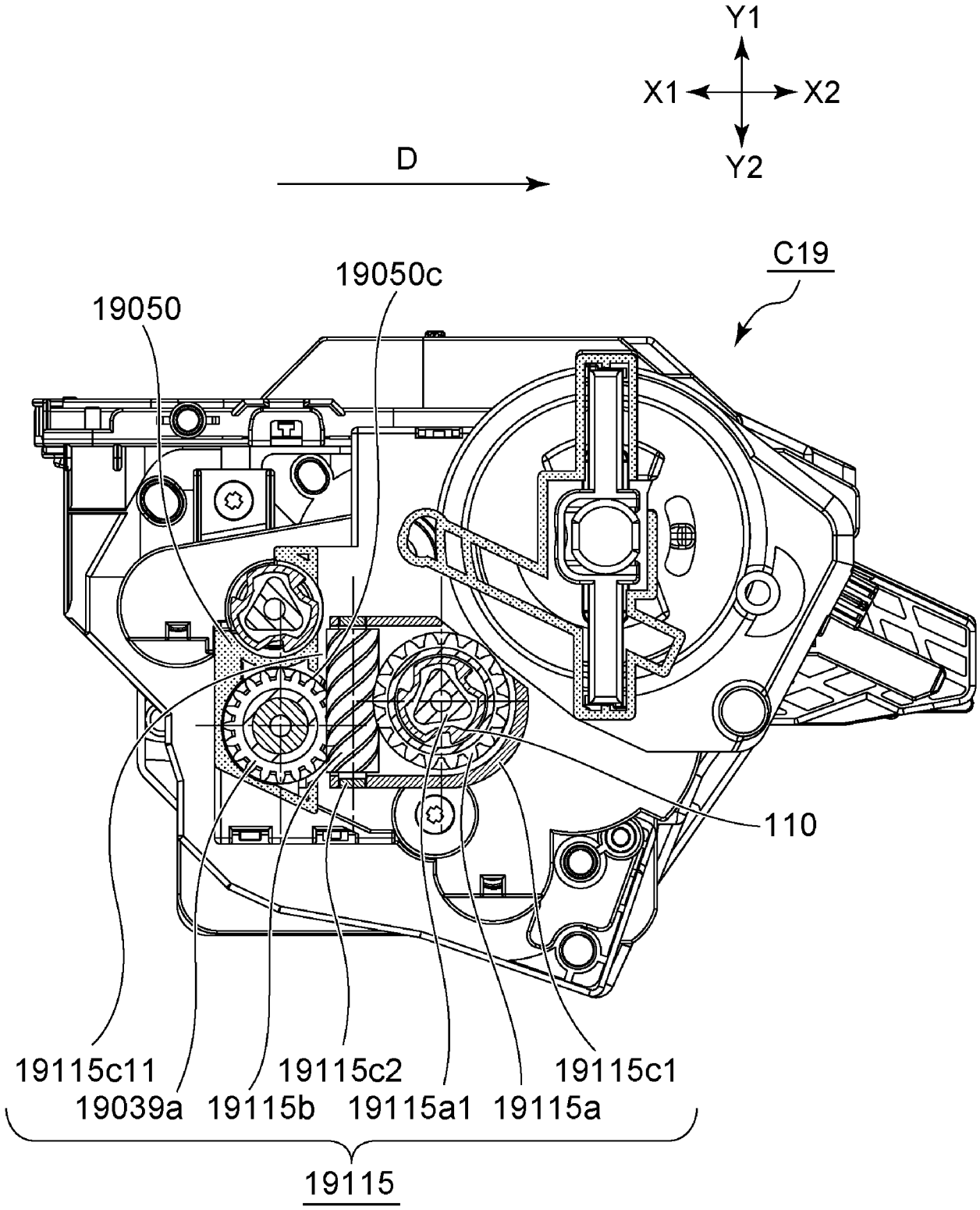
Y1
X1
X2
Y2
D
C19
19050c
19050
110
19115c11
19039a
19115b
19115c2
19115a1
19115a
19115c1
19115

Fig. 124

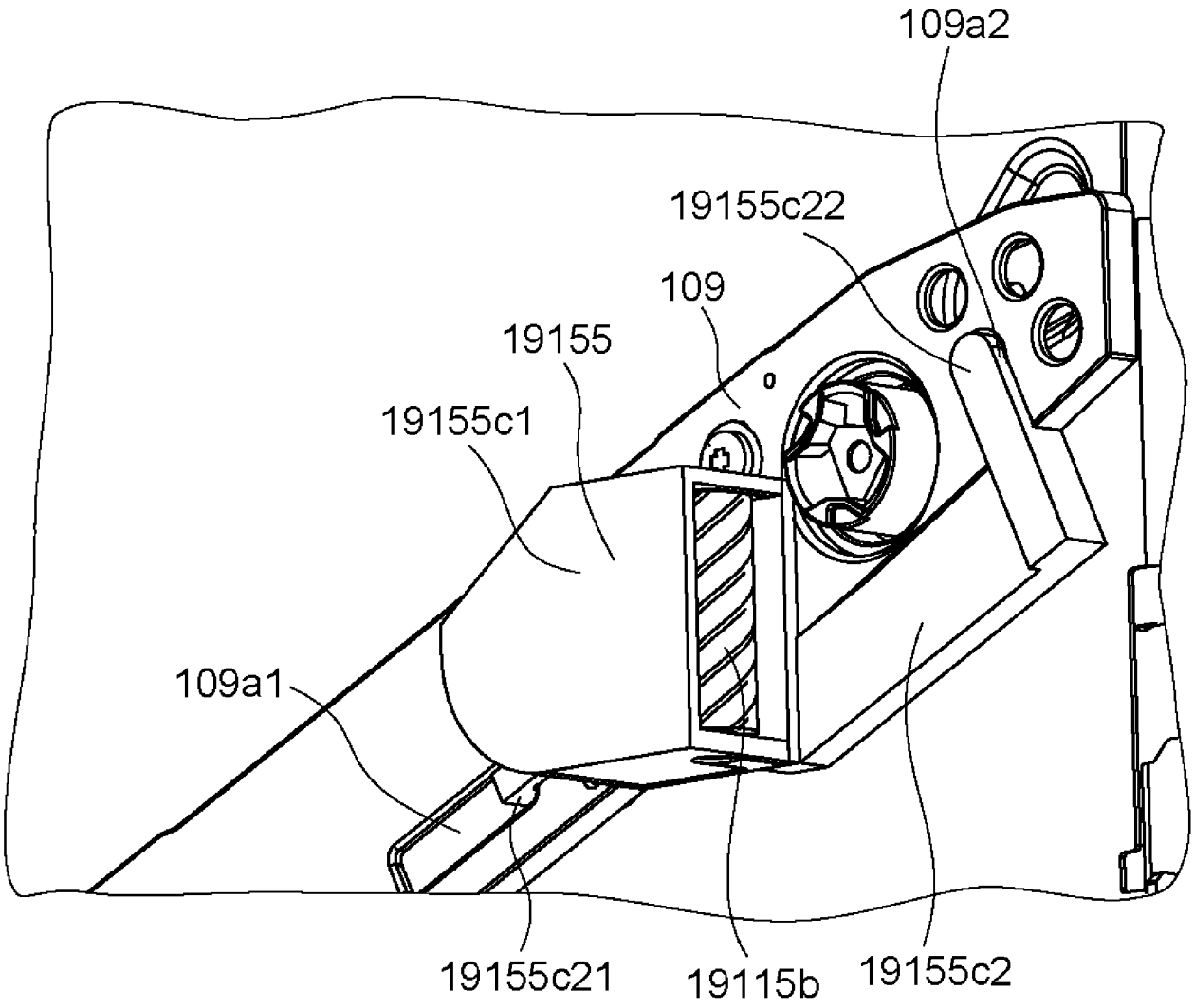
109a2
19155c22
109
19155
19155c1
109a1
19155c21
19115b
19155c2

Fig. 125

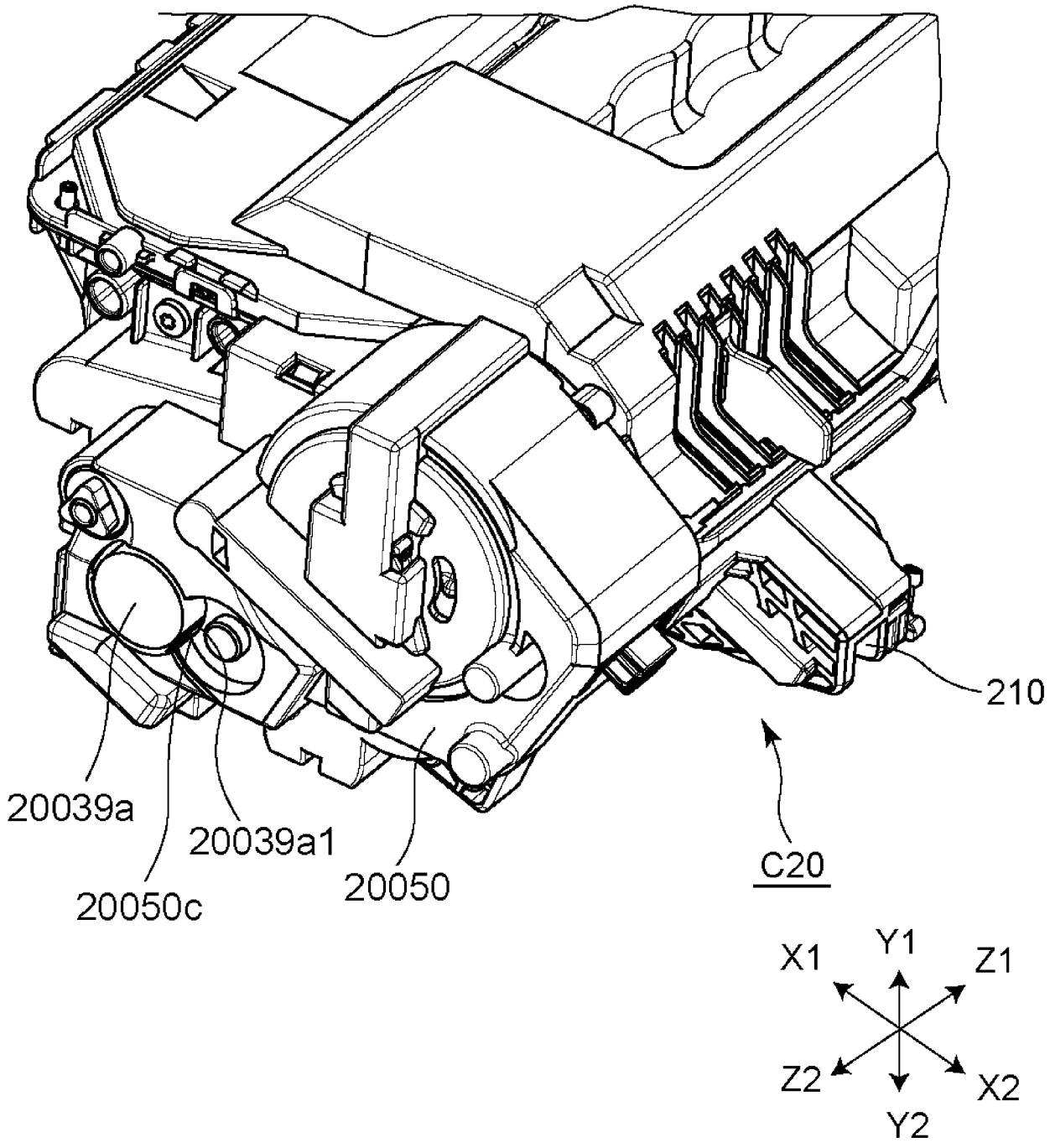

Fig. 126

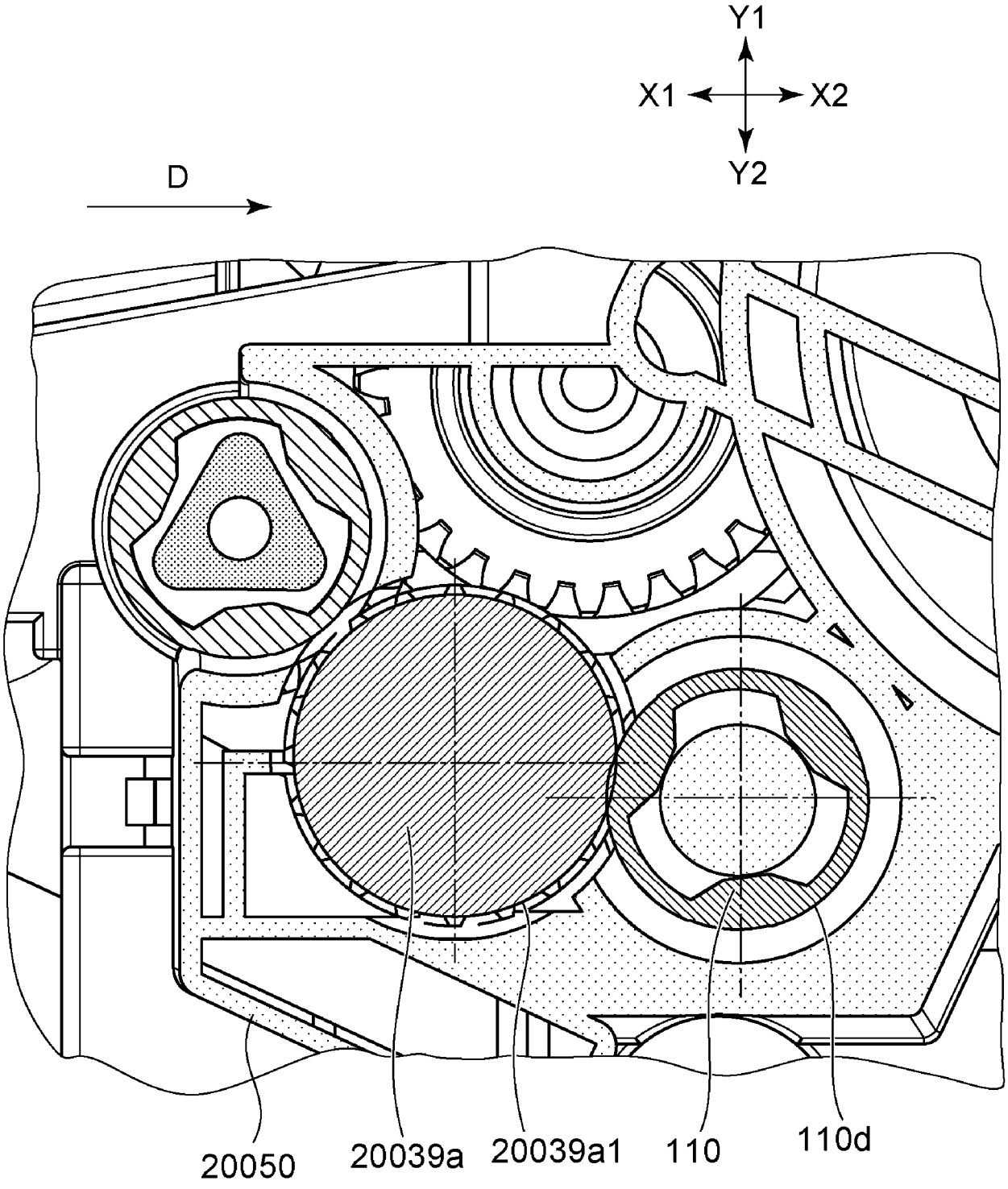

Fig. 127

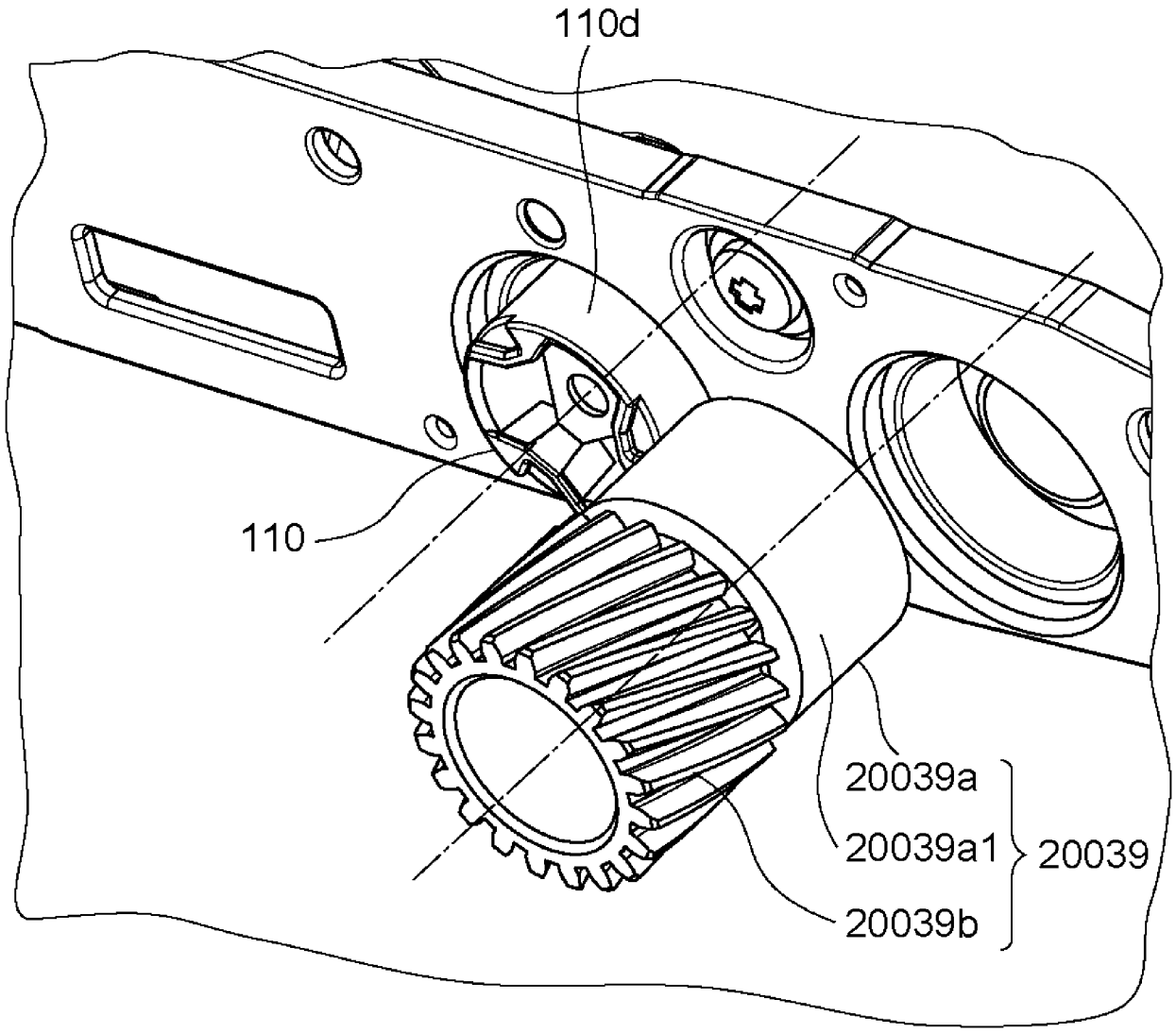

Fig. 128

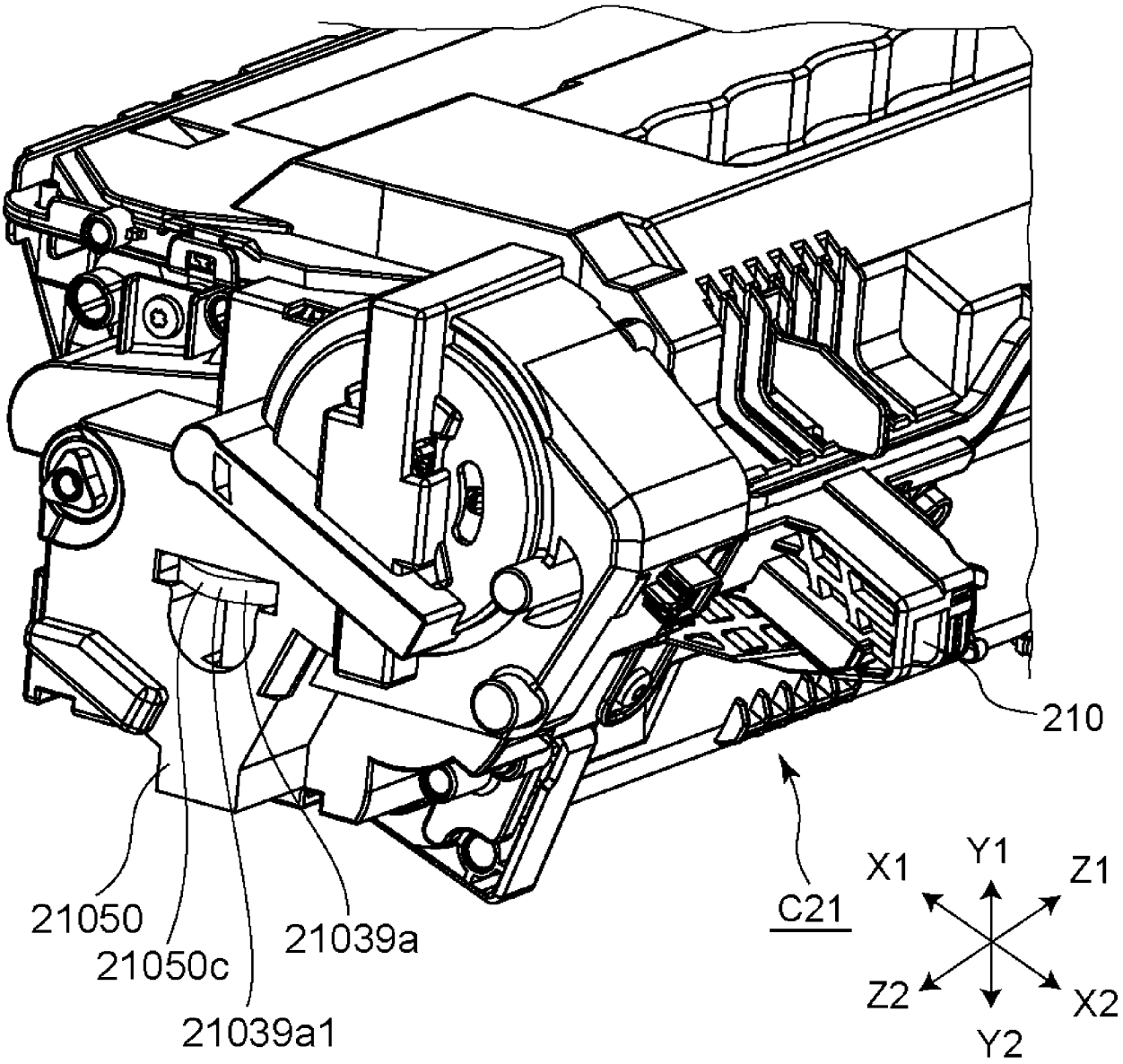

Fig. 129

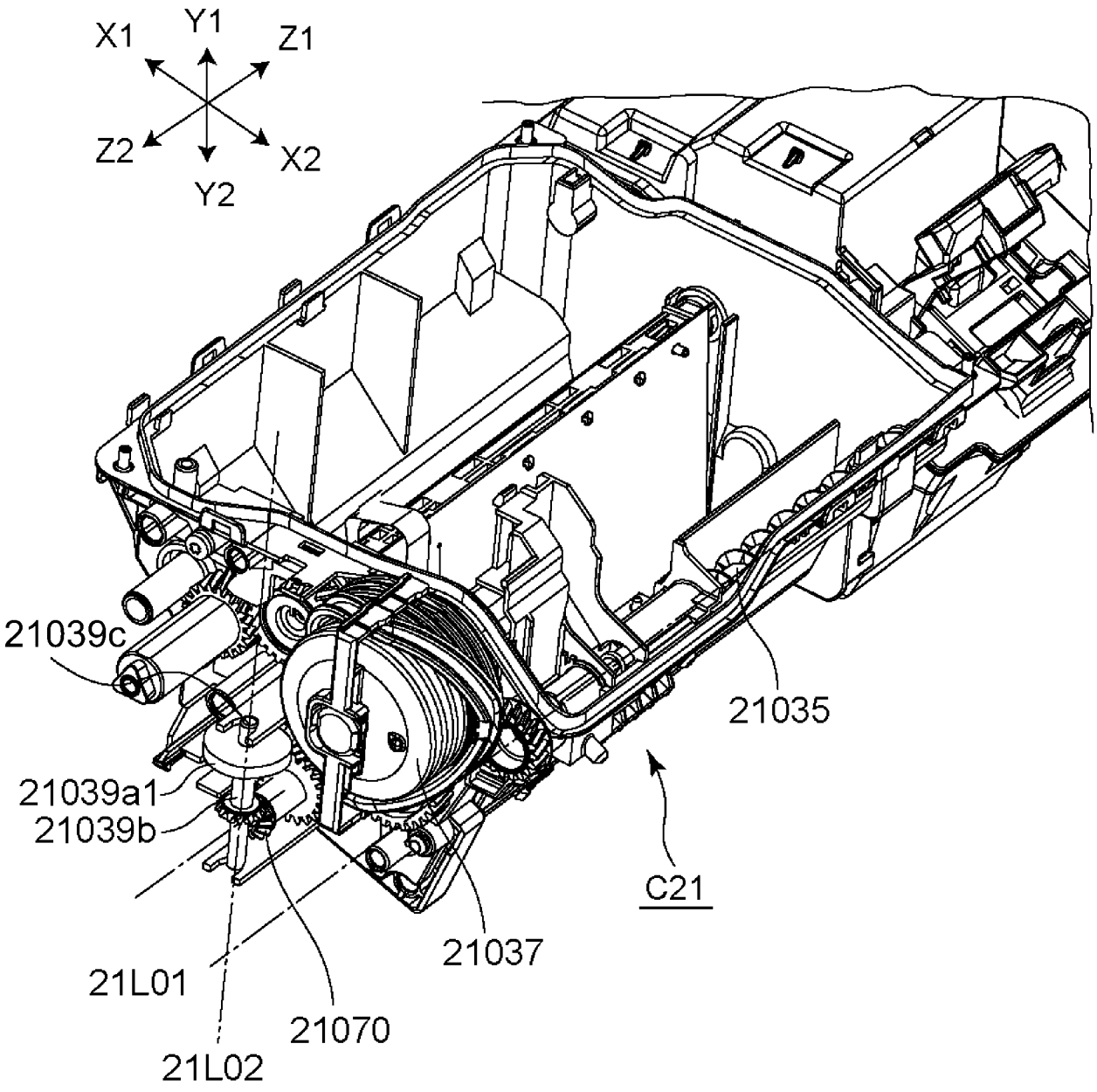
X1
Y1
Z1
Z2
X2
Y2
21039c
21035
21039a1
21039b
C21
21037
21L01
21070
21L02

Fig. 130

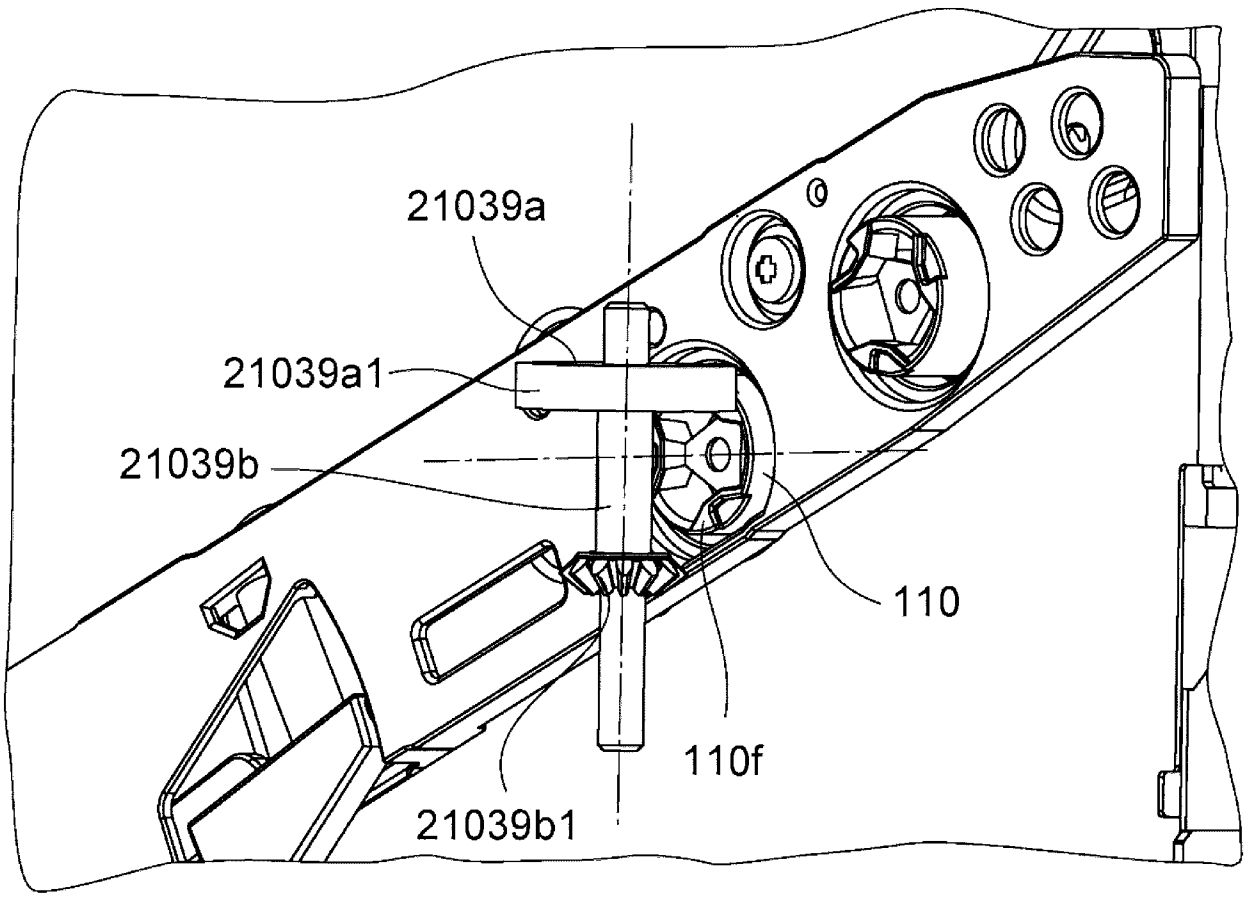

Fig. 131

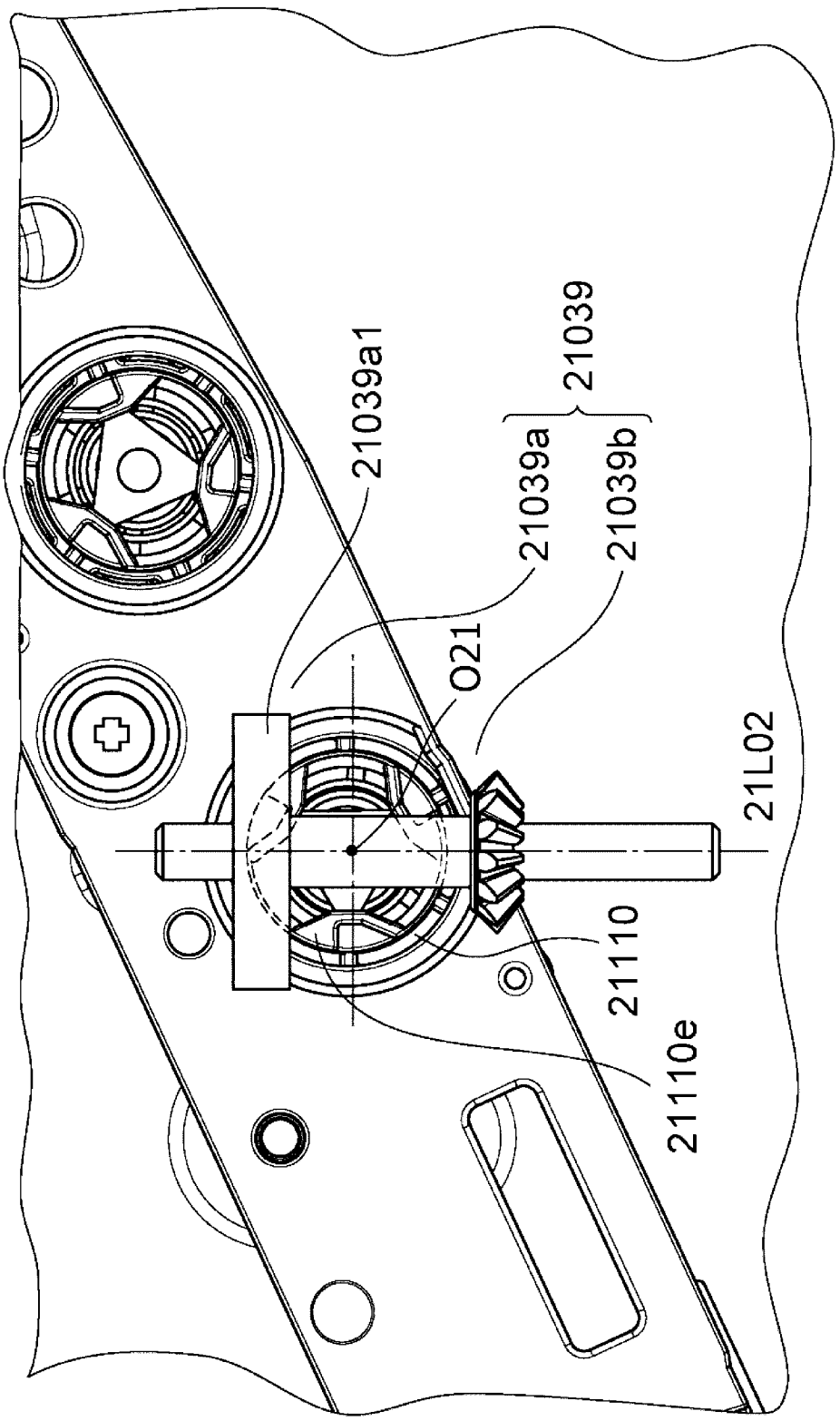

Fig. 132

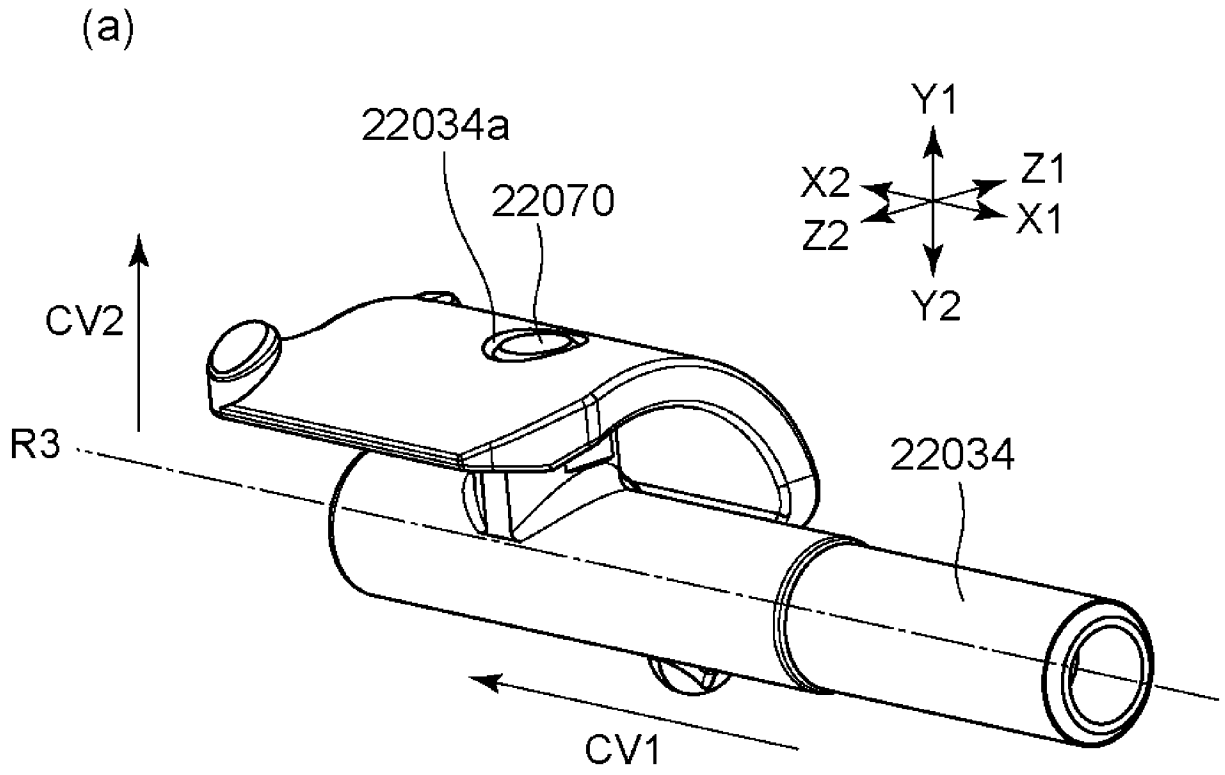
(a)
22034a
22070
Y1
X2
Z1
Z2
X1
Y2
CV2
R3
22034
CV1

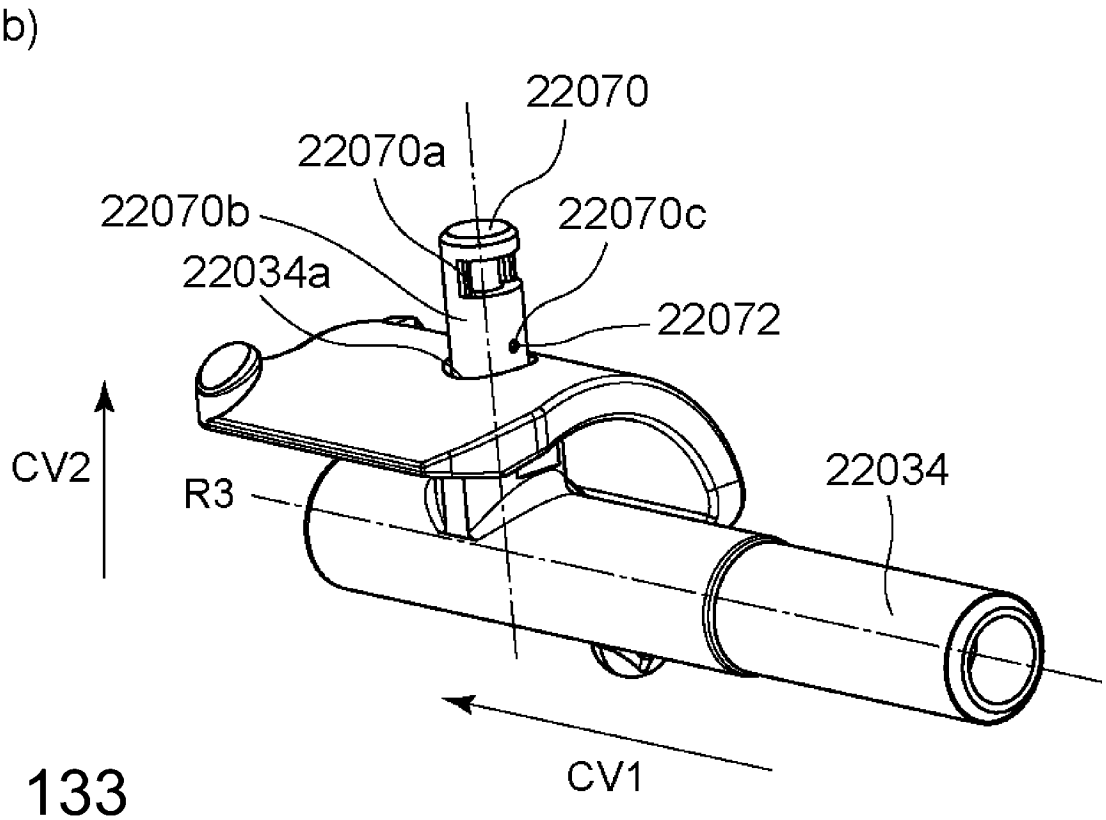
(b)
22070
22070a
22070b
22070c
22034a
22072
CV2
R3
22034
CV1

Fig. 133

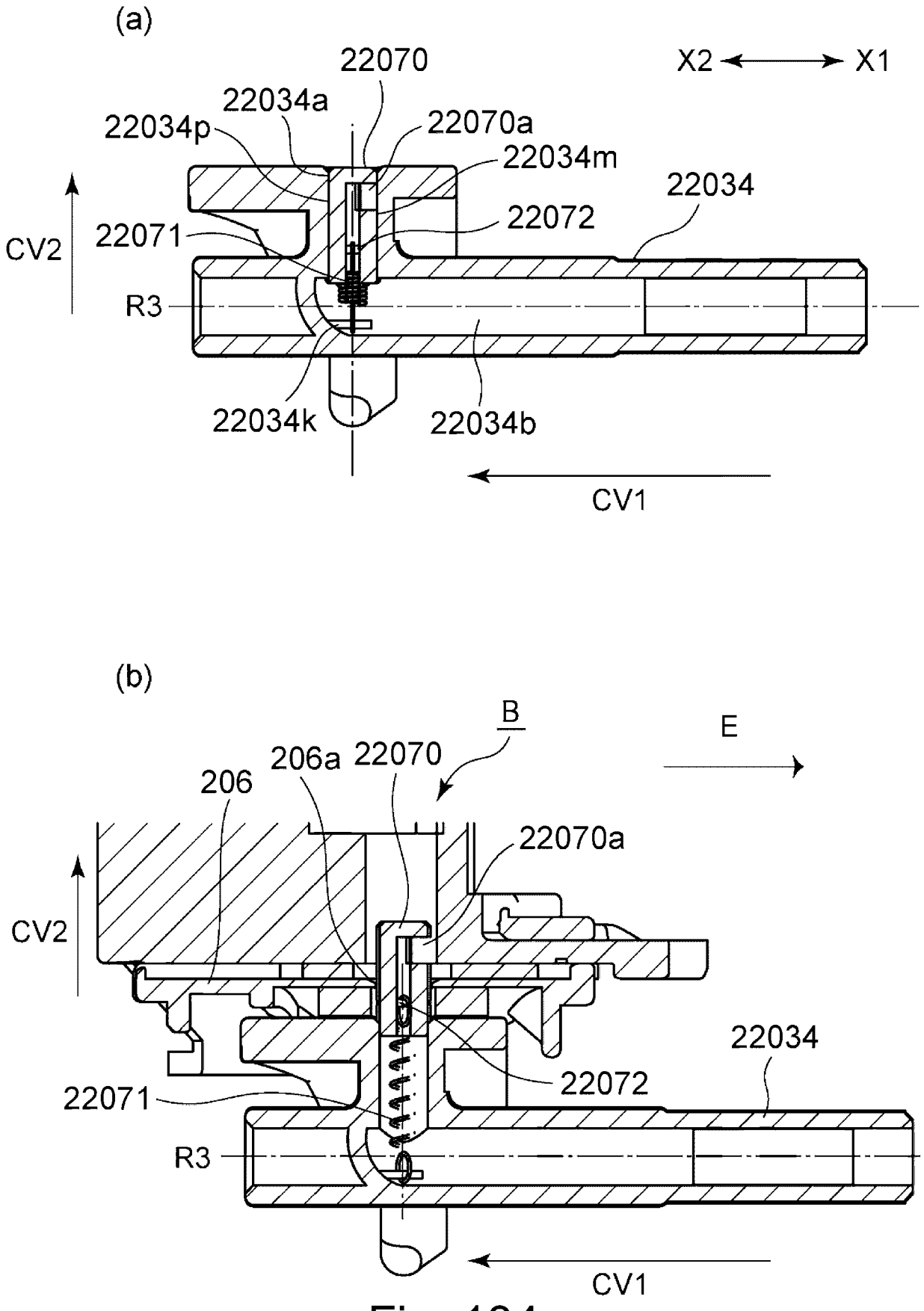
(a)
22070
X2
X1
22034a
22034p
22070a
22034m
22034
22072
22071
CV2
R3
22034k
22034b
CV1
(b)
B
E
206a
22070
206
22070a
CV2
22034
22072
22071
R3
CV1

Fig. 134

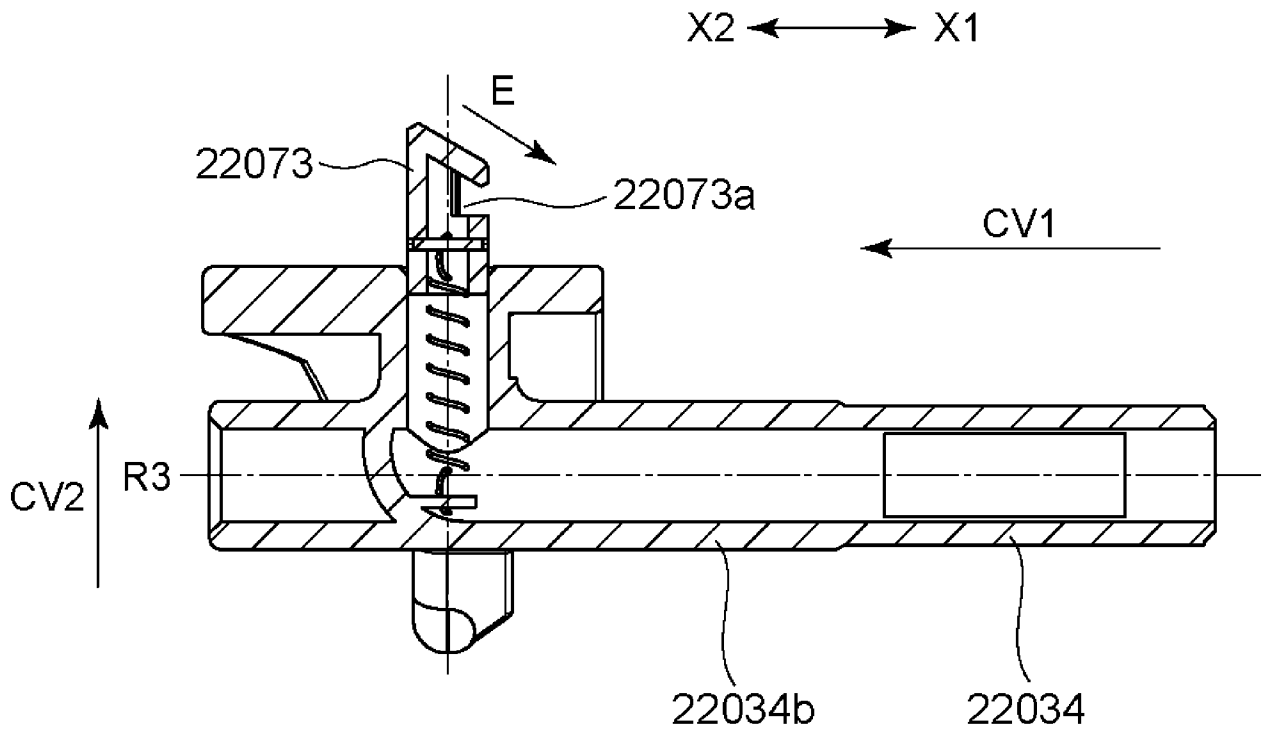

Fig. 135

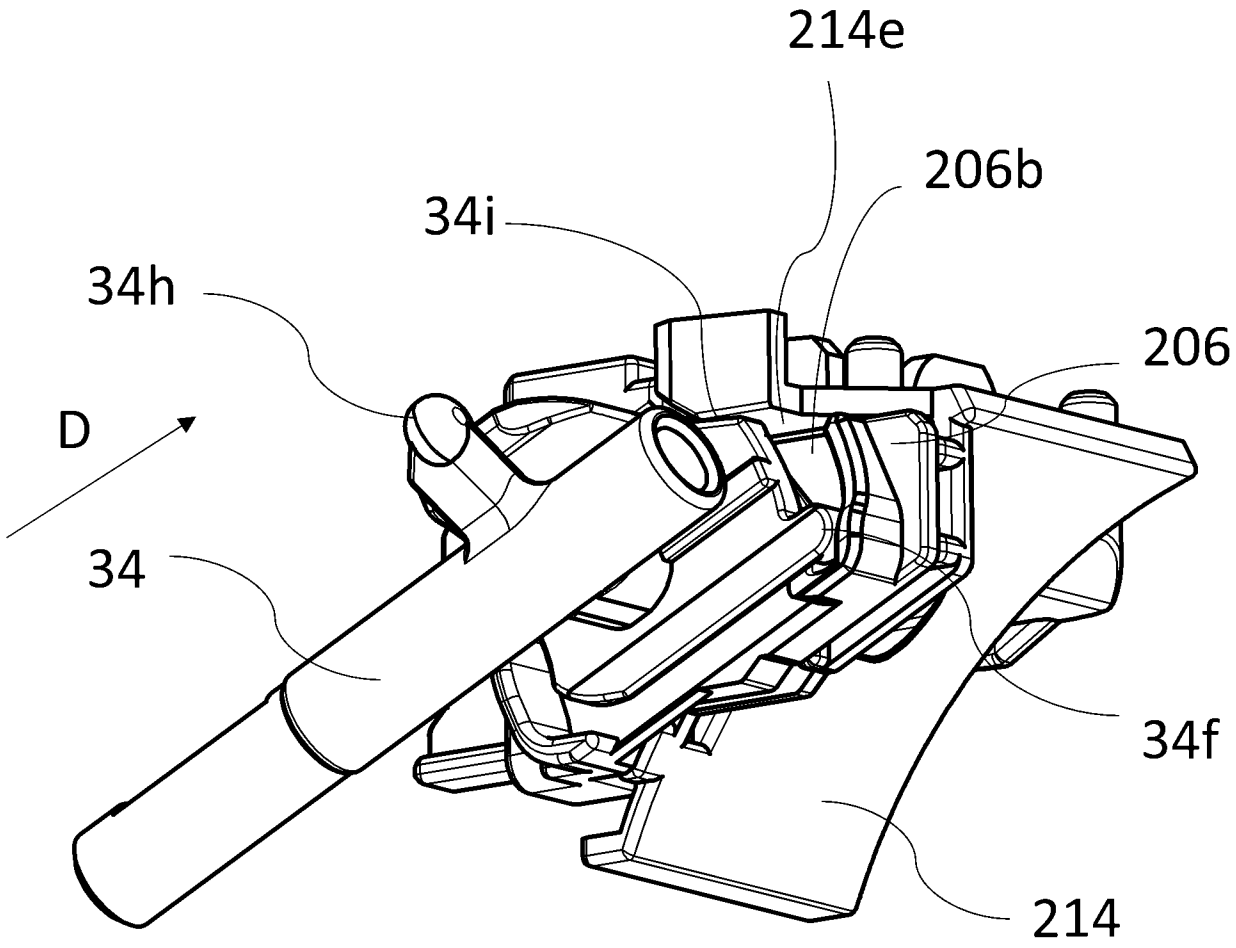

Fig. 136

(a)

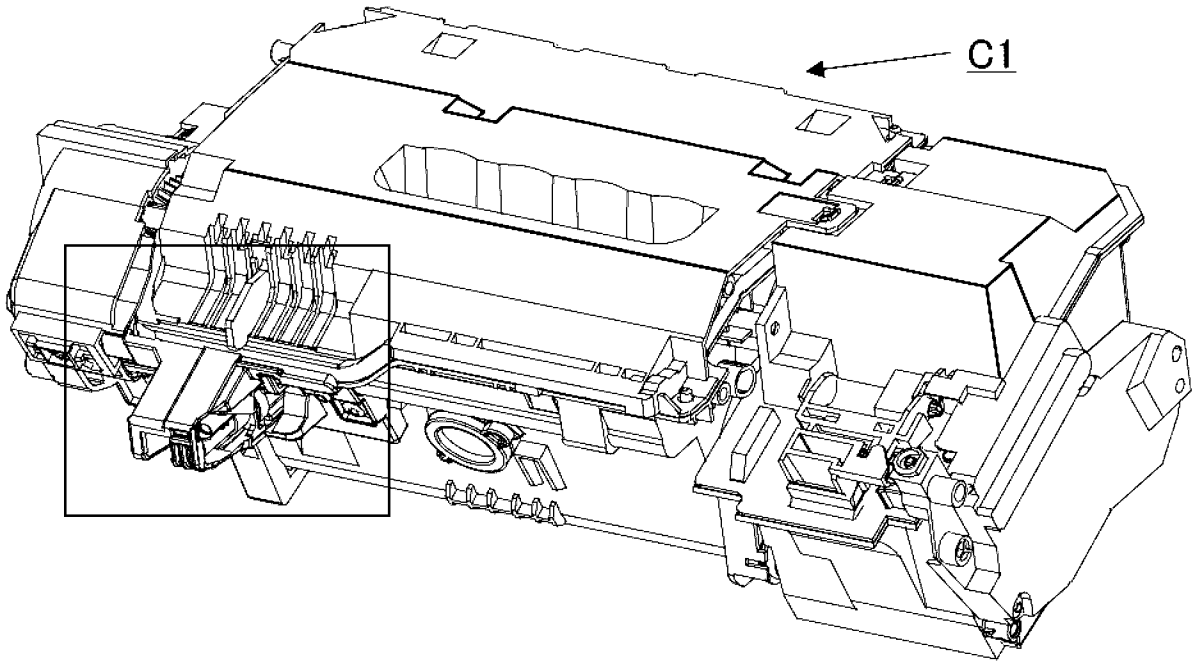

(b)

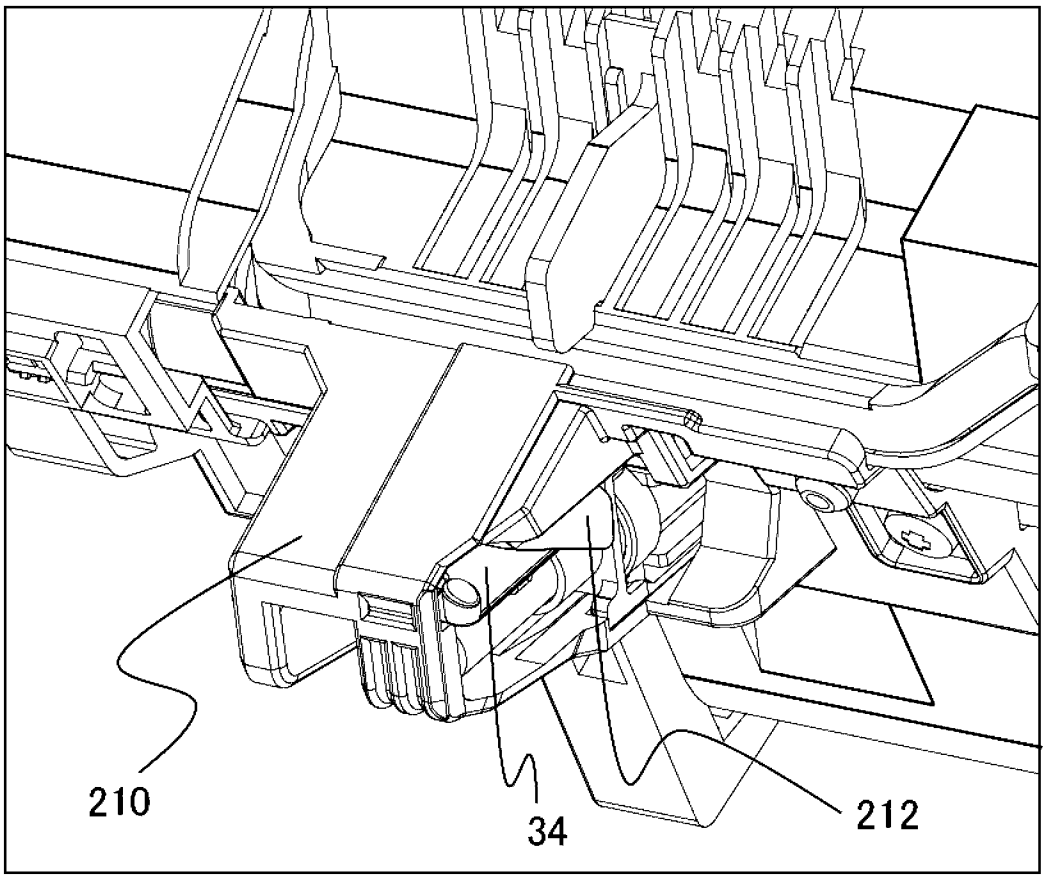

Fig. 137

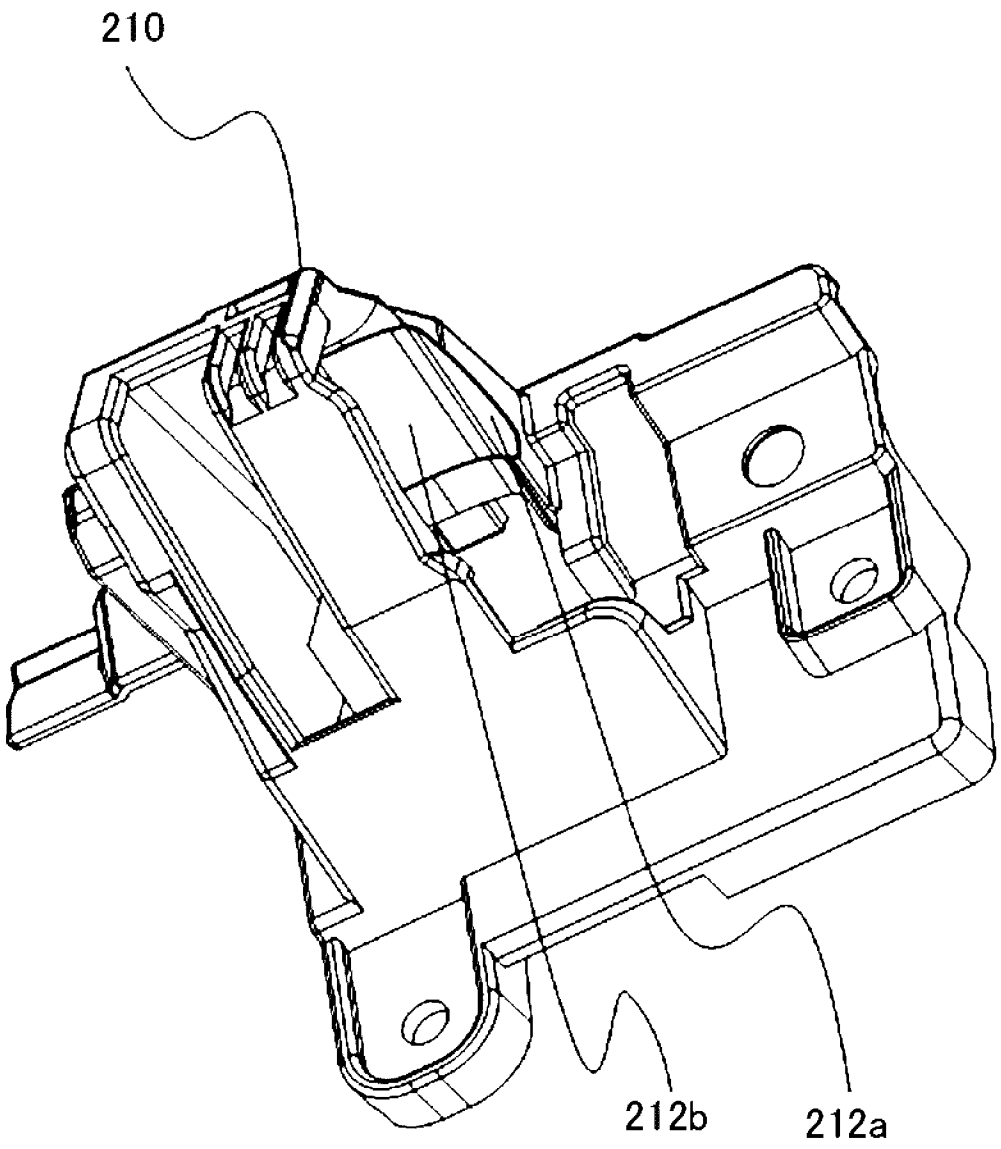

Fig. 138

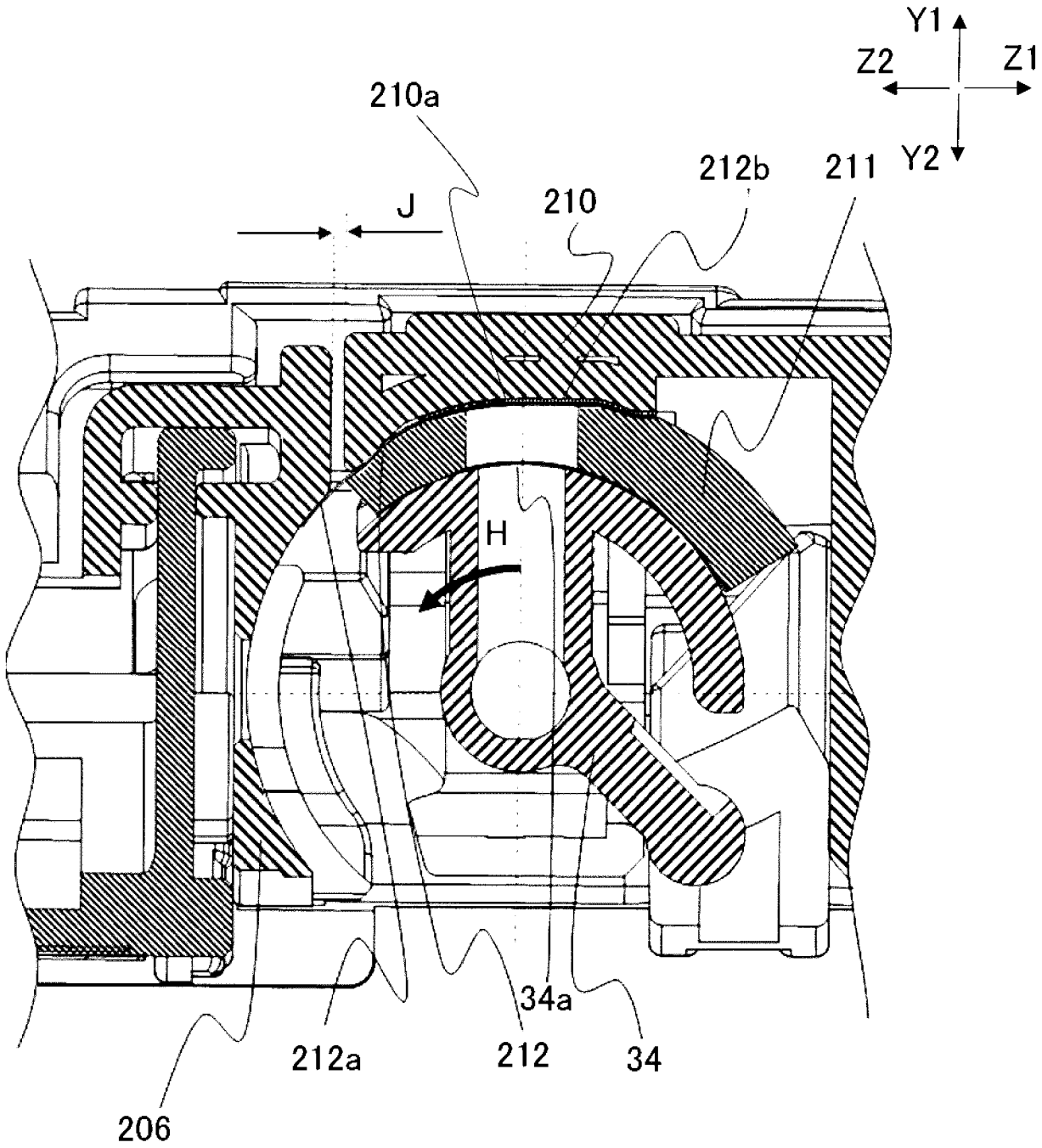

Fig. 139

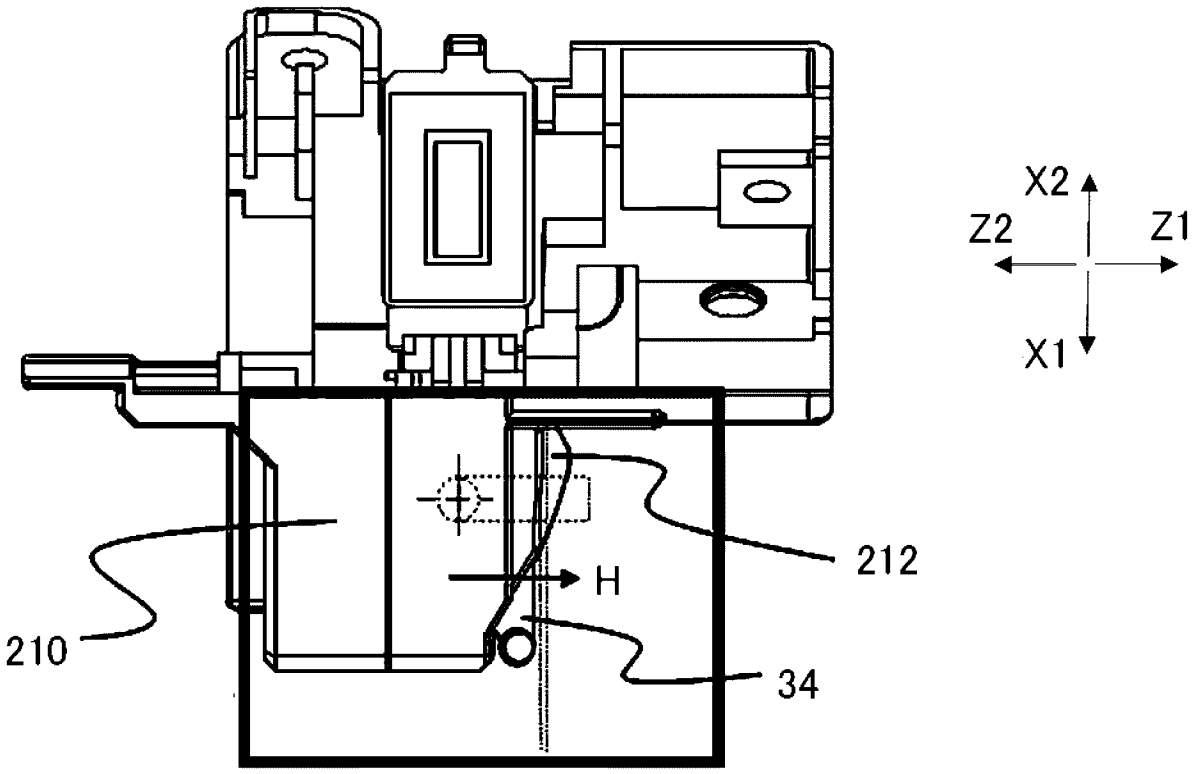

(a)

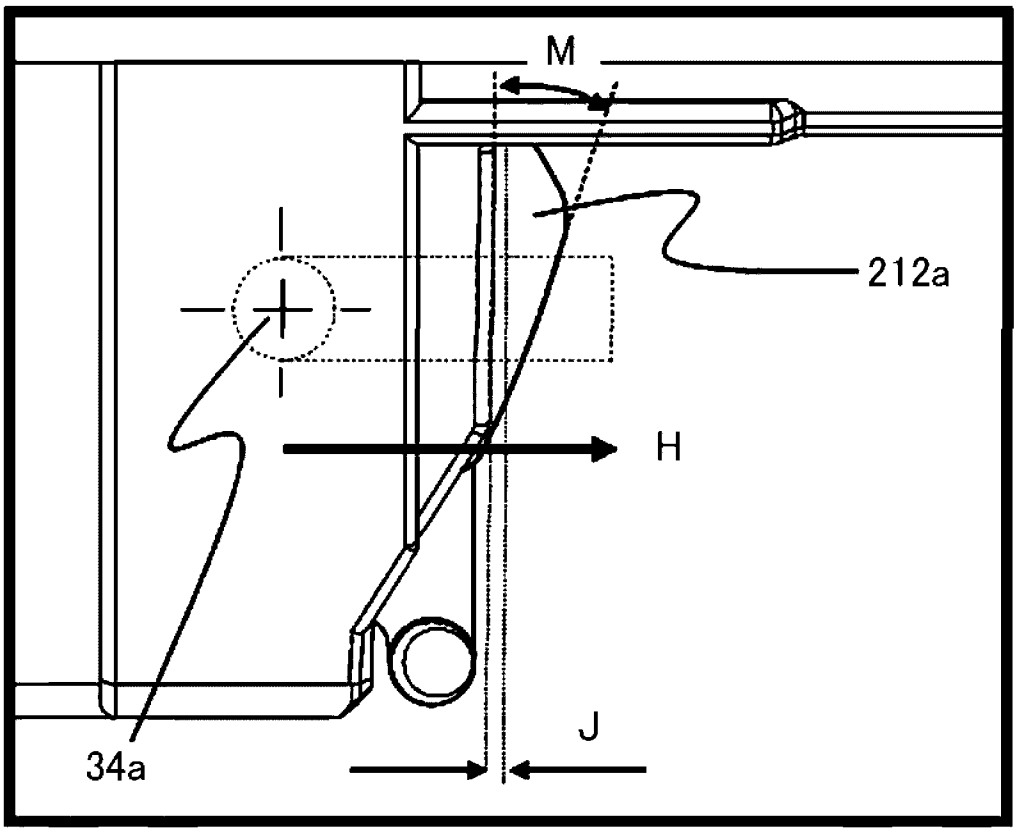

(b)

Fig. 140

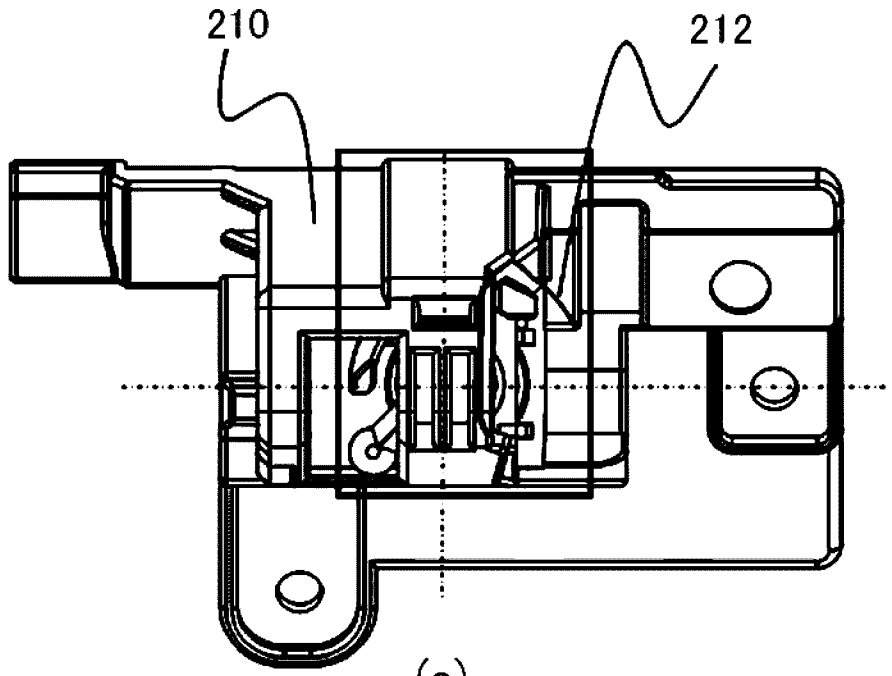

(a)

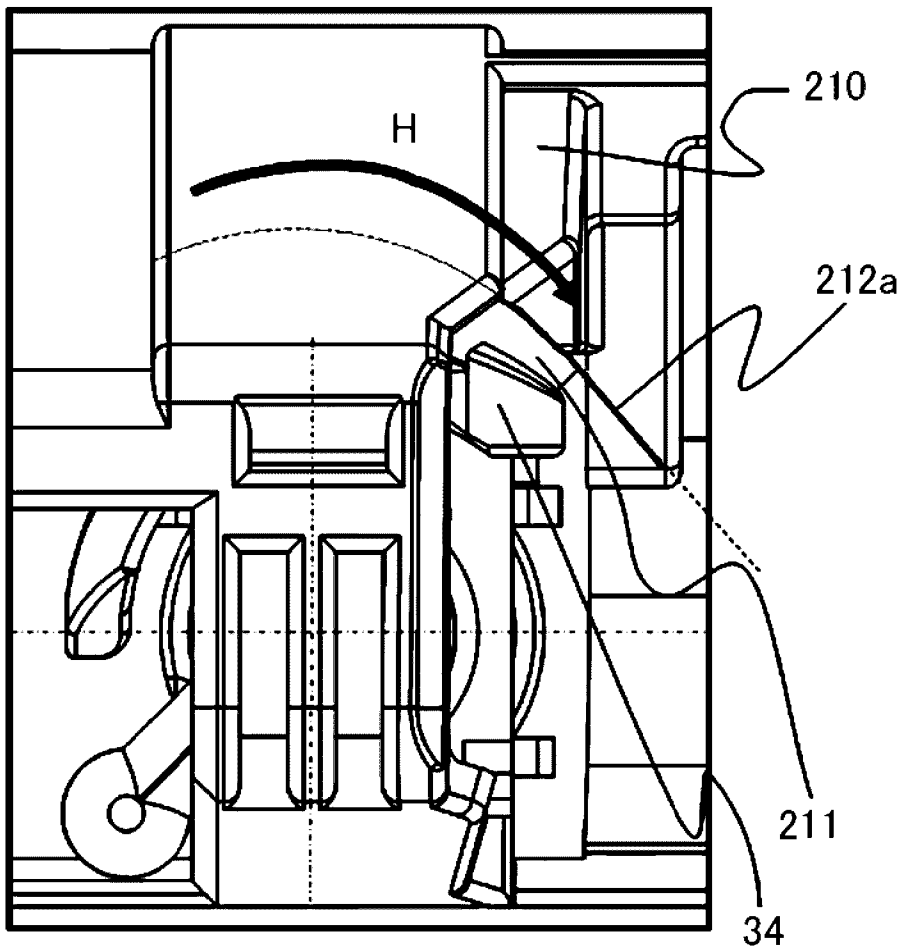

(b)

Fig. 141

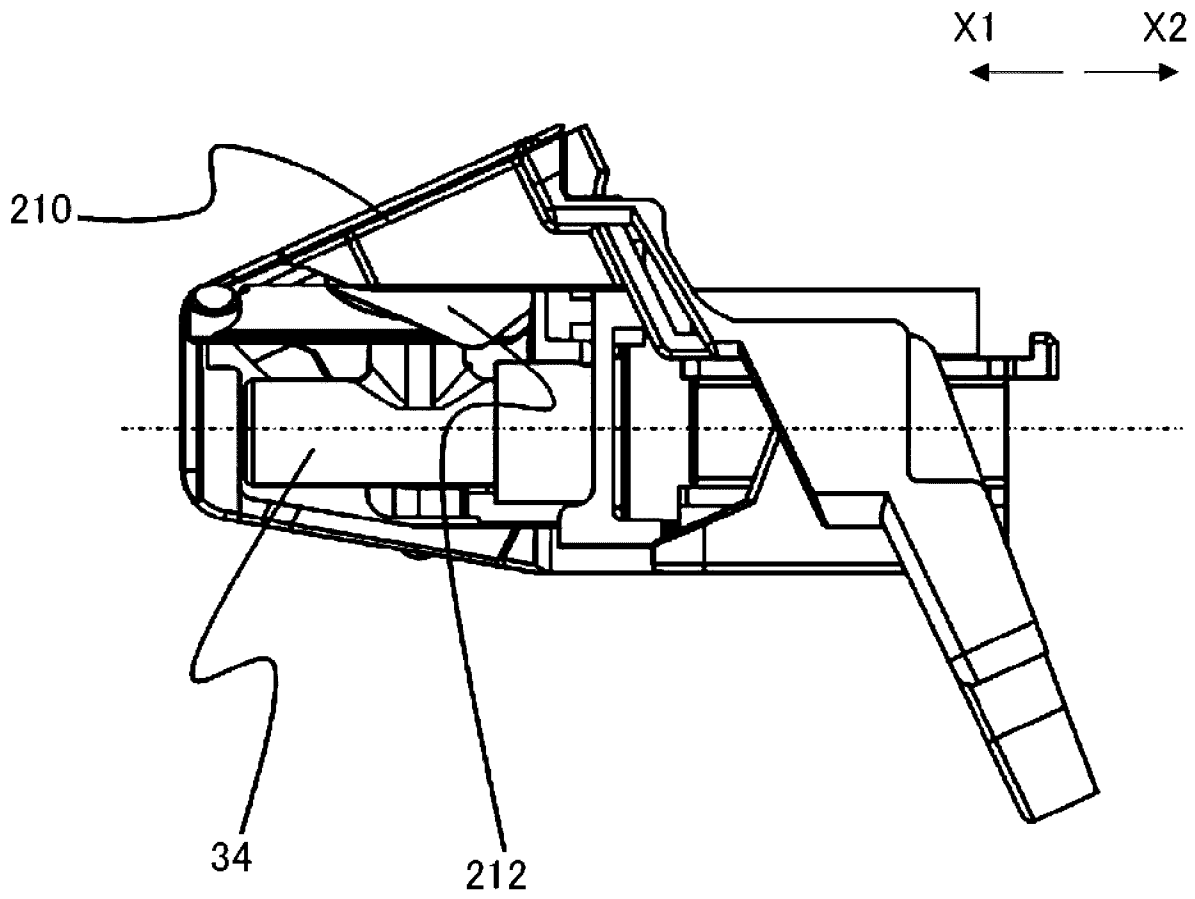

Fig. 142

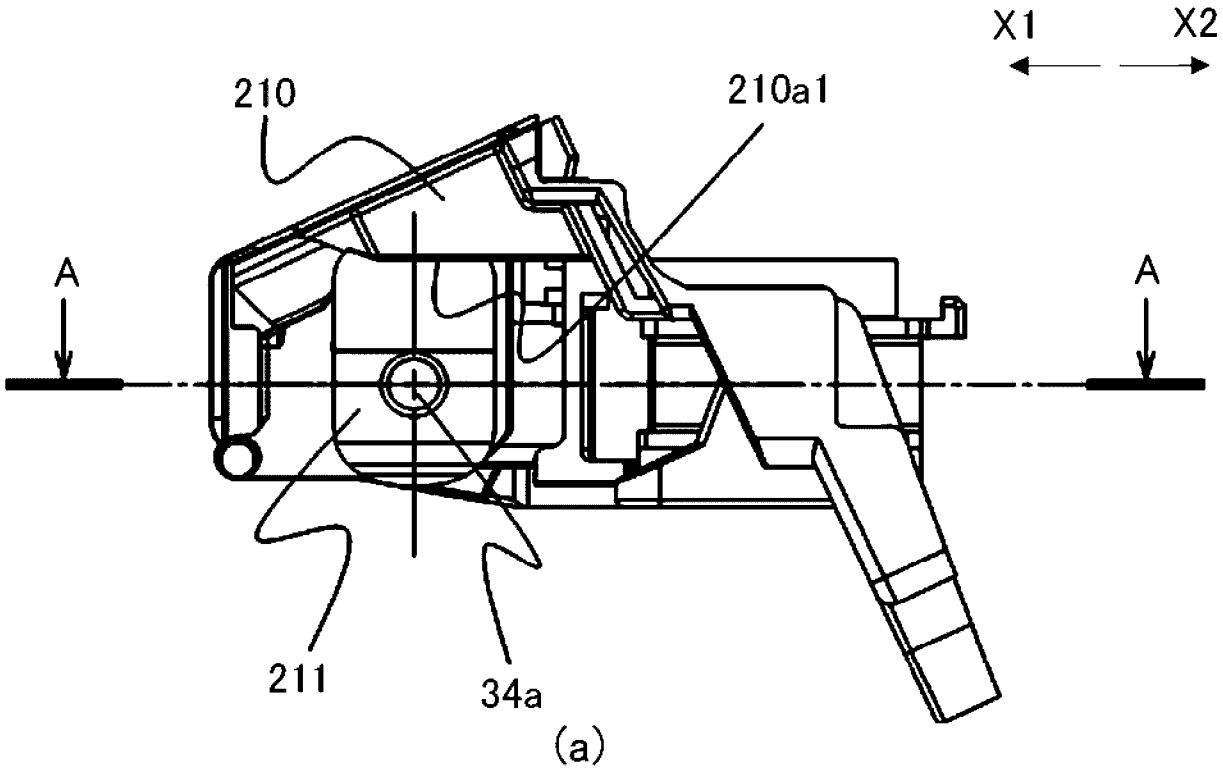

(a)

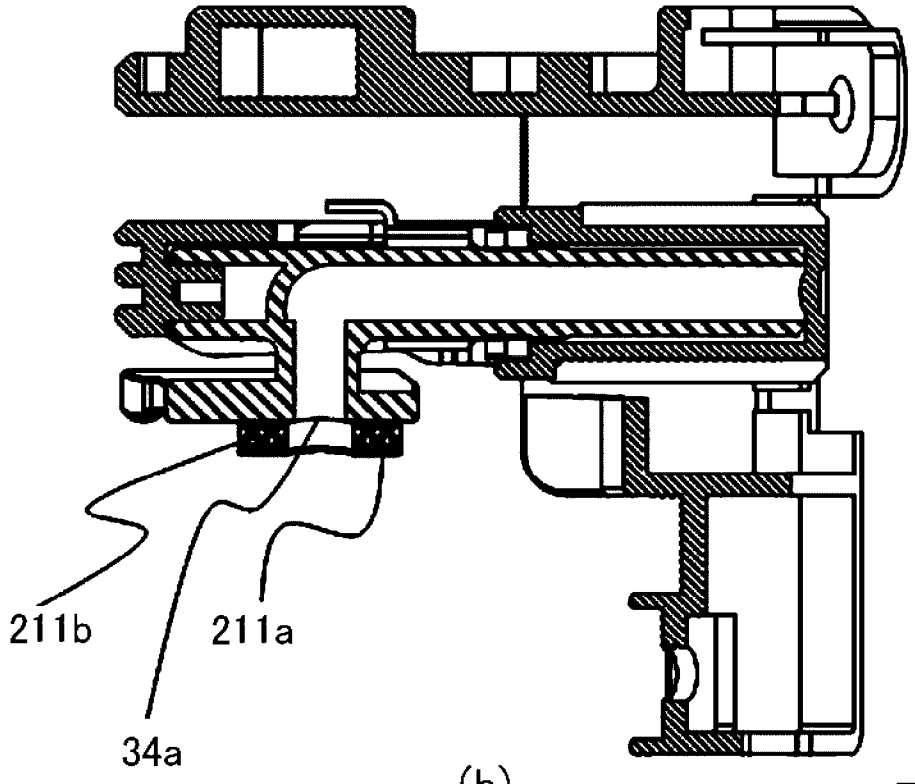

(b)

Fig. 143

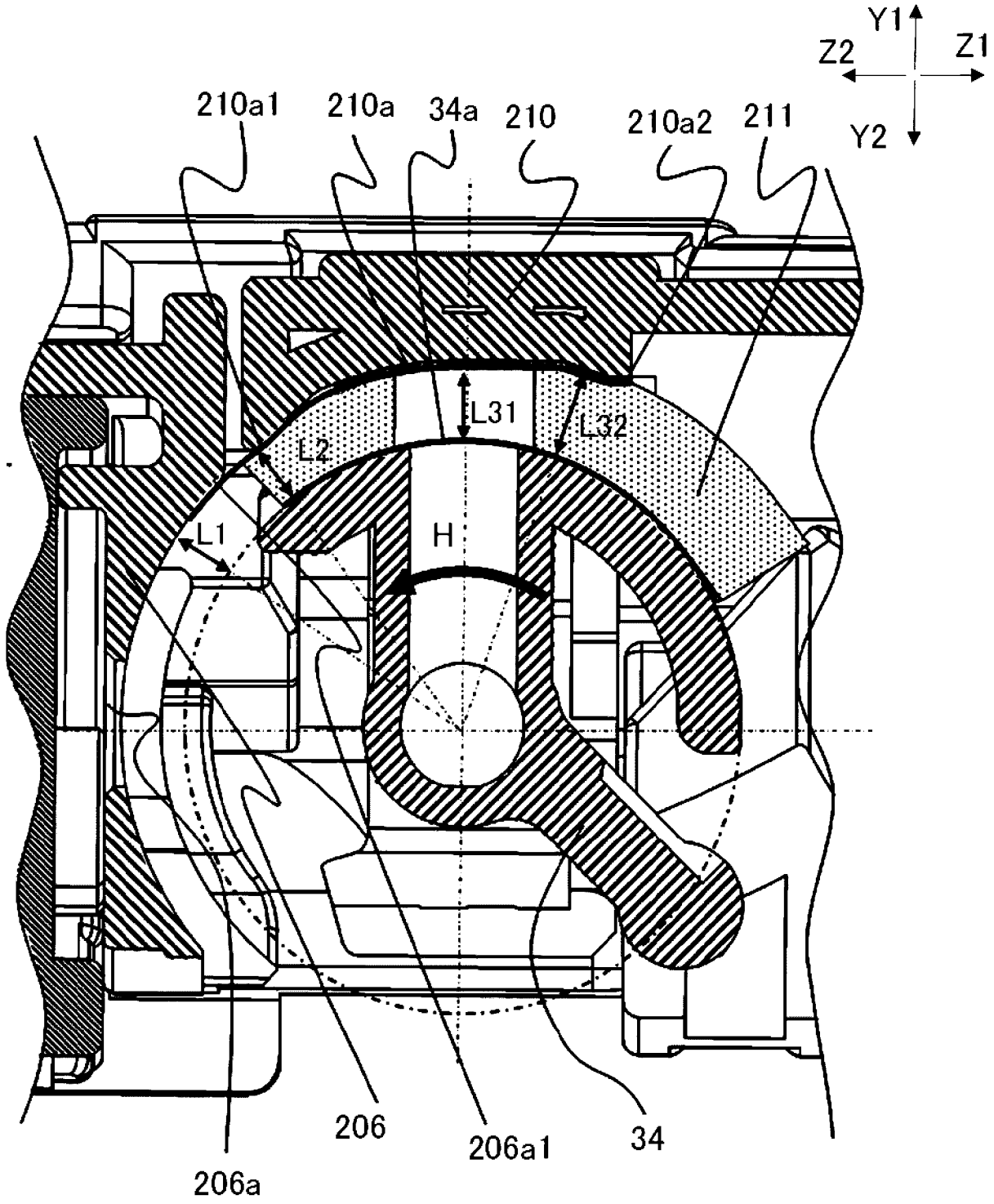
Y1
Z2
Z1
Y2
210a1
210a
34a
210
210a2
211
L31
L32
L2
L1
H
206
206a1
34
206a

Fig. 144

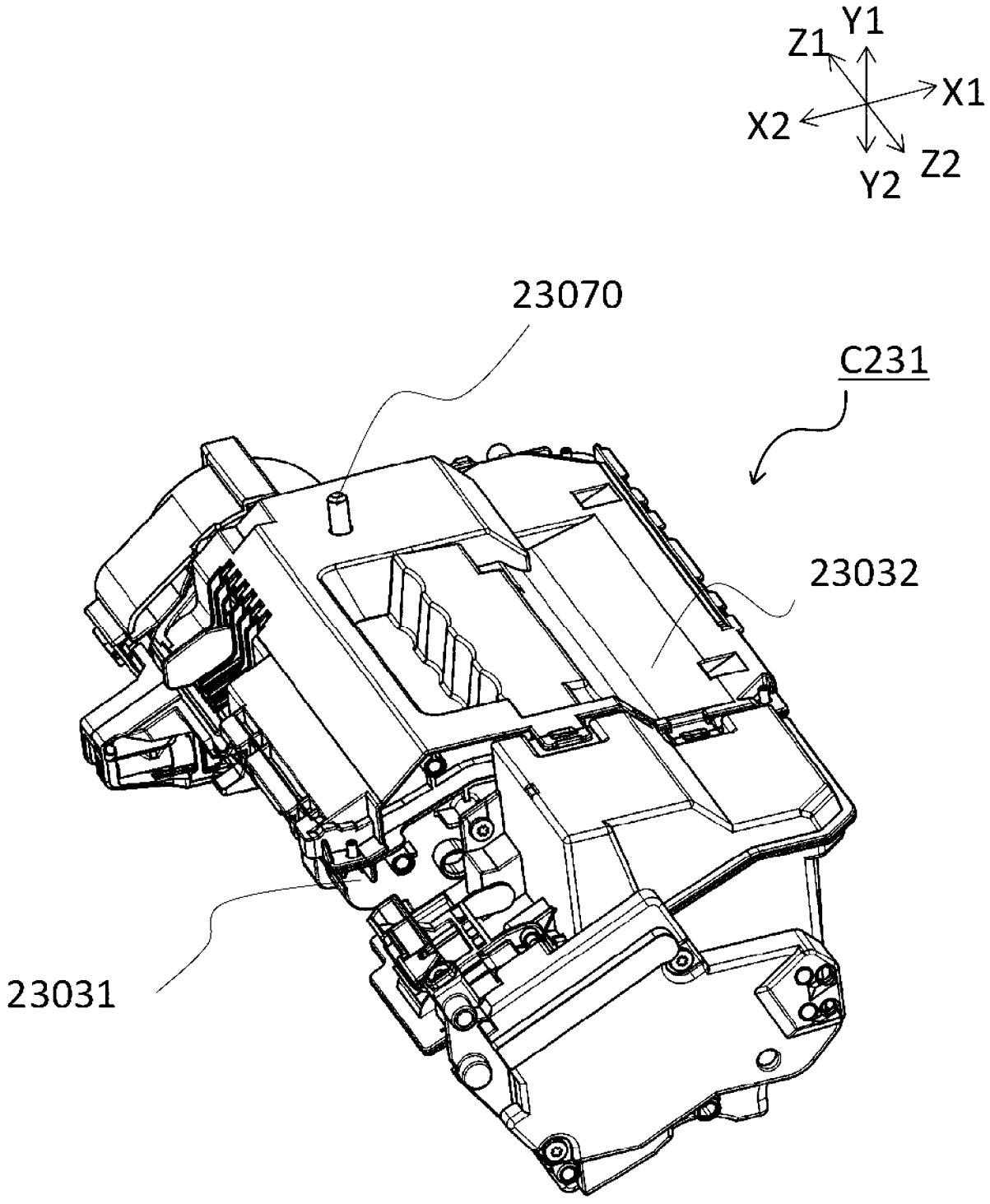

Fig. 145

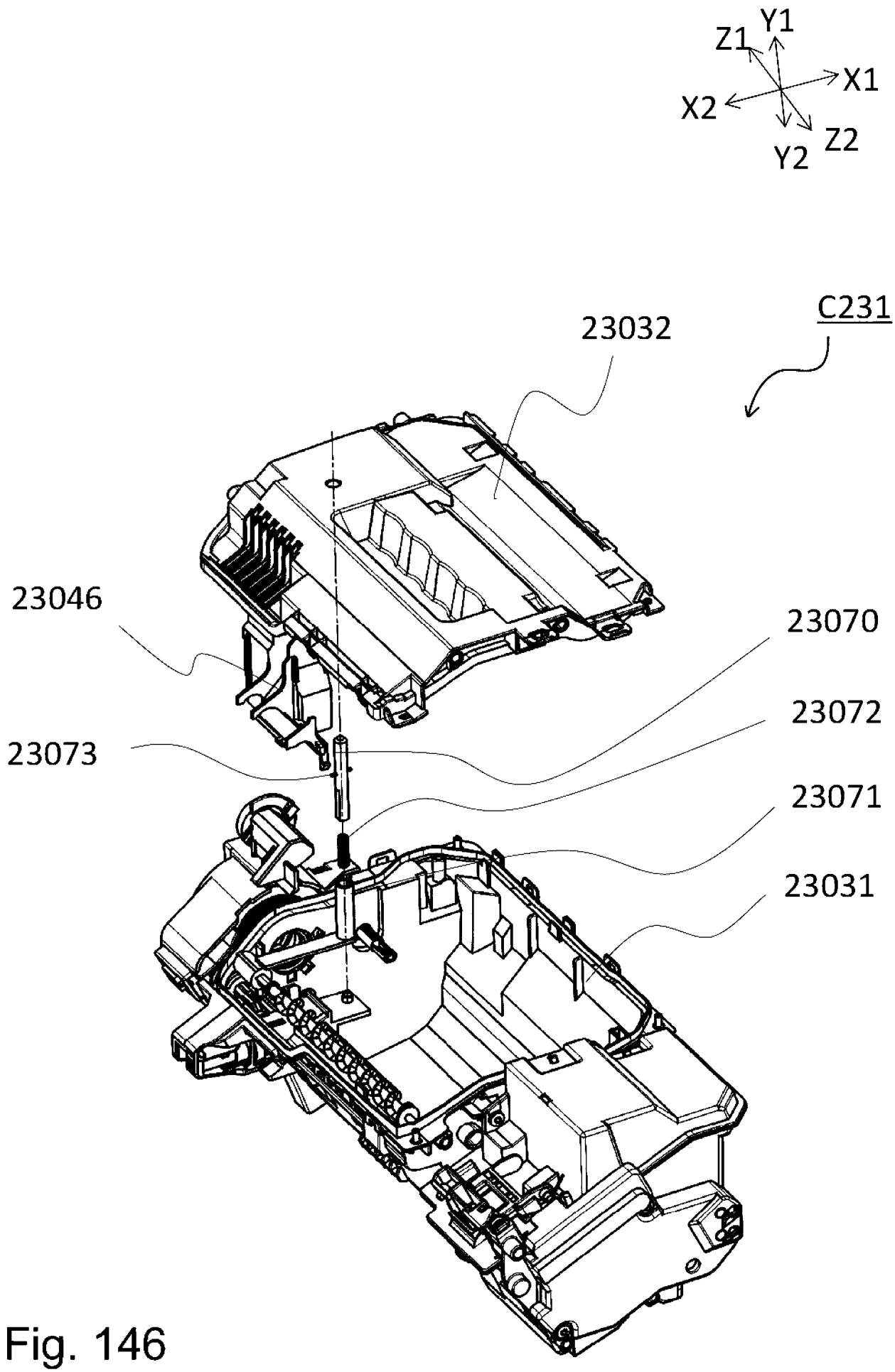
Y1
Z1
X1
X2
Z2
Y2
C231
23032
23046
23070
23072
23073
23071
23031

Fig. 146

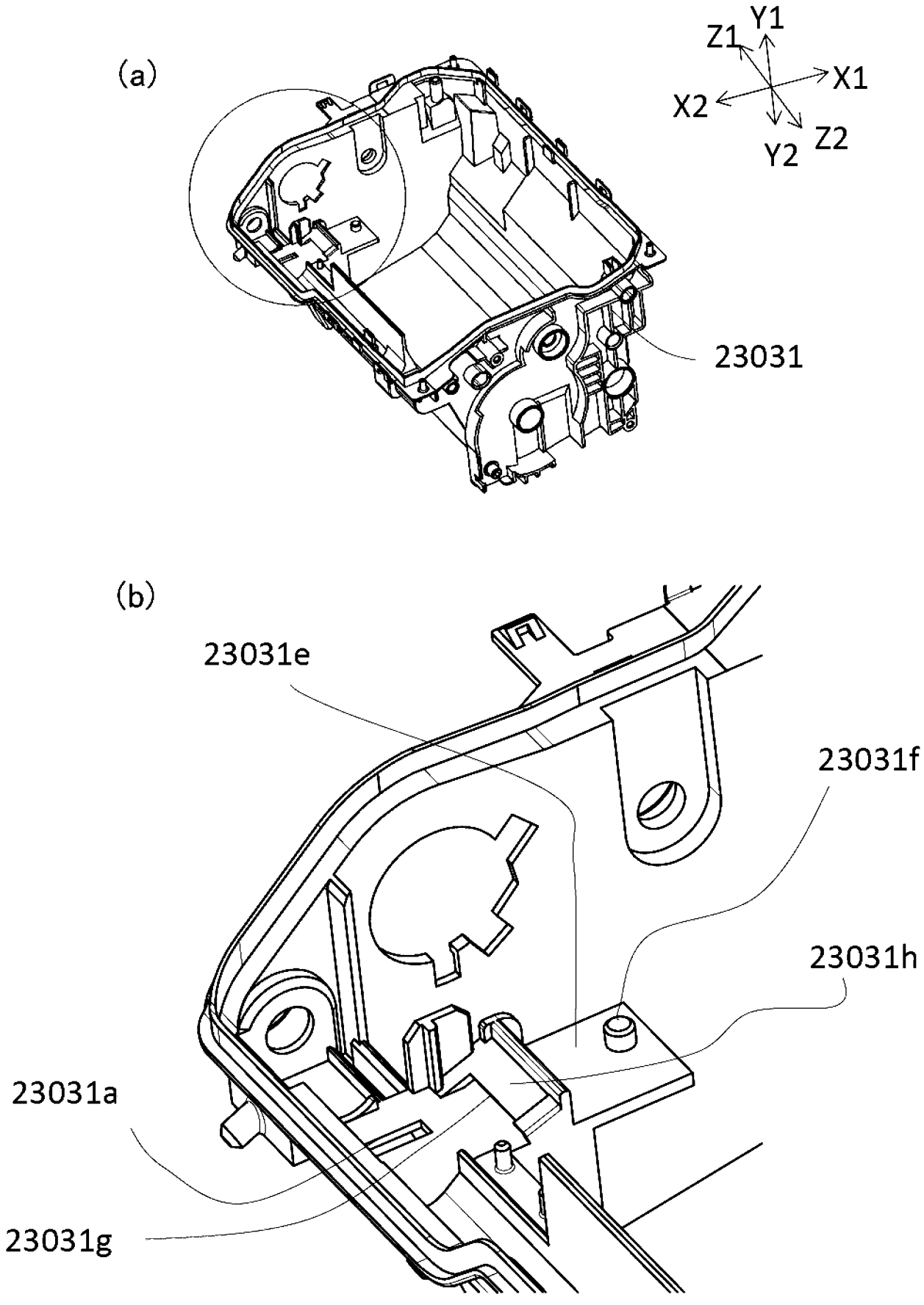

Fig. 147

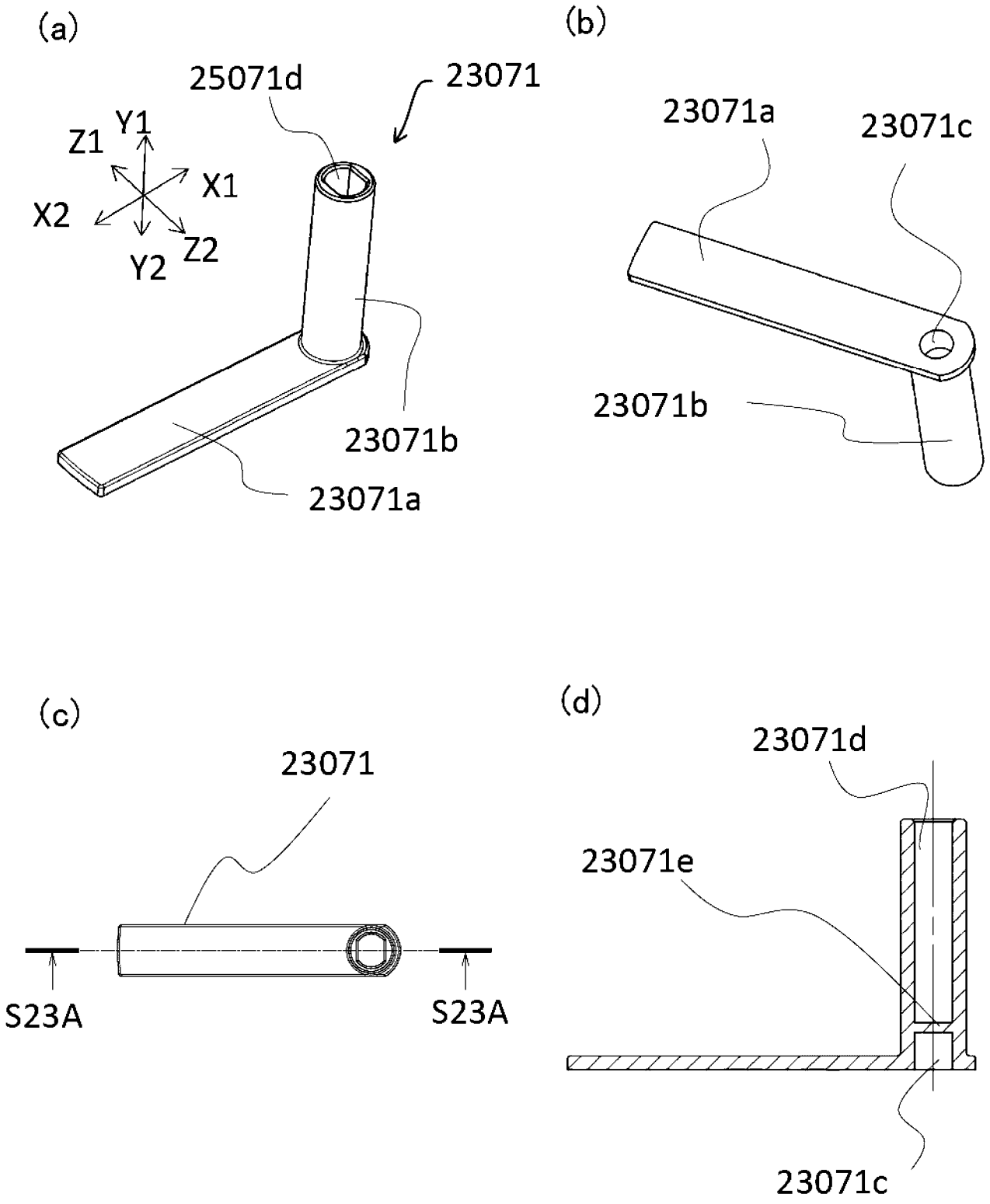
(a)
25071d
23071
Z1
Y1
X1
X2
Y2
Z2
23071b
23071a
(b)
23071a
23071c
23071b
(c)
23071
S23A
S23A
(d)
23071d
23071e
23071c

Fig. 148

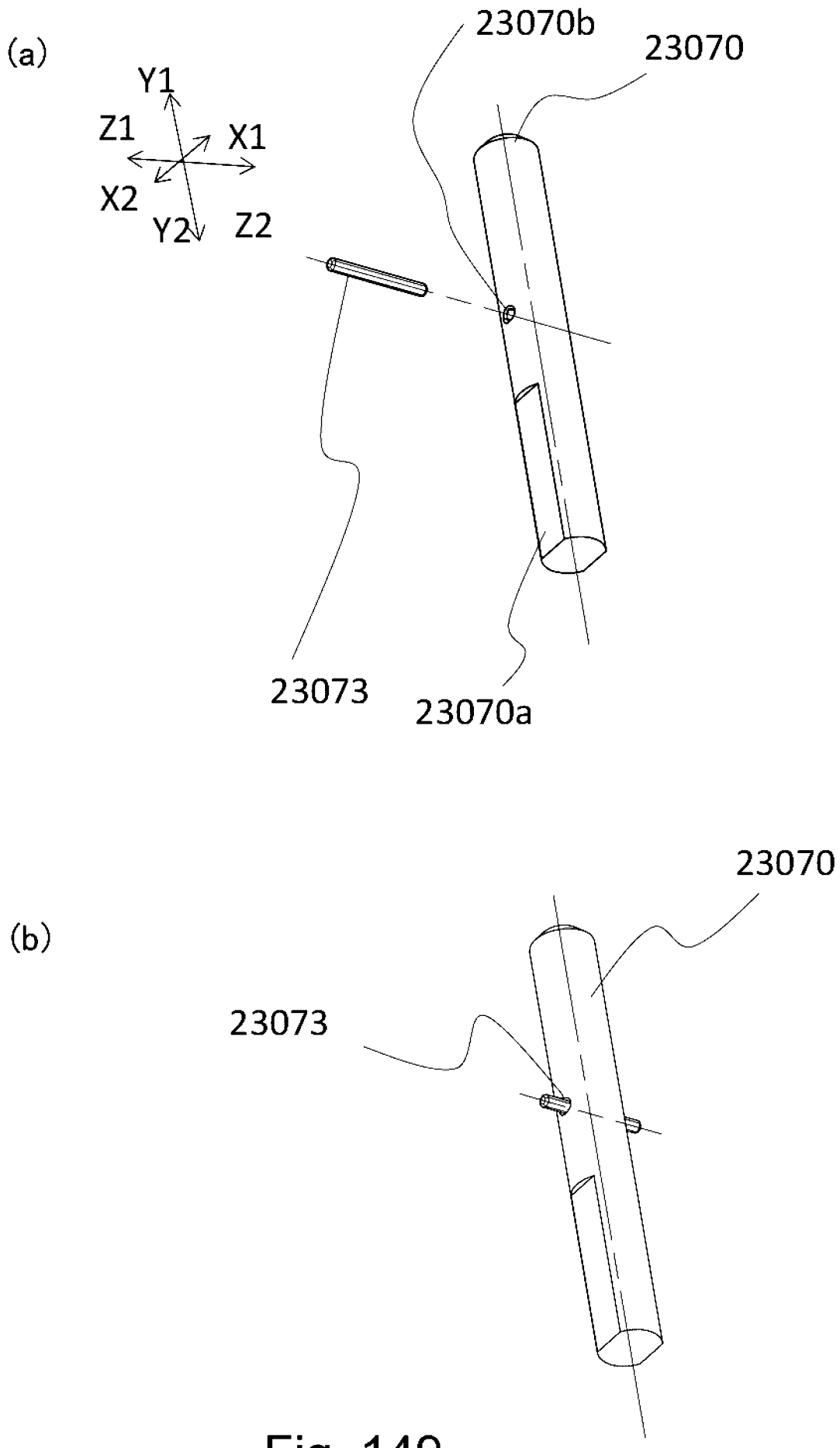

Fig. 149

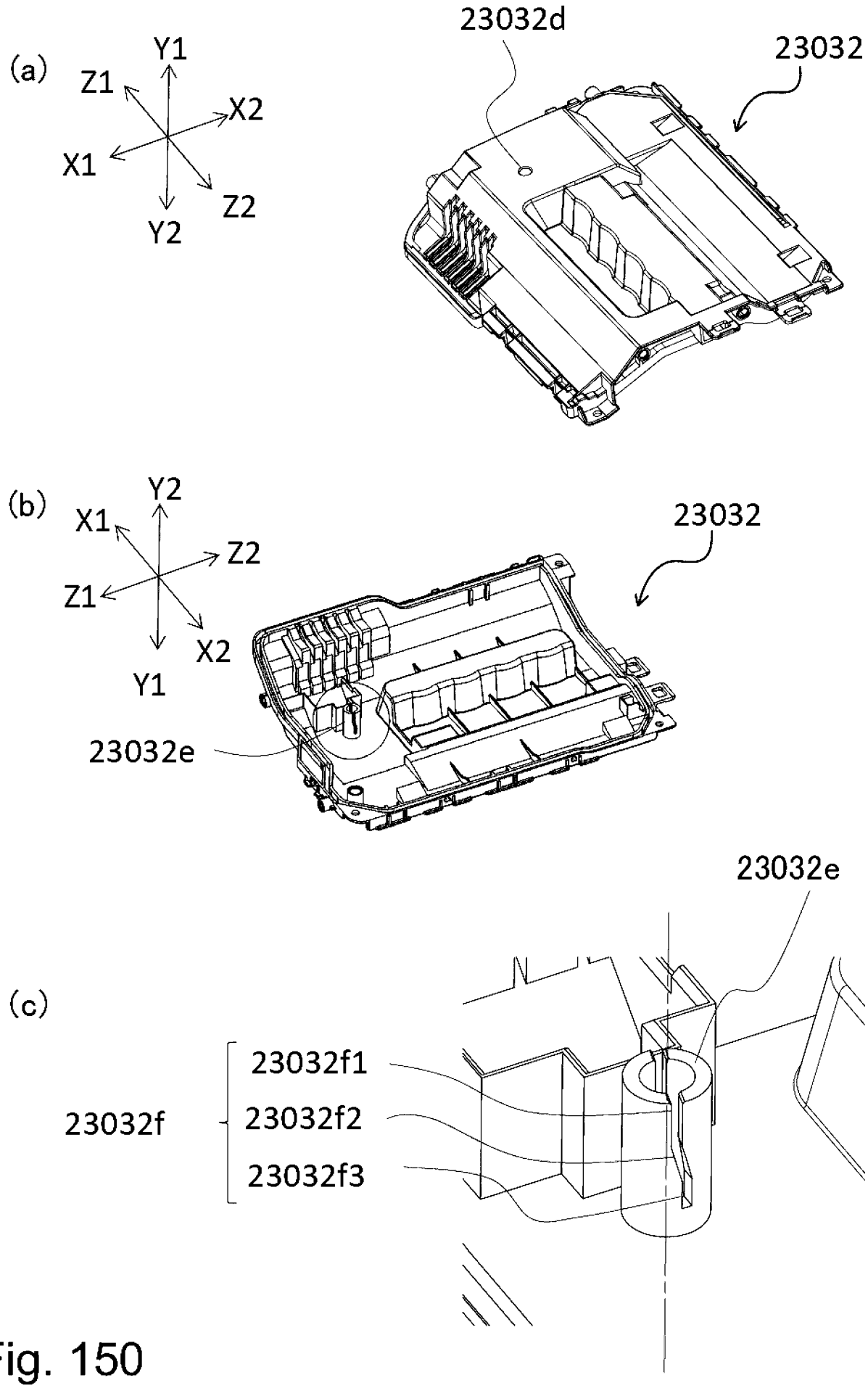
(a)
Y1
Z1
X2
X1
Z2
Y2
23032d
23032
(b)
Y2
X1
Z2
Z1
X2
Y1
23032
23032e
23032e
(c)
23032f
23032f1
23032f2
23032f3

Fig. 150

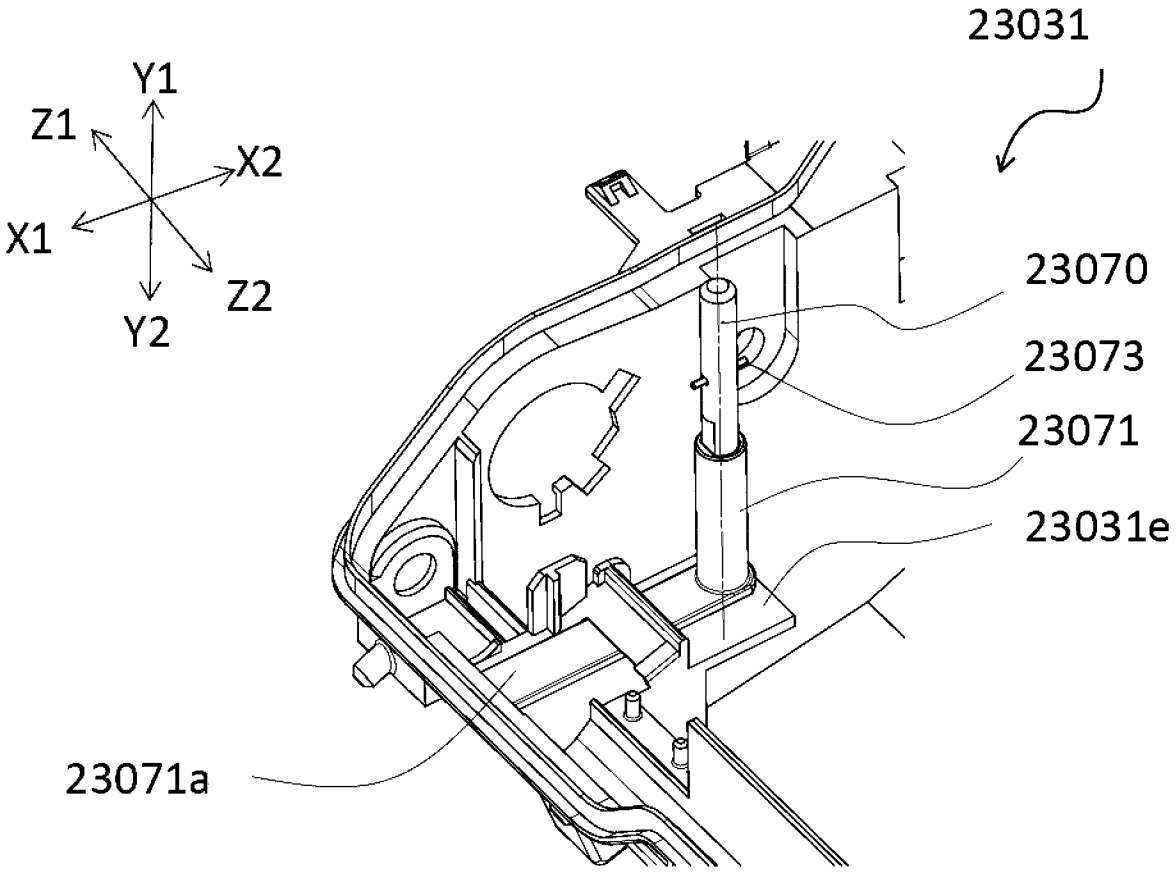
Y1
Z1
X2
X1
Z2
Y2
23031
23070
23073
23071
23031e
23071a

(a)

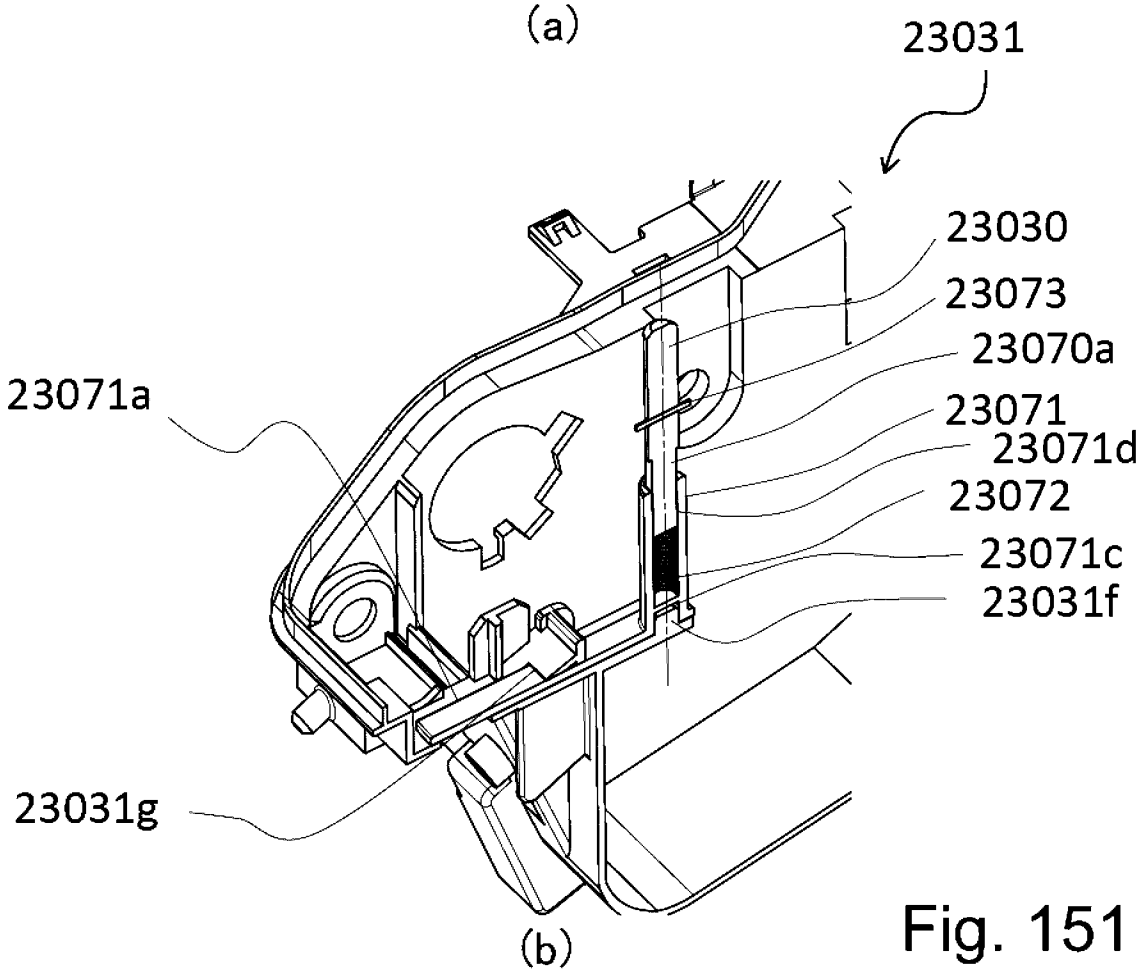
23031
23030
23073
23070a
23071a
23071
23071d
23072
23071c
23031f
23031g

(b)

Fig. 151

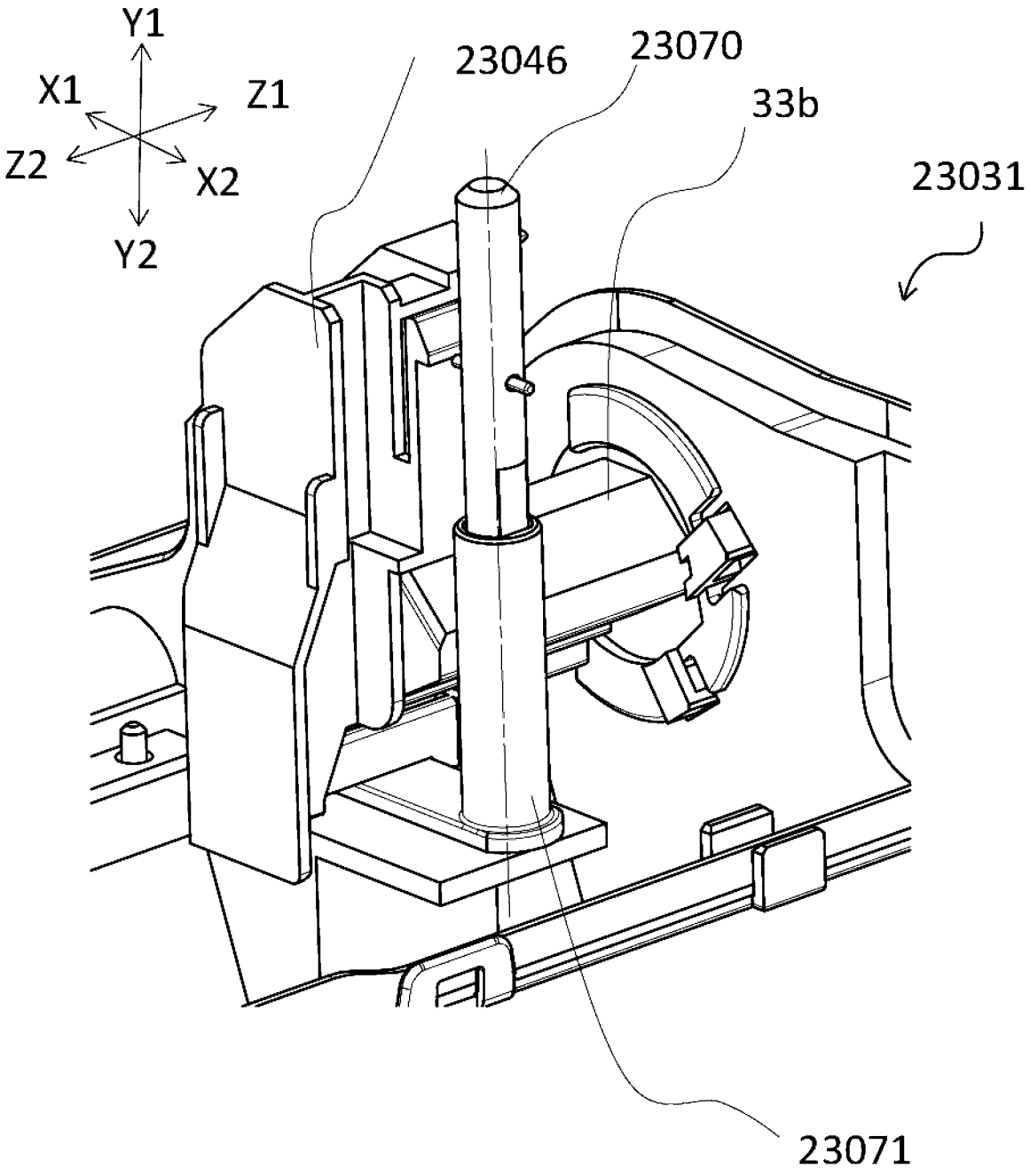

Fig. 152

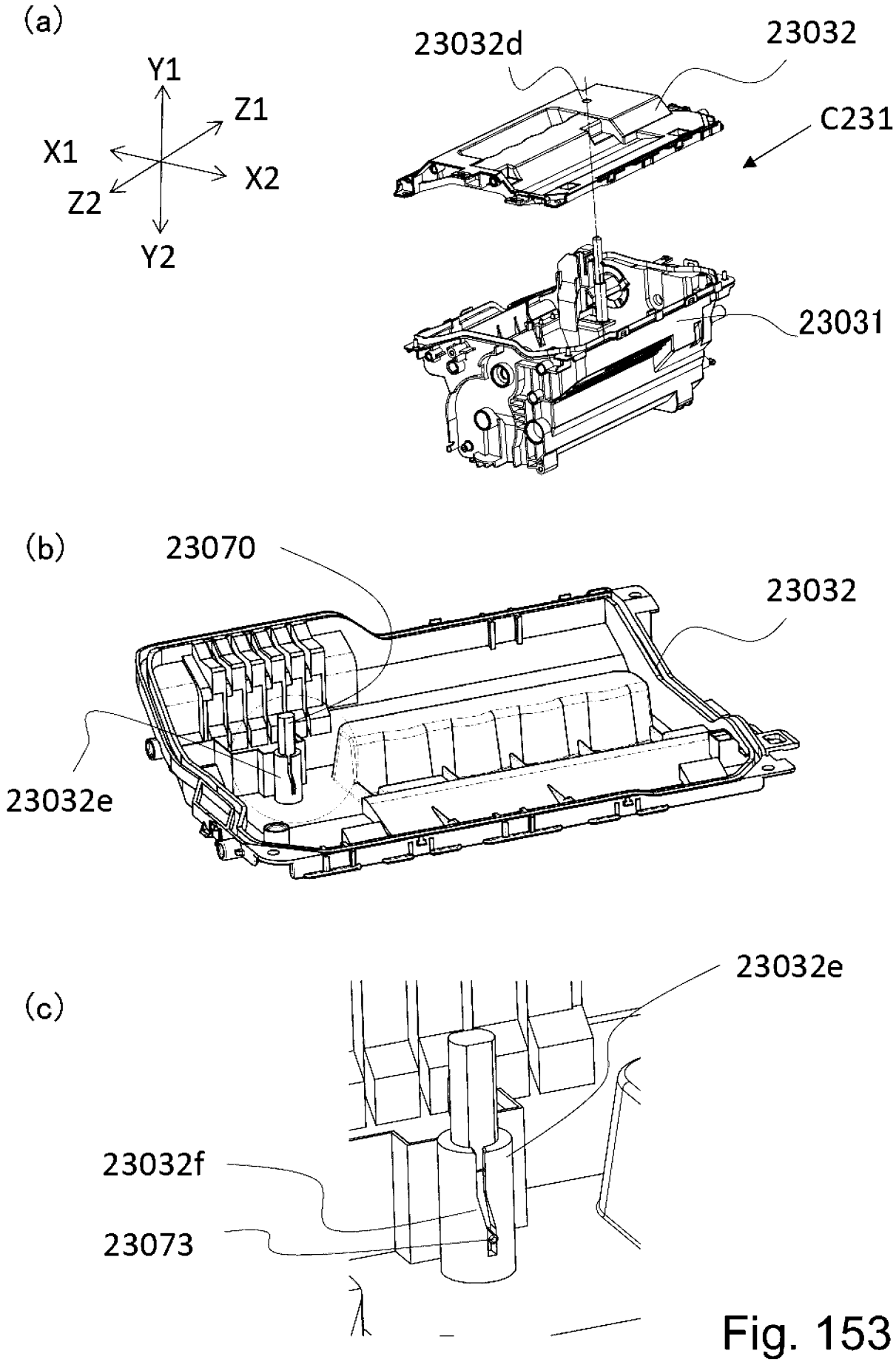
(a)
Y1
Z1
X1
X2
Z2
Y2
23032d
23032
C231
23031
(b)
23070
23032
23032e
(c)
23032e
23032f
23073

Fig. 153

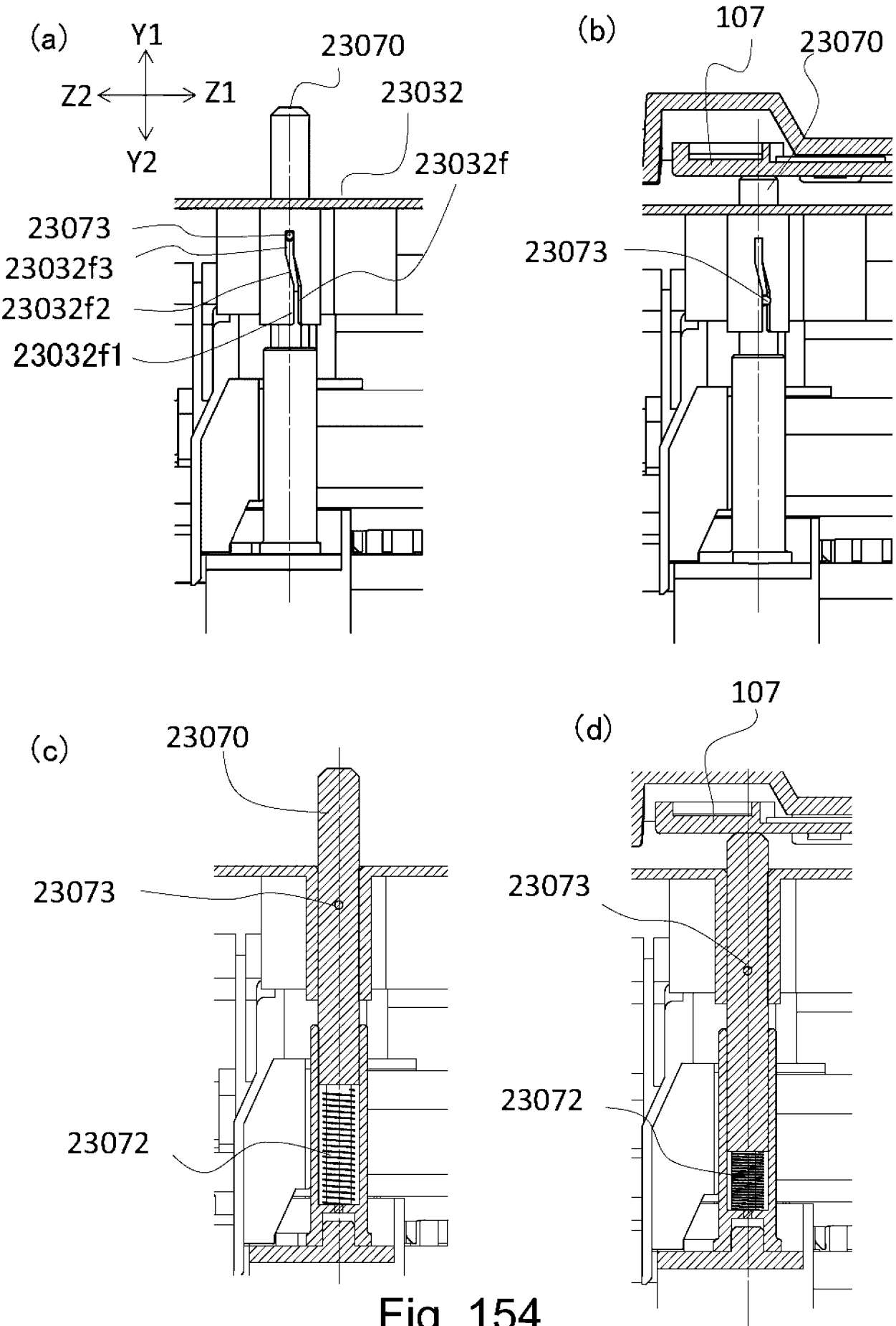
(a)
Y1
Z2
Z1
Y2
23070
23032
23032f
23073
23032f3
23032f2
23032f1
(b)
107
23070
23073
(c)
23070
23073
23072
(d)
107
23073
23072

Fig. 154

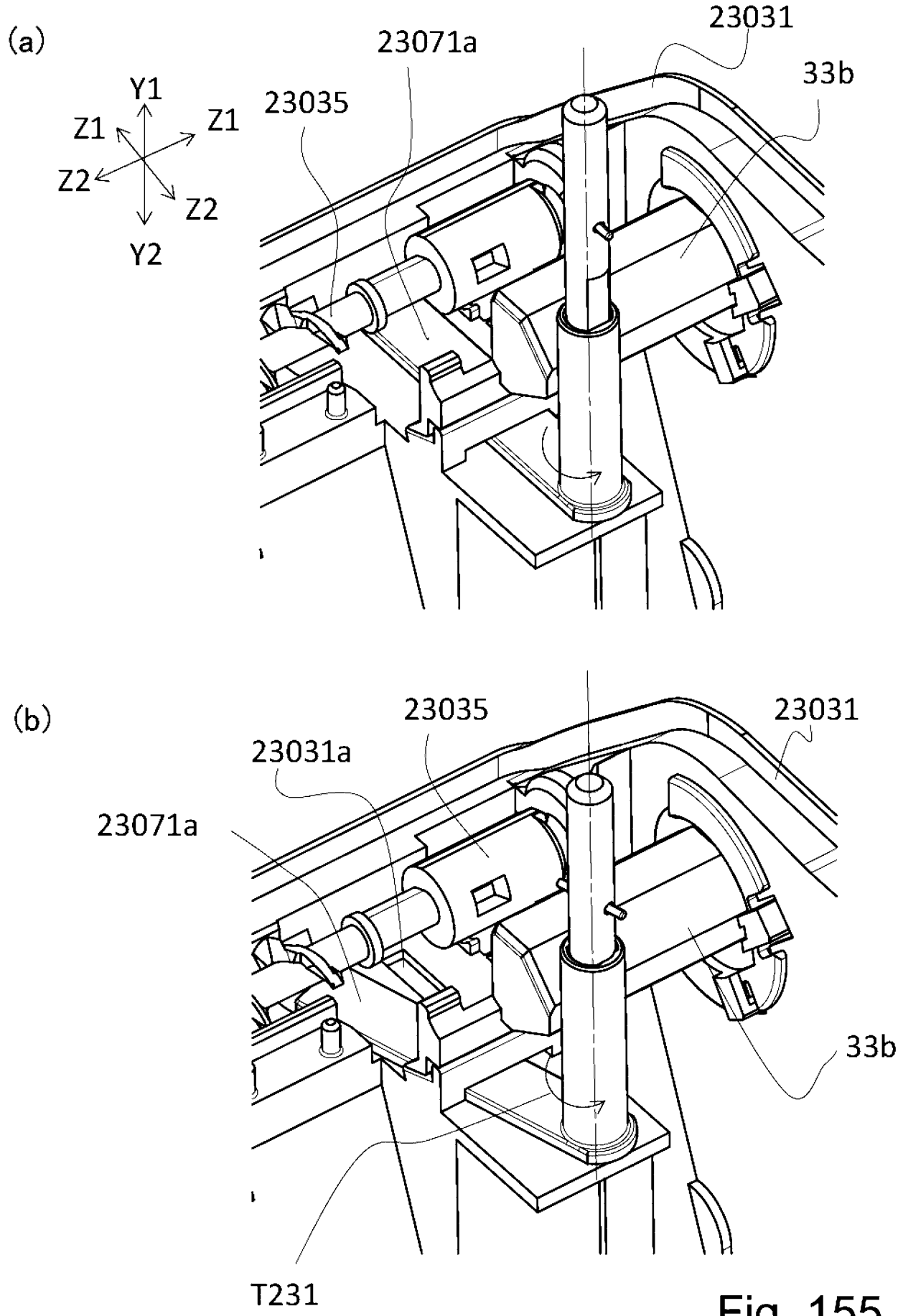
(a)
Y1
Z1
Z1
Z2
Z2
Y2
23071a
23031
33b
23035
(b)
23035
23031
23031a
23071a
33b
T231

Fig. 155

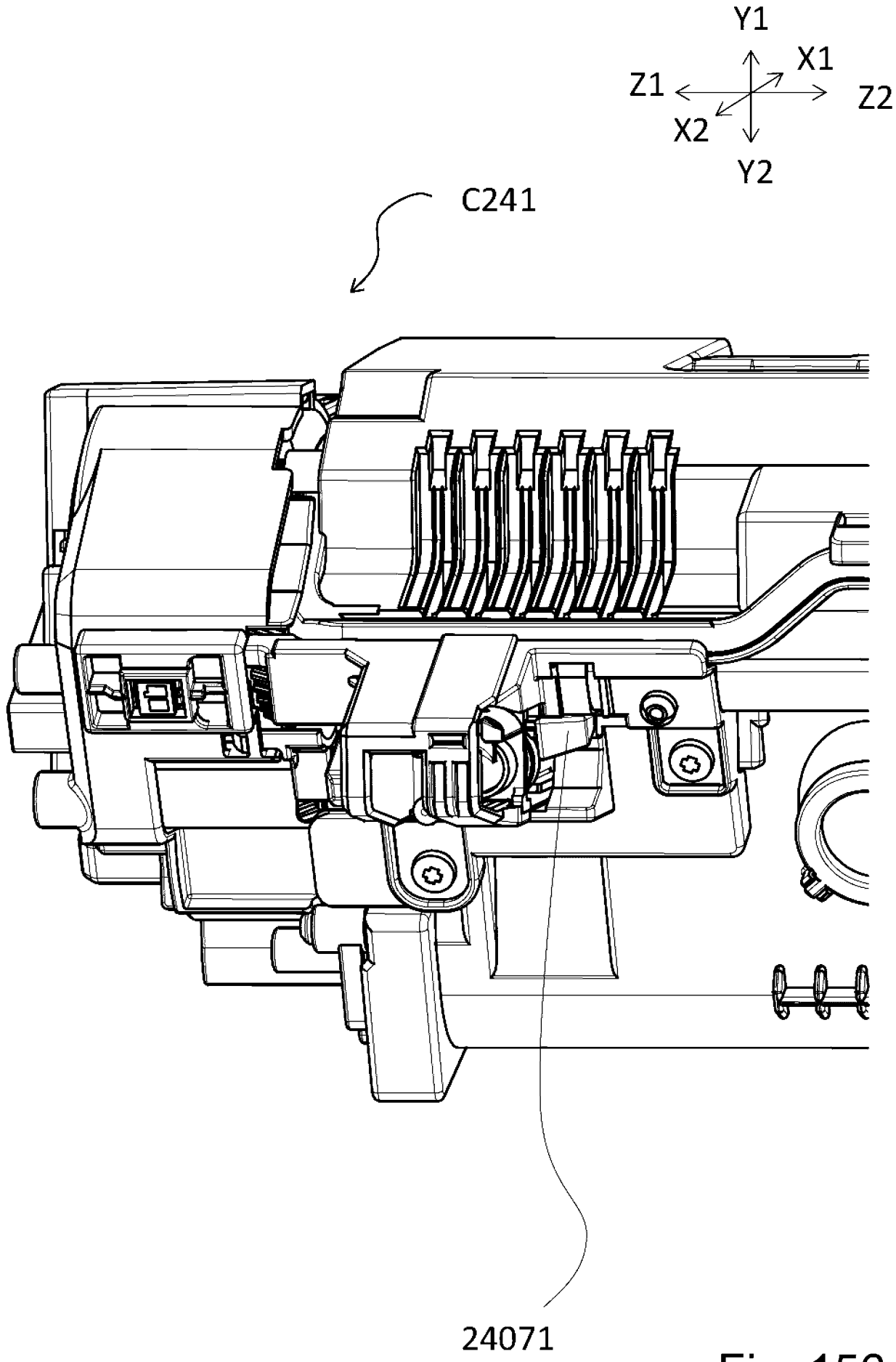

Fig. 156

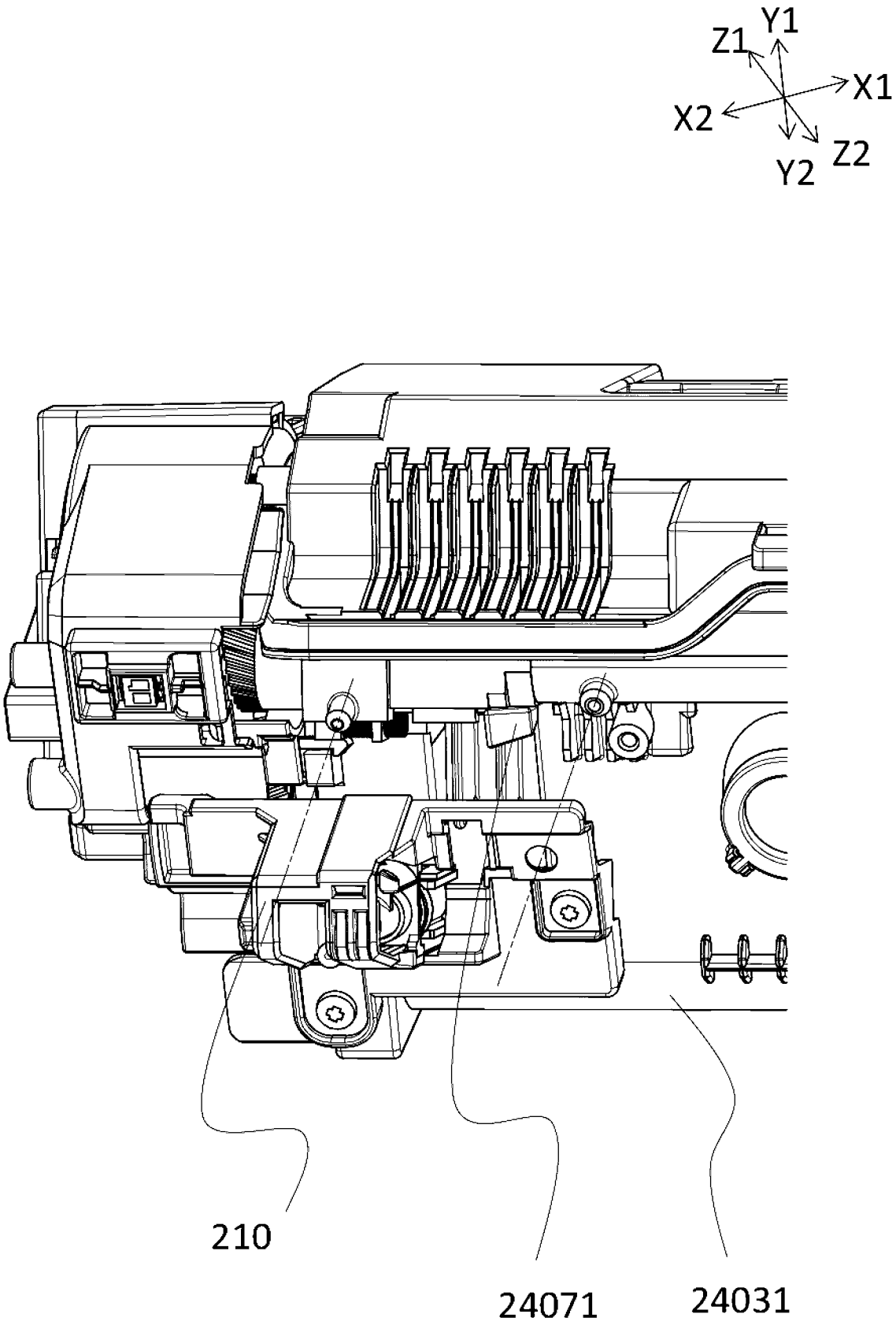

Fig. 157

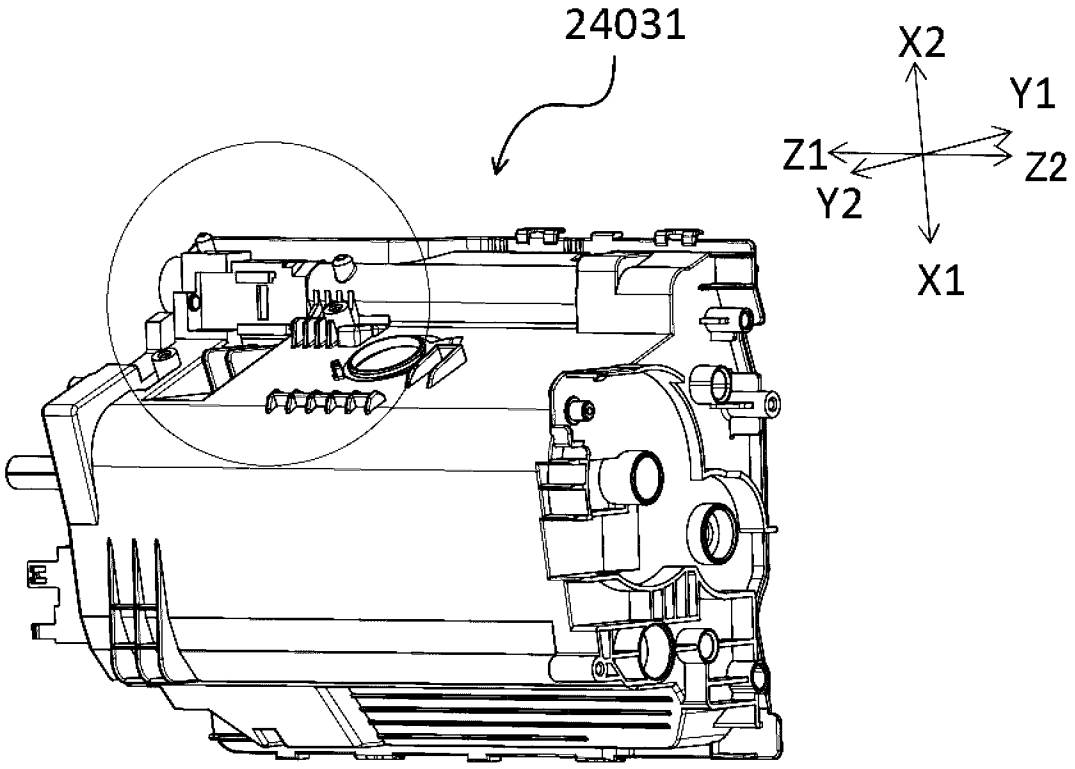
24031
X2
Y1
Z1
Z2
Y2
X1

(a)

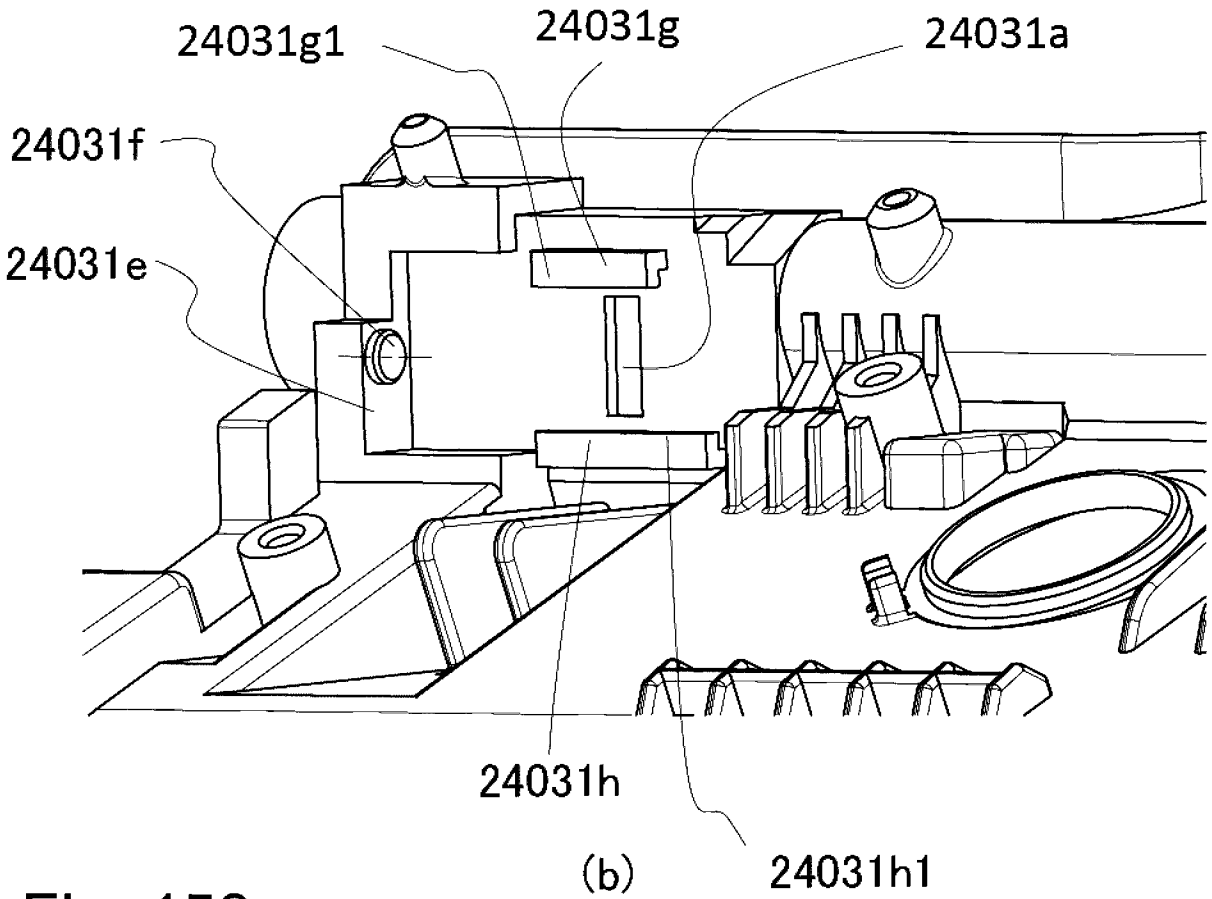
24031g1
24031g
24031a
24031f
24031e
24031h
24031h1

(b)

Fig. 158

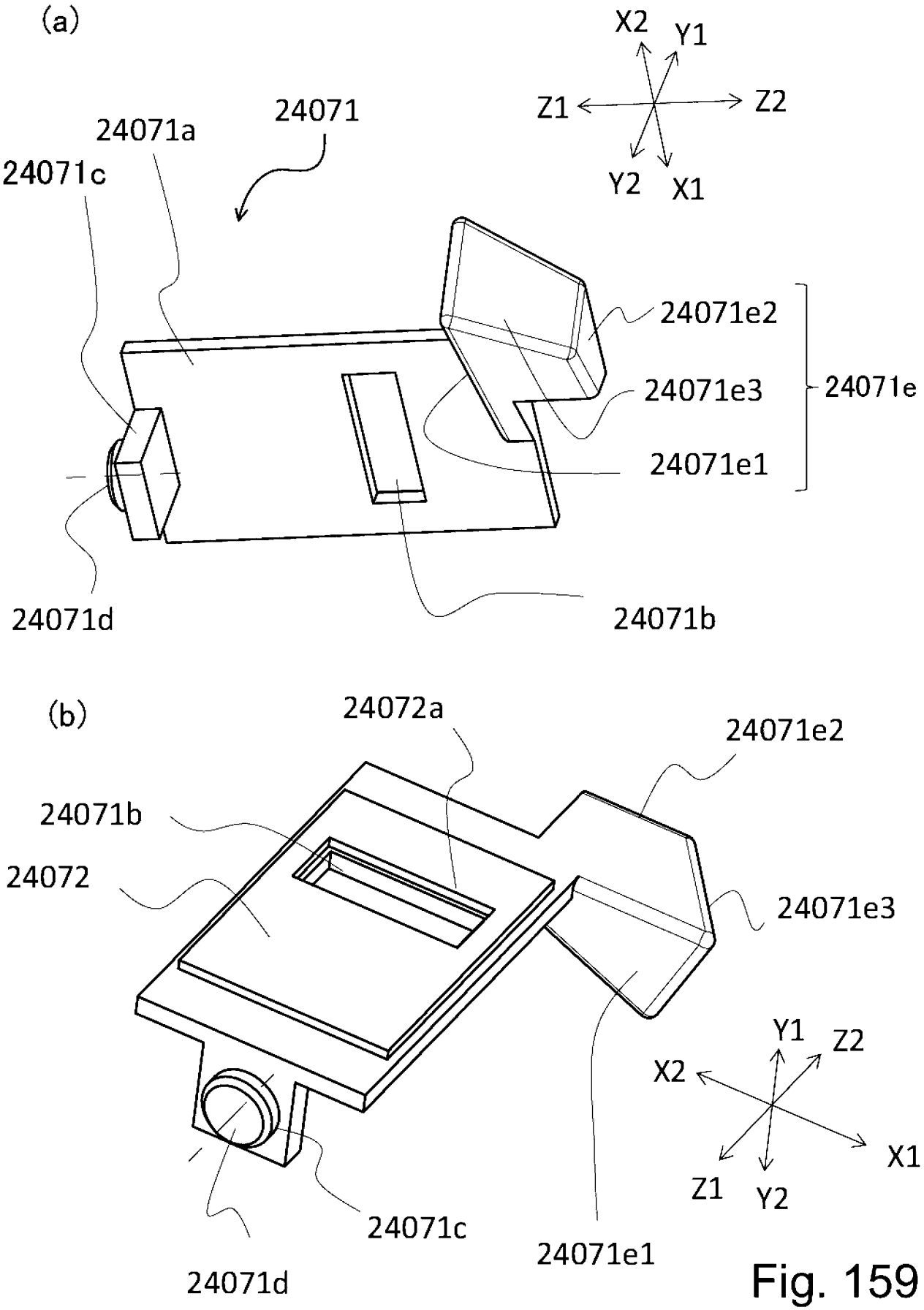
(a)
X2
Y1
Z1
Z2
Y2
X1
24071
24071a
24071c
24071e2
24071e3
24071e
24071e1
24071d
24071b
(b)
24072a
24071e2
24071b
24072
24071e3
Y1
Z2
X2
X1
Z1
Y2
24071c
24071e1
24071d

Fig. 159

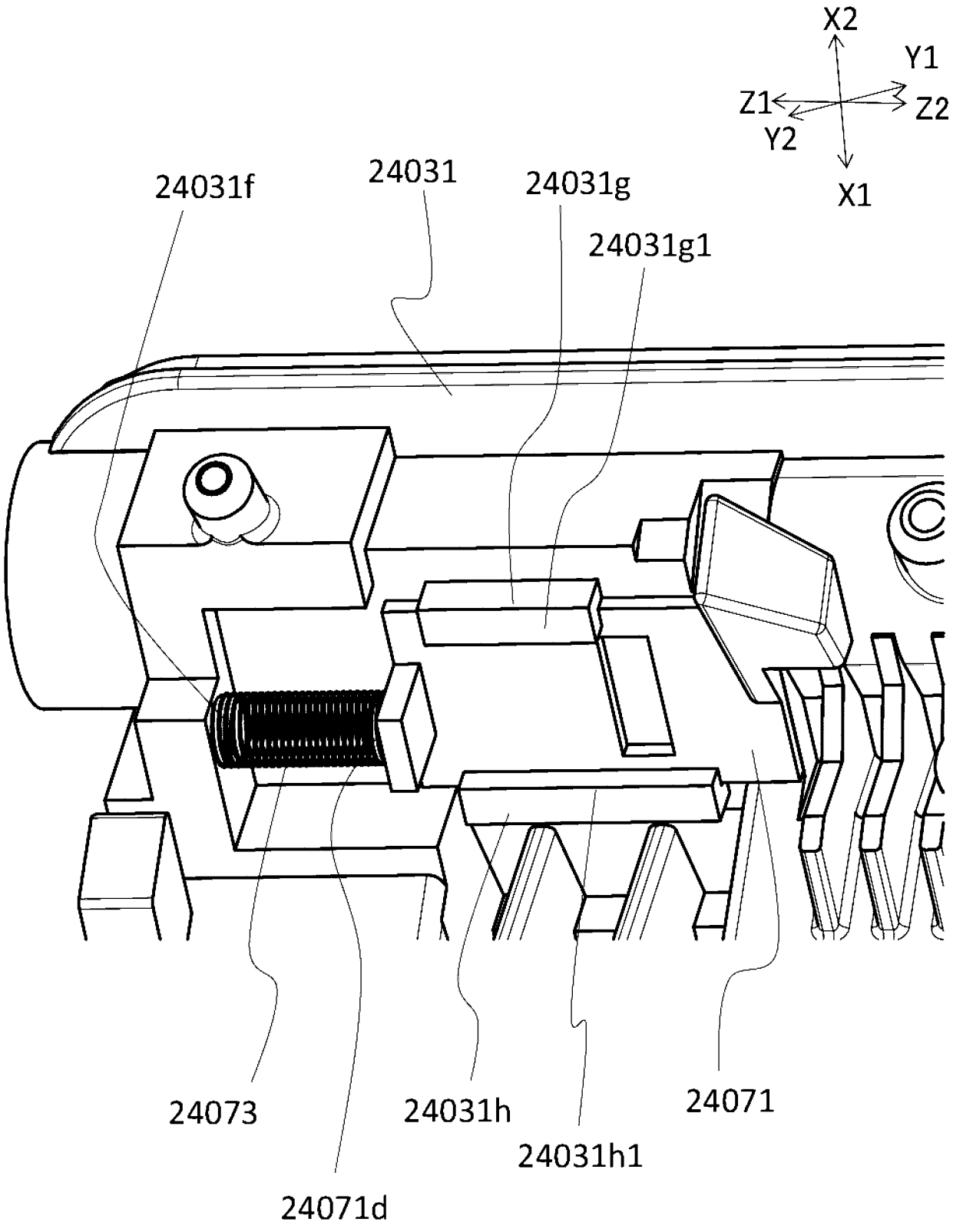
X2
Y1
Z1
Z2
Y2
X1
24031f
24031
24031g
24031g1
24073
24031h
24071
24031h1
24071d

Fig. 160

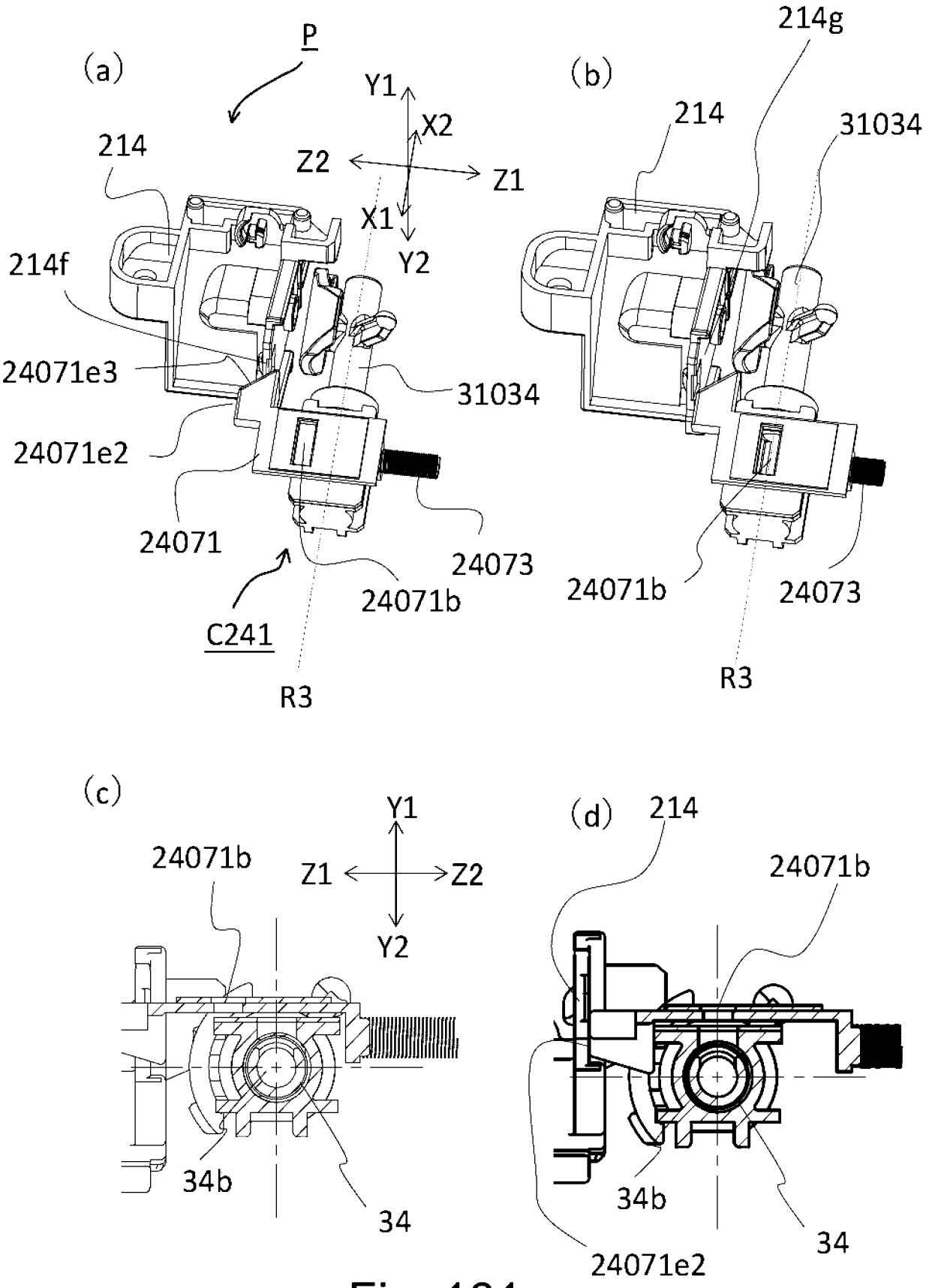
(a)
P
Y1
X2
Z2
Z1
X1
Y2
214
214f
24071e3
31034
24071e2
24071
24073
24071b
C241
R3
(b)
214g
214
31034
24071b
24073
R3
(c)
Y1
24071b
Z1
Z2
Y2
34b
34
(d)
214
24071b
34b
34
24071e2

Fig. 161

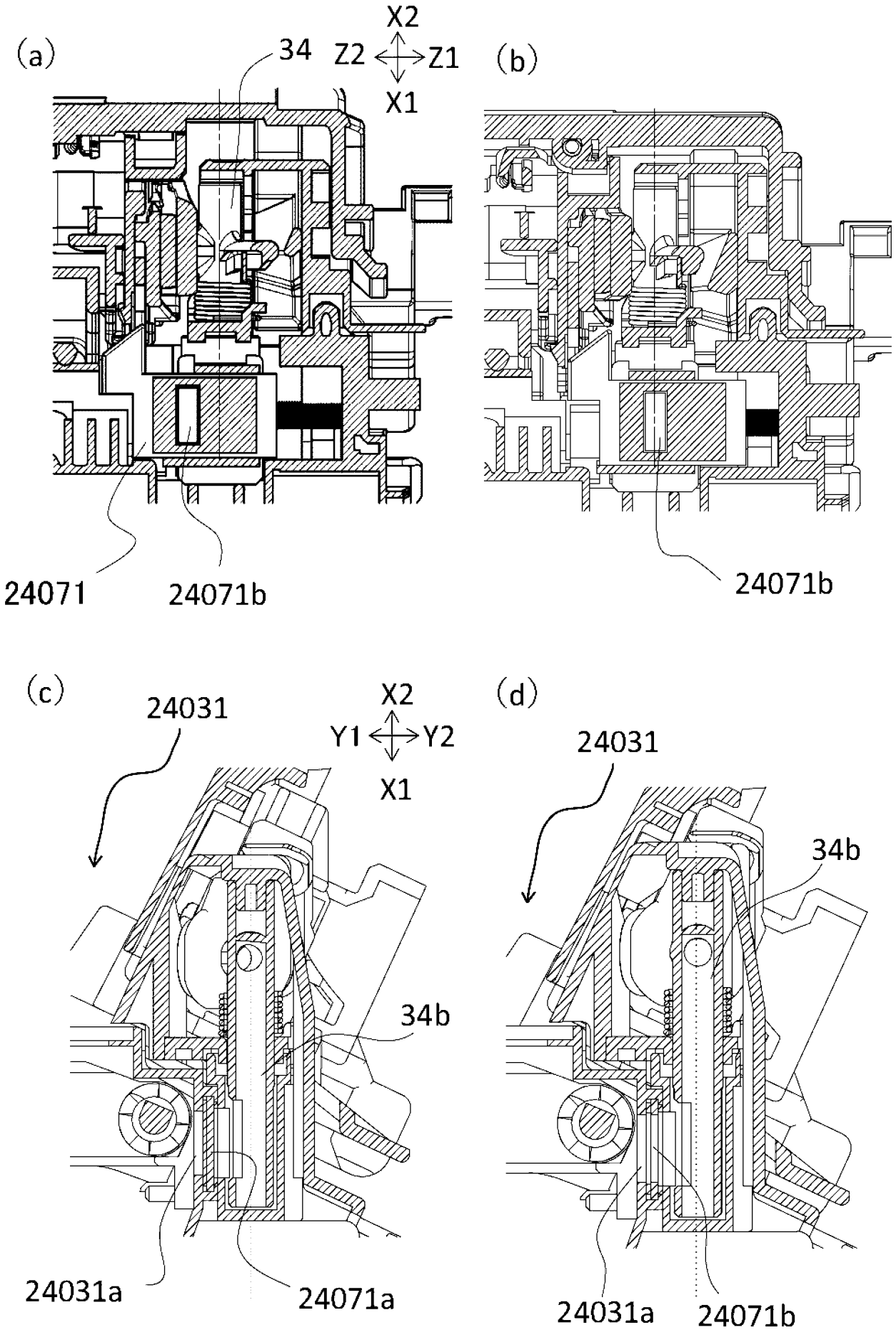
(a)
34
Z2
Z1
X2
X1
24071
24071b
(b)
24071b
(c)
24031
X2
Y1
Y2
X1
34b
24031a
24071a
(d)
24031
34b
24031a
24071b

Fig. 162

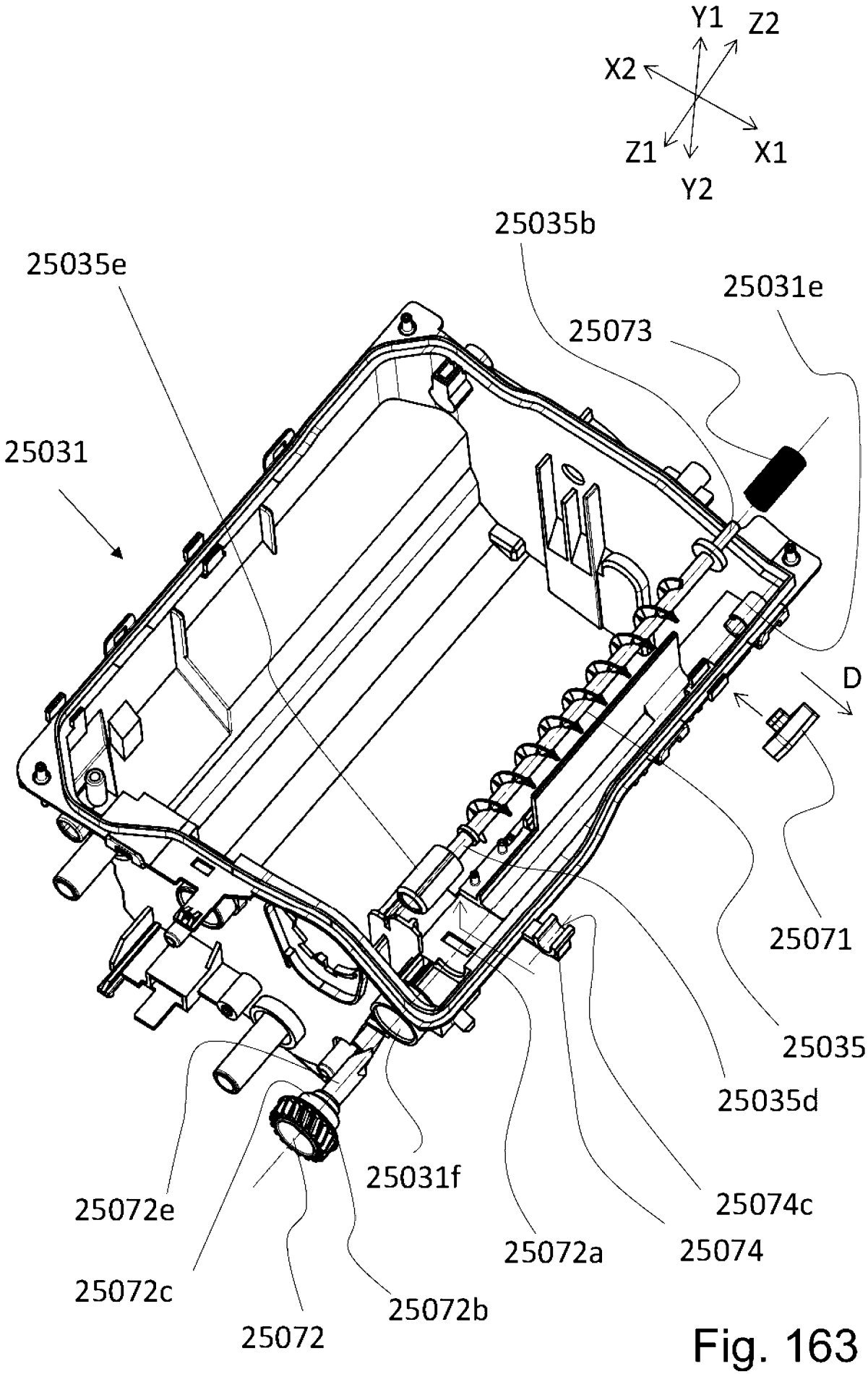
Y1
Z2
X2
Z1
X1
Y2
25035b
25035e
25031e
25073
25031
D
25071
25035
25035d
25031f
25074c
25072e
25072a
25074
25072c
25072b
25072

Fig. 163

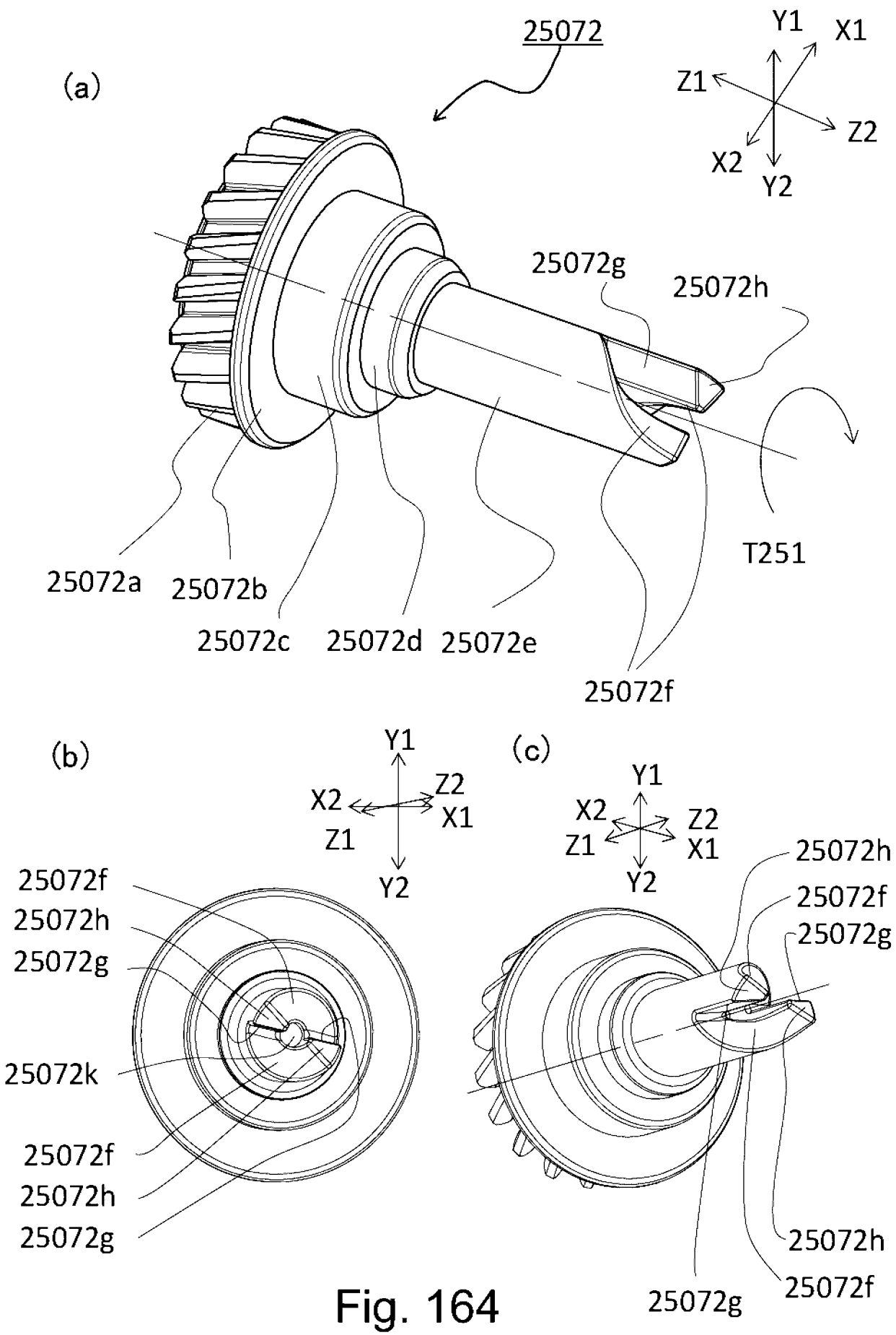
(a)
25072
Y1
X1
Z1
Z2
X2
Y2
25072g
25072h
T251
25072a
25072b
25072c
25072d
25072e
25072f
(b)
Y1
X2
Z2
X1
Z1
Y2
25072f
25072h
25072g
25072k
25072f
25072h
25072g
(c)
Y1
X2
Z2
Z1
X1
Y2
25072h
25072f
25072g
25072h
25072g
25072f

Fig. 164

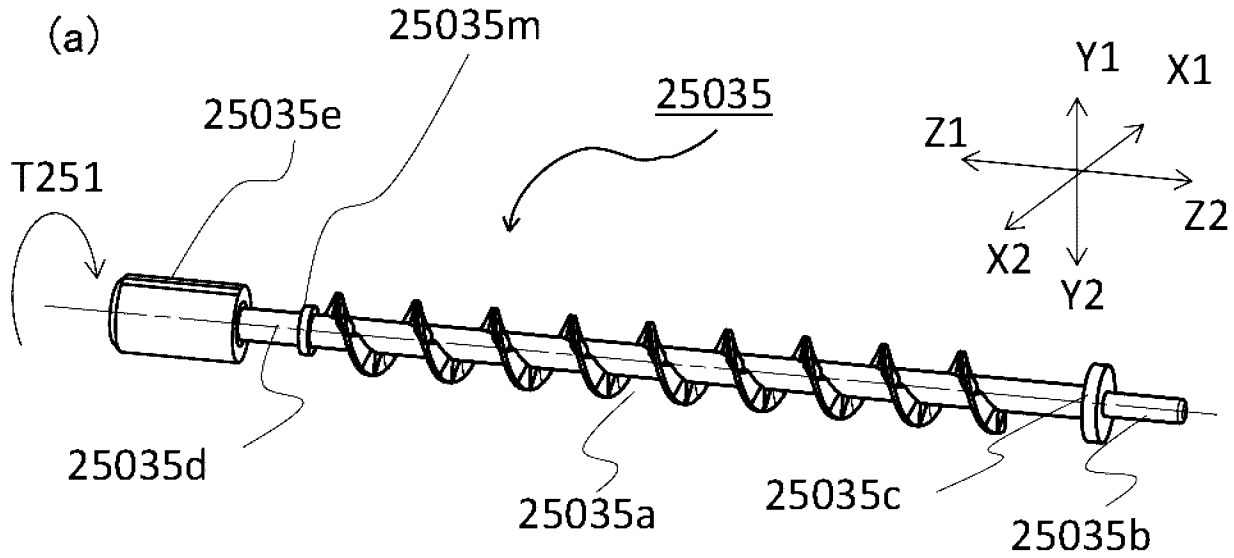
(a)
25035m
25035e
25035
T251
Y1
X1
Z1
Z2
X2
Y2
25035d
25035a
25035c
25035b

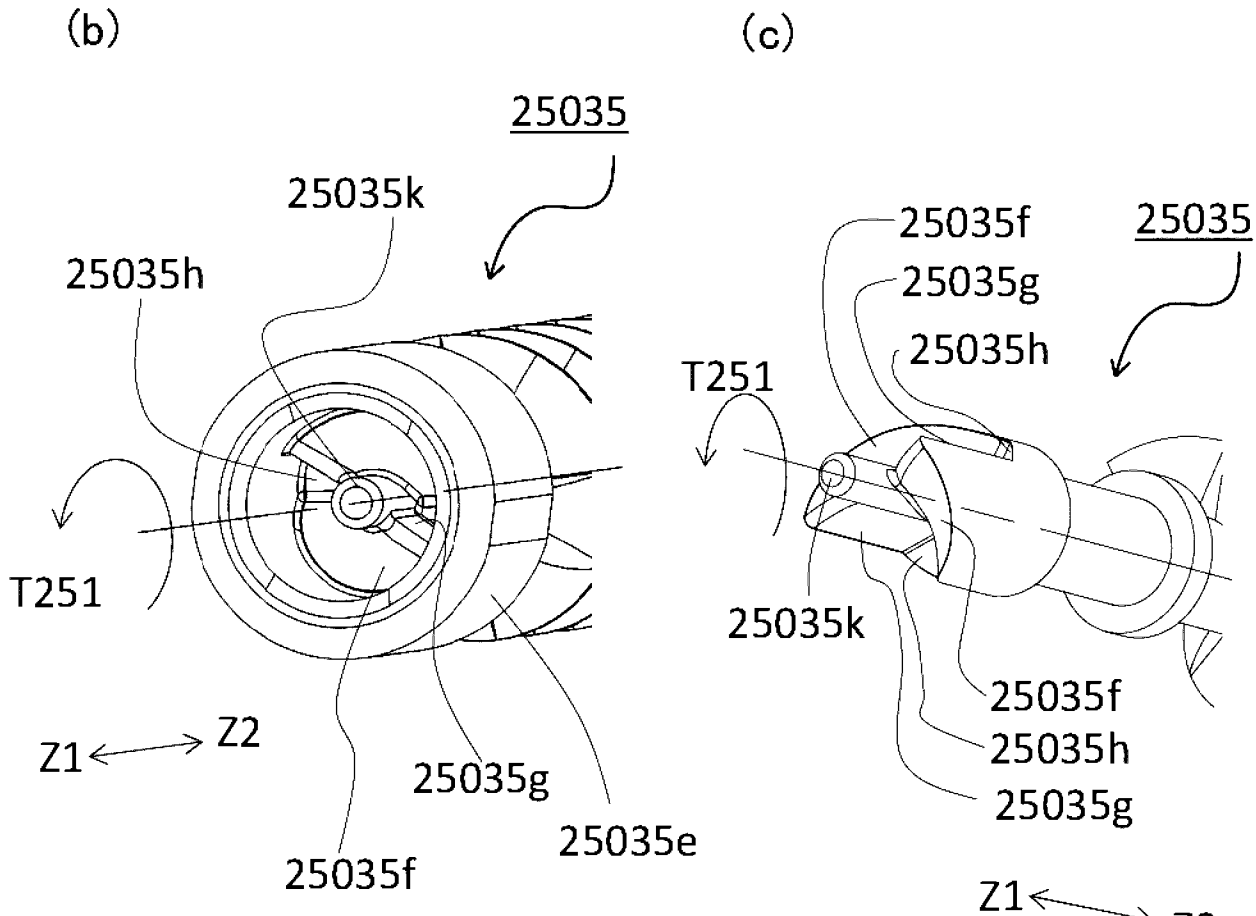
(b)
25035
25035k
25035h
T251
Z1
Z2
25035g
25035e
25035f
(c)
25035f
25035
25035g
25035h
T251
25035k
25035f
25035h
25035g
Z1
Z2

Fig. 165

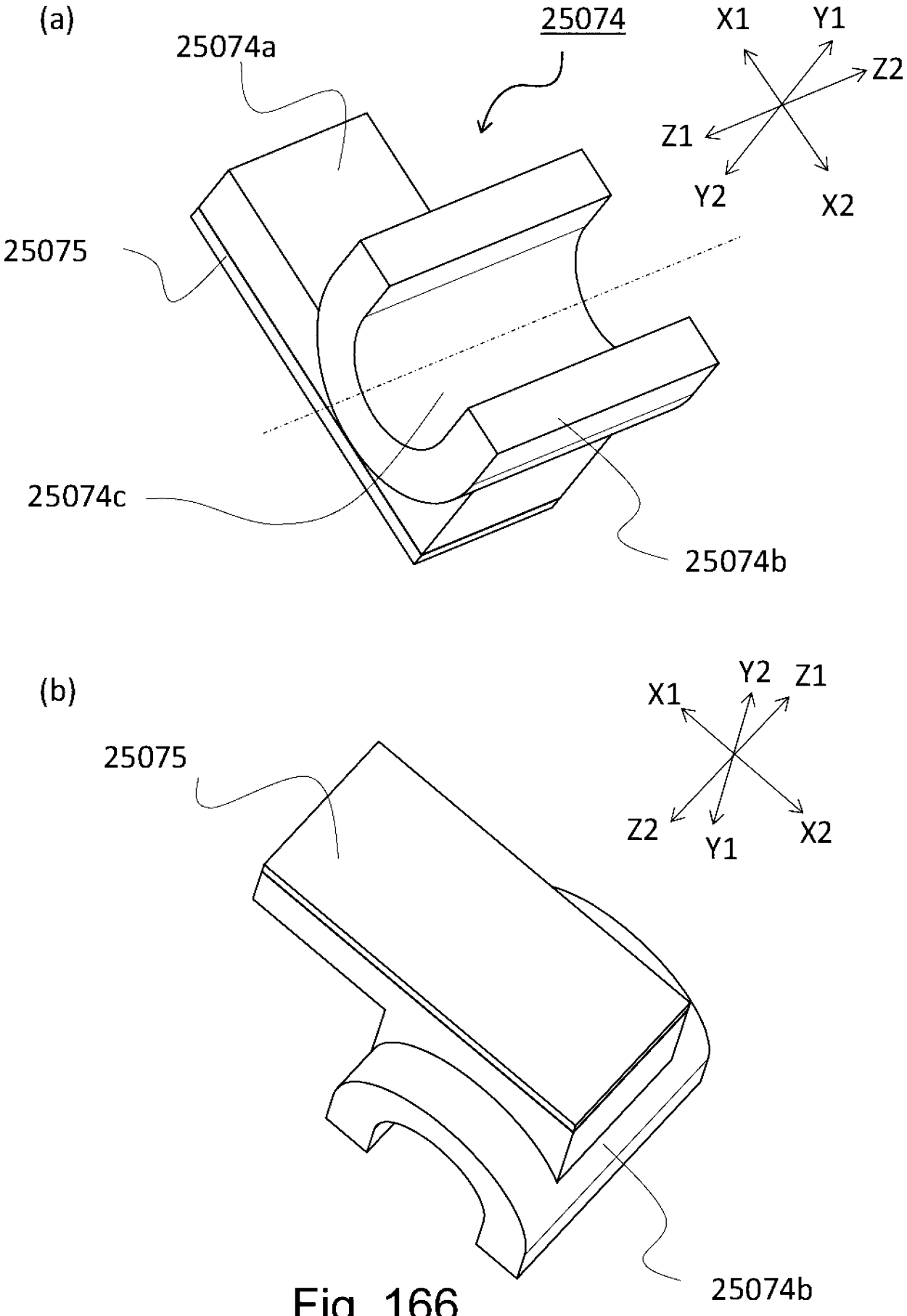
(a)
25074
25074a
X1
Y1
Z2
Z1
Y2
X2
25075
25074c
25074b
(b)
Y2
Z1
X1
25075
Z2
Y1
X2
25074b

Fig. 166

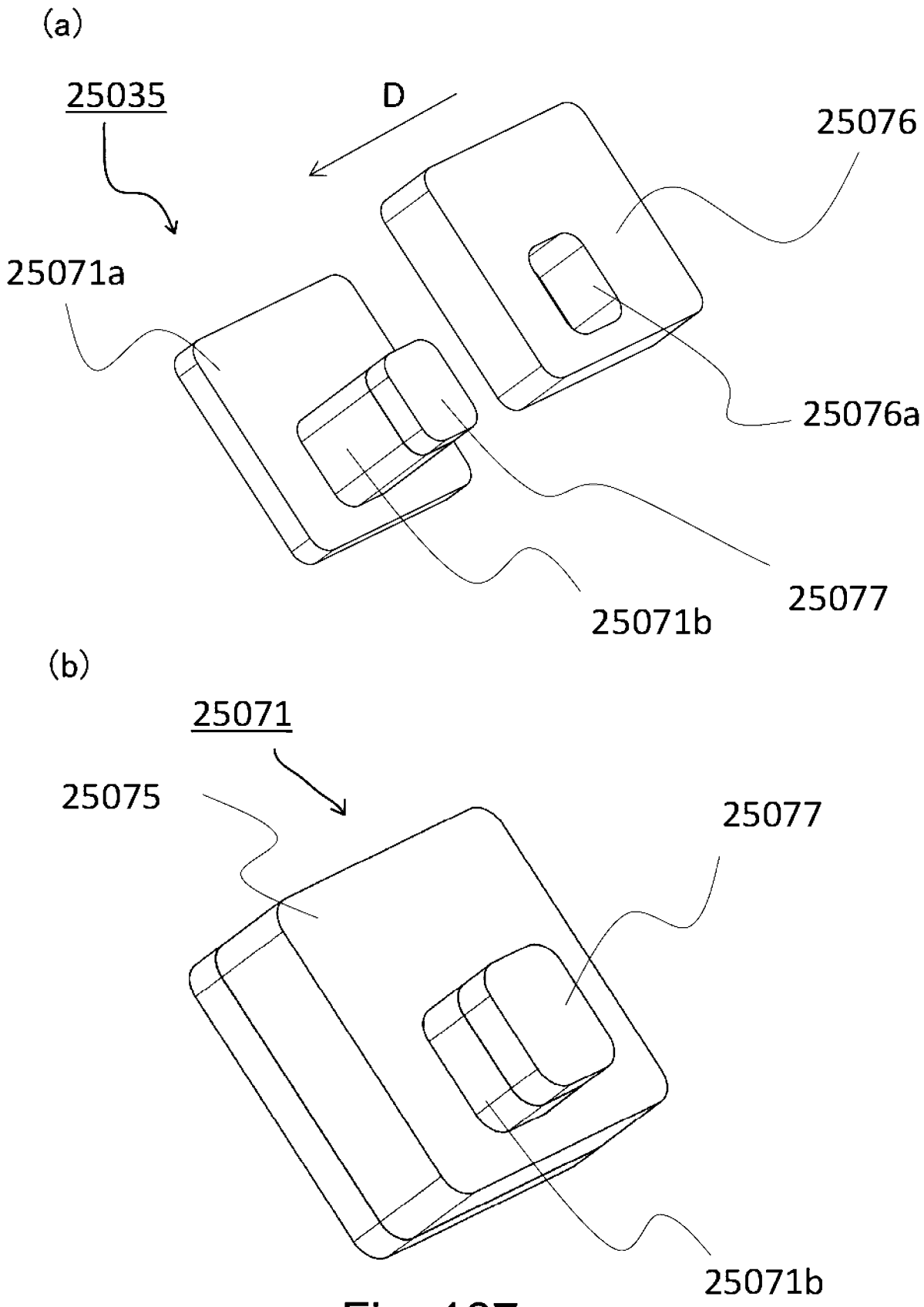
(a)
25035
D
25076
25071a
25076a
25077
25071b
(b)
25071
25075
25077
25071b

Fig. 167

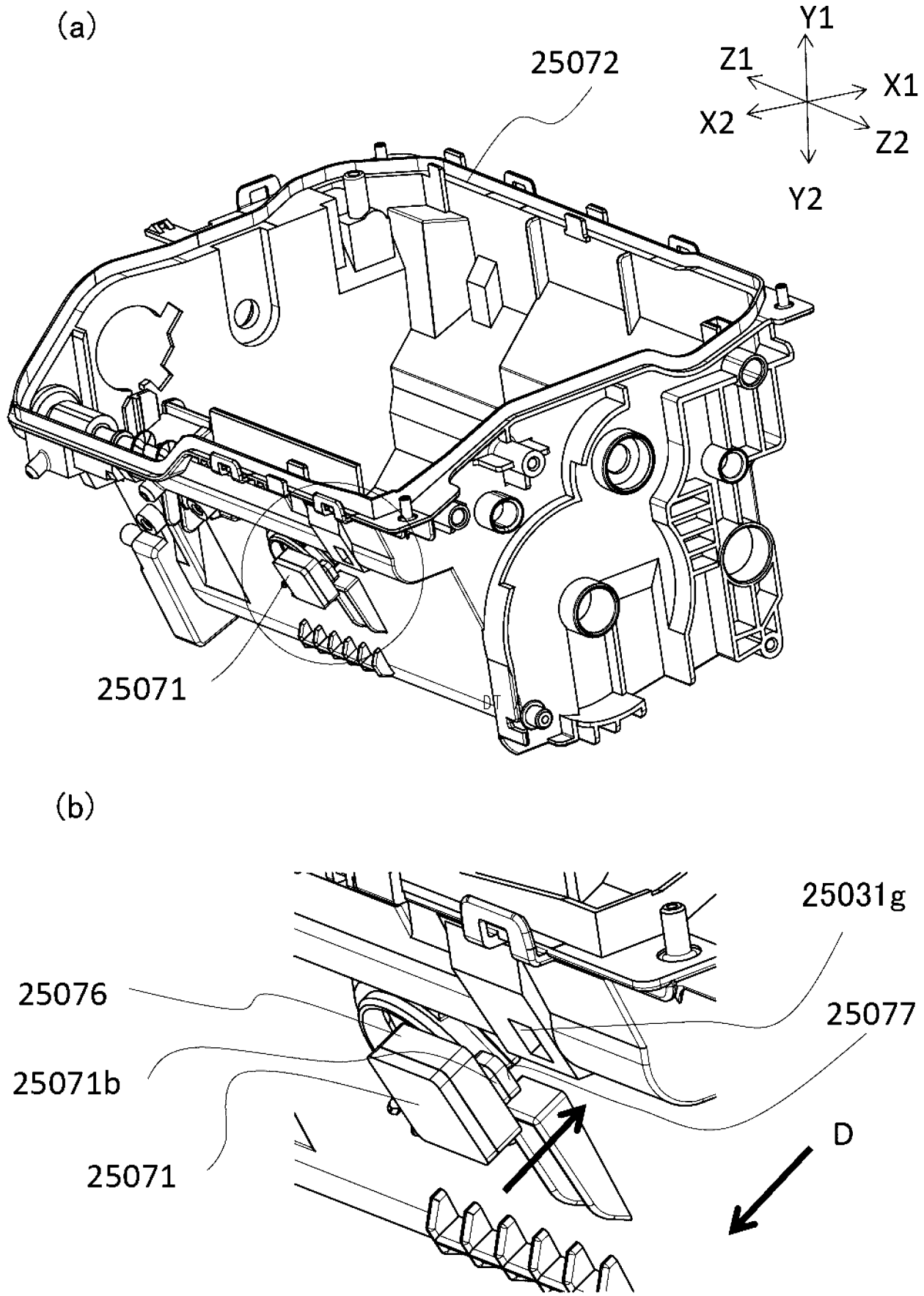
(a)
25072
Y1
Z1
X1
X2
Z2
Y2
25071
(b)
25031g
25076
25077
25071b
25071
D

Fig. 168

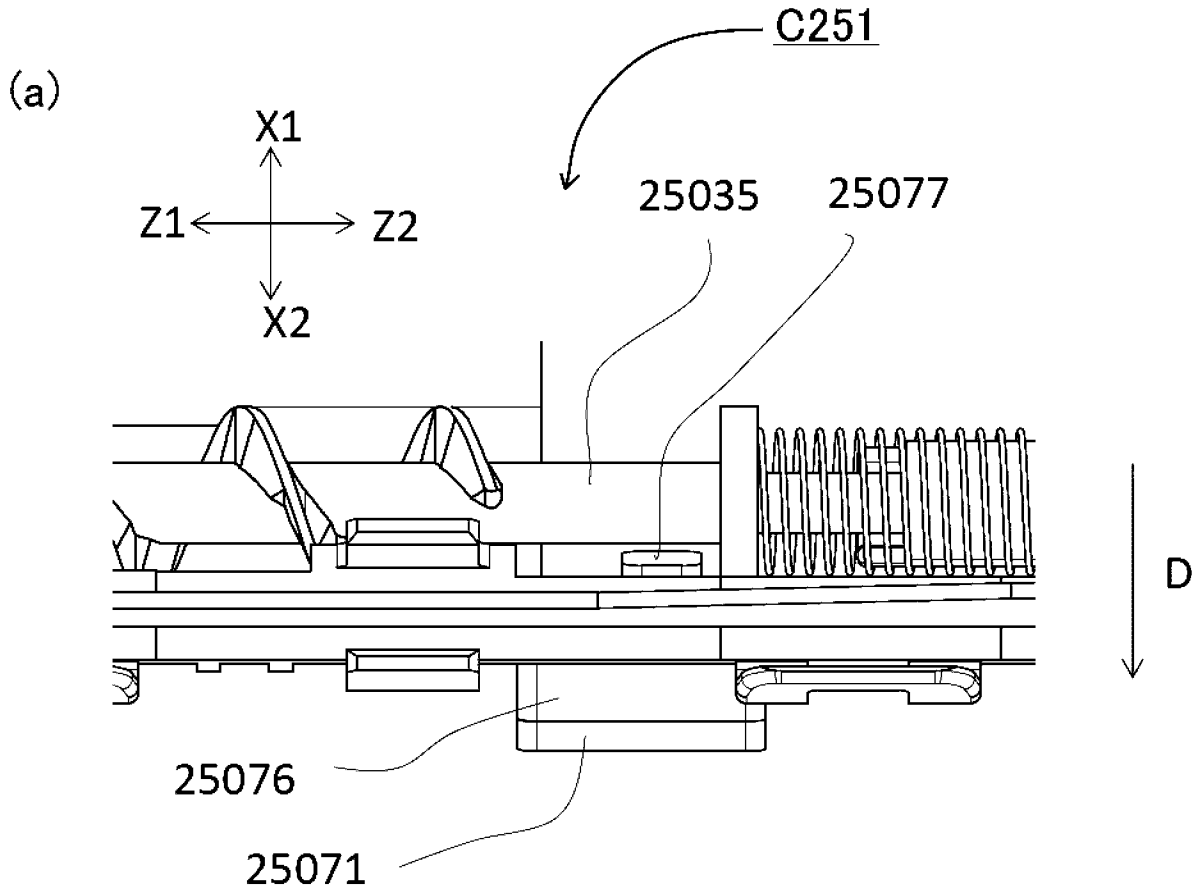
(a)
C251
X1
Z1
Z2
X2
25035
25077
D
25076
25071
(b)
X1
Z1
Z2
X2
25035
25077
D
21
25076
25071

Fig. 169

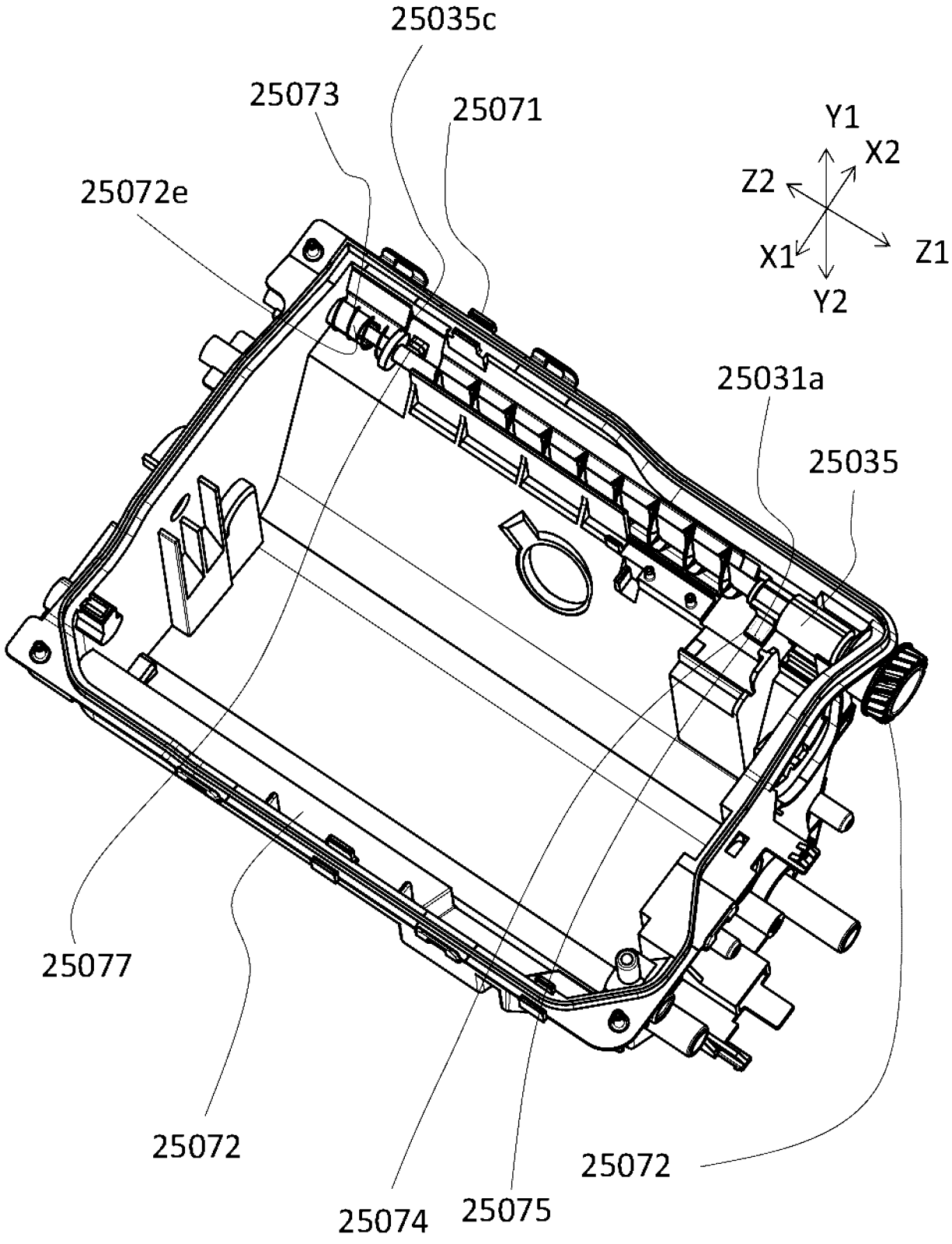
25035c
25073
25071
25072e
Y1
X2
Z2
X1
Z1
Y2
25031a
25035
25077
25072
25074
25075
25072

Fig. 170

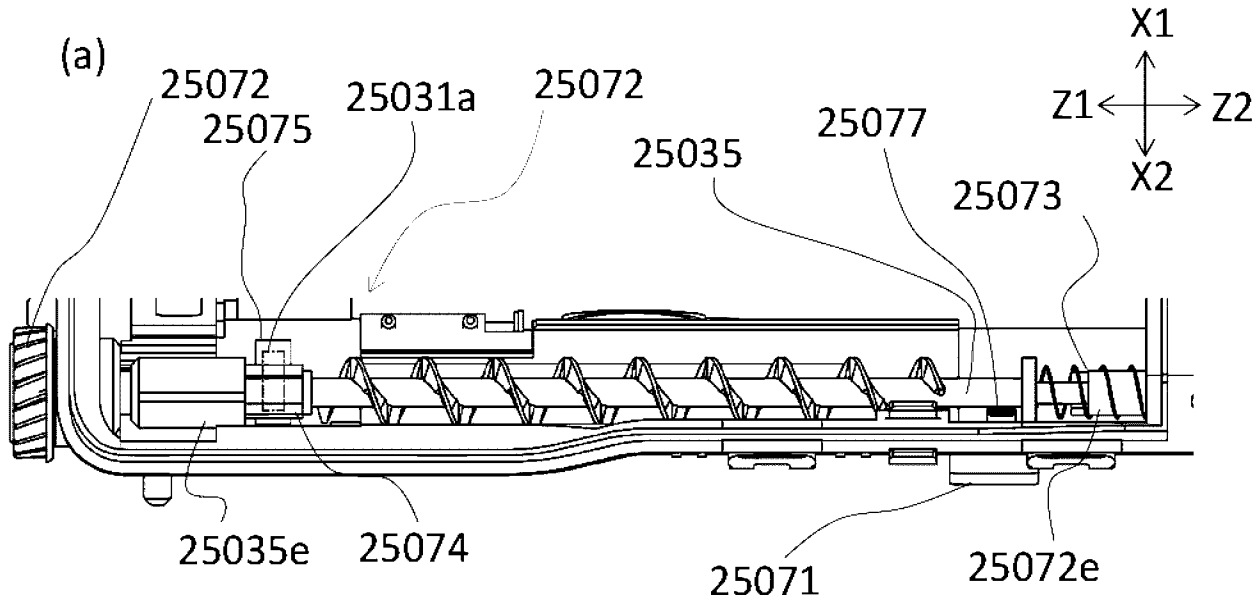
(a)
25072
25075
25031a
25072
25035
25077
25073
X1
Z1
Z2
X2
25035e
25074
25071
25072e

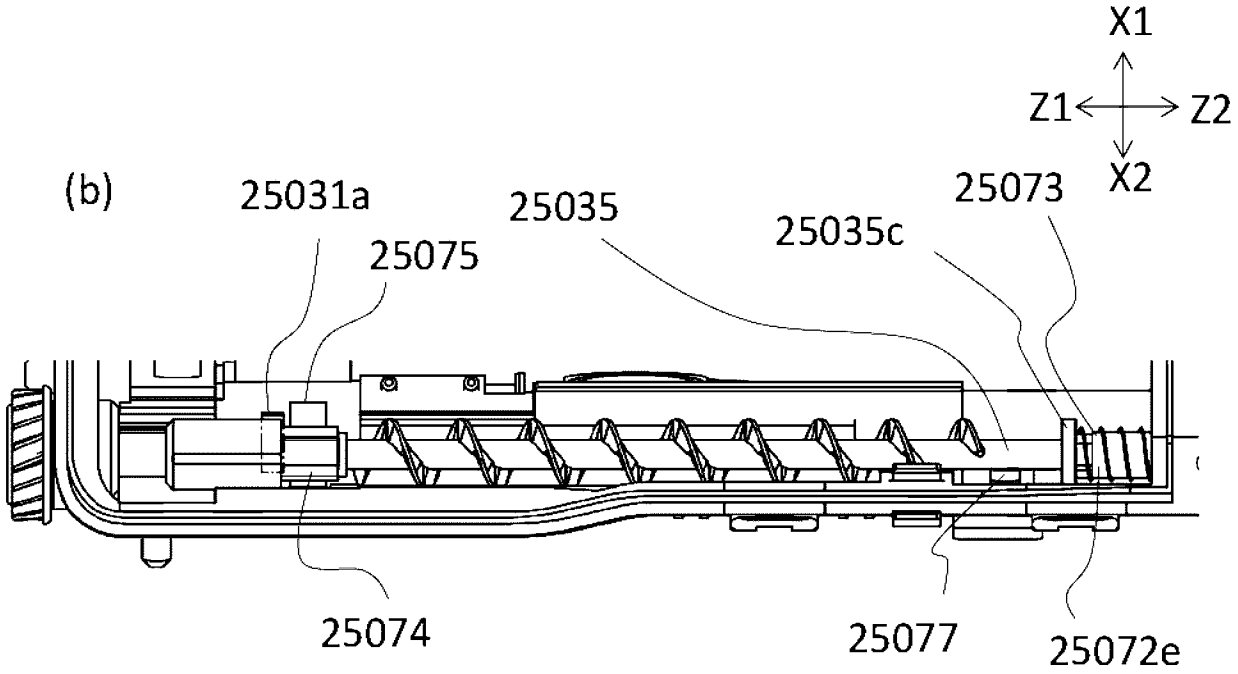
(b)
25031a
25075
25035
25035c
25073
X1
Z1
Z2
X2
25074
25077
25072e

Fig. 171

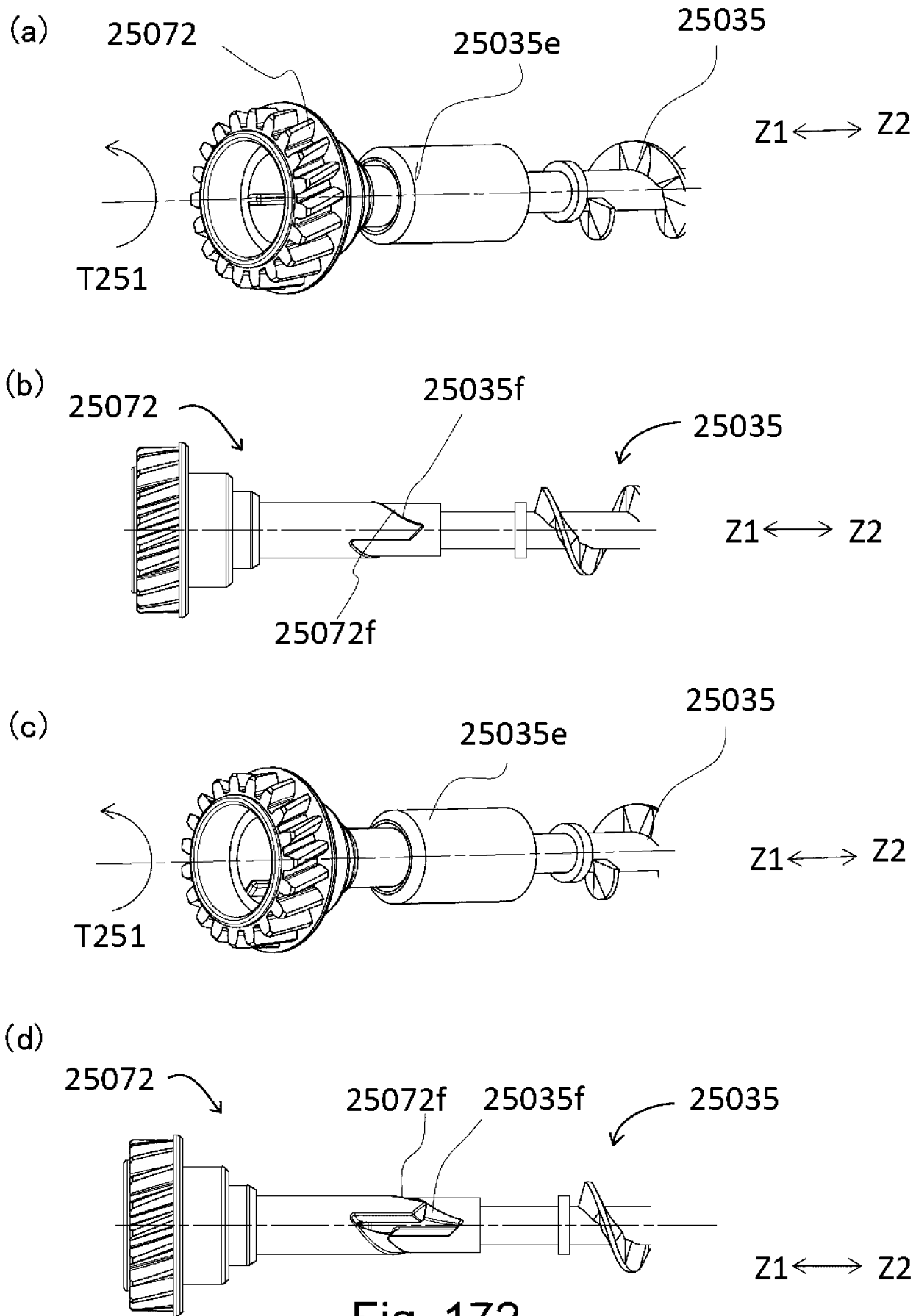
(a)
25072
25035e
25035
Z1
Z2
T251
(b)
25072
25035f
25035
Z1
Z2
25072f
(c)
25035
25035e
Z1
Z2
T251
(d)
25072
25072f
25035f
25035
Z1
Z2

Fig. 172

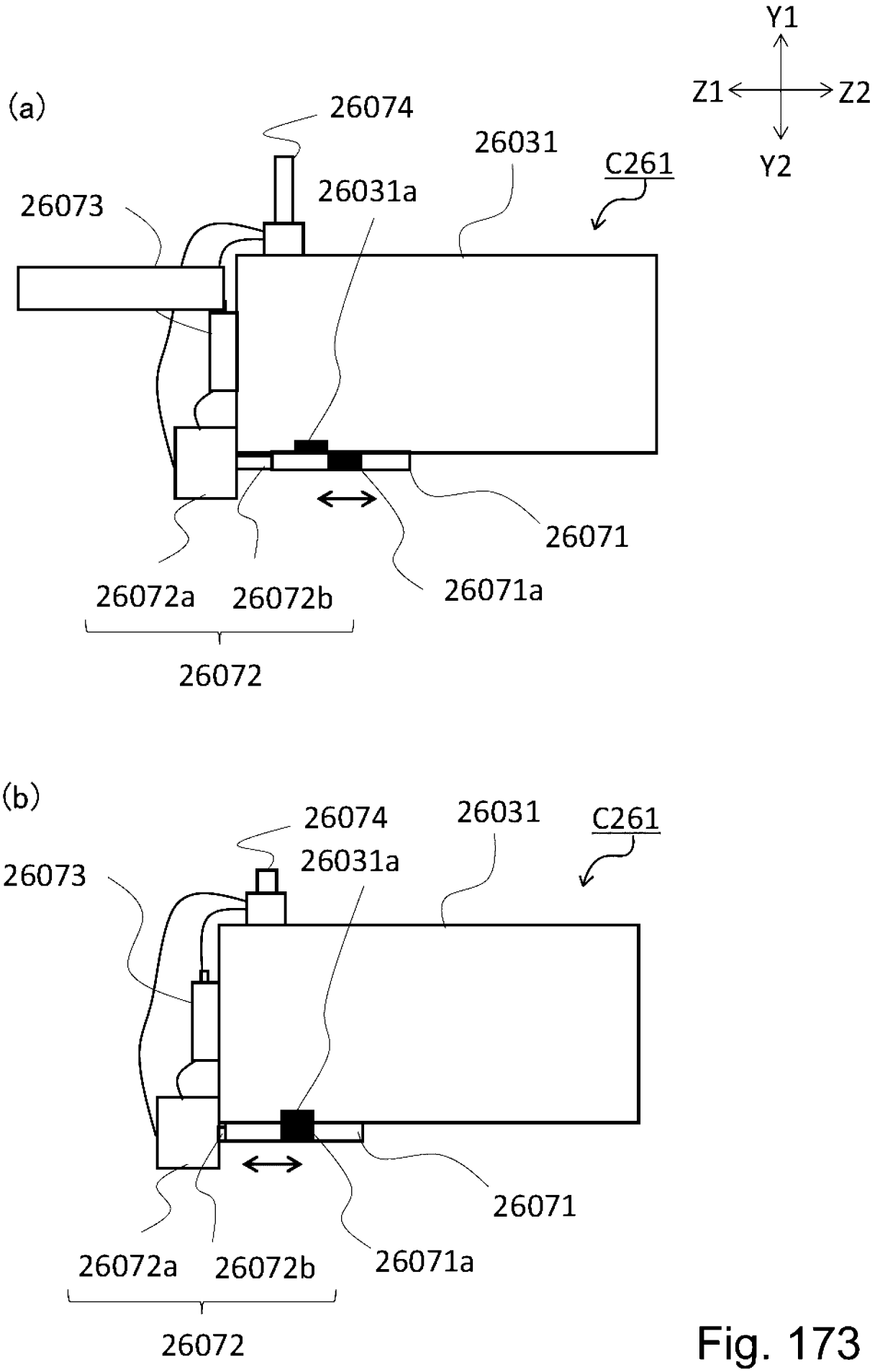
Y1
Z1
Z2
Y2
(a)
26074
26031
C261
26073
26031a
26071
26072a
26072b
26071a
26072
(b)
26074
26031
C261
26073
26031a
26071
26072a
26072b
26071a
26072

Fig. 173

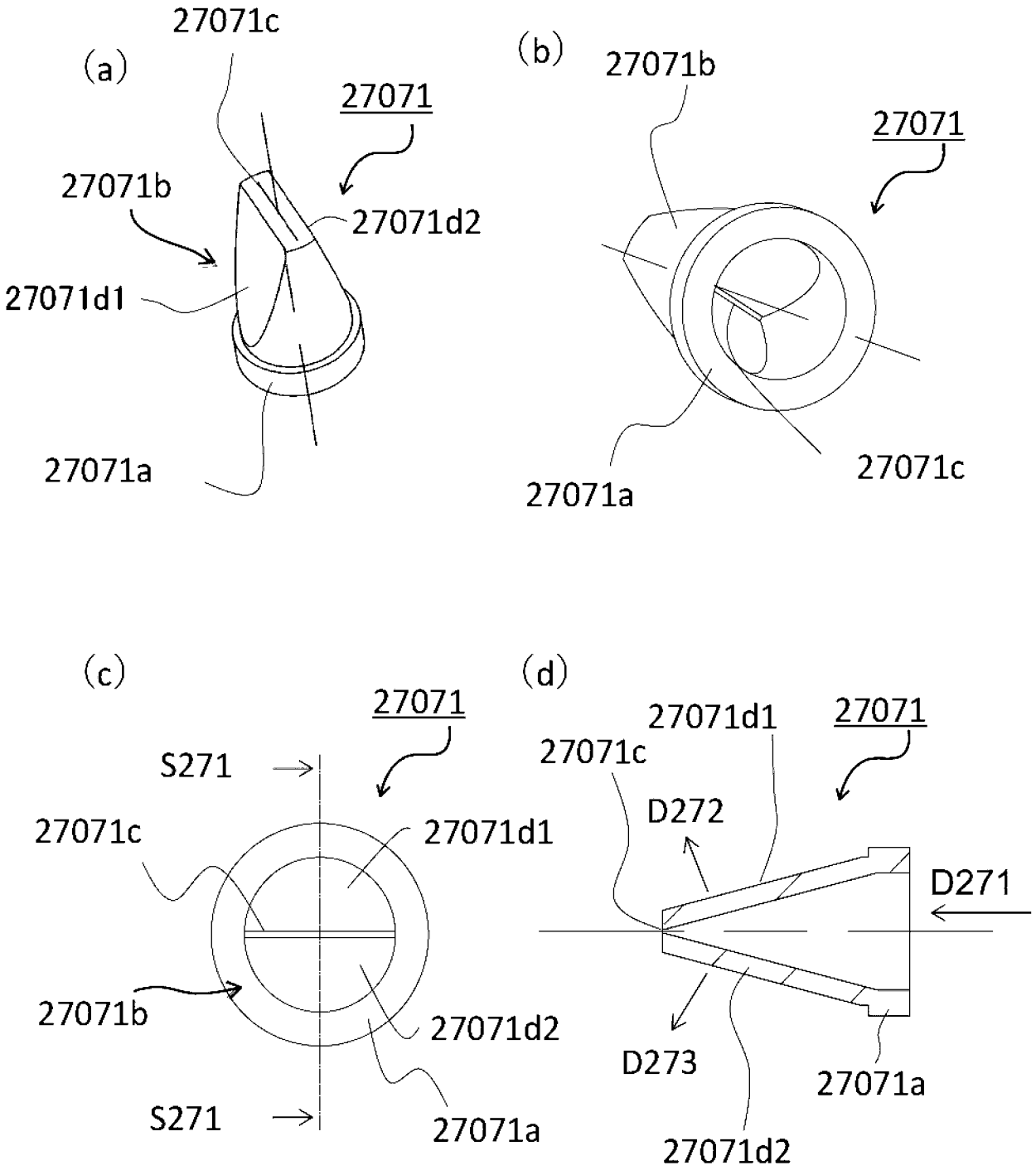
(a)
27071c
27071
27071b
27071d2
27071d1
27071a
(b)
27071b
27071
27071a
27071c
(c)
27071
S271
27071c
27071d1
27071b
27071d2
S271
27071a
(d)
27071d1
27071
27071c
D272
D271
D273
27071a
27071d2

Fig. 174

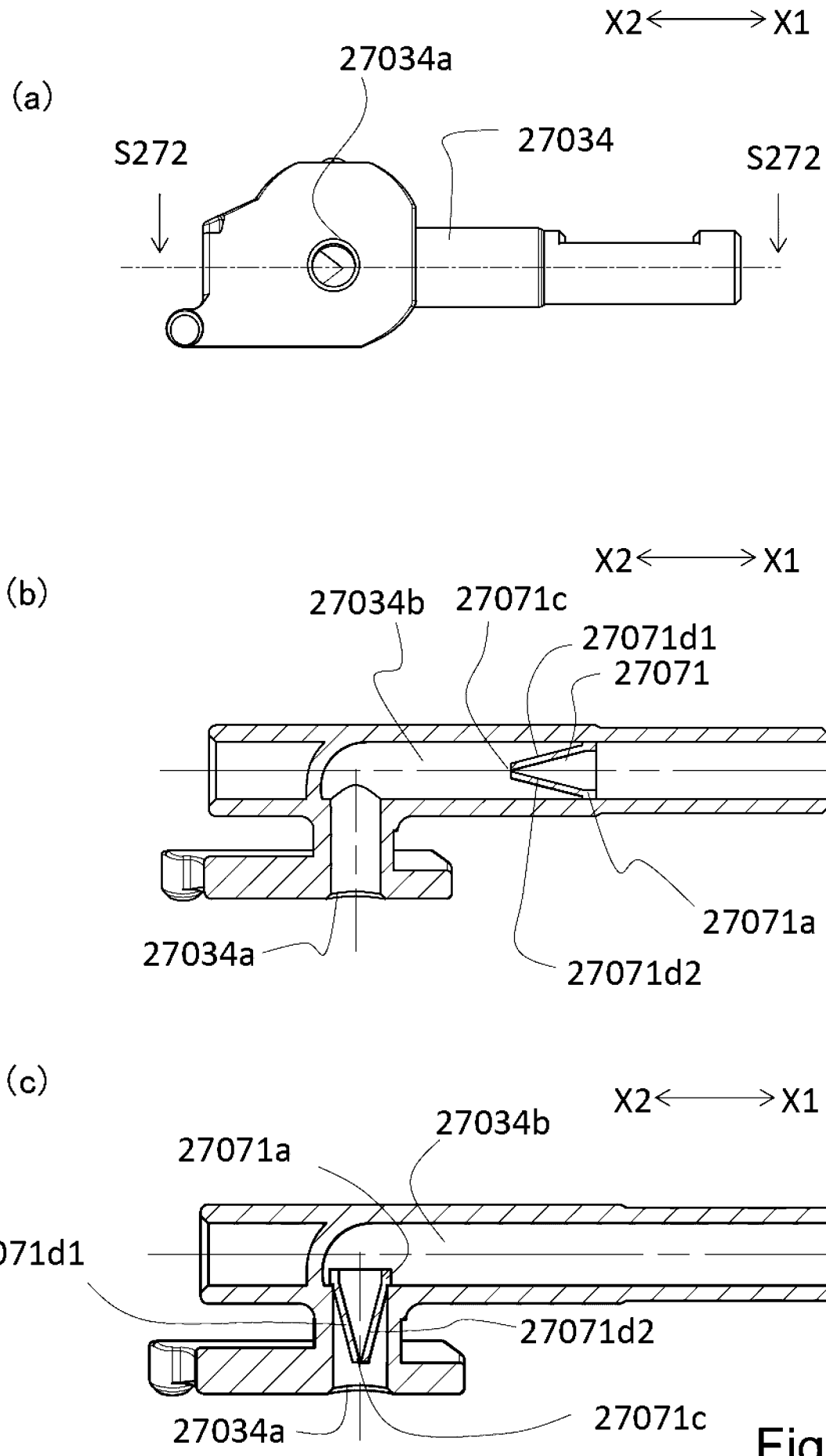
(a)
X2
X1
27034a
27034
S272
S272
(b)
X2
X1
27034b
27071c
27071d1
27071
27071a
27034a
27071d2
(c)
X2
X1
27034b
27071a
27071d1
27071d2
27034a
27071c

Fig. 175

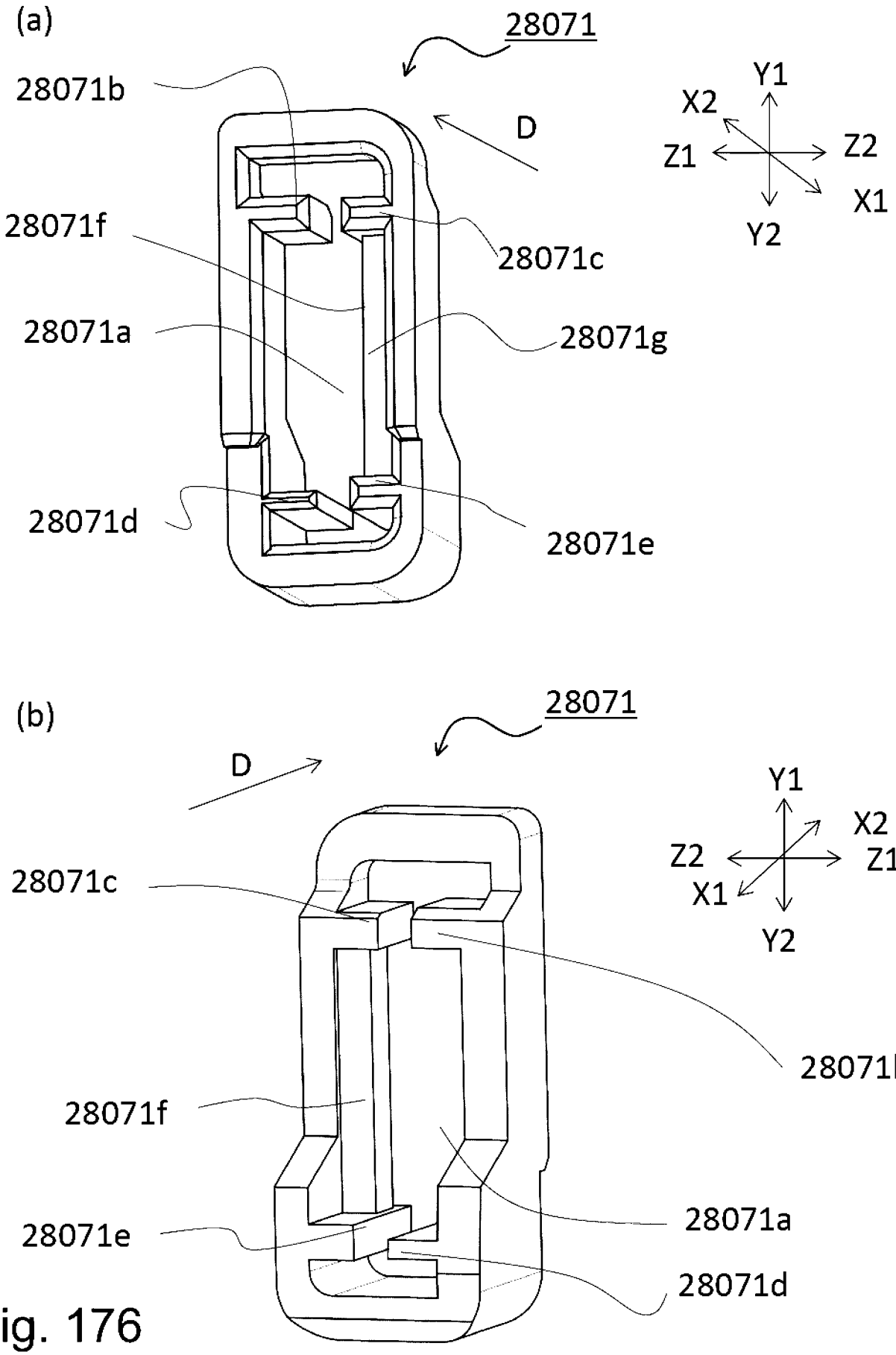
(a)
28071
28071b
D
Y1
X2
Z1
Z2
X1
Y2
28071f
28071c
28071a
28071g
28071d
28071e
(b)
28071
D
Y1
X2
Z2
Z1
X1
Y2
28071c
28071b
28071f
28071a
28071e
28071d

Fig. 176

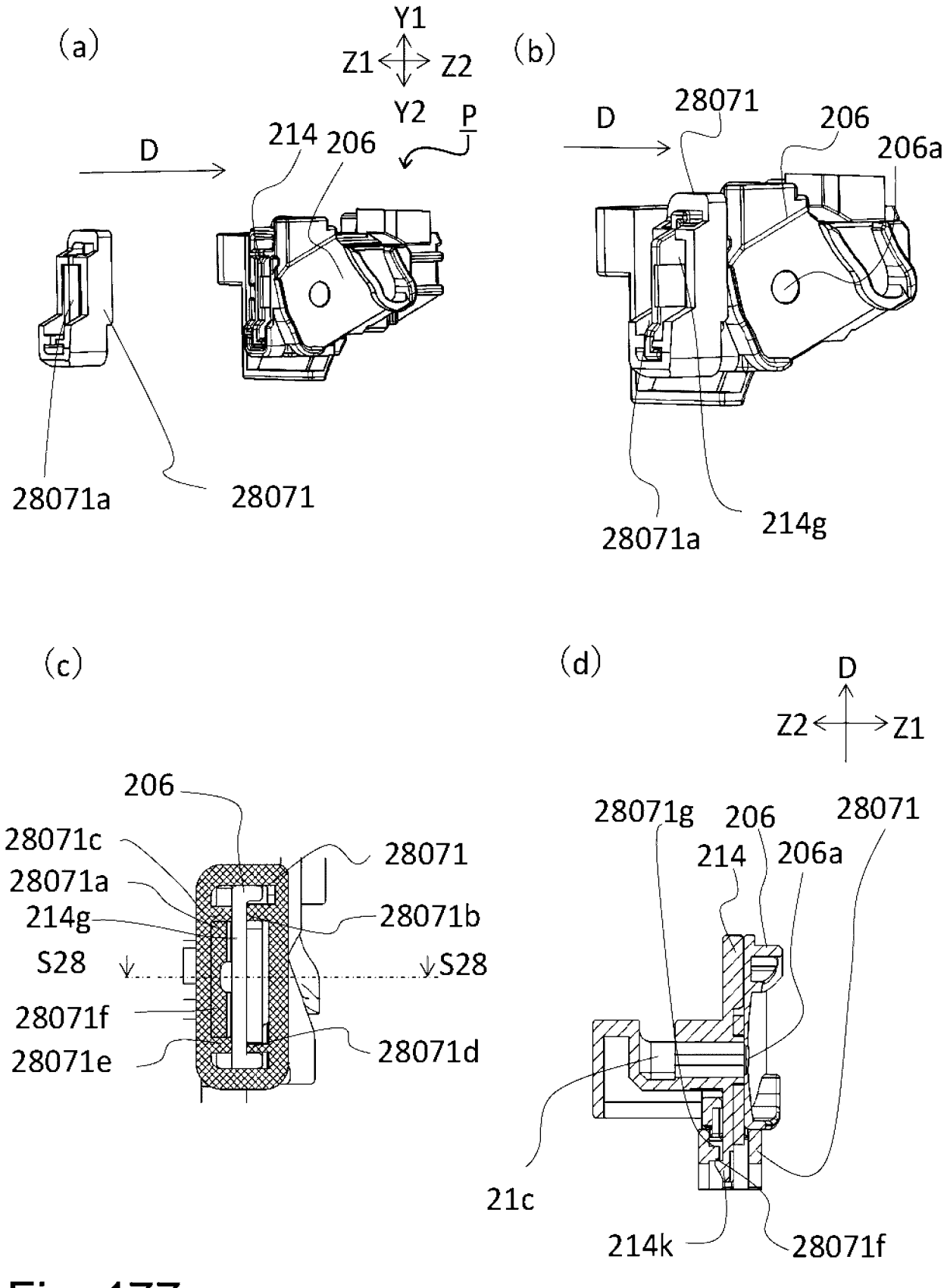
(a)
Y1
Z1
Z2
Y2
P
D
214
206
28071a
28071
(b)
D
28071
206
206a
28071a
214g
(c)
206
28071c
28071a
214g
S28
28071f
28071e
28071
28071b
S28
28071d
(d)
D
Z2
Z1
28071g
206
214
206a
28071
21c
214k
28071f
S281-S281

Fig. 177

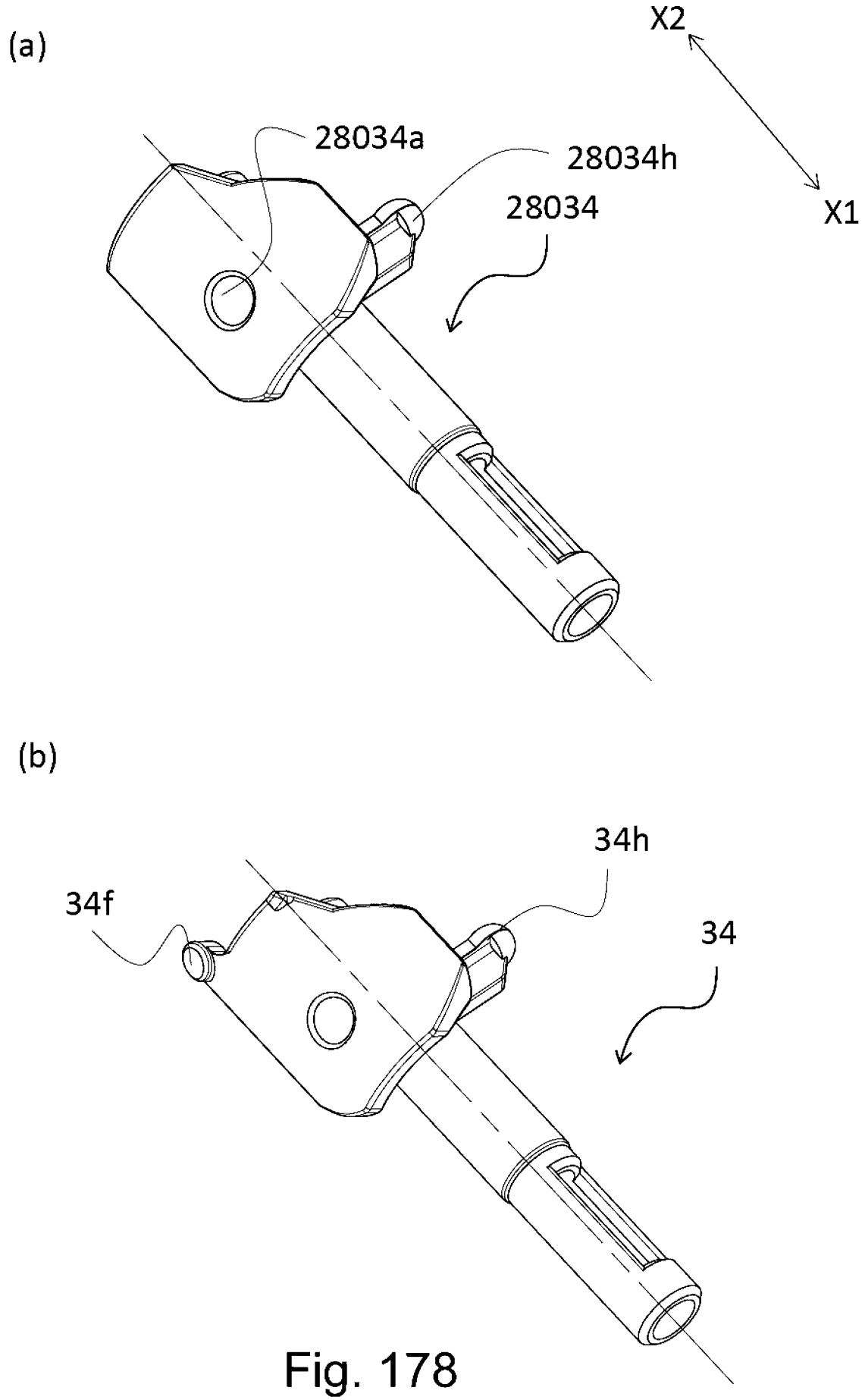

Fig. 178

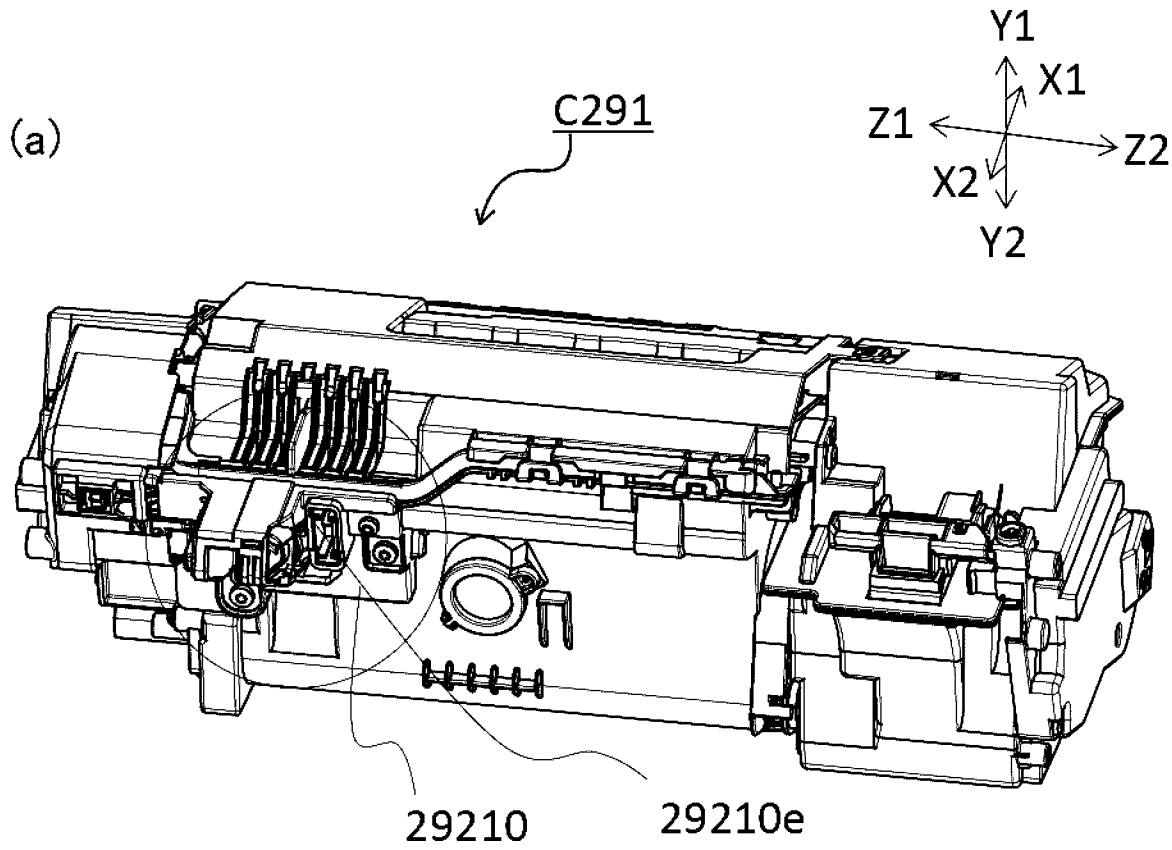
(a)
C291
Y1
X1
Z1
Z2
X2
Y2
29210
29210e

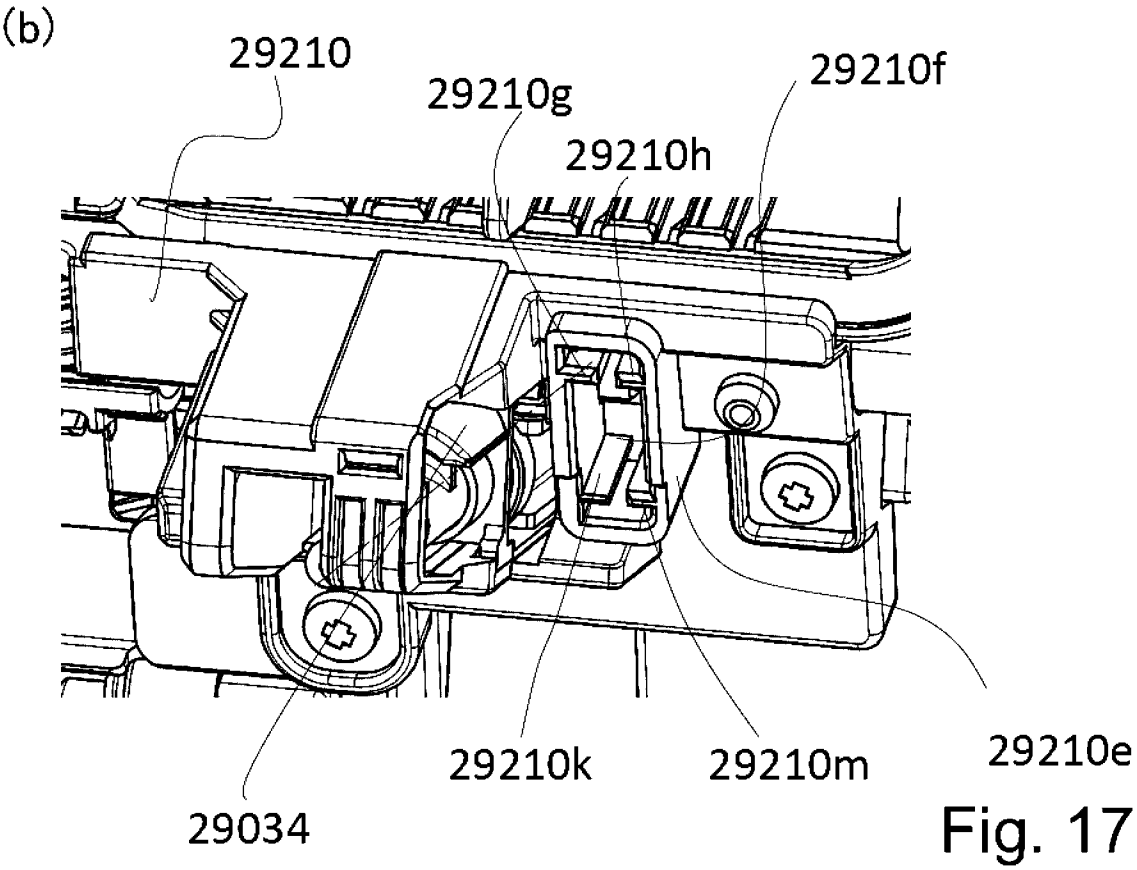
(b)
29210
29210g
29210h
29210f
29210k
29210m
29210e
29034

Fig. 179

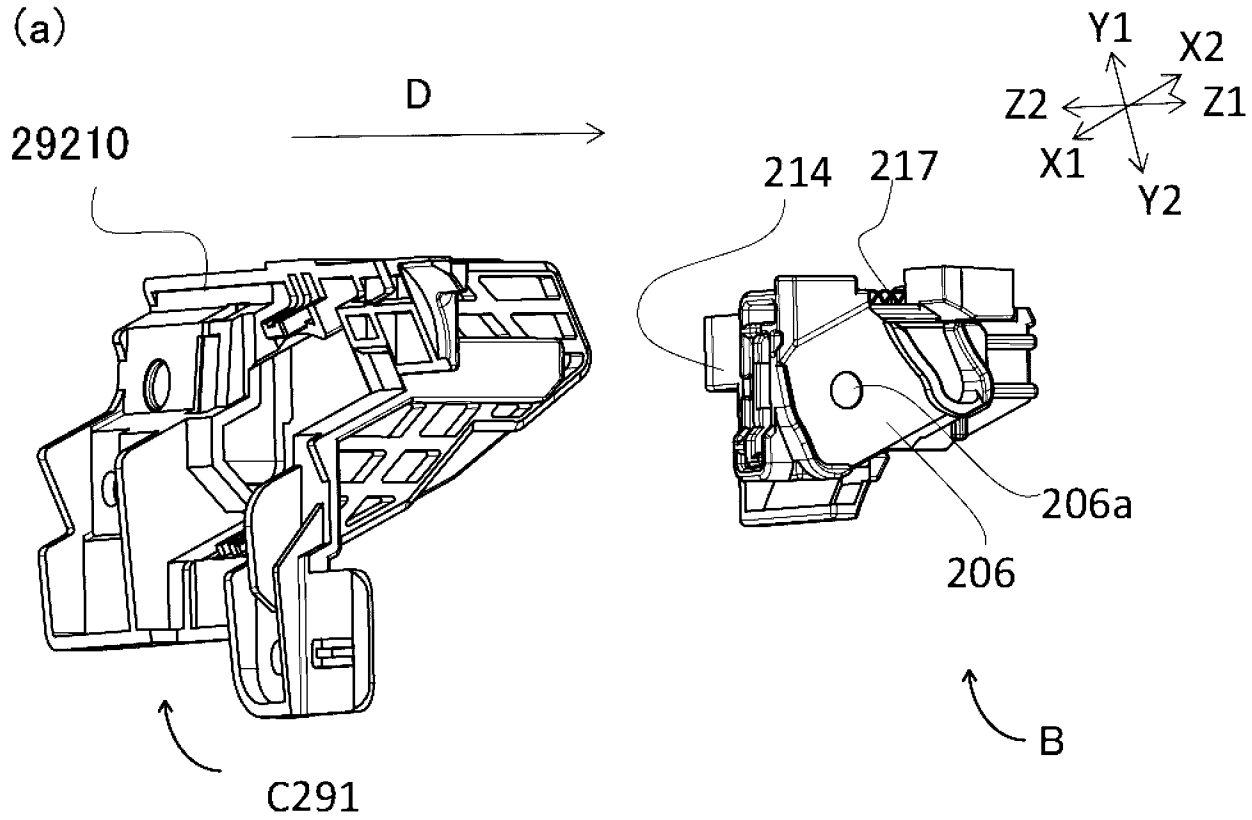
(a)
D
29210
214
217
Y1
X2
Z2
Z1
X1
Y2
206a
206
B
C291

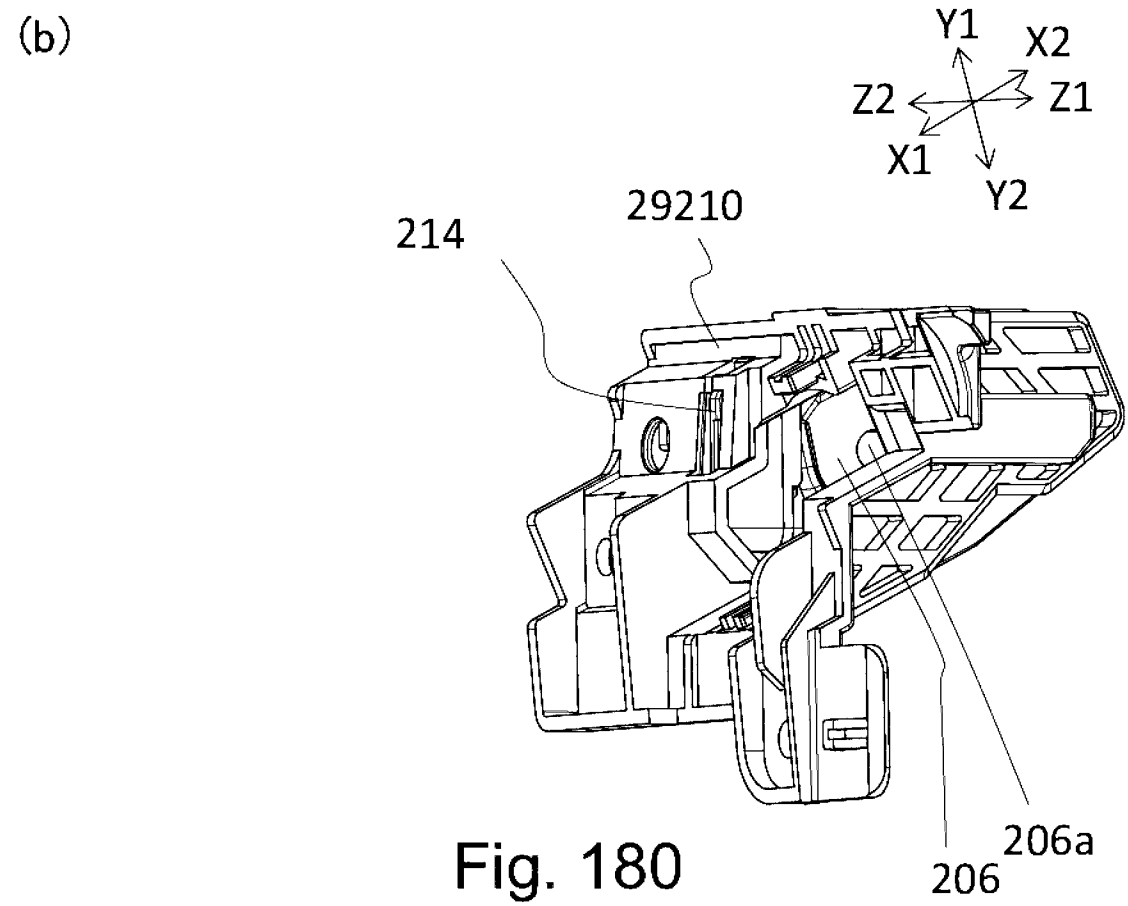
(b)
Y1
X2
Z2
Z1
X1
Y2
214
29210
206a
206

Fig. 180

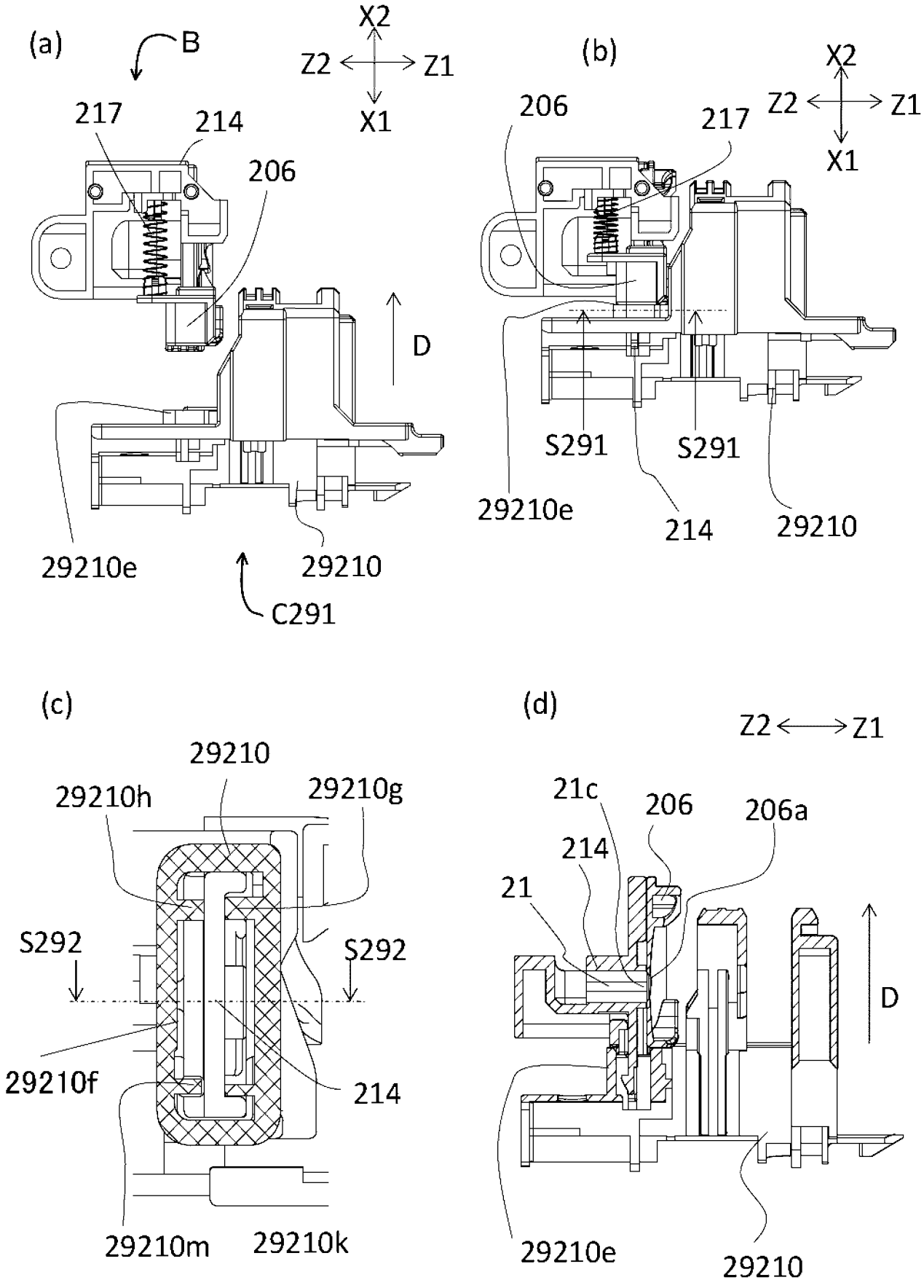
(a)
B
X2
Z2
Z1
X1
217
214
206
D
29210e
29210
C291
(b)
X2
Z2
Z1
X1
206
217
S291
S291
29210e
214
29210
(c)
29210
29210h
29210g
S292
S292
29210f
214
29210m
29210k
(d)
Z2
Z1
21c
206
206a
214
21
D
29210e
29210

Fig. 181

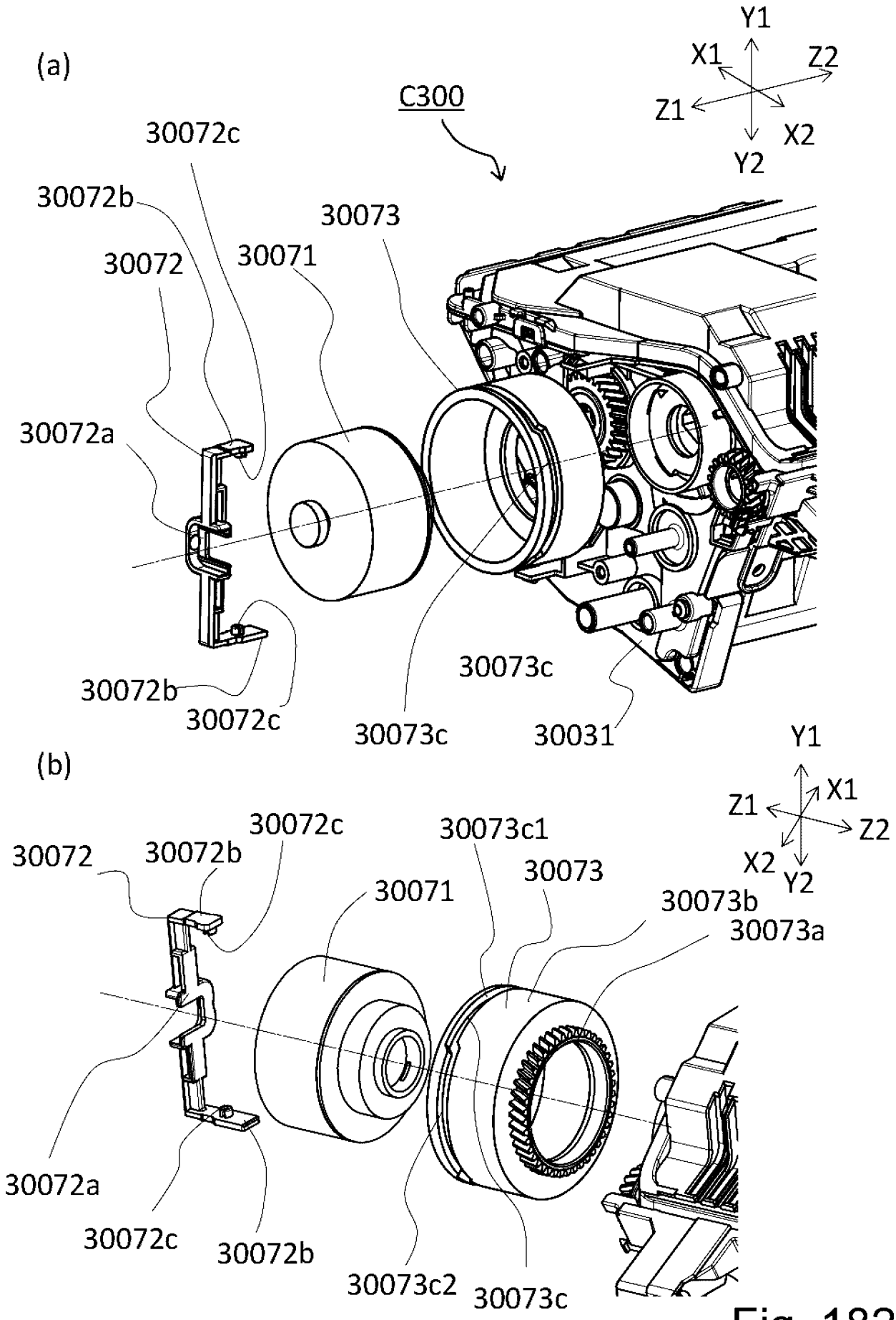
(a)
C300
Y1
X1
Z2
Z1
X2
Y2
30072c
30072b
30073
30072
30071
30072a
30072b
30072c
30073c
30073c
30031
(b)
Y1
Z1
X1
Z2
X2
Y2
30072
30072b
30072c
30073c1
30073
30071
30073b
30073a
30072a
30072c
30072b
30073c2
30073c

Fig. 182

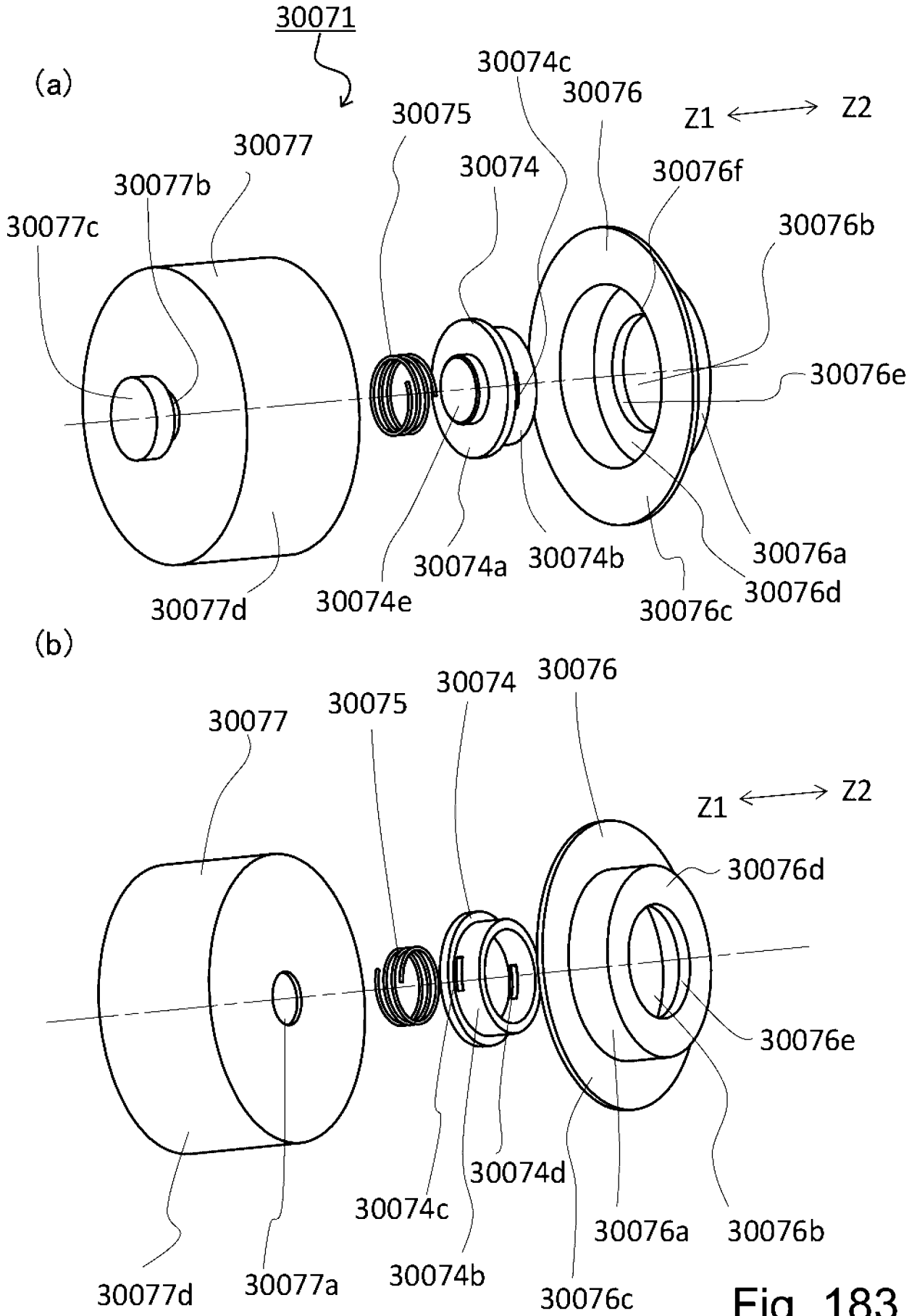
(a)
30071
30074c
30076
30075
Z1
Z2
30077
30074
30076f
30077b
30076b
30077c
30076e
30076a
30074a
30074b
30076d
30077d
30074e
30076c
(b)
30077
30075
30074
30076
Z1
Z2
30076d
30076e
30074d
30074c
30076a
30076b
30077d
30077a
30074b
30076c

Fig. 183

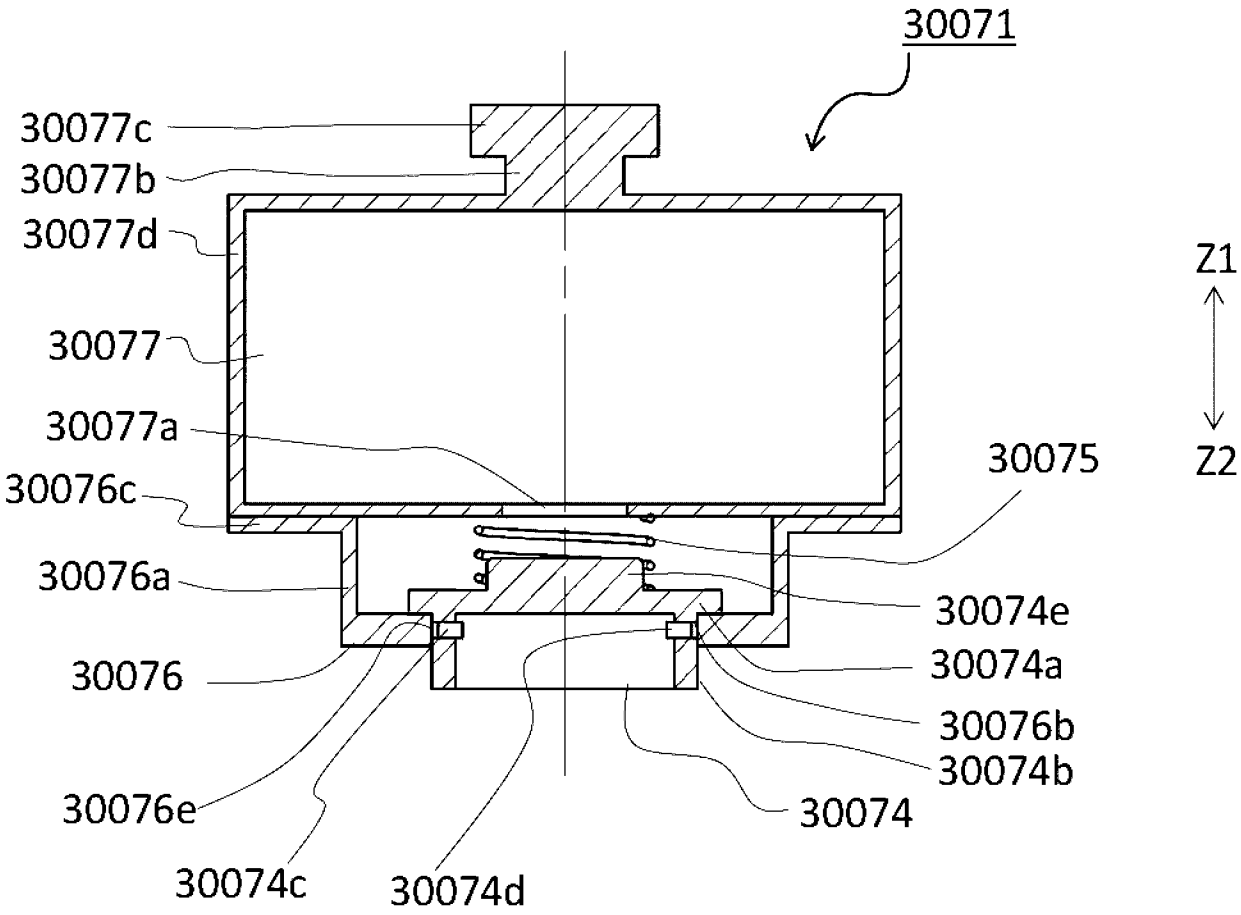
30071
30077c
30077b
30077d
30077
30077a
30076c
30076a
30076
30076e
30074c
30074d
30075
30074e
30074a
30076b
30074b
30074
Z1
Z2

Fig. 184

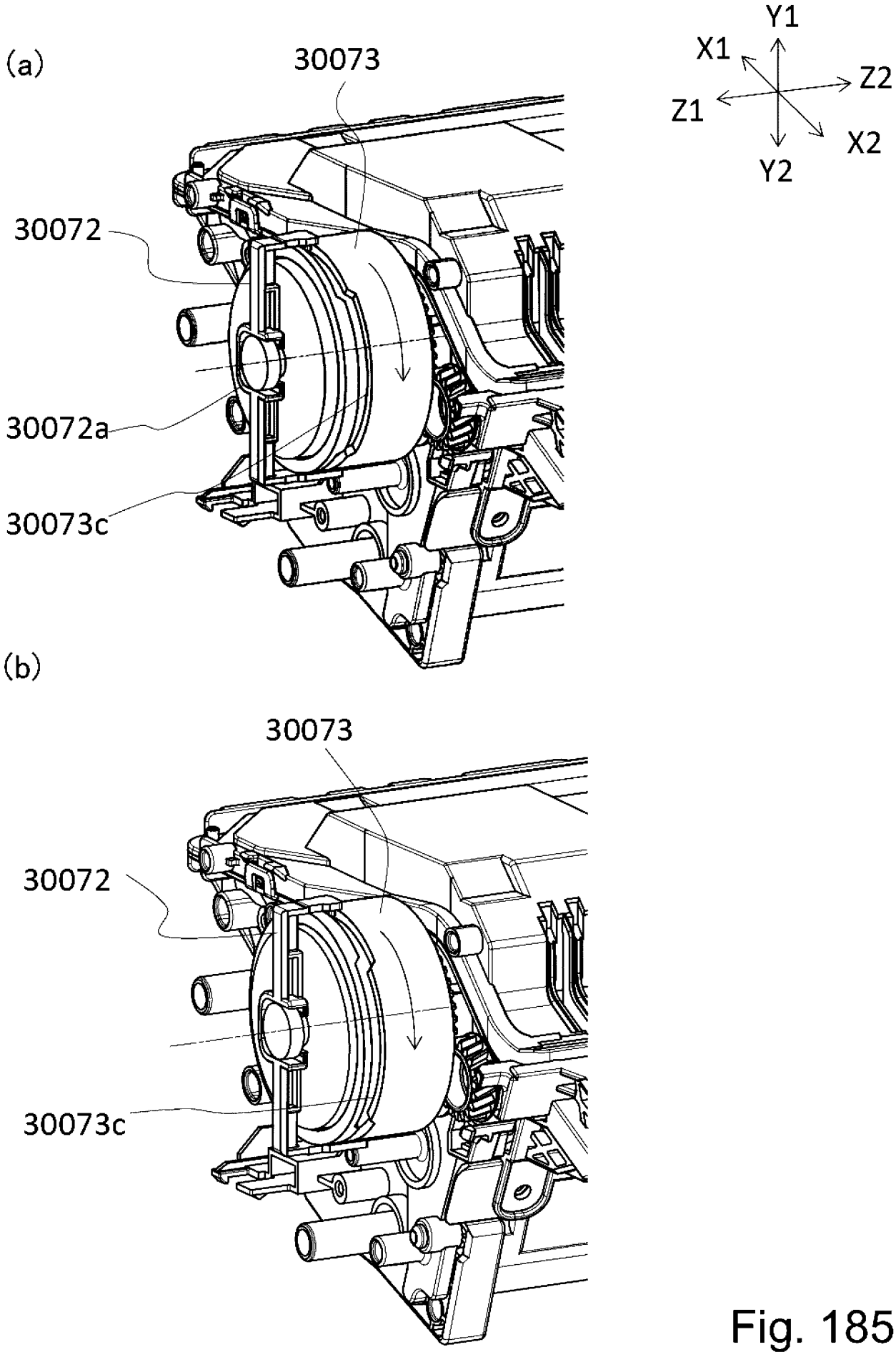
(a)
30073
30072
30072a
30073c
Y1
X1
Z2
Z1
X2
Y2
(b)
30073
30072
30073c

Fig. 185

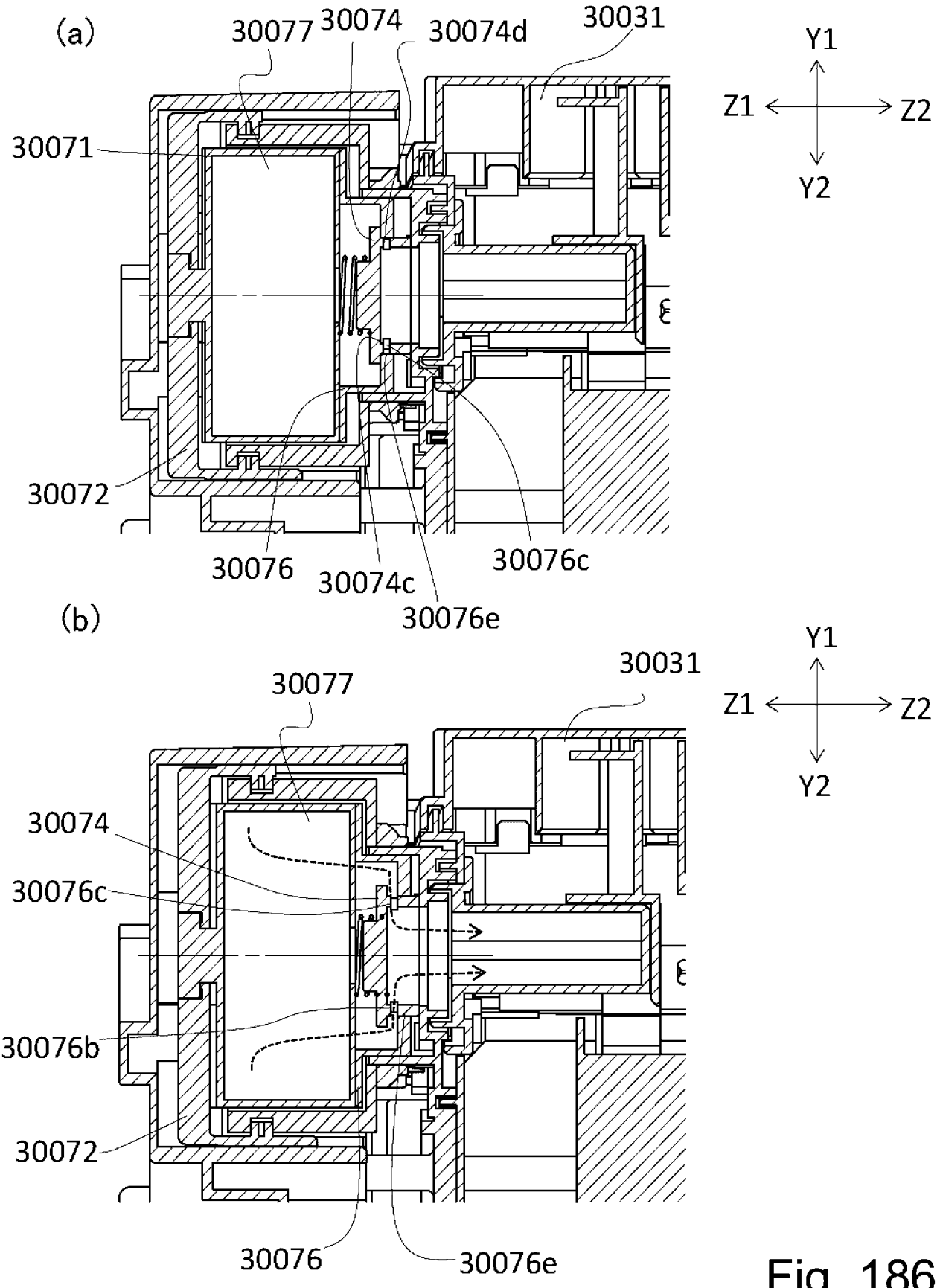
(a)
30077
30074
30074d
30031
Y1
Z1
Z2
Y2
30071
30072
30076
30074c
30076c
30076e
(b)
30031
30077
Y1
Z1
Z2
Y2
30074
30076c
30076b
30072
30076
30076e

Fig. 186

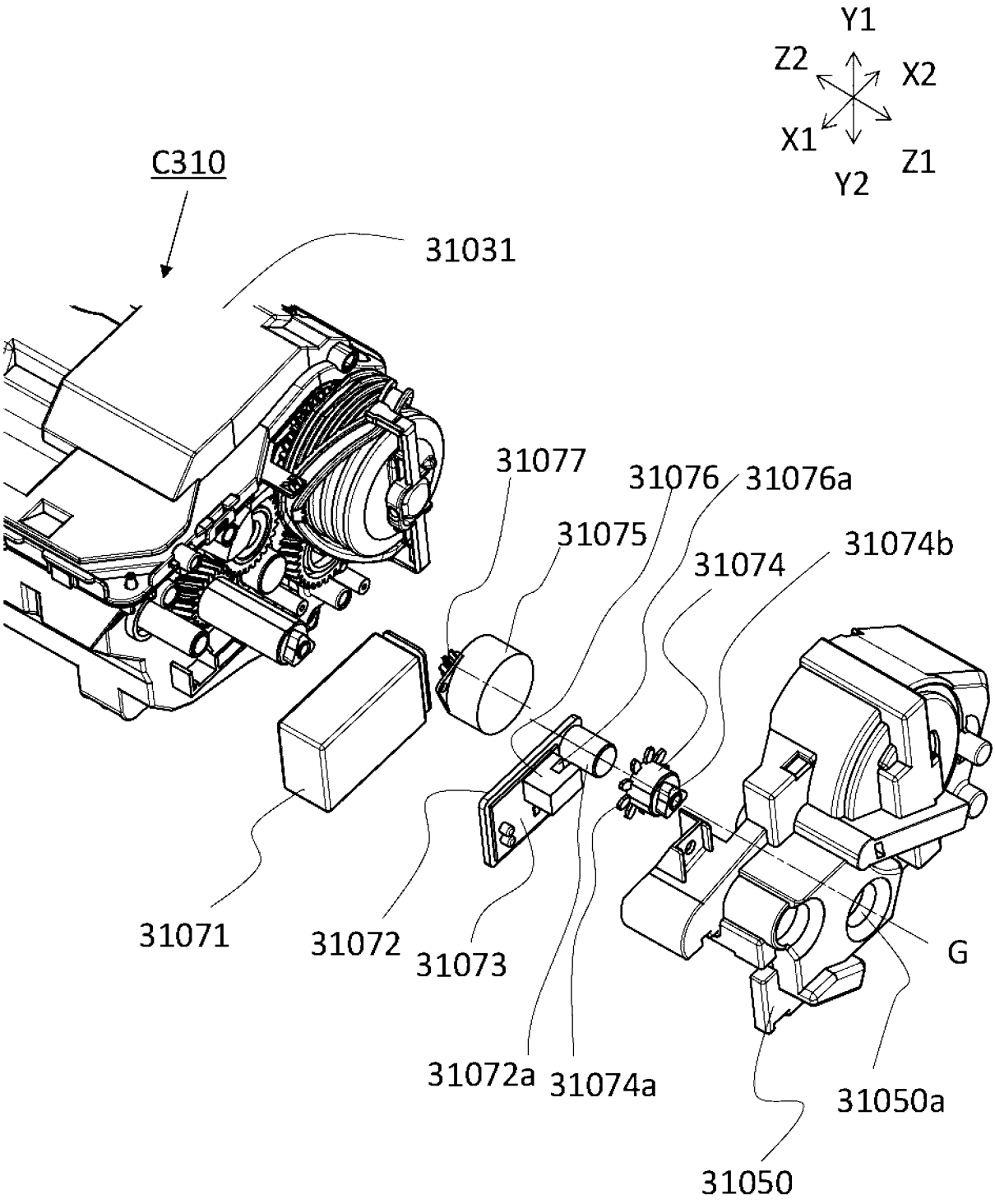
Y1
Z2
X2
X1
Z1
Y2
C310
31031
31077
31076
31076a
31075
31074
31074b
31071
31072
31073
G
31072a
31074a
31050a
31050

Fig. 187

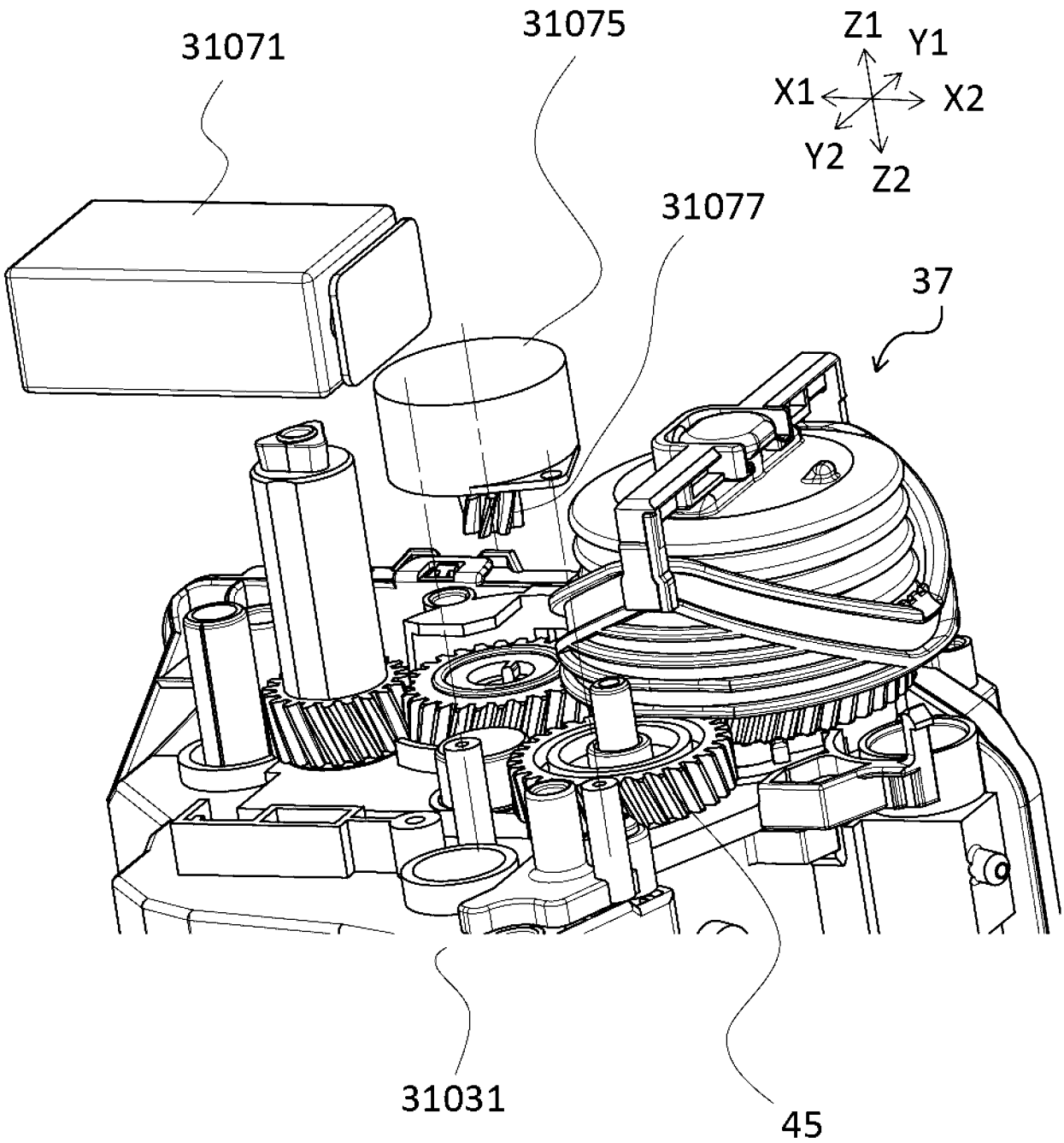

Fig. 188

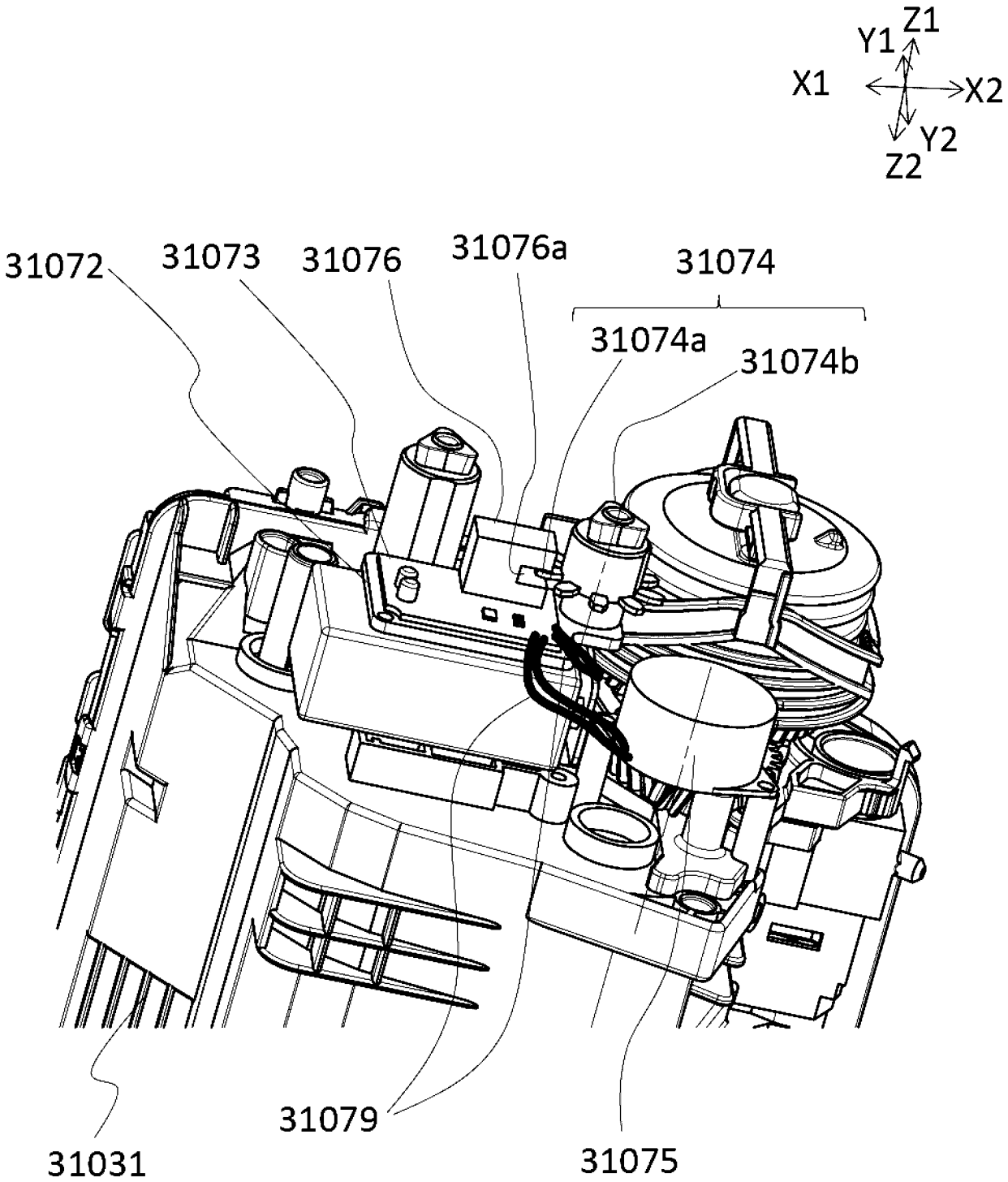
Z1
Y1
X1
X2
Y2
Z2
31072
31073
31076
31076a
31074
31074a
31074b
31079
31031
31075

Fig. 189

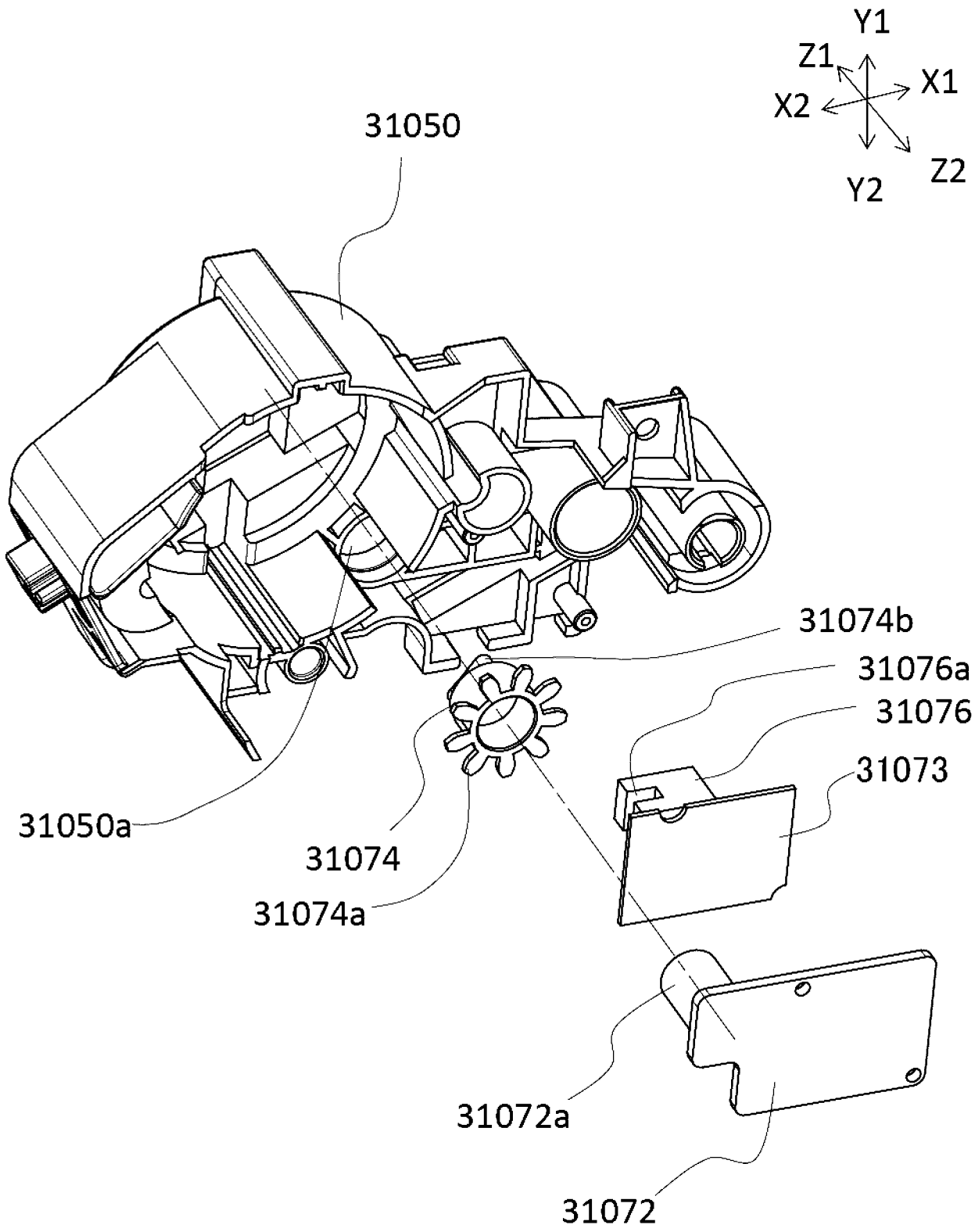
Y1
Z1
X1
X2
Z2
Y2
31050
31074b
31076a
31076
31073
31050a
31074
31074a
31072a
31072

Fig. 190

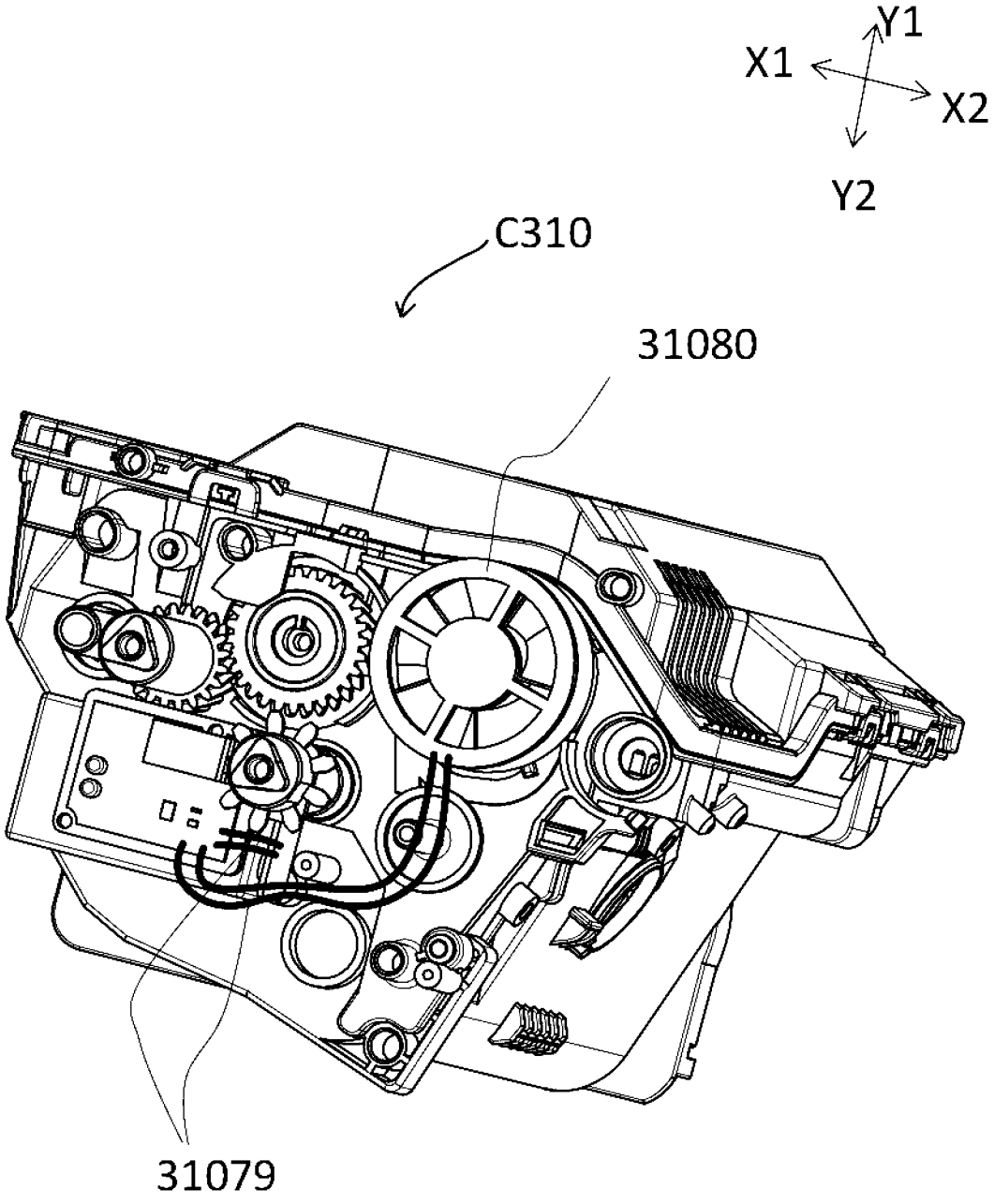

Fig. 191

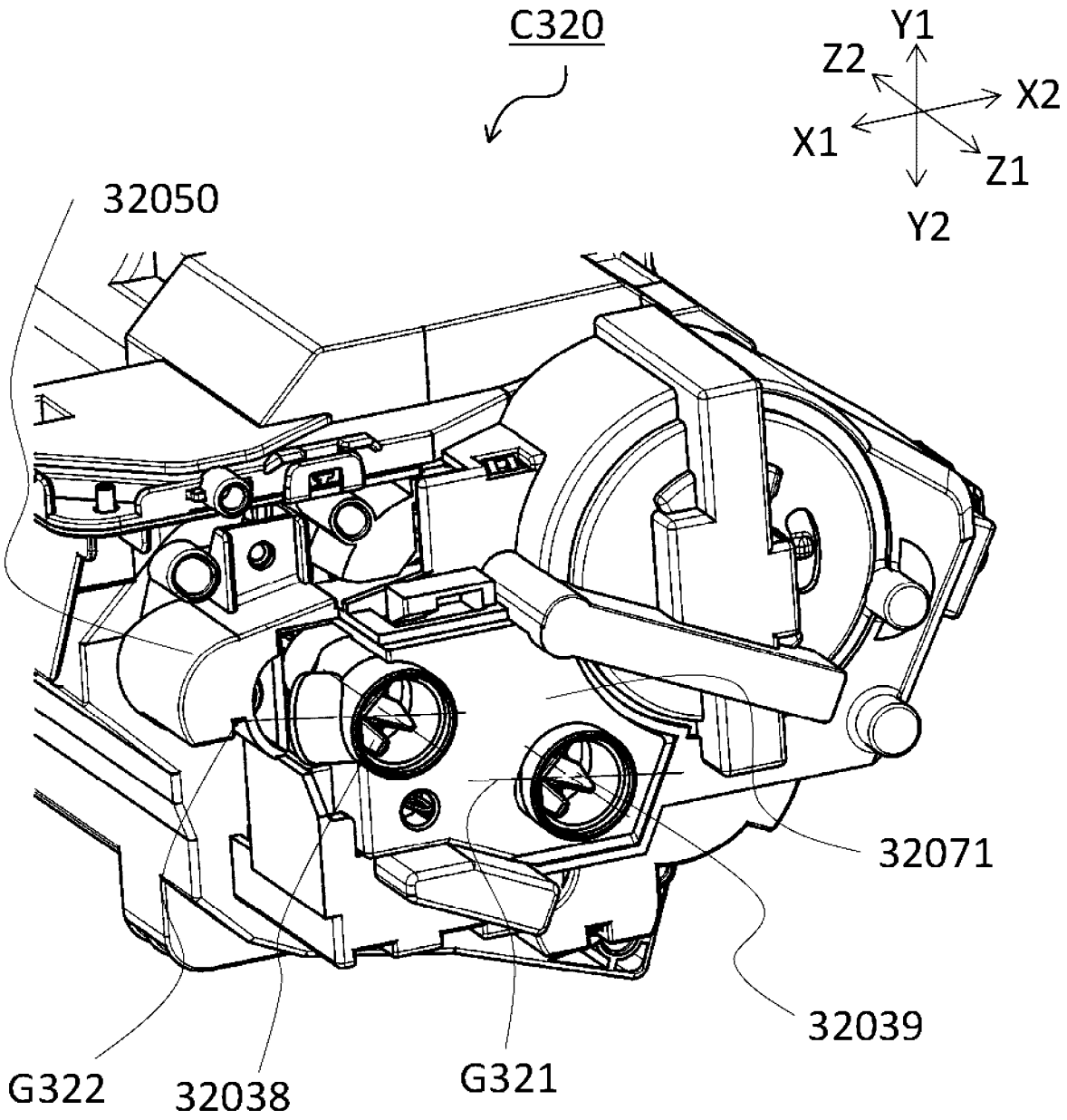

Fig. 192

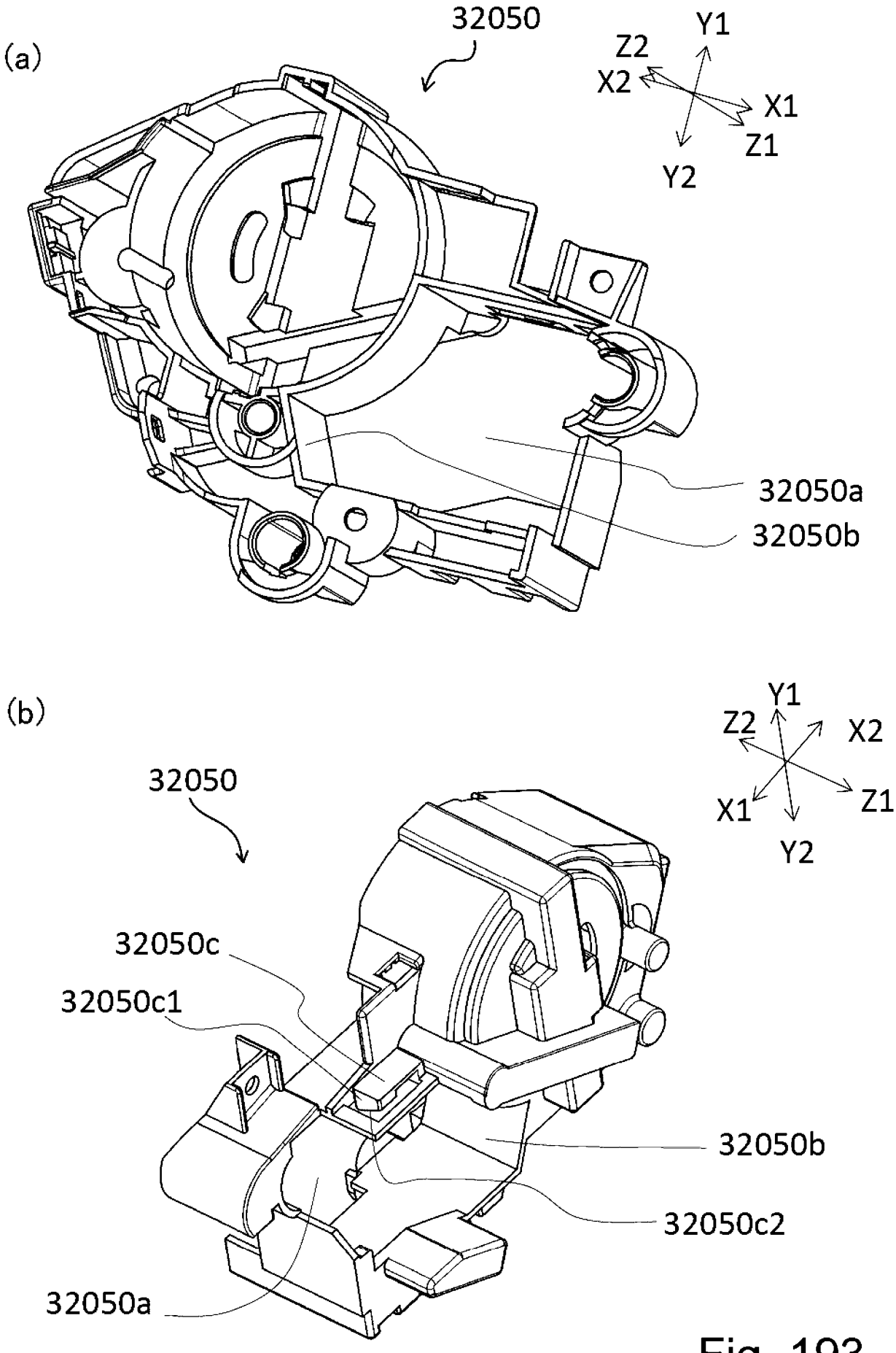
(a)
32050
Y1
Z2
X2
X1
Z1
Y2
32050a
32050b
(b)
Y1
Z2
X2
X1
Z1
Y2
32050
32050c
32050c1
32050b
32050c2
32050a

Fig. 193

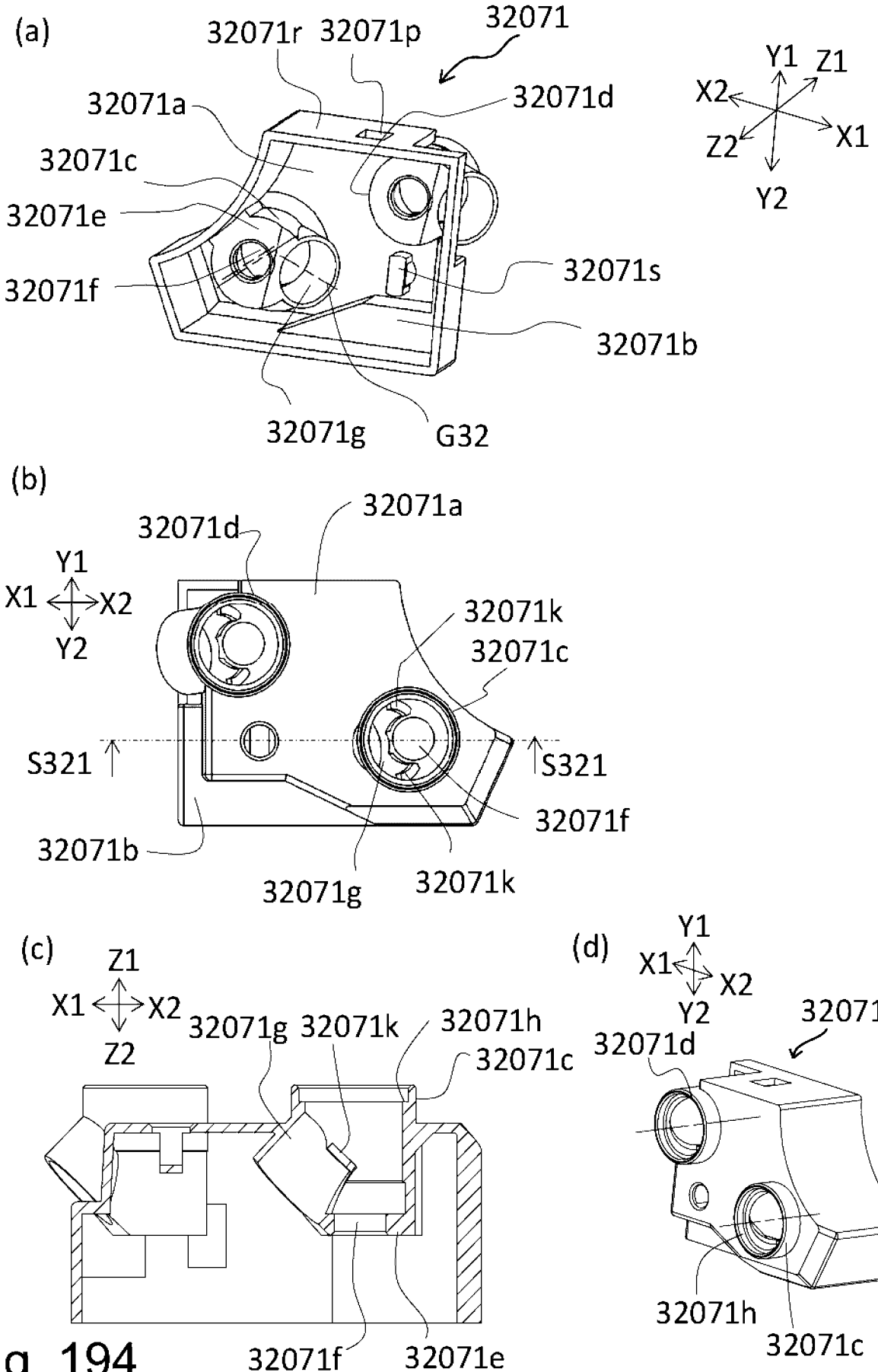
(a)
32071r
32071p
32071
32071a
32071d
32071c
32071e
32071f
32071s
32071b
32071g
G32
Y1
Z1
X2
Z2
X1
Y2
(b)
32071d
32071a
Y1
X1
X2
Y2
32071k
32071c
S321
S321
32071f
32071b
32071g
32071k
(c)
Z1
X1
X2
Z2
32071g
32071k
32071h
32071c
32071f
32071e
(d)
Y1
X1
X2
Y2
32071
32071d
32071h
32071c

Fig. 194

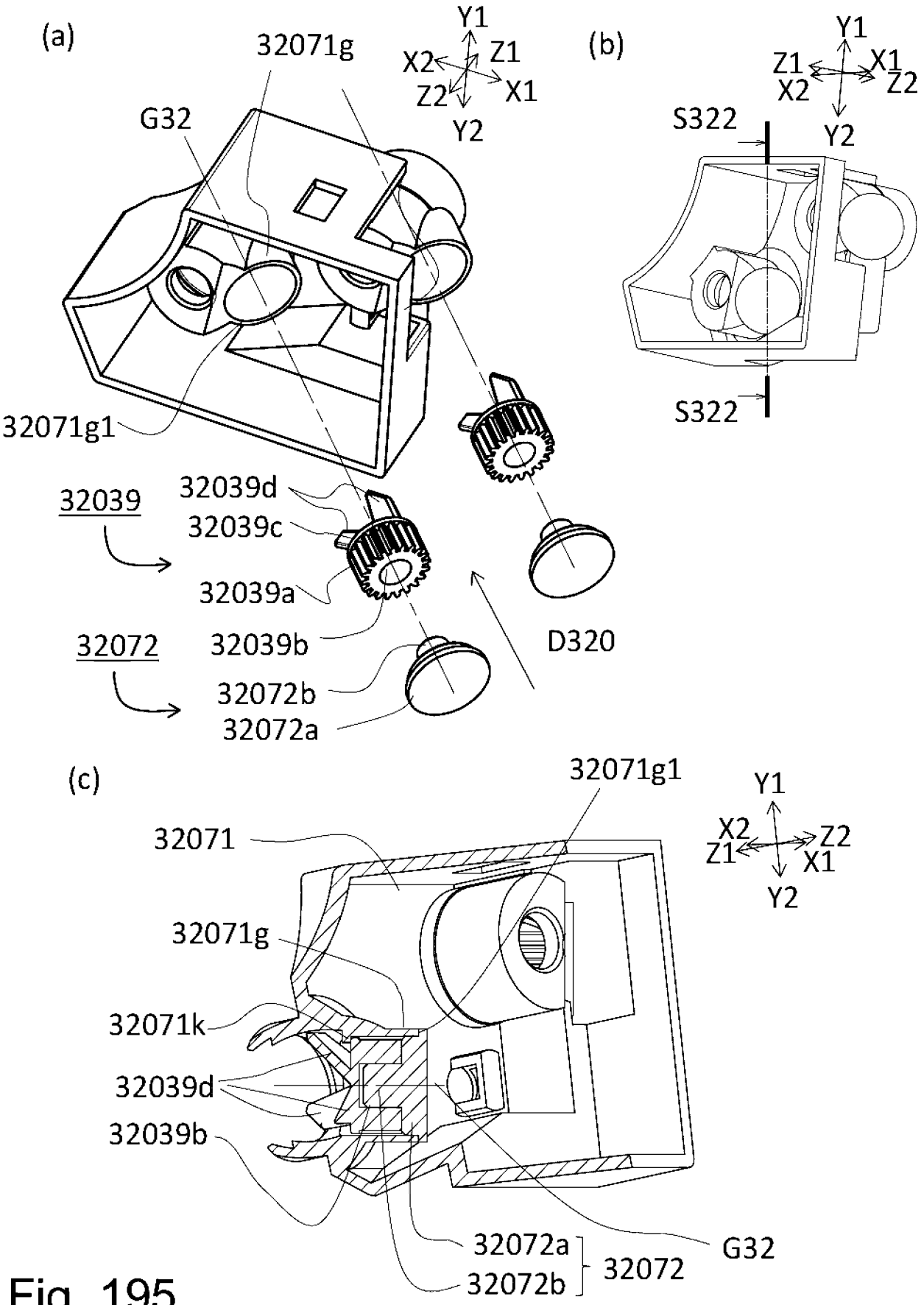
(a)
32071g
Y1
X2
Z1
Z2
X1
Y2
G32
32071g1
32039
32039d
32039c
32039a
32039b
32072
32072b
32072a
D320
(b)
Y1
Z1
X1
X2
Z2
Y2
S322
S322
(c)
32071g1
Y1
X2
Z2
Z1
X1
Y2
32071
32071g
32071k
32039d
32039b
32072a
32072b
32072
G32

Fig. 195

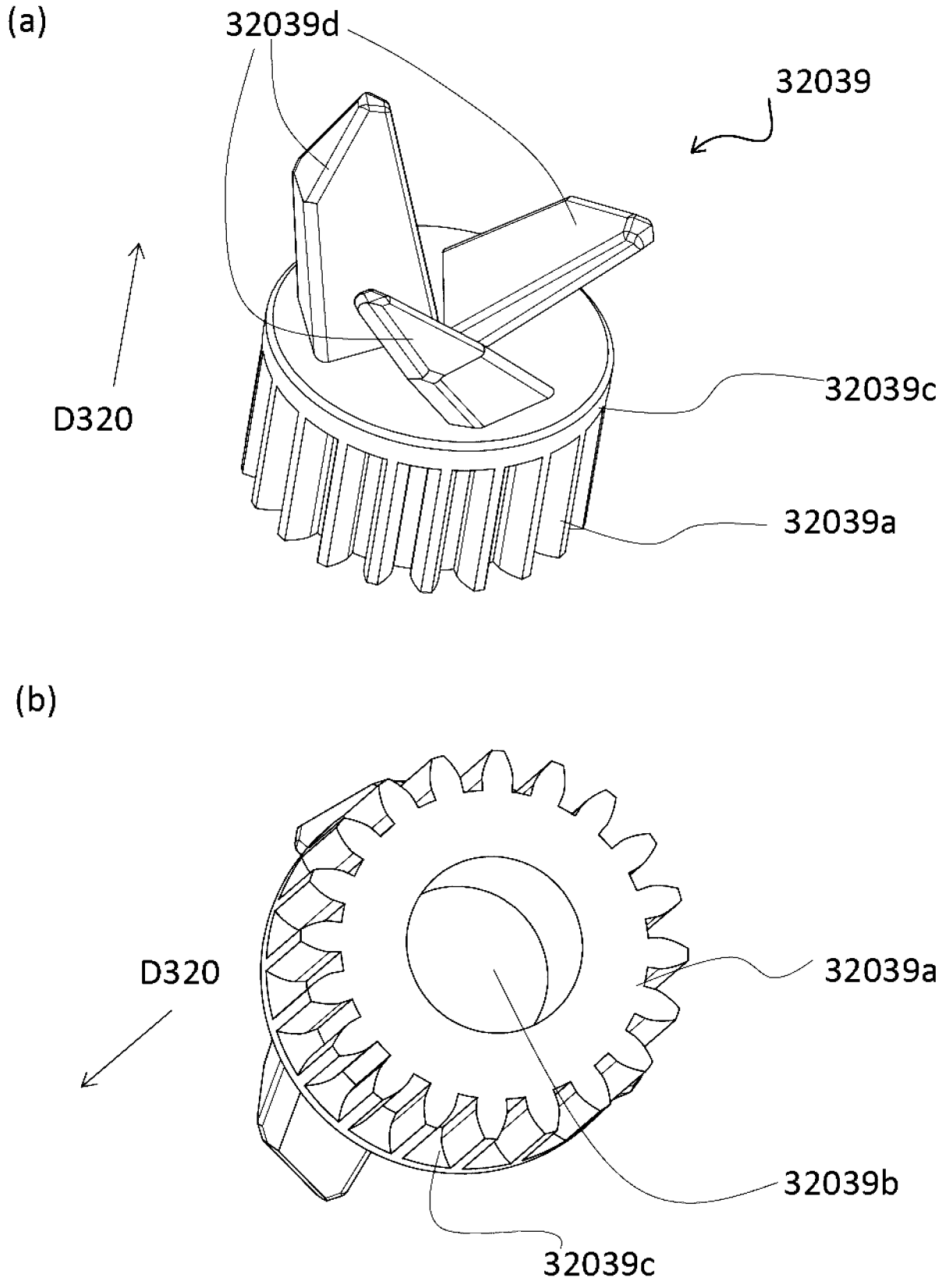
(a)
32039d
32039
D320
32039c
32039a
(b)
D320
32039a
32039b
32039c

Fig. 196

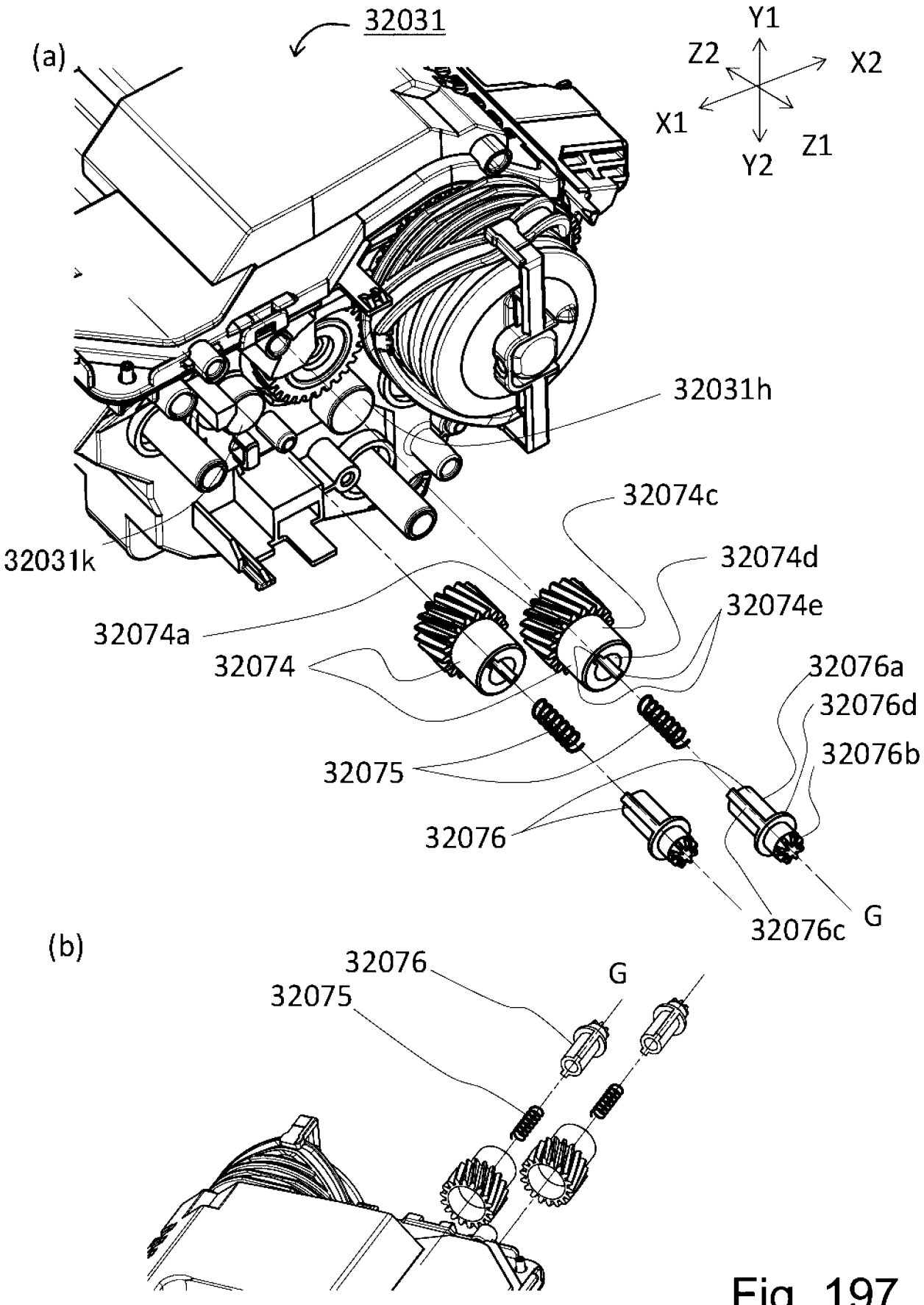
(a)
32031
Y1
Z2
X2
X1
Z1
Y2
32031h
32074c
32031k
32074d
32074e
32074a
32074
32076a
32076d
32076b
32075
32076
32076c
G
(b)
32076
G
32075

Fig. 197

(a)

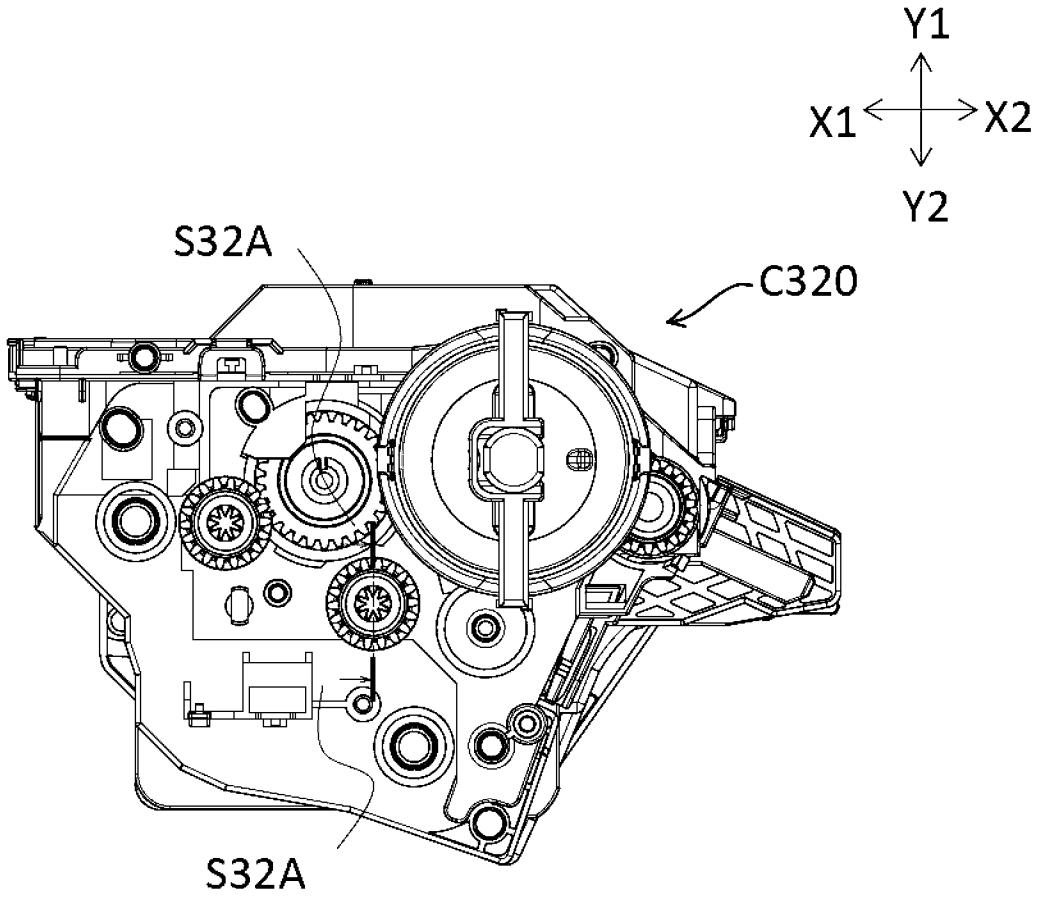

(b)

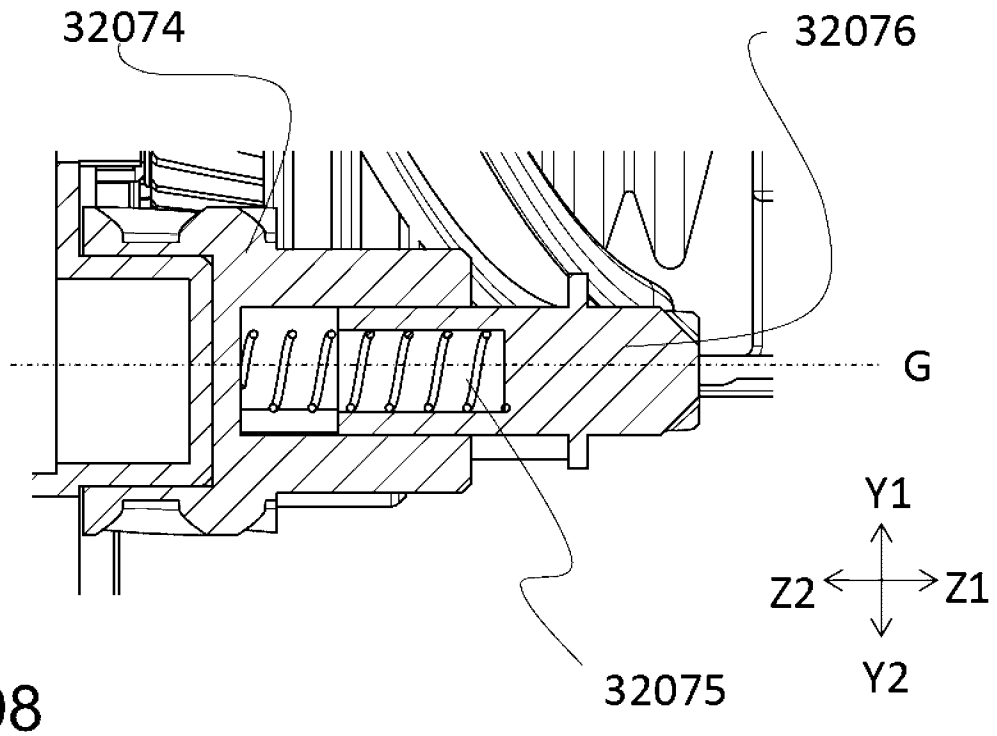

Fig. 198

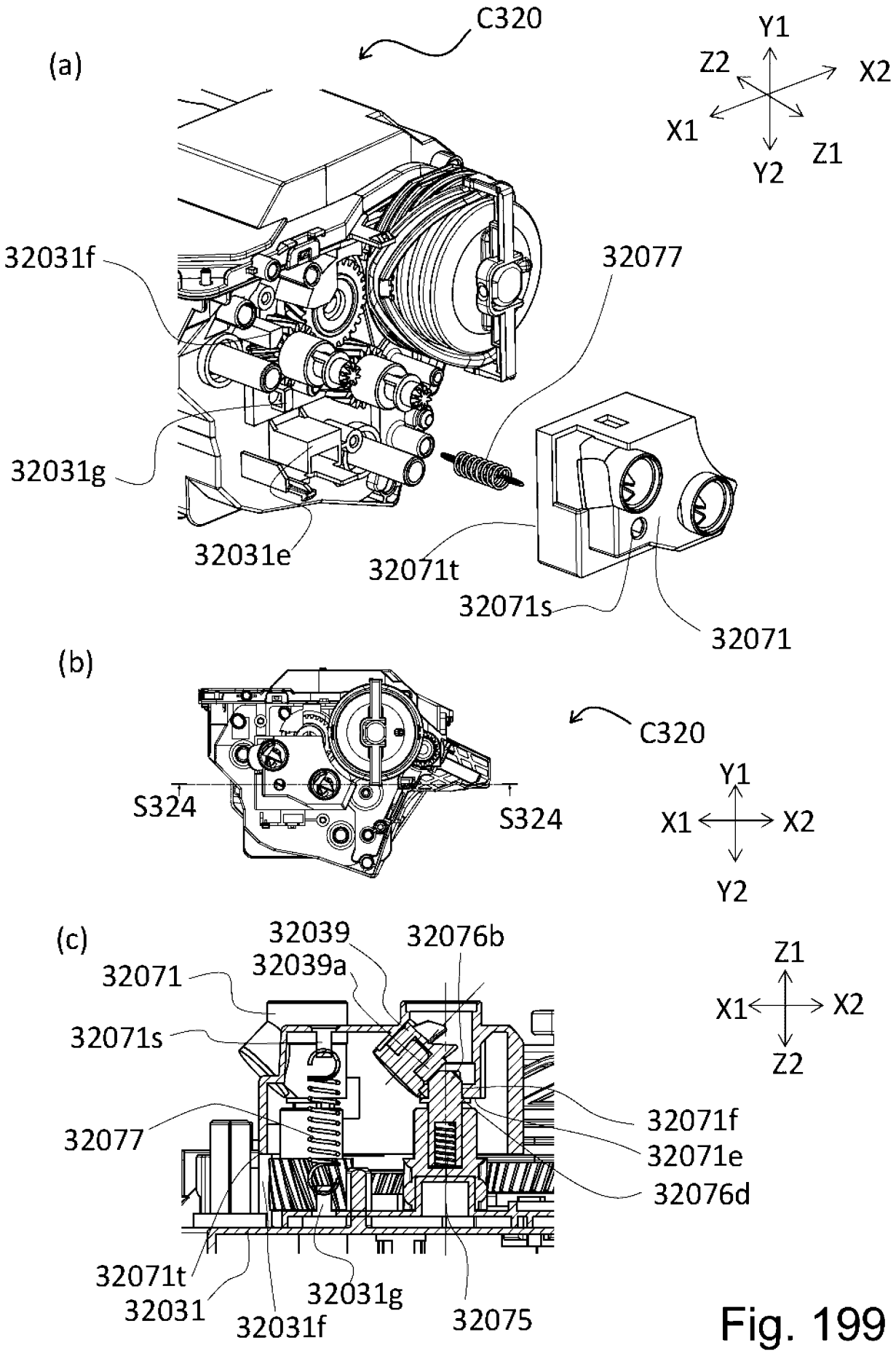
(a)
C320
Y1
Z2
X2
X1
Z1
Y2
32031f
32077
32031g
32031e
32071t
32071s
32071
(b)
C320
S324
S324
Y1
X1
X2
Y2
(c)
32039
32076b
32039a
32071
32071s
Z1
X1
X2
Z2
32077
32071f
32071e
32076d
32071t
32031
32031f
32031g
32075

Fig. 199

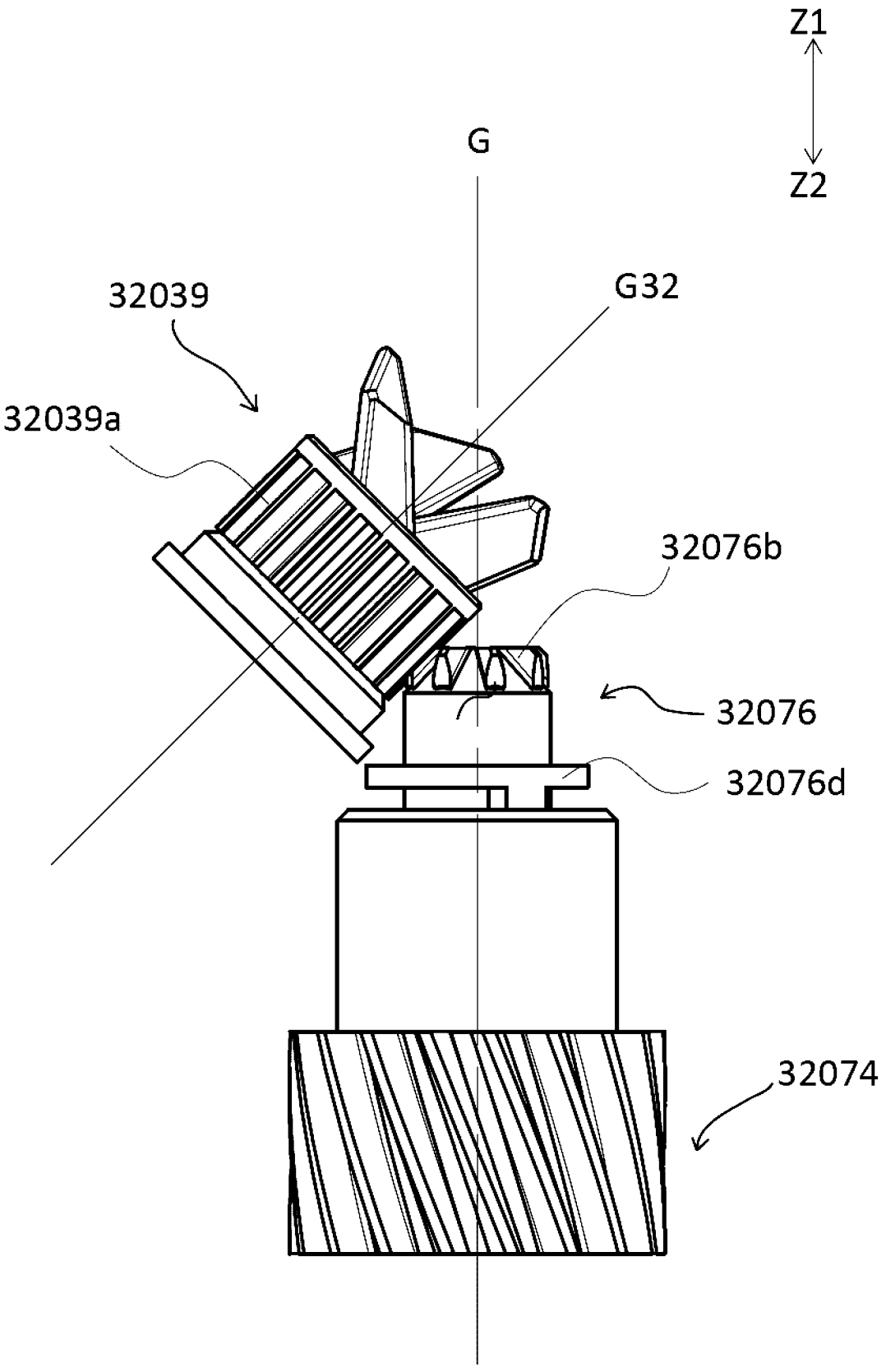

Fig. 200

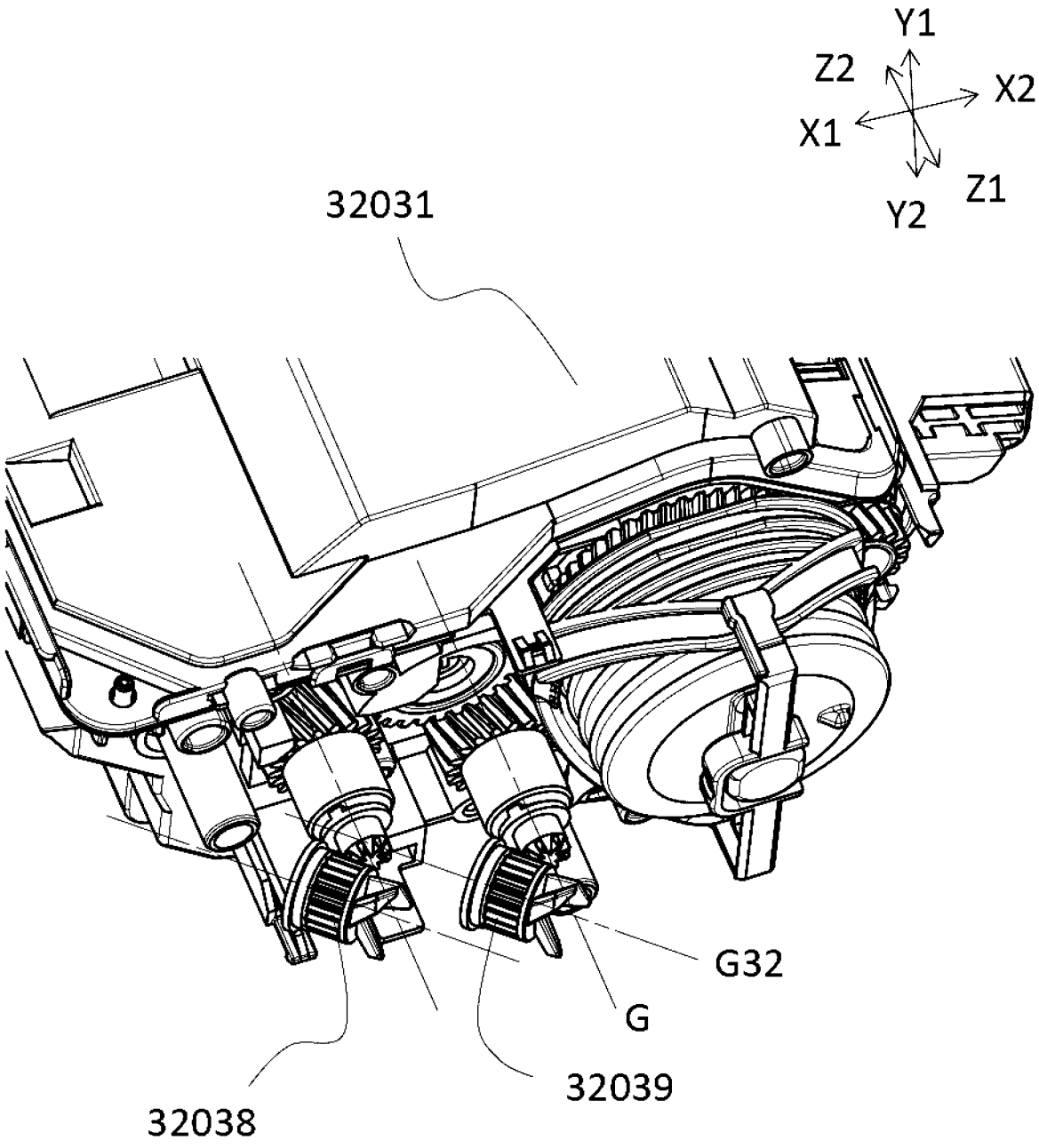

Fig. 201

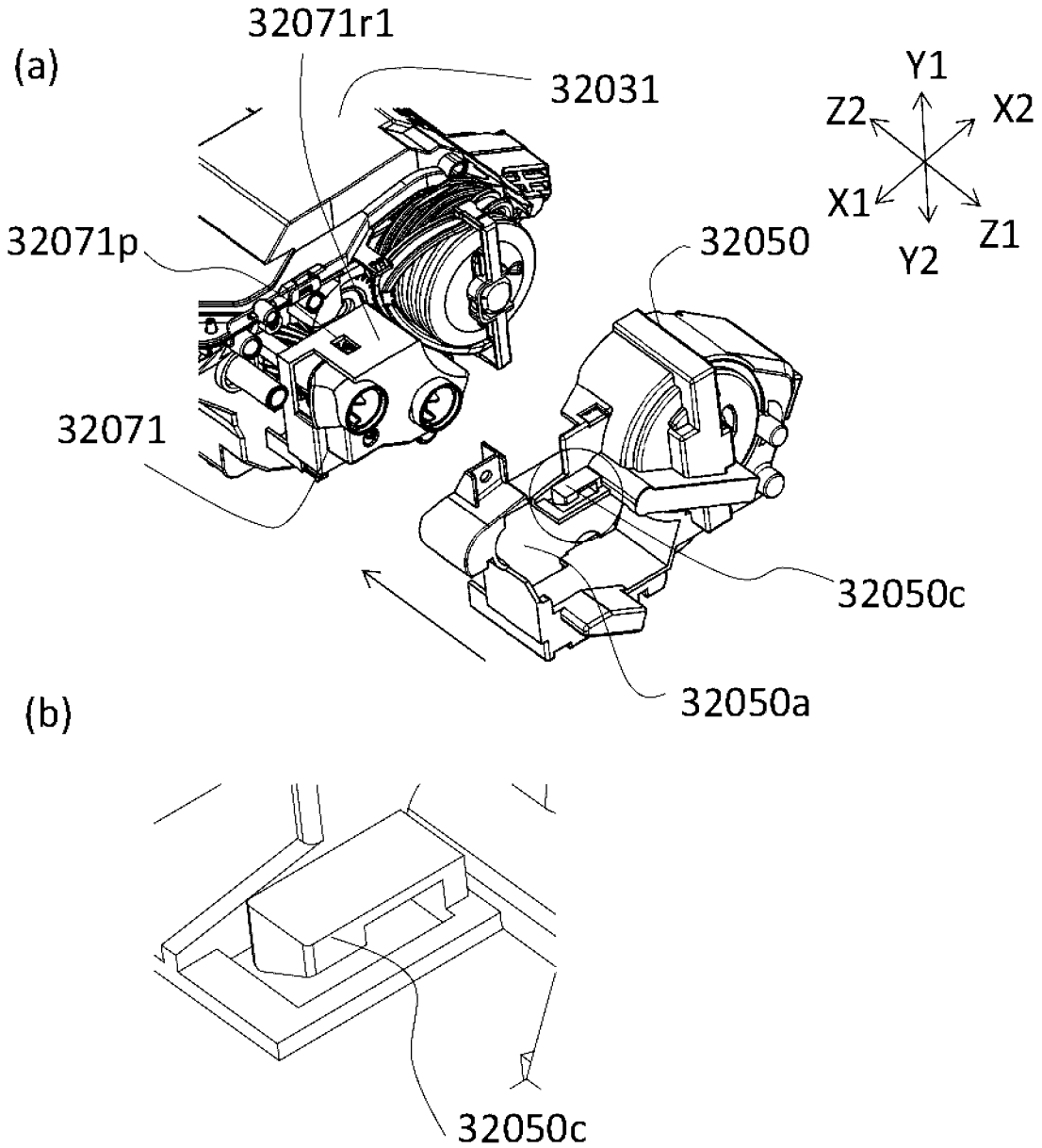
(a)
32071r1
32031
Y1
Z2
X2
X1
Z1
Y2
32071p
32050
32071
32050c
32050a
(b)
32050c
(c)
Y1
Z2
X2
X1
Z1
Y2
(d)
32050c
32071p

Fig. 202

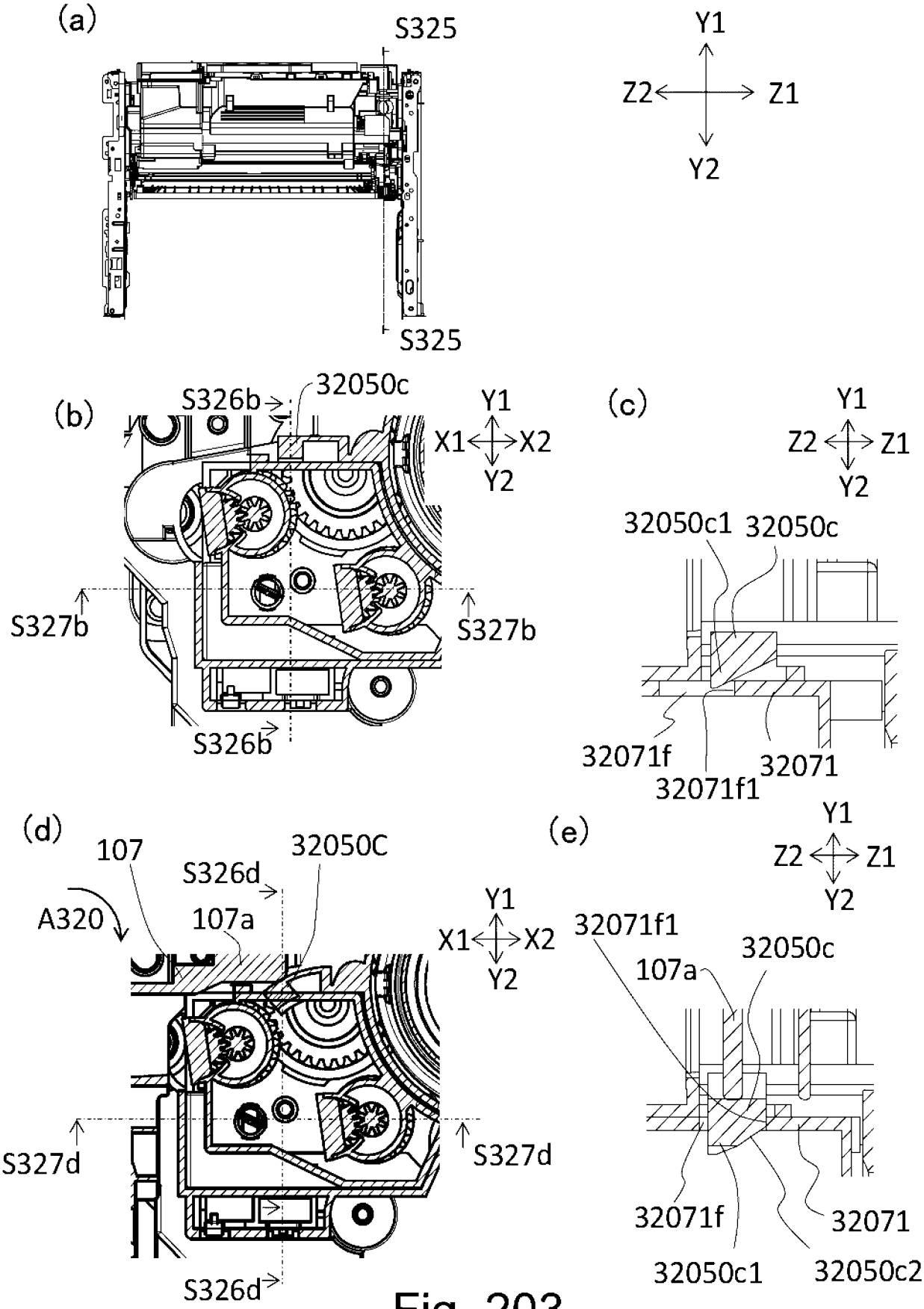
(a)
S325
S325
Y1
Z2
Z1
Y2
(b)
S326b
32050c
Y1
X1
X2
Y2
S327b
S327b
S326b
(c)
Y1
Z2
Z1
Y2
32050c1
32050c
32071f
32071f1
32071
(d)
107
S326d
32050C
A320
107a
Y1
X1
X2
Y2
S327d
S327d
S326d
(e)
Y1
Z2
Z1
Y2
32071f1
32050c
107a
32071f
32071
32050c1
32050c2

Fig. 203

(a)

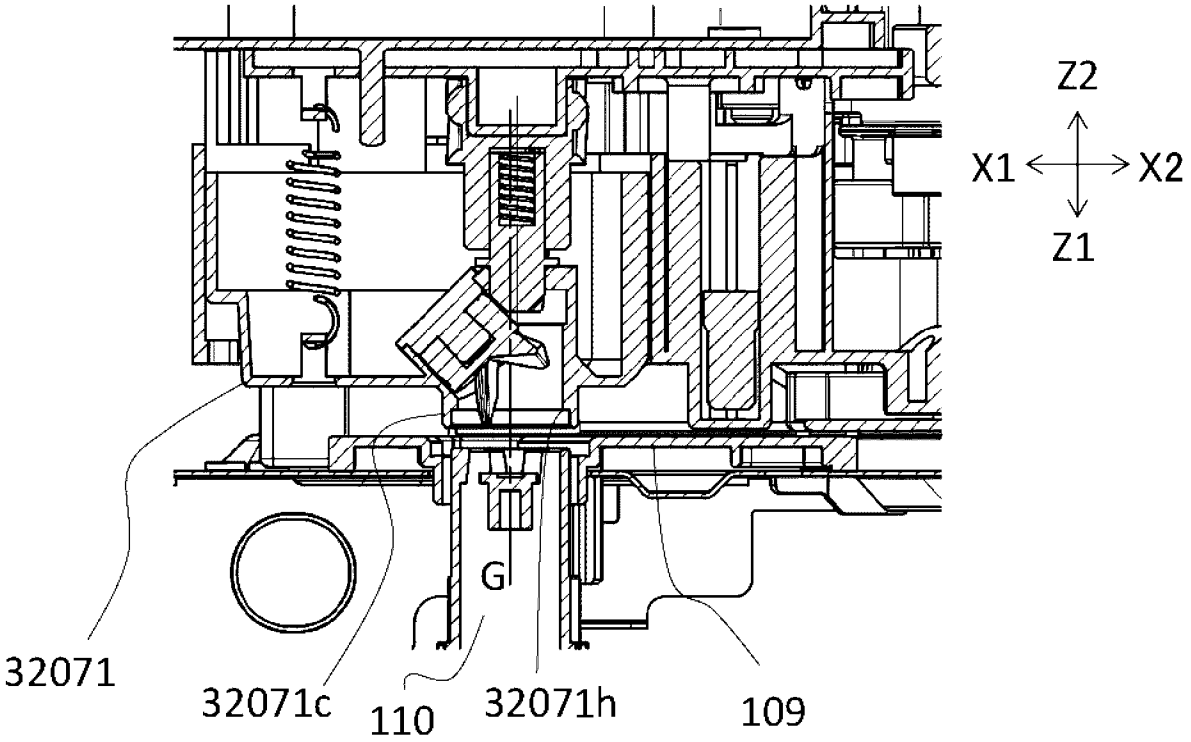
Z2
X1
X2
Z1
32071
32071c
110
G
32071h
109

(b)

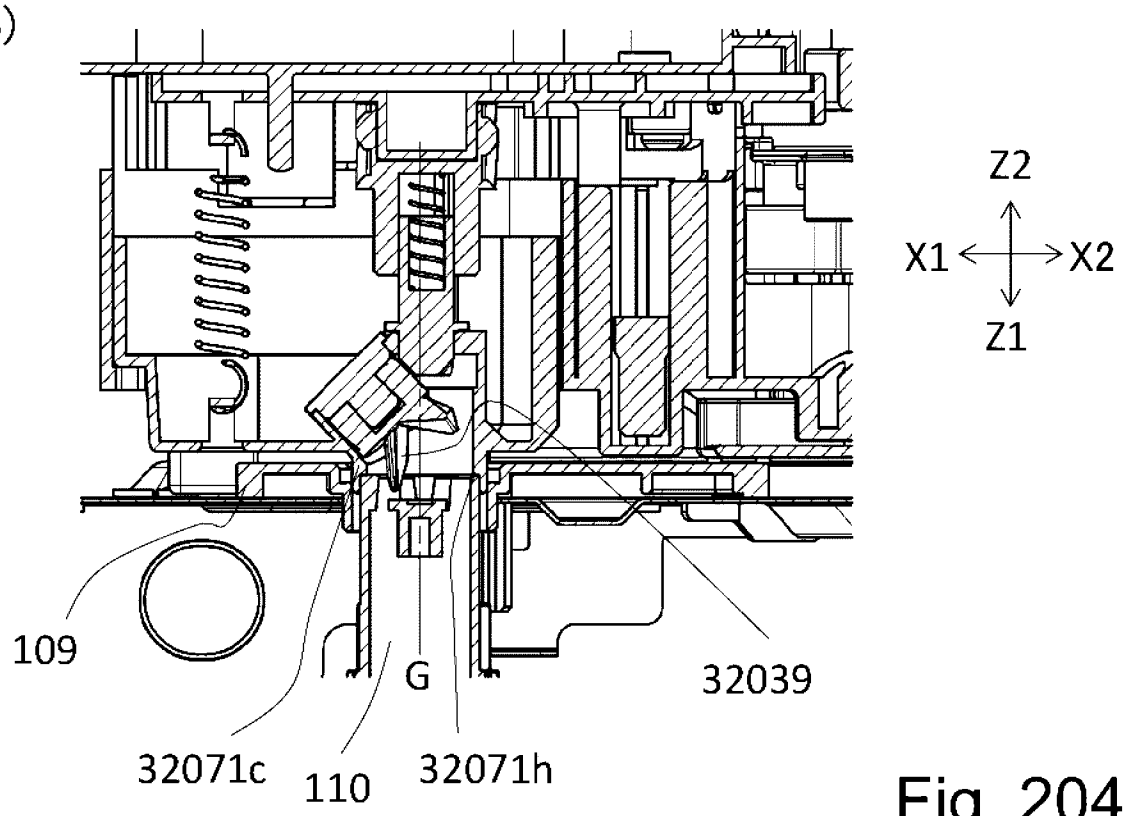
Z2
X1
X2
Z1
109
32071c
110
G
32071h
32039

Fig. 204

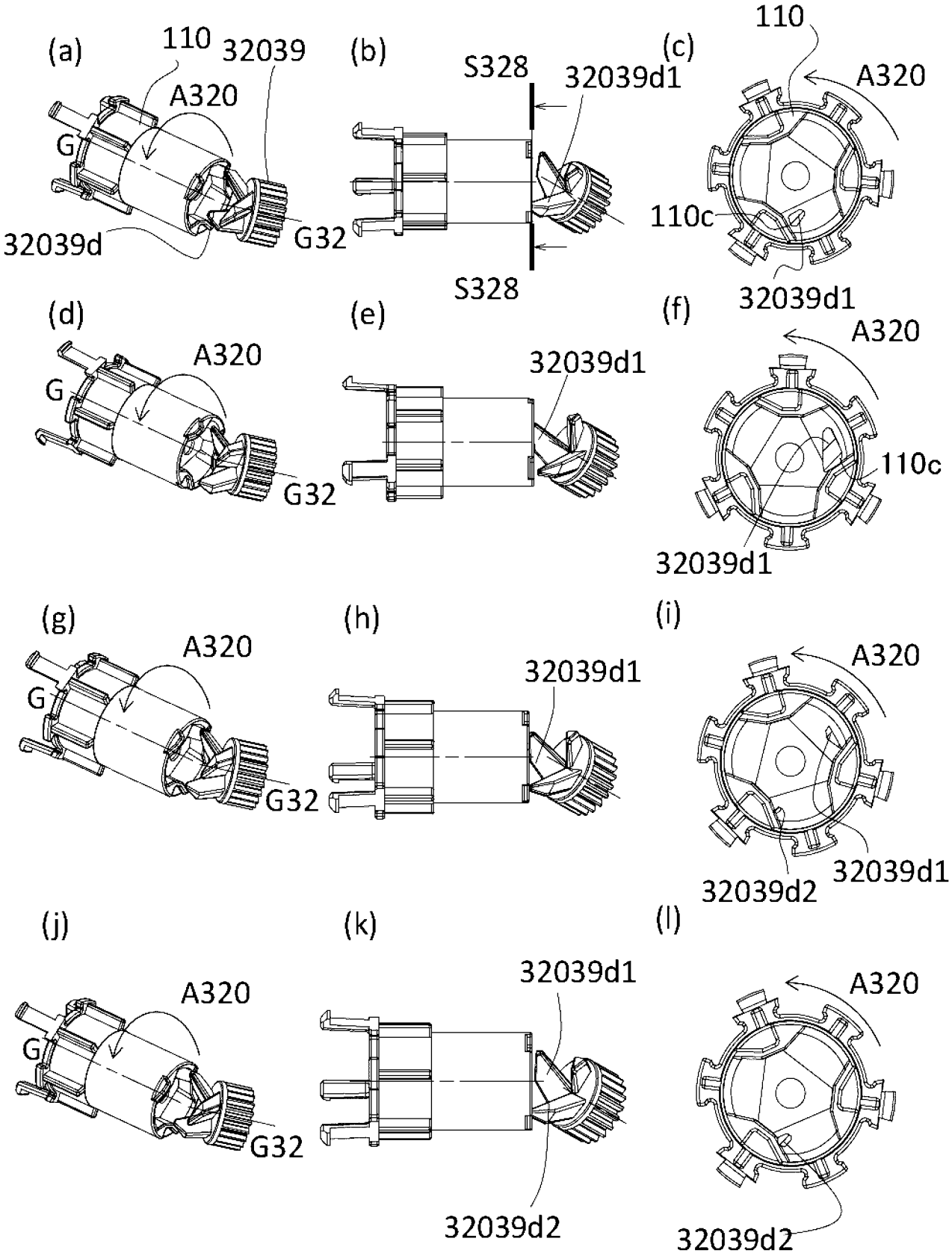
(a)
110
32039
A320
G
32039d
G32
(b)
S328
32039d1
S328
(c)
110
A320
110c
32039d1
(d)
A320
G
G32
(e)
32039d1
(f)
A320
110c
32039d1
(g)
A320
G
G32
(h)
32039d1
(i)
A320
32039d2
32039d1
(j)
A320
G
G32
(k)
32039d1
32039d2
(l)
A320
32039d2

Fig. 205

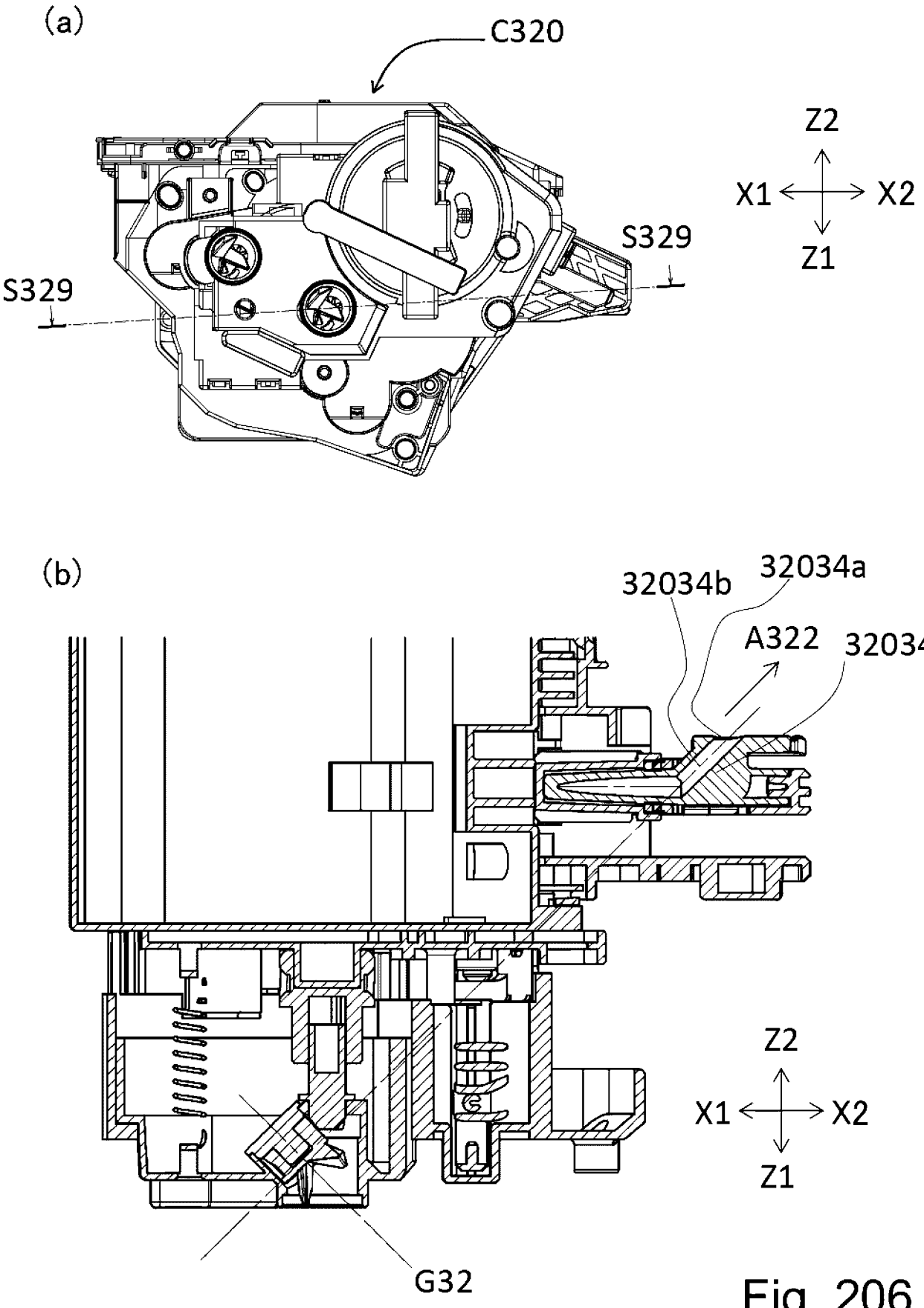
(a)
C320
S329
S329
Z2
X1
X2
Z1
(b)
32034b
32034a
A322
32034
Z2
X1
X2
Z1
G32

Fig. 206

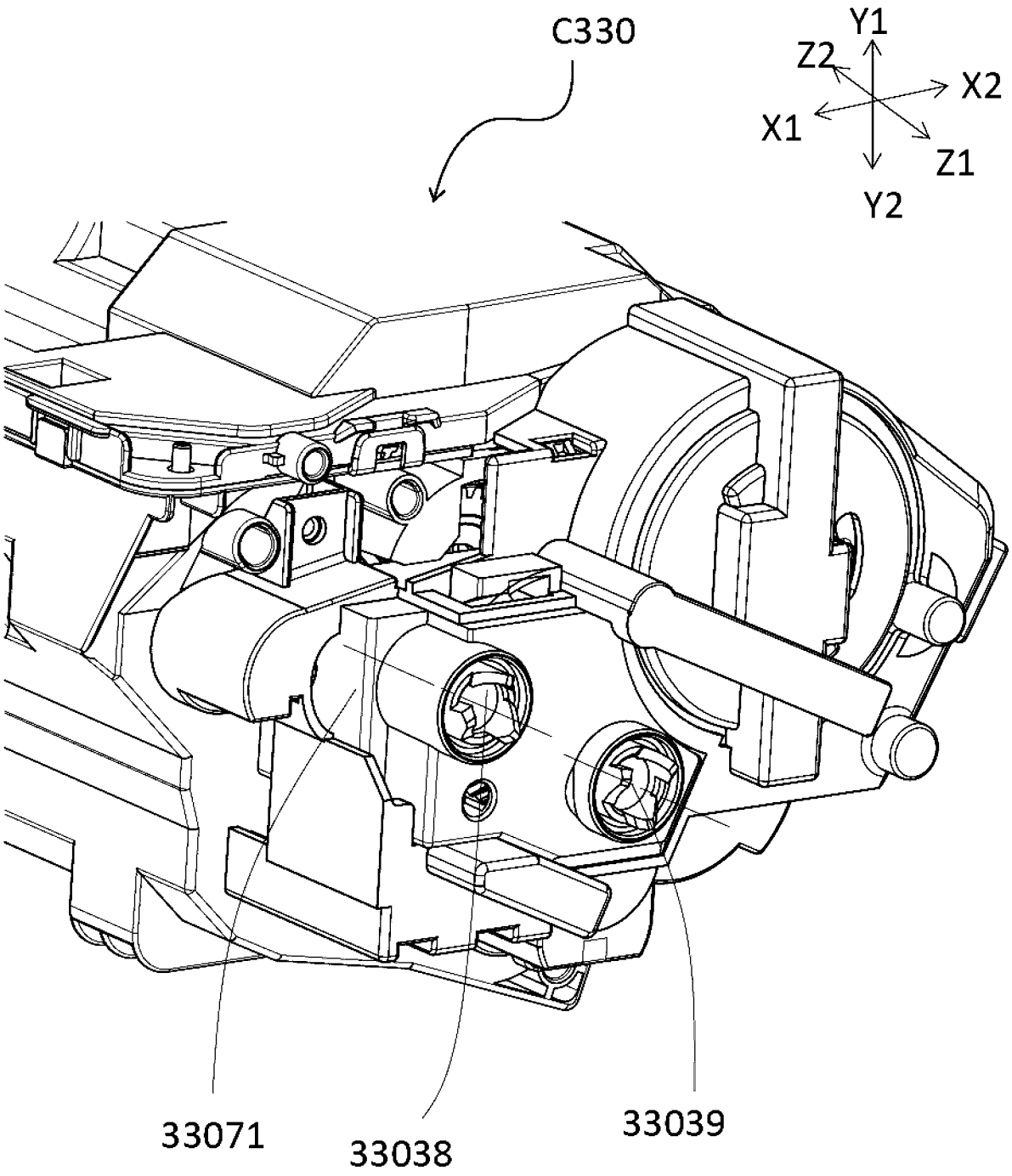

Fig. 207

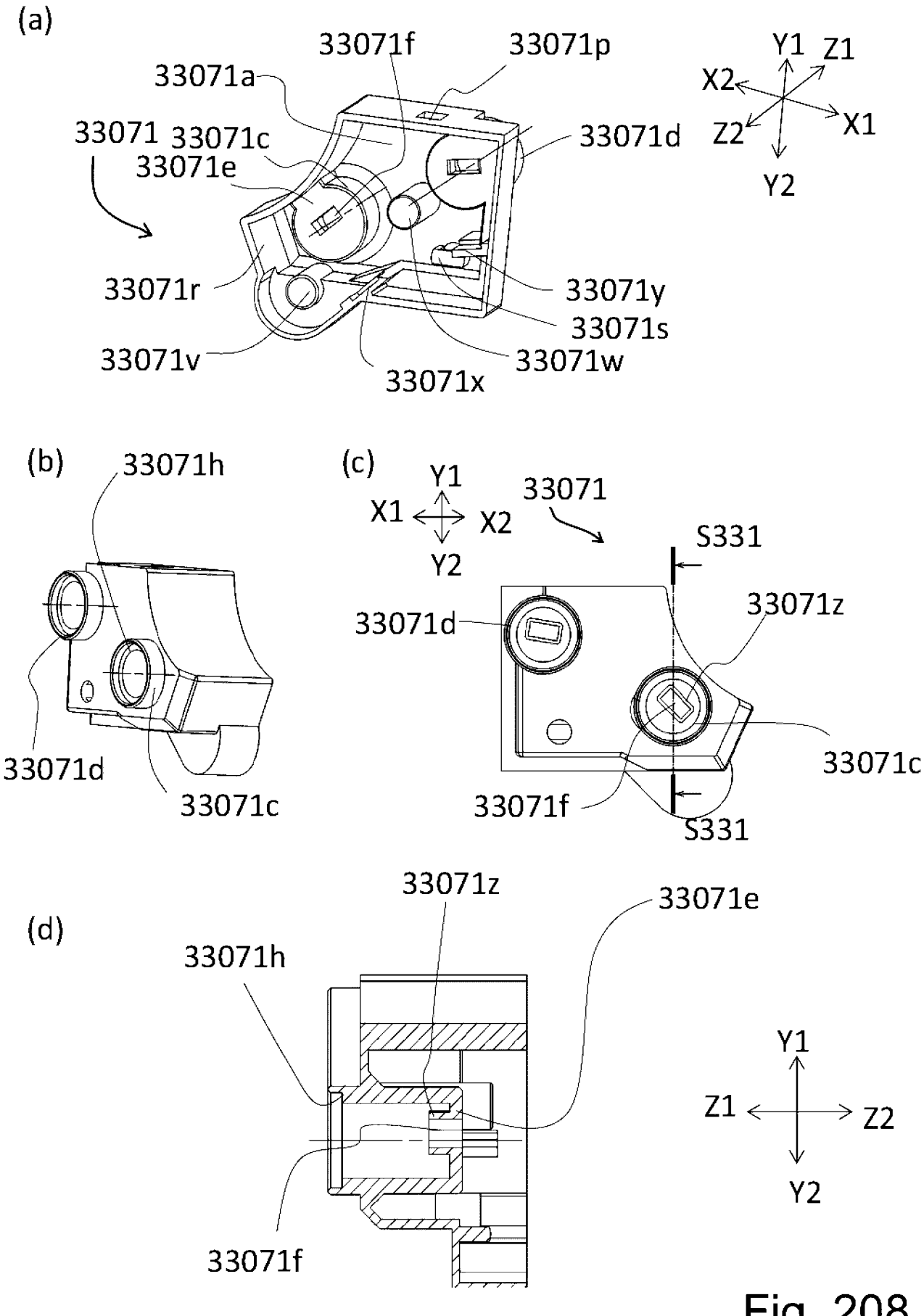
(a)
33071f
33071p
33071a
33071
33071c
33071e
33071d
33071r
33071y
33071s
33071v
33071w
33071x
Y1
Z1
X2
X1
Z2
Y2
(b)
33071h
33071d
33071c
(c)
Y1
X1
X2
Y2
33071
S331
33071z
33071d
33071c
33071f
S331
(d)
33071z
33071e
33071h
33071f
Y1
Z1
Z2
Y2

Fig. 208

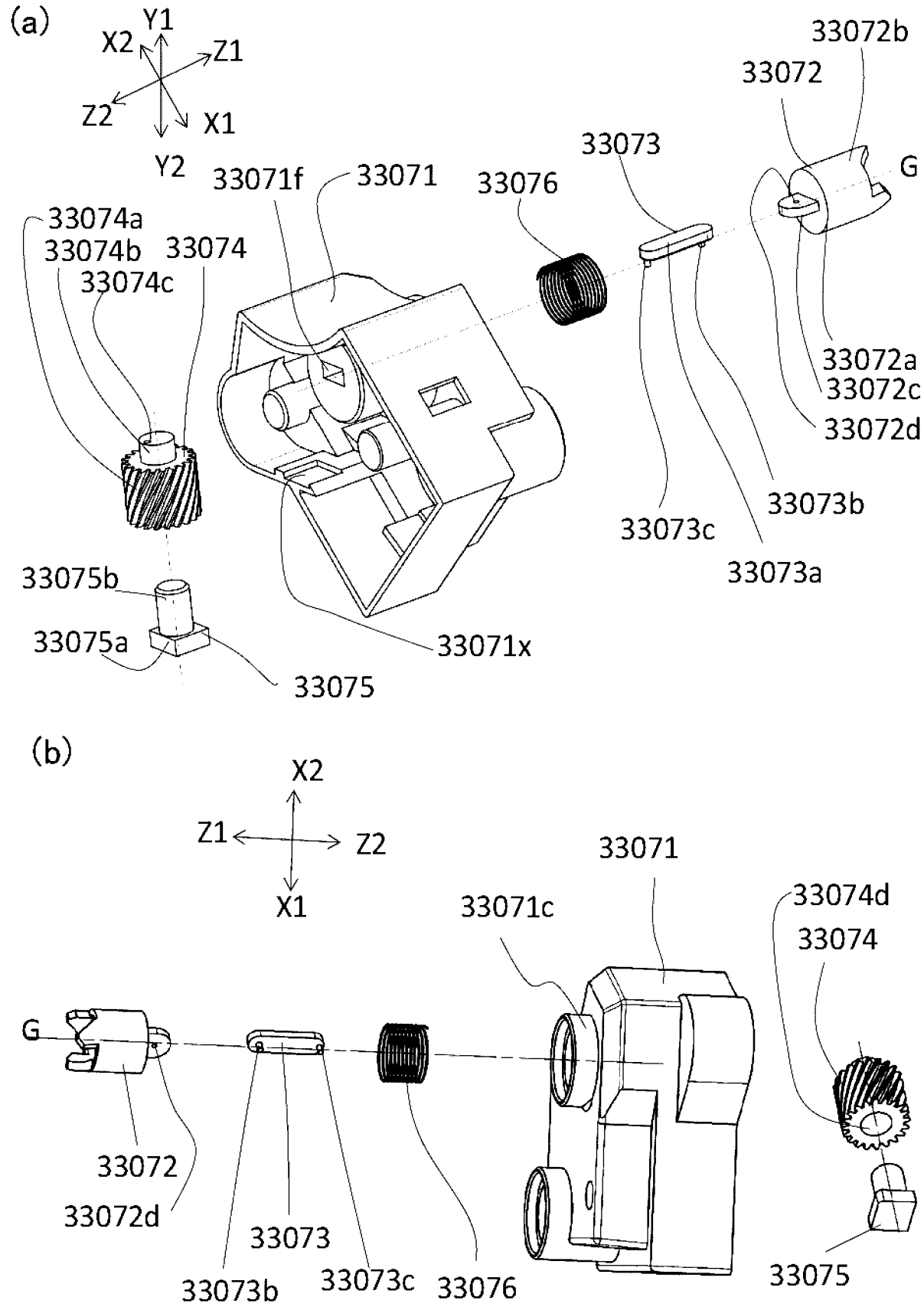
(a)
Y1
X2
Z1
Z2
X1
Y2
33072b
33072
33073
G
33071f
33071
33076
33074a
33074b
33074
33074c
33072a
33072c
33072d
33073b
33073c
33073a
33075b
33075a
33071x
33075
(b)
X2
Z1
Z2
X1
33071
33071c
33074d
33074
G
33072
33072d
33073
33073b
33073c
33076
33075

Fig. 209

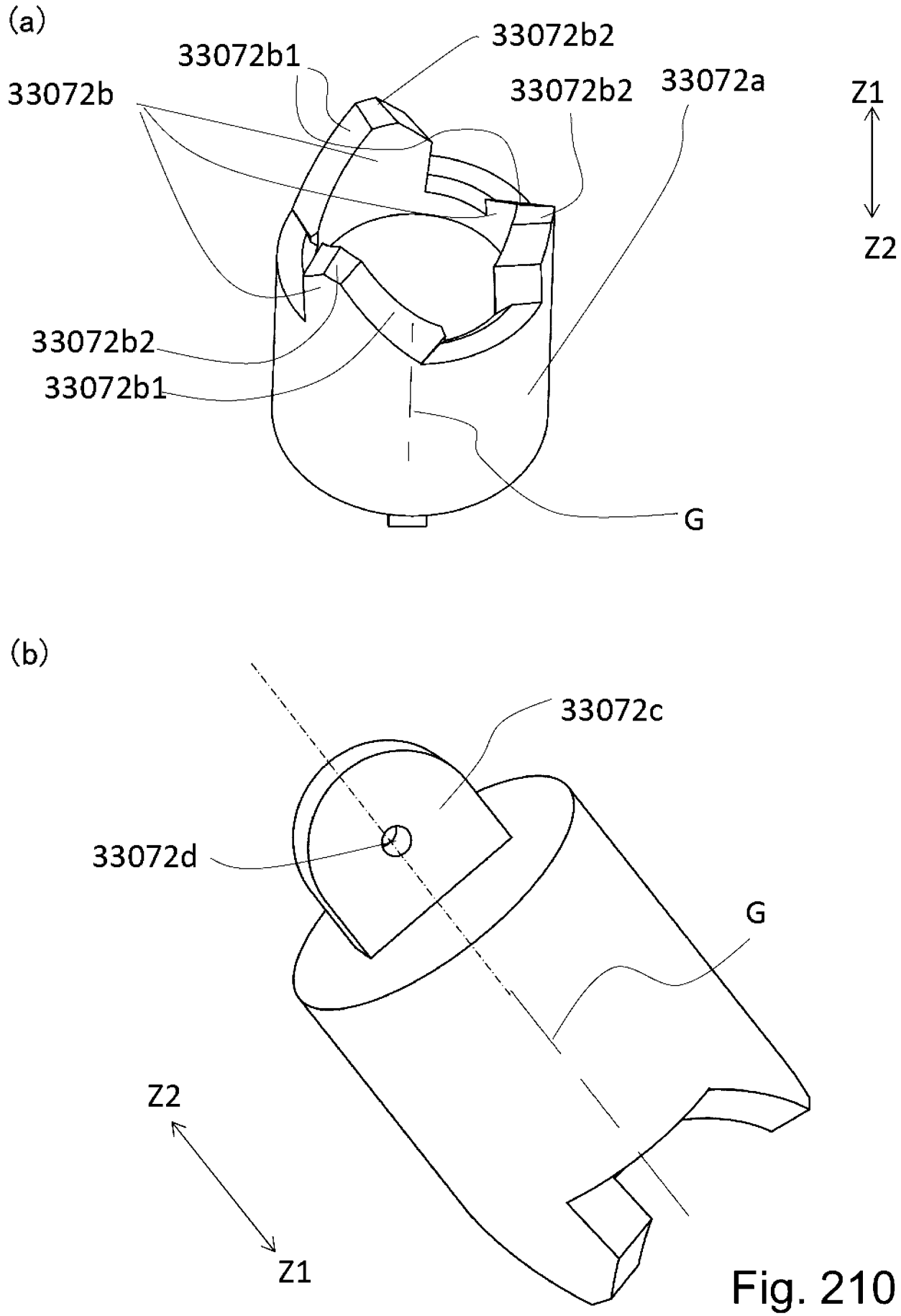
(a)
33072b1
33072b2
33072b
33072b2
33072a
Z1
Z2
33072b2
33072b1
G
(b)
33072c
33072d
G
Z2
Z1

Fig. 210

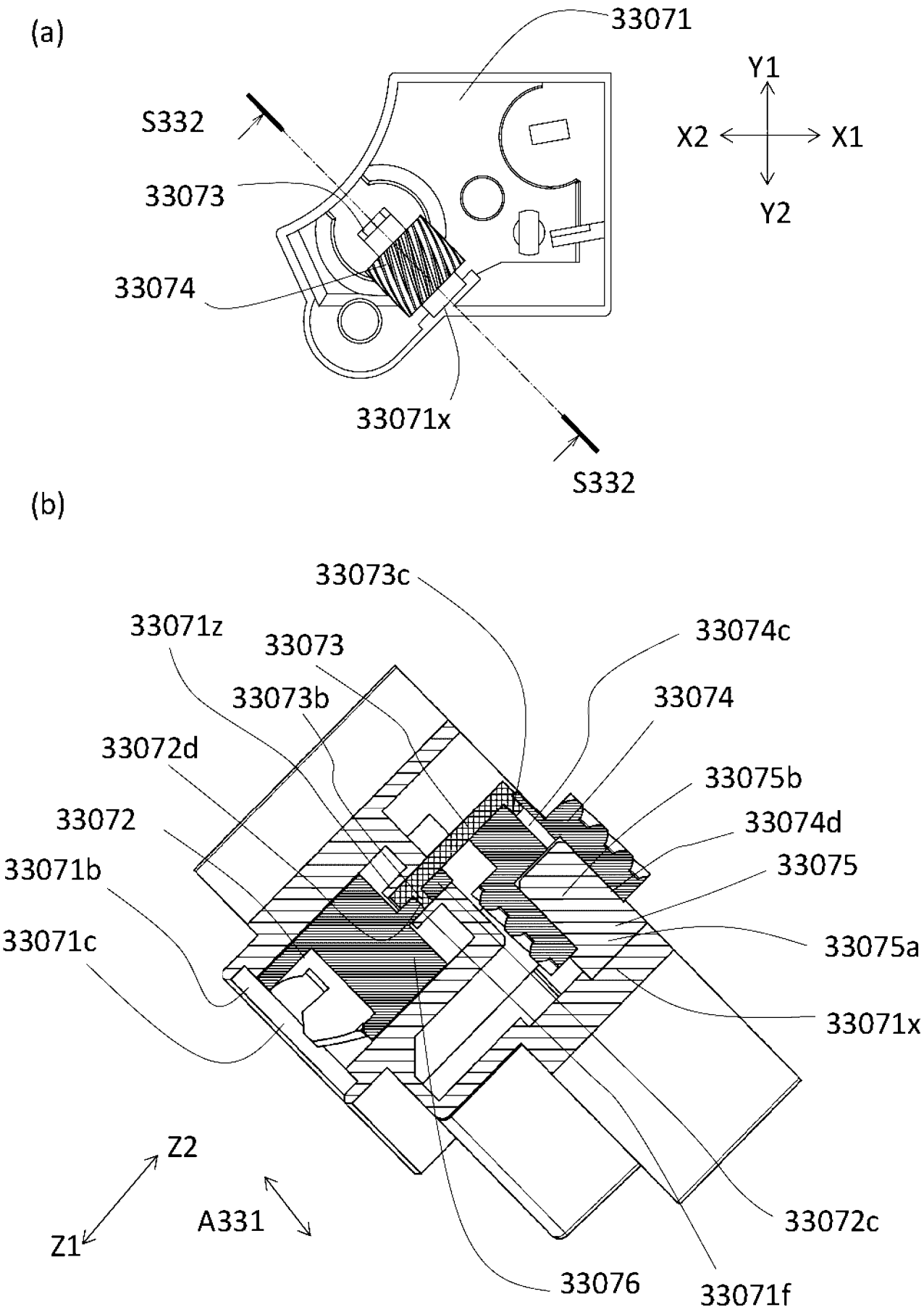
(a)
33071
Y1
X2
X1
Y2
S332
33073
33074
33071x
S332
(b)
33073c
33071z
33073
33074c
33073b
33074
33072d
33075b
33072
33074d
33071b
33075
33071c
33075a
33071x
Z2
Z1
A331
33072c
33076
33071f

Fig. 211

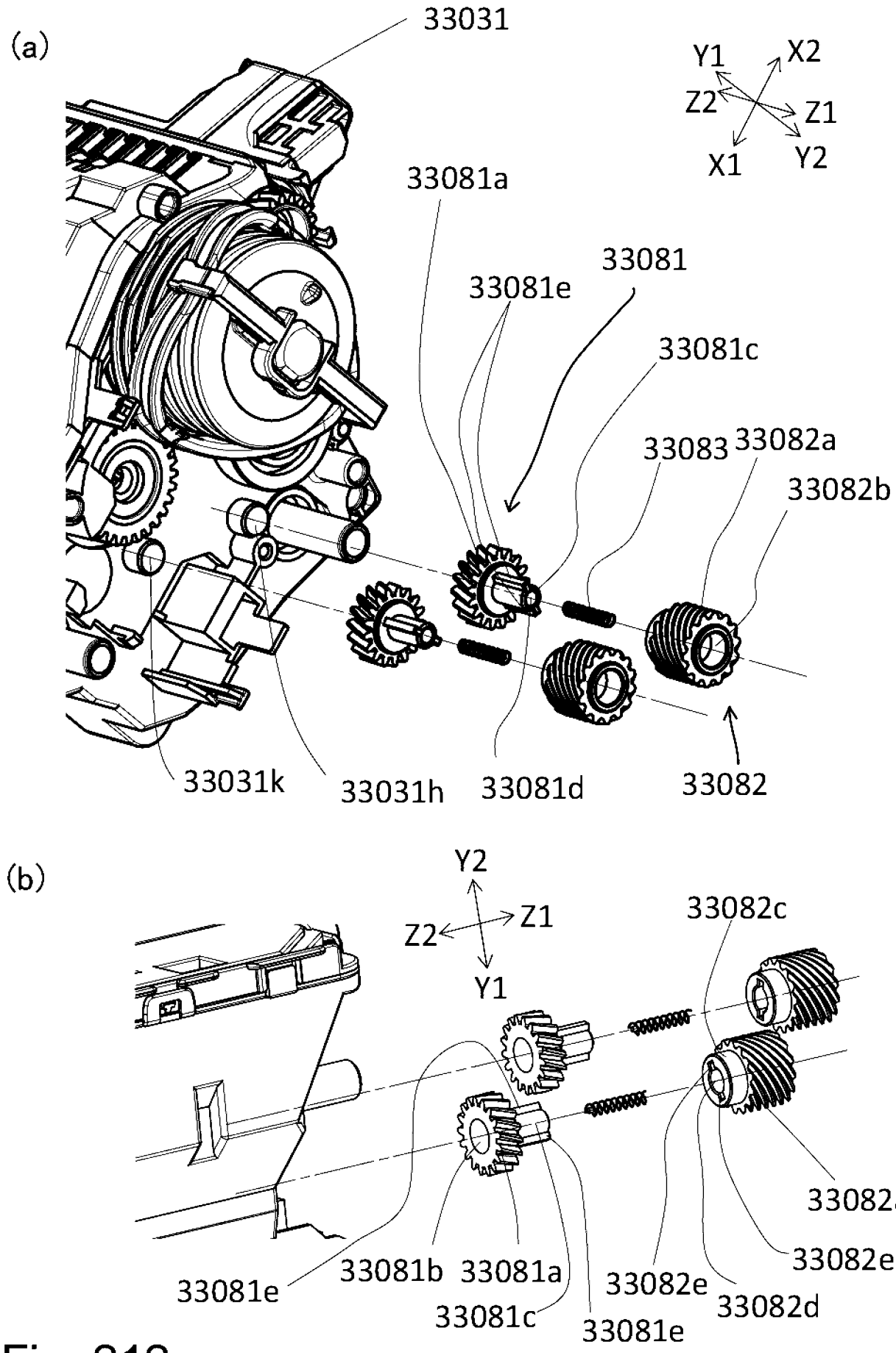
(a)
33031
Y1
X2
Z2
Z1
X1
Y2
33081a
33081
33081e
33081c
33083
33082a
33082b
33031k
33031h
33081d
33082
(b)
Y2
Z2
Z1
Y1
33082c
33082a
33082e
33081e
33081b
33081a
33082e
33082d
33081c
33081e

Fig. 212

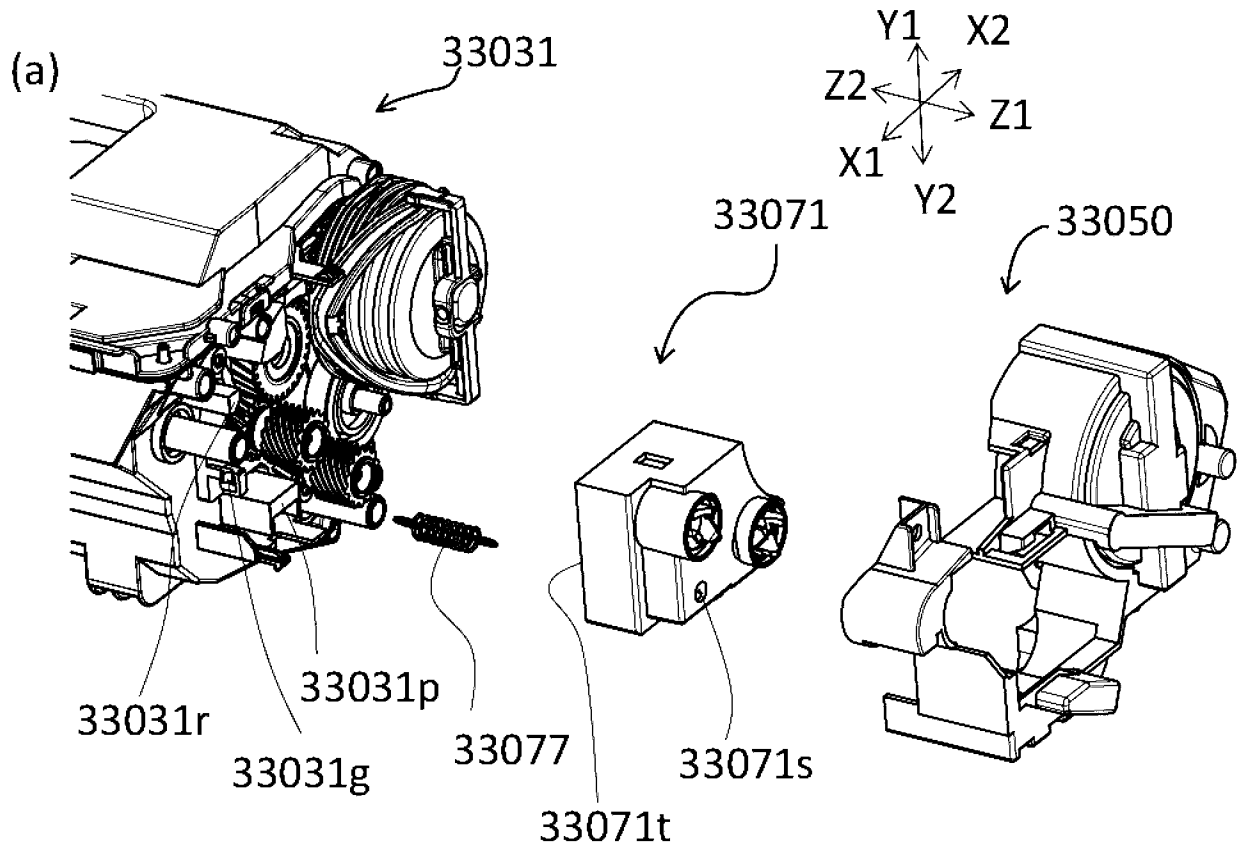
(a)
33031
Y1
X2
Z2
Z1
X1
Y2
33071
33050
33031r
33031p
33031g
33077
33071s
33071t

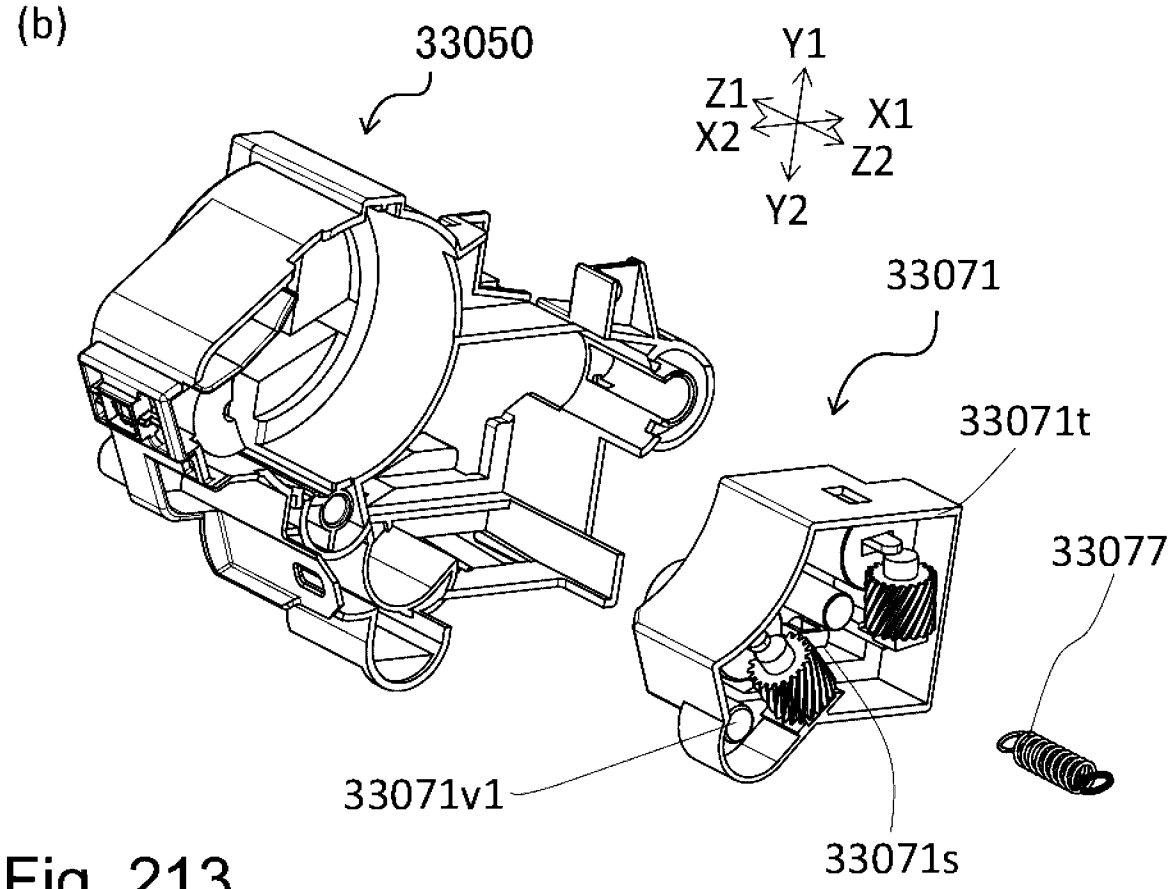
(b)
33050
Y1
Z1
X1
X2
Z2
Y2
33071
33071t
33077
33071v1
33071s

Fig. 213

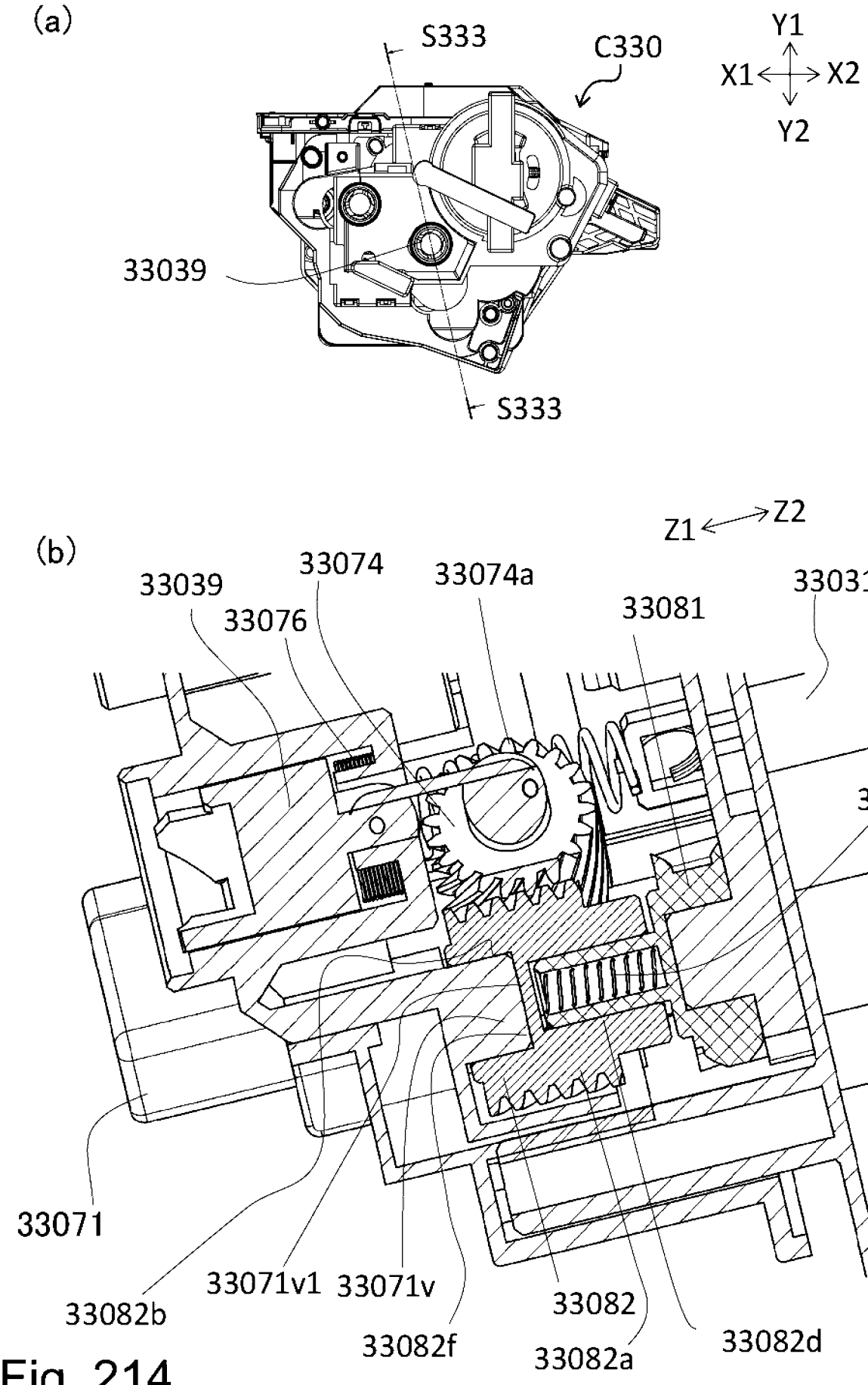
(a)
S333
C330
Y1
X1
X2
Y2
33039
S333
(b)
Z1
Z2
33039
33074
33074a
33076
33081
33031
33083
33071
33082b
33071v1
33071v
33082f
33082
33082a
33082d

Fig. 214

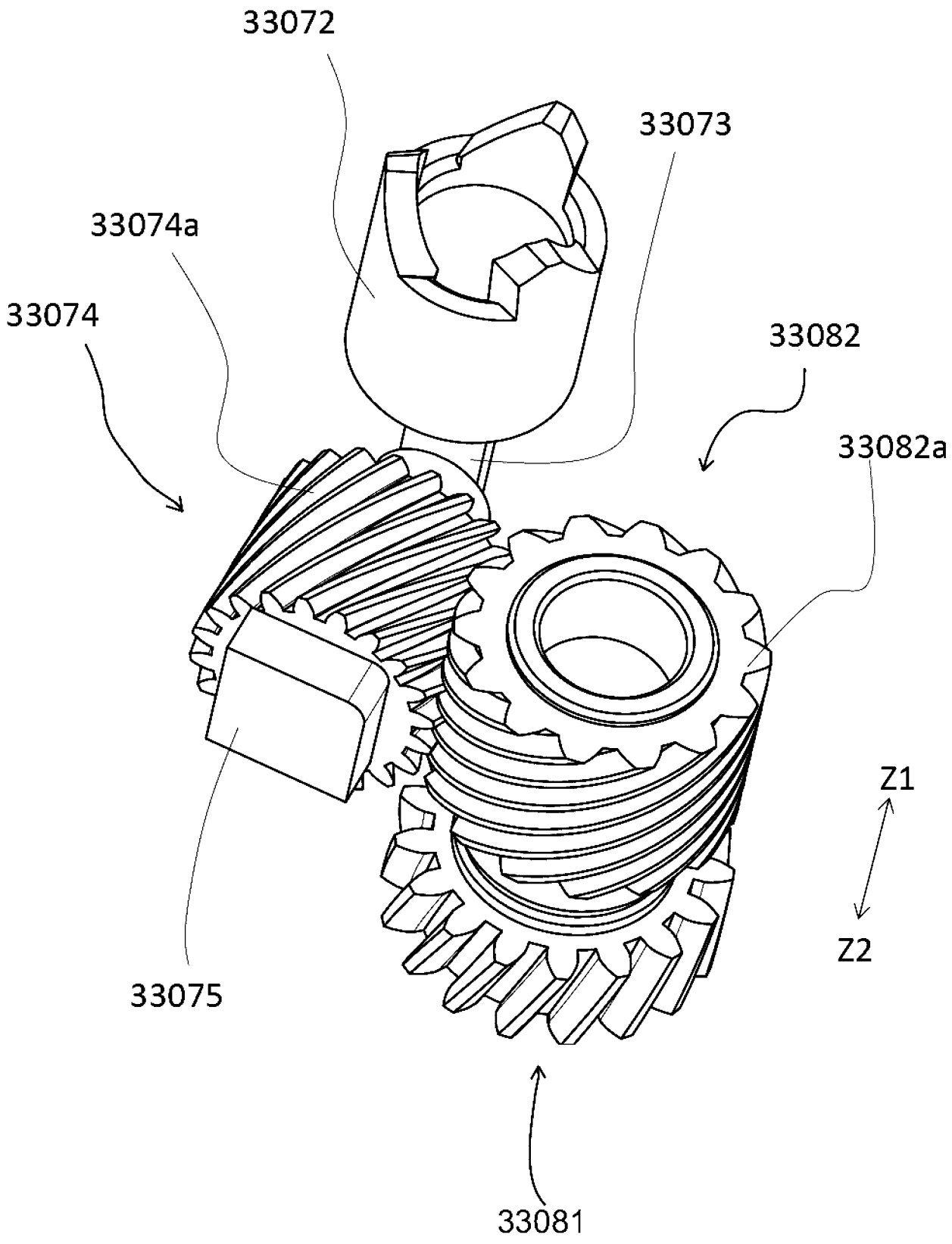

Fig. 215

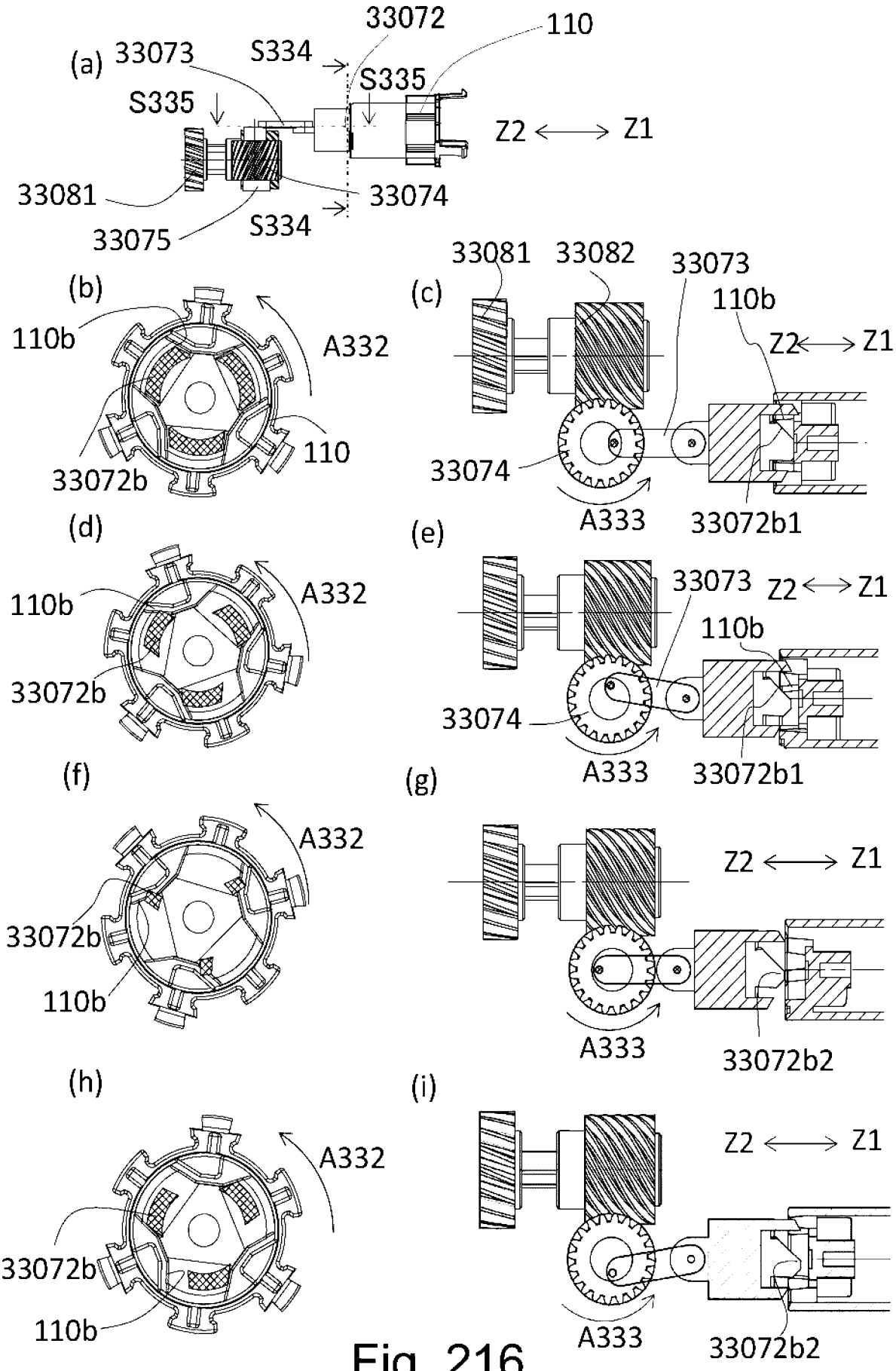
(a)
33073
S334
33072
110
S335
S335
Z2 ⟷ Z1
33081
33074
33075
S334
(b)
110b
A332
110
33072b
(c)
33081
33082
33073
110b
Z2 ⟷ Z1
33074
A333
33072b1
(d)
110b
A332
33072b
(e)
33073
Z2 ⟷ Z1
110b
33074
A333
33072b1
(f)
A332
33072b
110b
(g)
Z2 ⟷ Z1
A333
33072b2
(h)
A332
33072b
110b
(i)
Z2 ⟷ Z1
A333
33072b2

Fig. 216

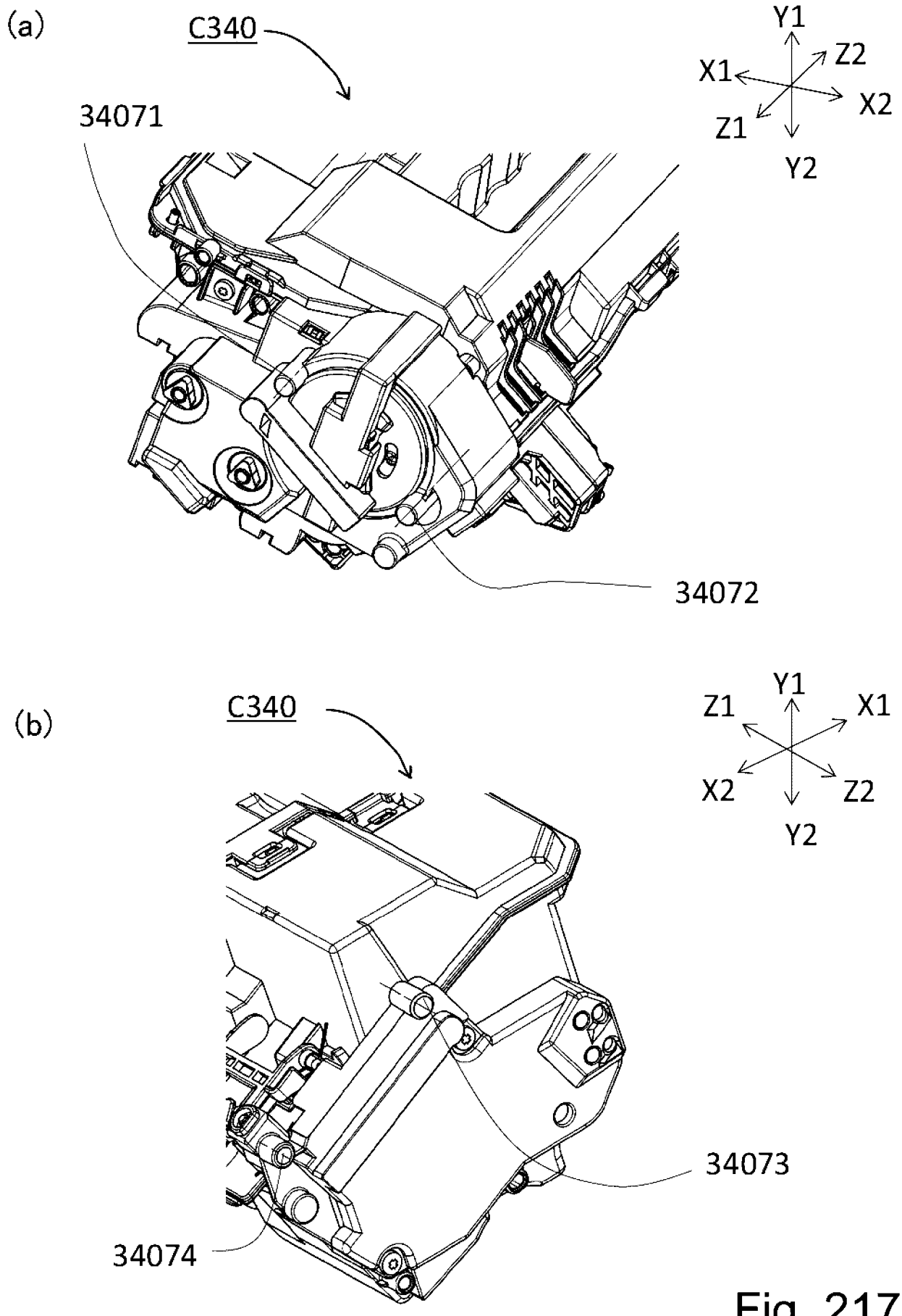
(a)
C340
34071
Y1
Z2
X1
X2
Z1
Y2
34072
(b)
C340
Y1
Z1
X1
X2
Z2
Y2
34073
34074

Fig. 217

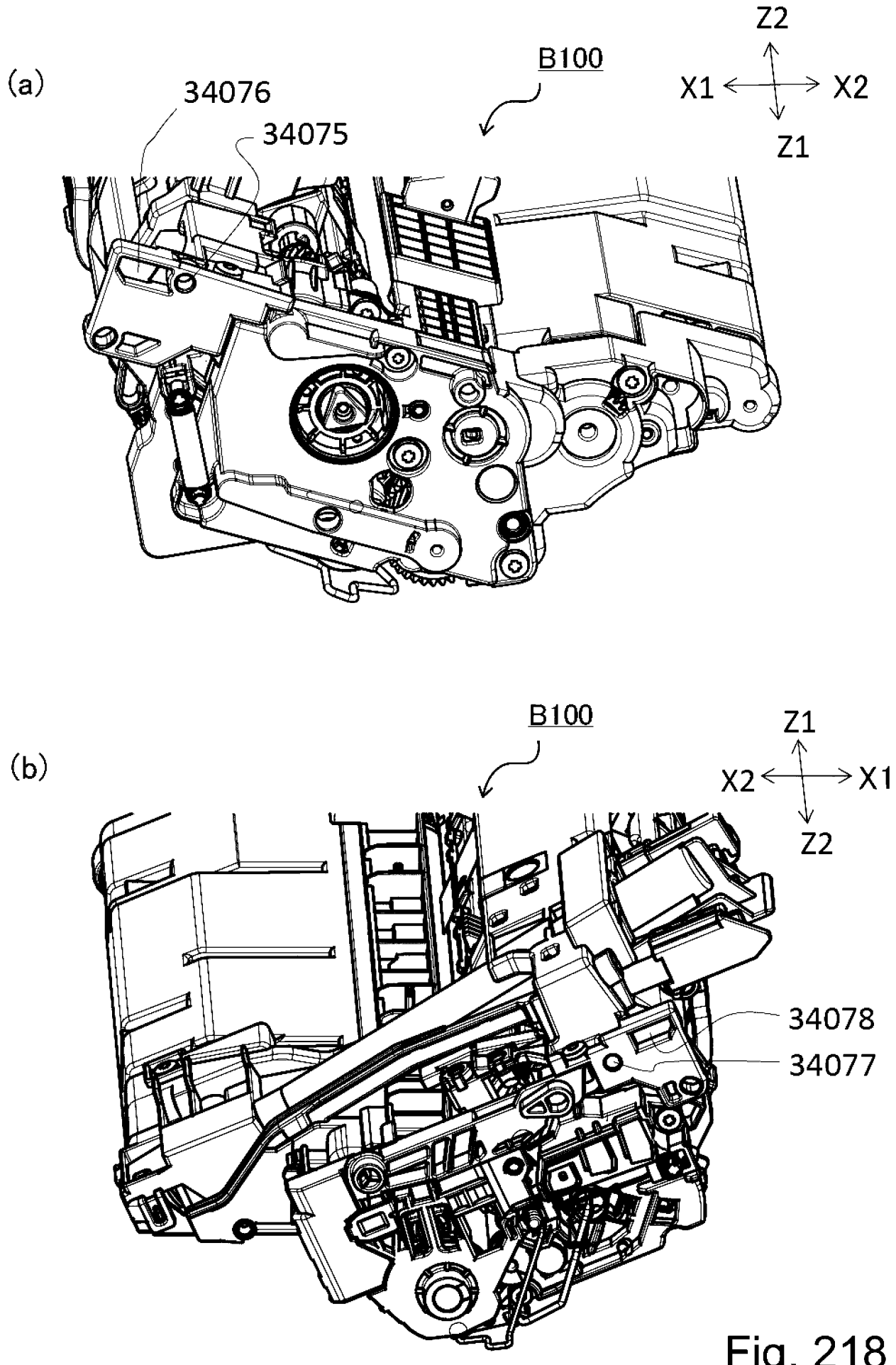

Fig. 218

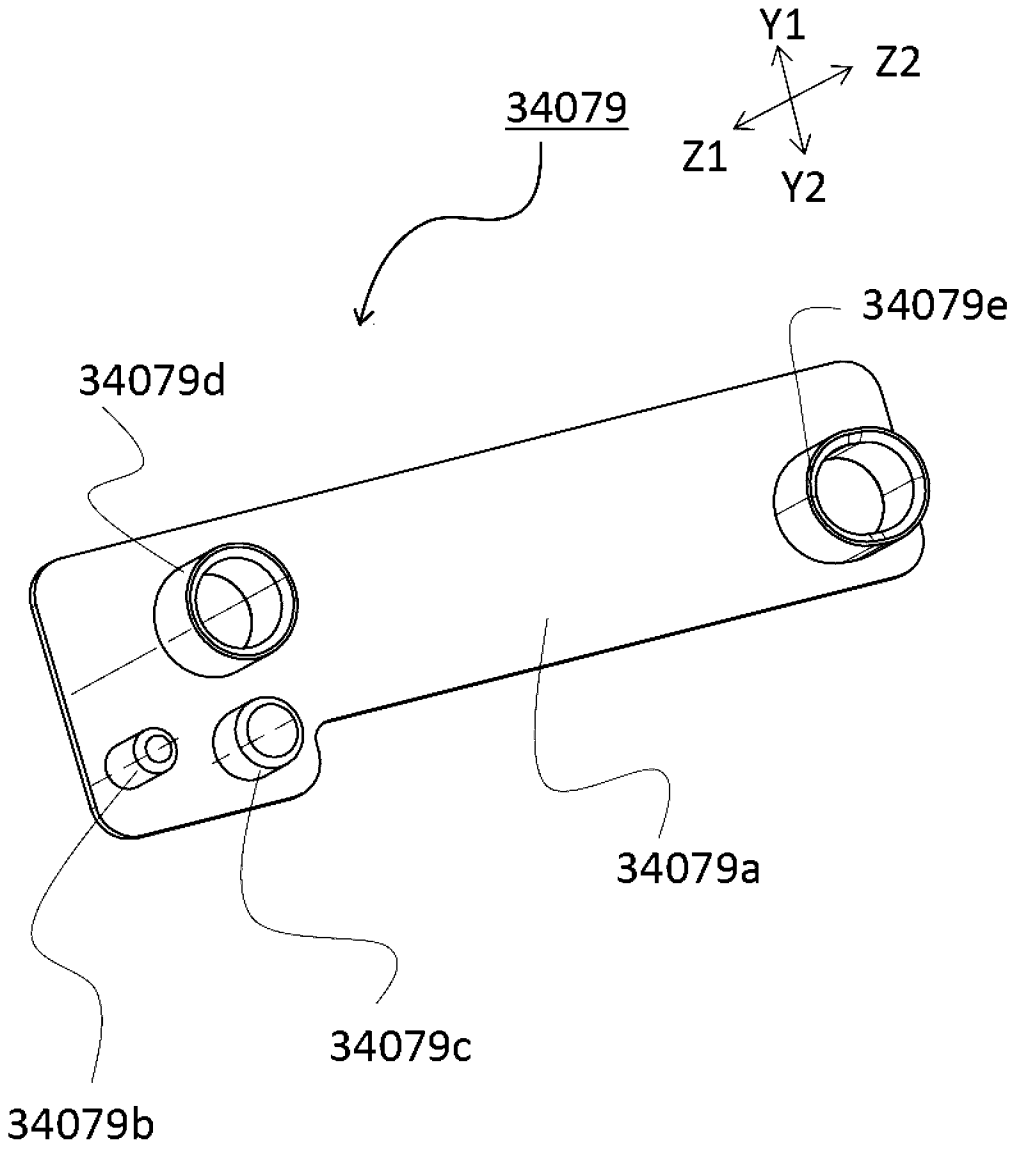

Fig. 219

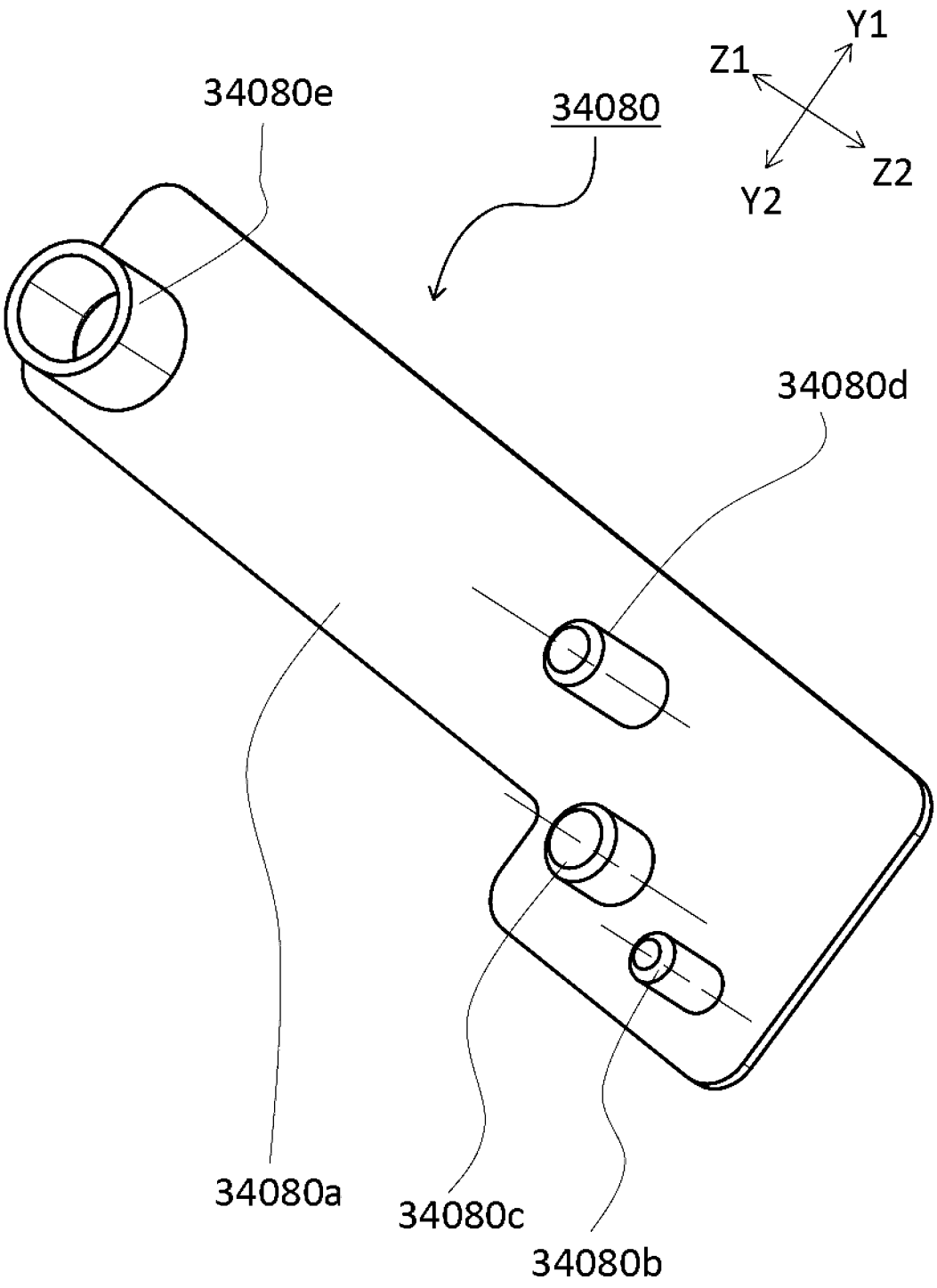

Fig. 220

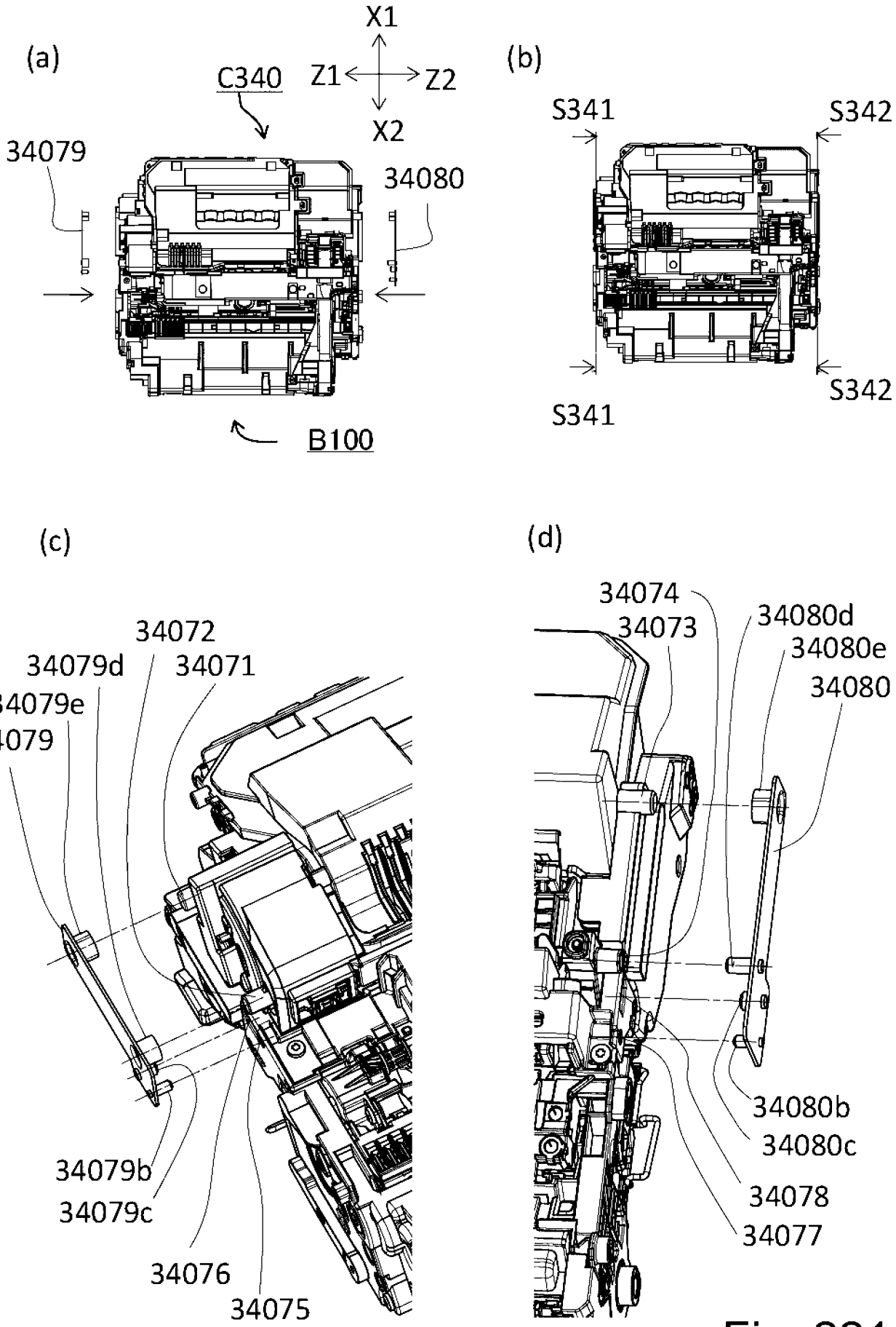
(a)
X1
Z1
Z2
X2
C340
34079
34080
B100
(b)
S341
S342
S341
S342
(c)
34072
34079d
34071
34079e
34079
34079b
34079c
34076
34075
(d)
34074
34073
34080d
34080e
34080
34080b
34080c
34078
34077

Fig. 221

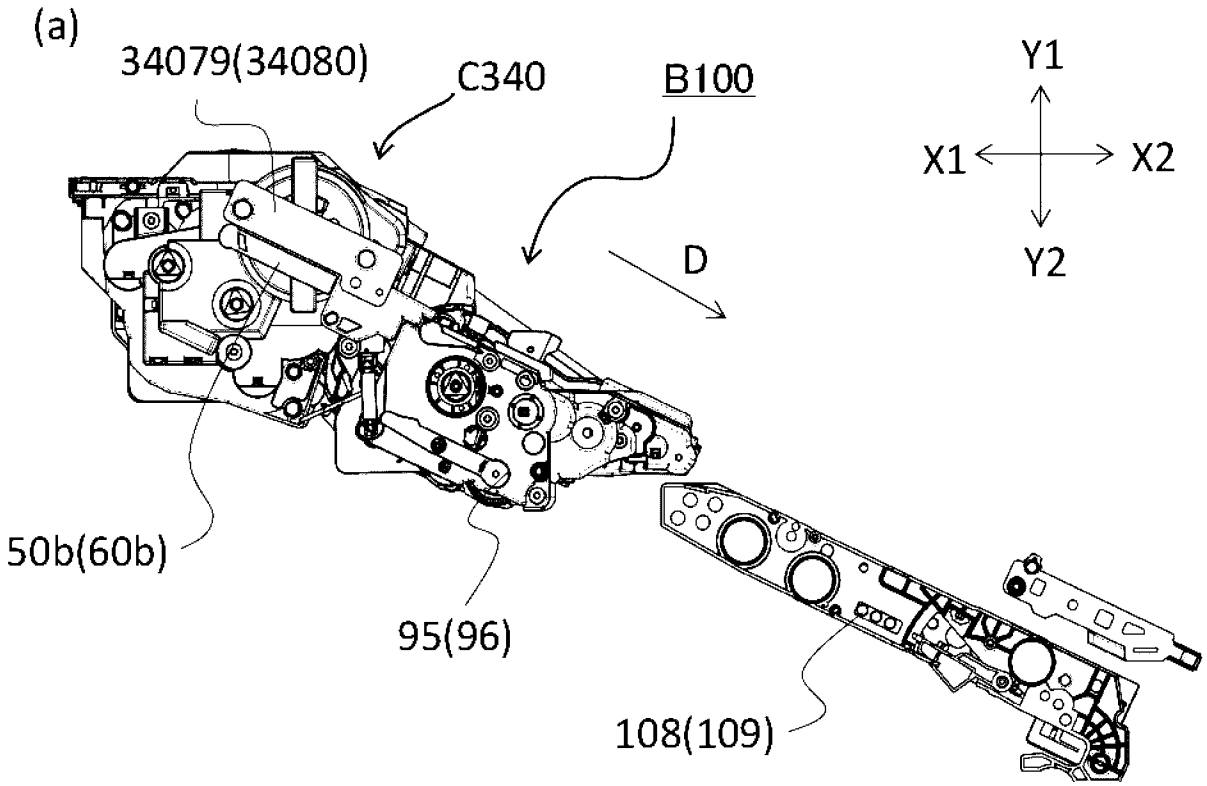
(a)
34079(34080)
C340
B100
Y1
X1
X2
Y2
D
50b(60b)
95(96)
108(109)

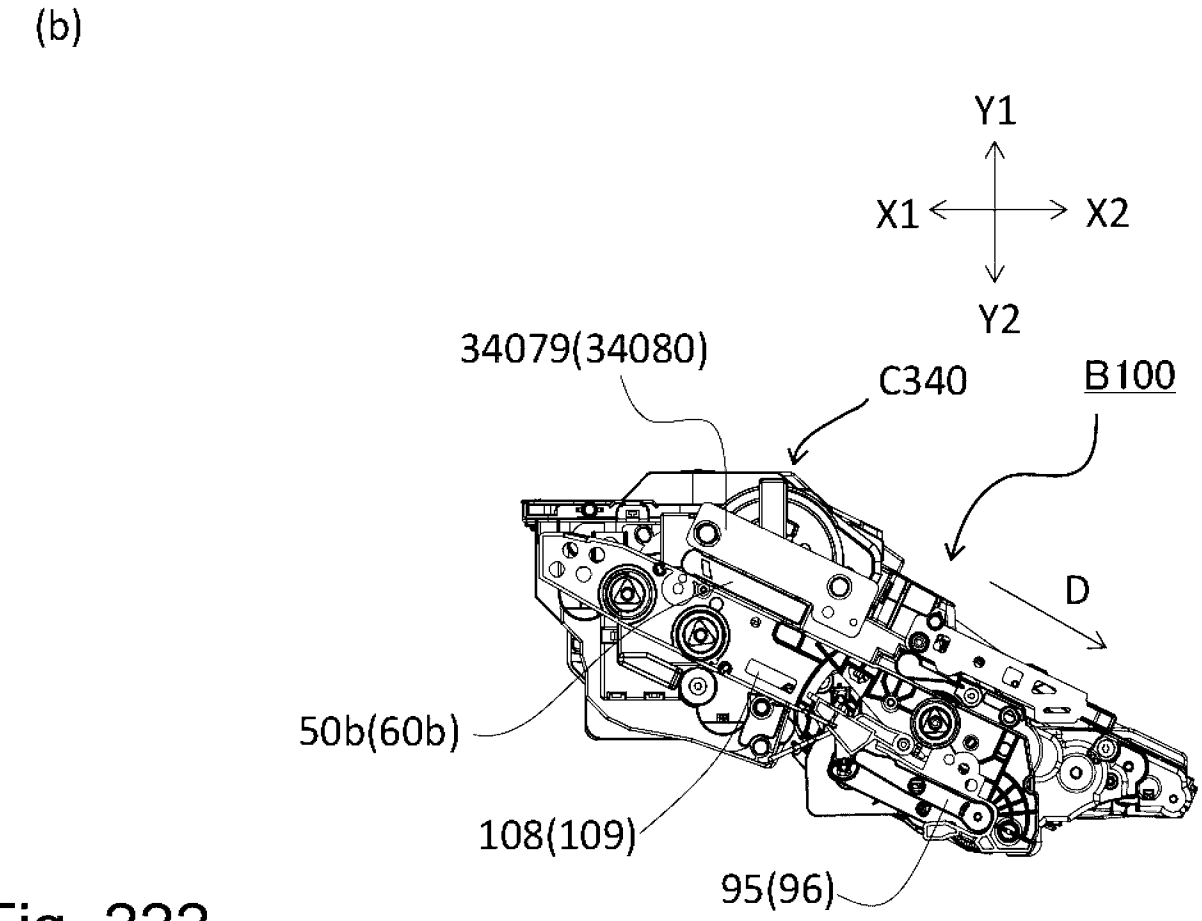
(b)
Y1
X1
X2
Y2
34079(34080)
C340
B100
D
50b(60b)
108(109)
95(96)

Fig. 222