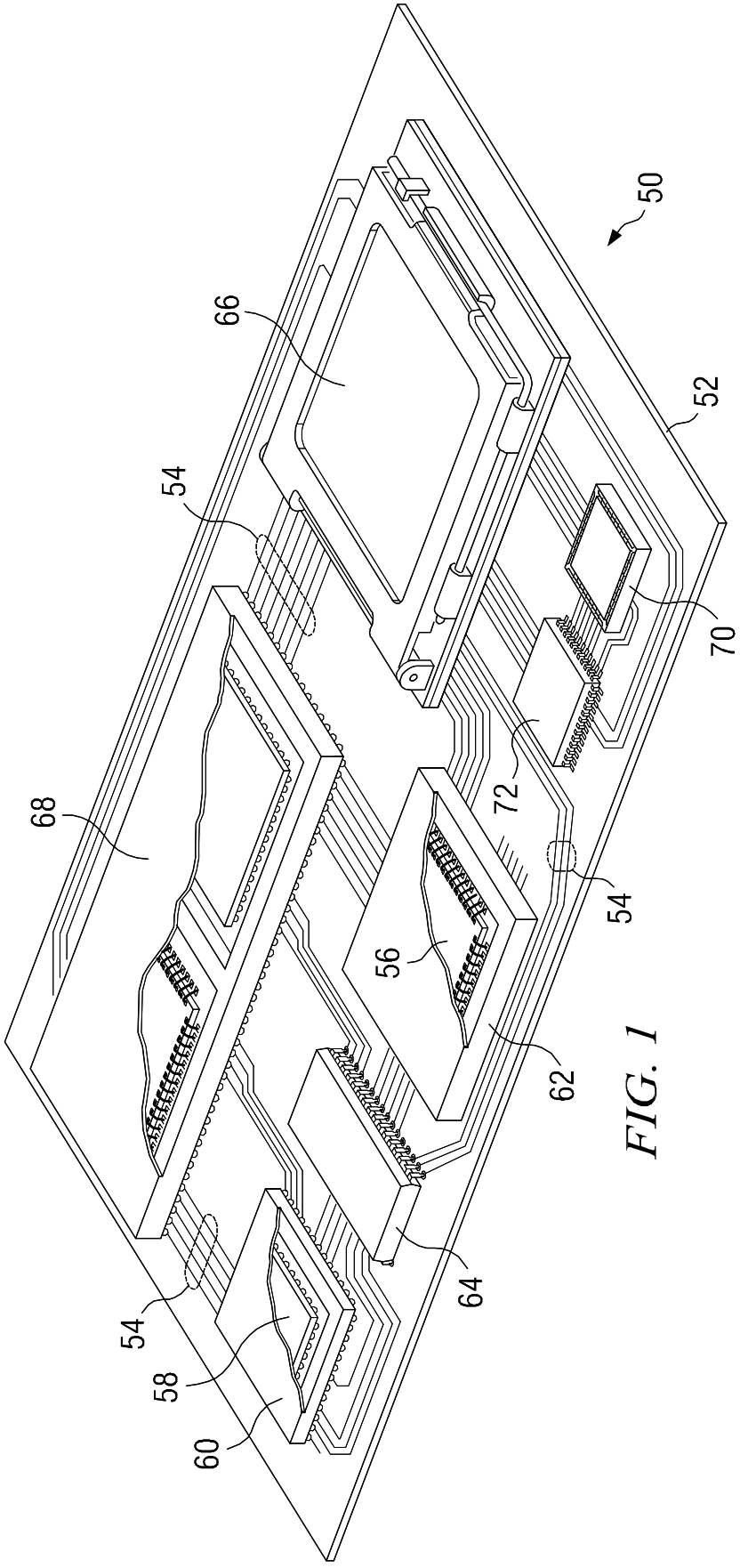

FIG. 1

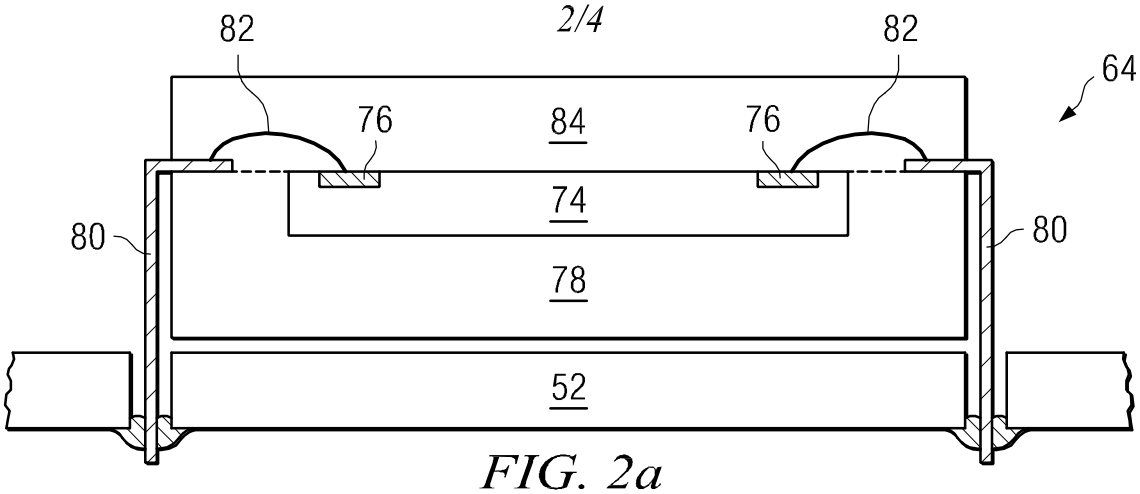

FIG. 2a

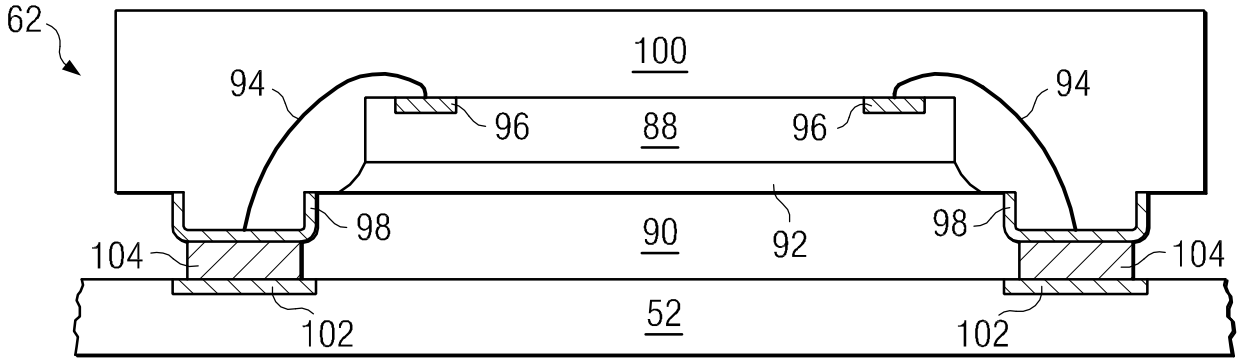

FIG. 2b

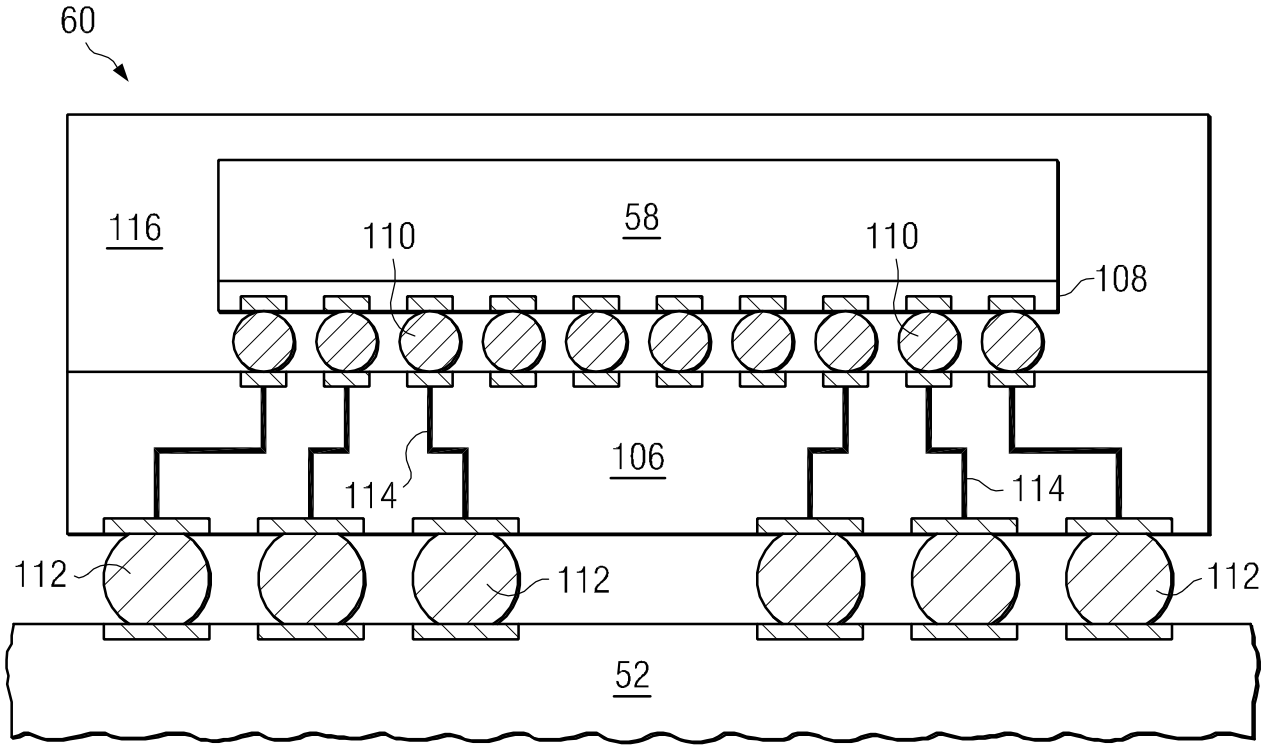

FIG. 2c

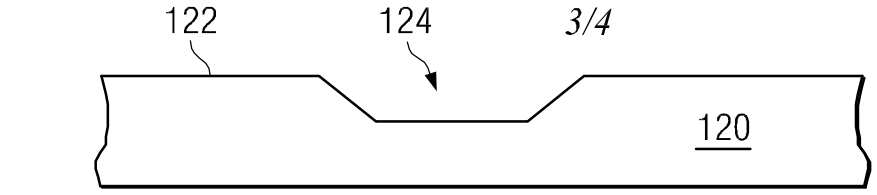

FIG. 3a

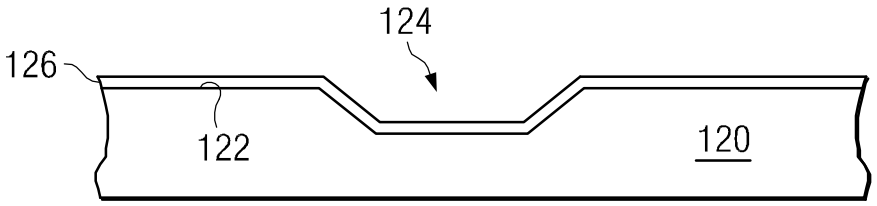

FIG. 3b

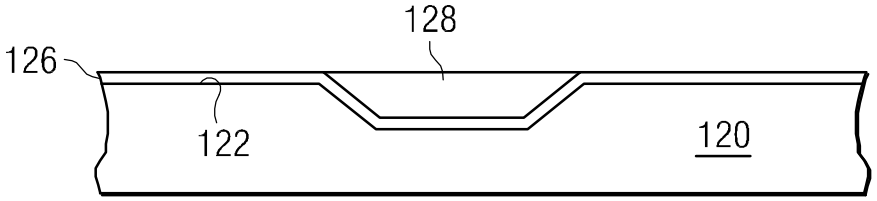

FIG. 3c

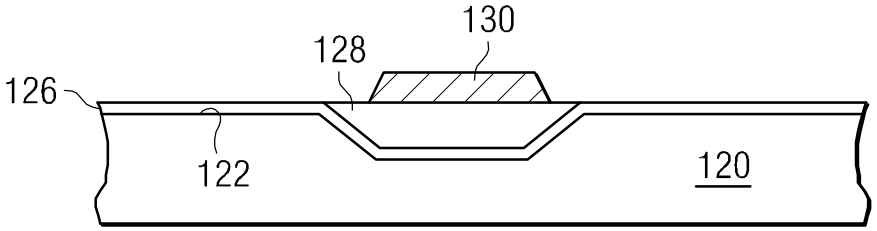

FIG. 3d

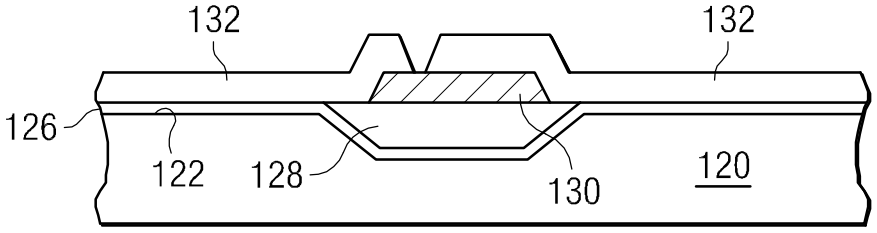

FIG. 3e

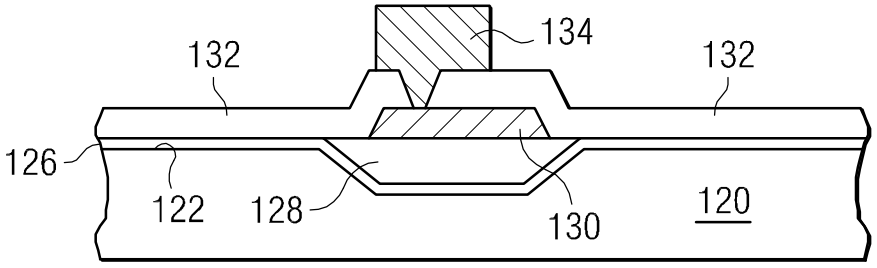

FIG. 3f

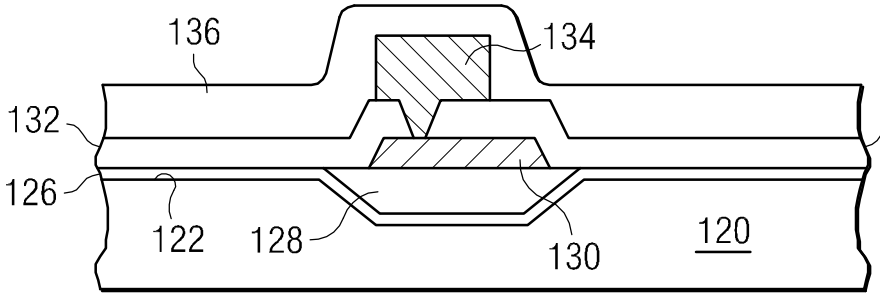

FIG. 3g

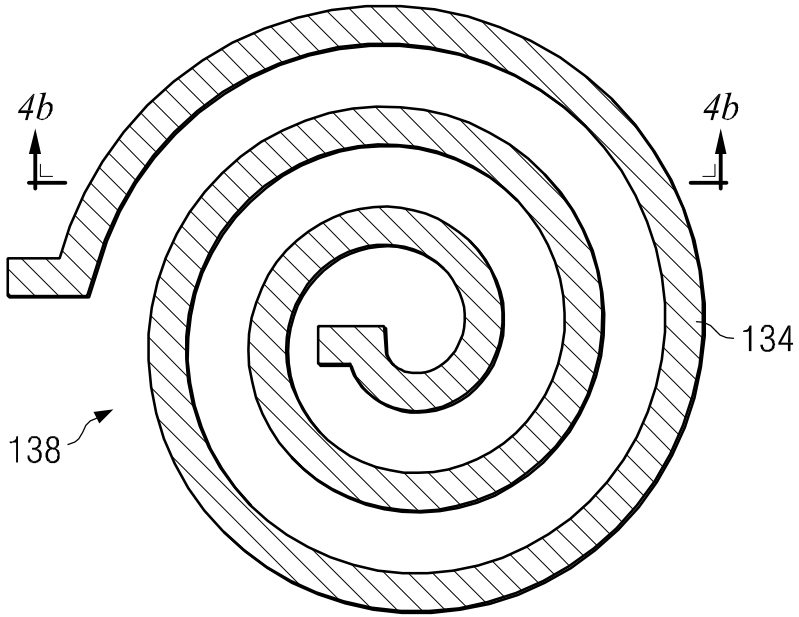
4b
4b
134
138

FIG. 4a

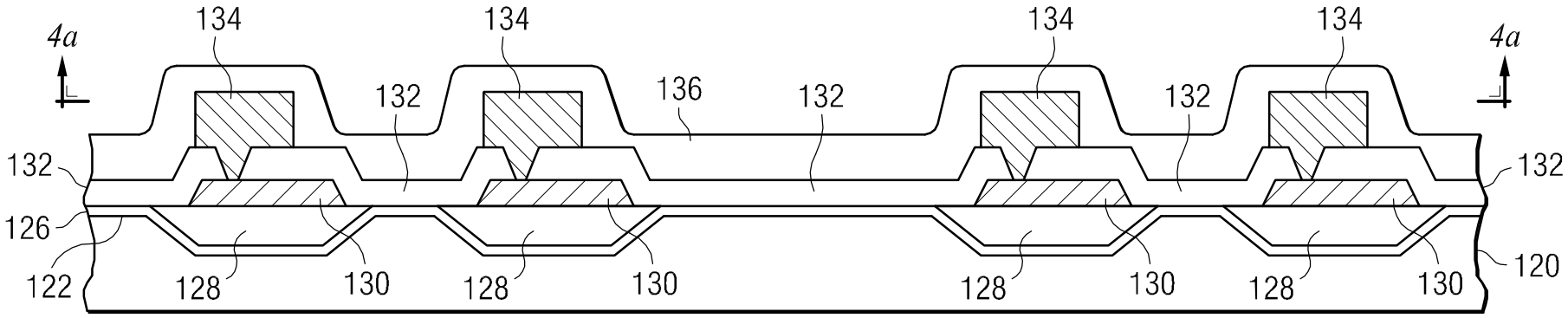
4a
4a
134
134
134
134
132
132
132
132
136
126
122
128
130
128
130
128
130
128
130
120

FIG. 4b