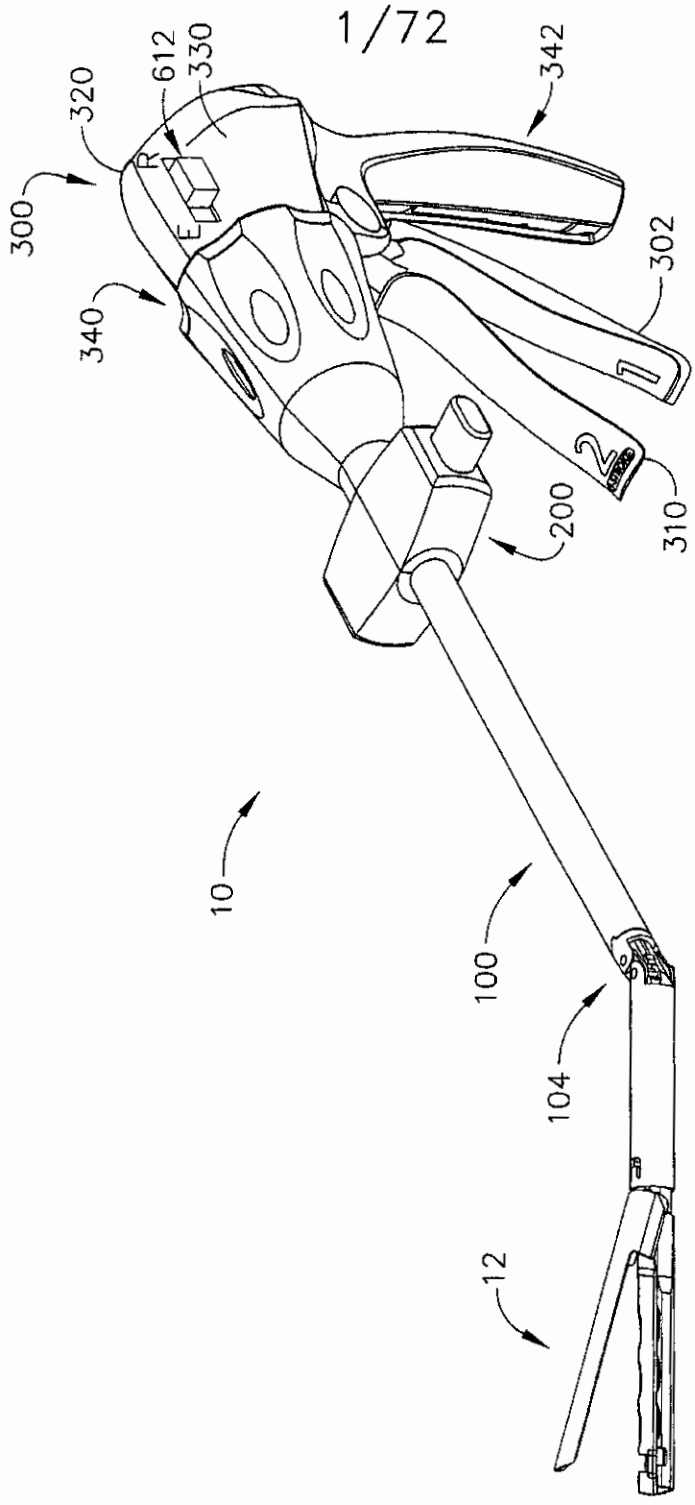


FIG. 1

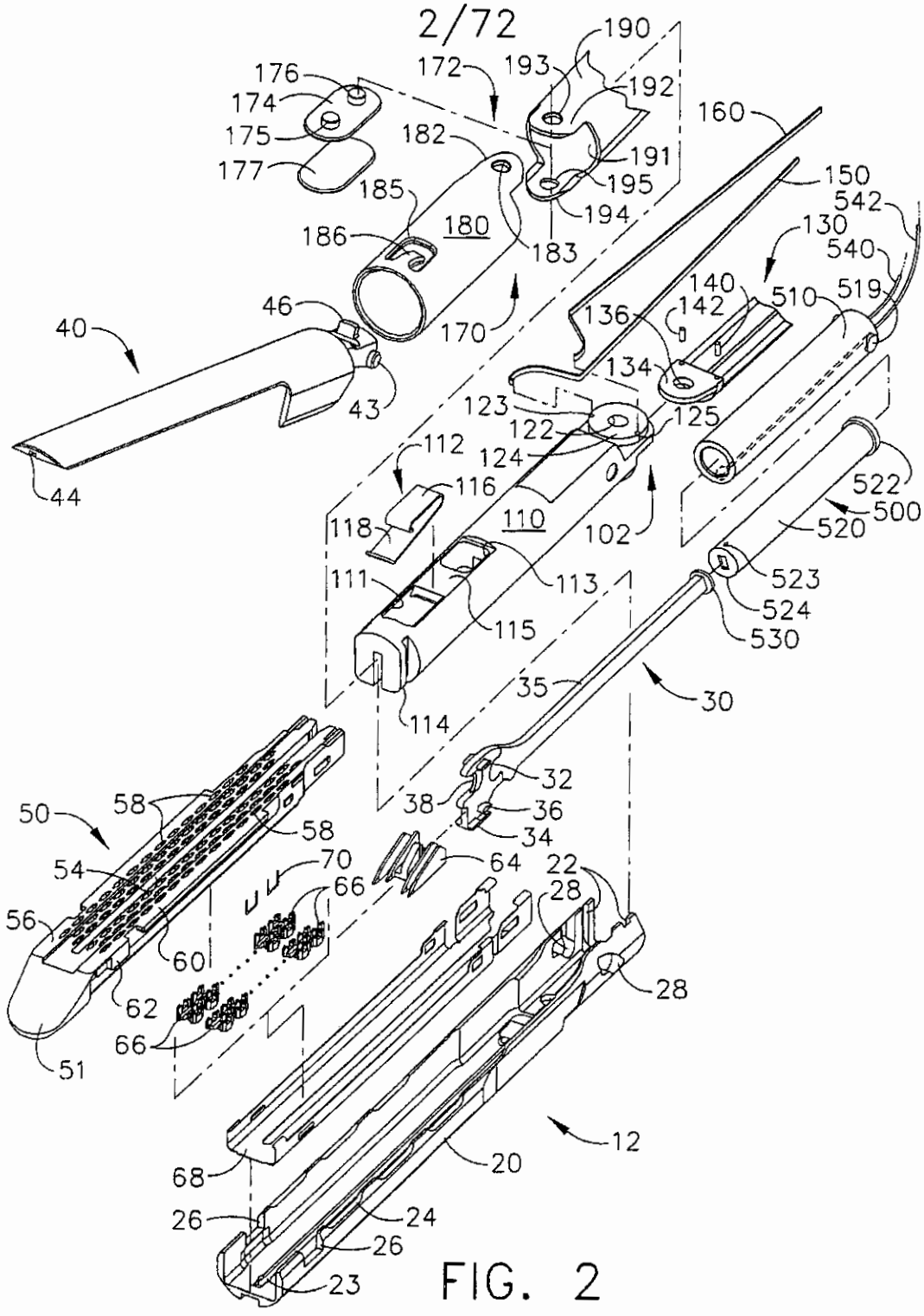
190
172
193
192
176
174
175
177
182
191
195
194
185
180
183
186
160
150
542
130
540
140
142
510
519
136
134
46
40
170
43
123
122
125
124
112
116
110
102
522
500
520
44
118
111
113
115
523
524
530
35
30
114
32
38
36
34
50
58
58
54
70
64
22
28
66
56
60
62
28
66
51
12
68
20
26
24
26
23

FIG. 2

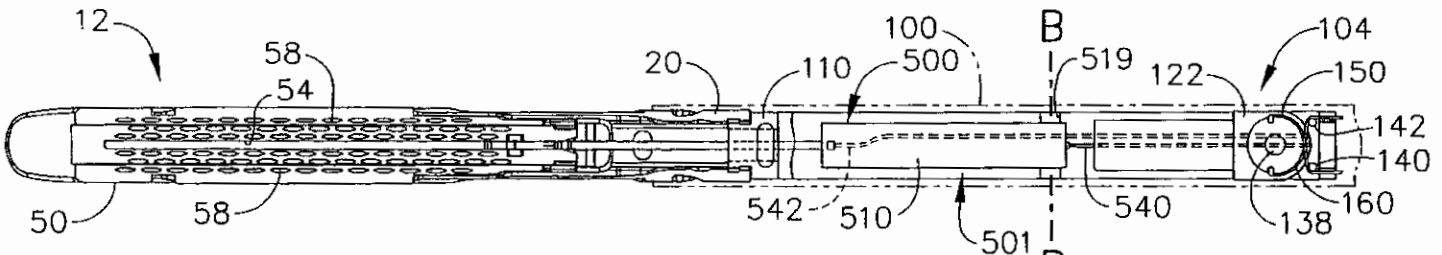
12
58
54
58
50
20
110
100
500
B
519
122
104
150
142
140
160
138
540
542
510
501
B

FIG. 3



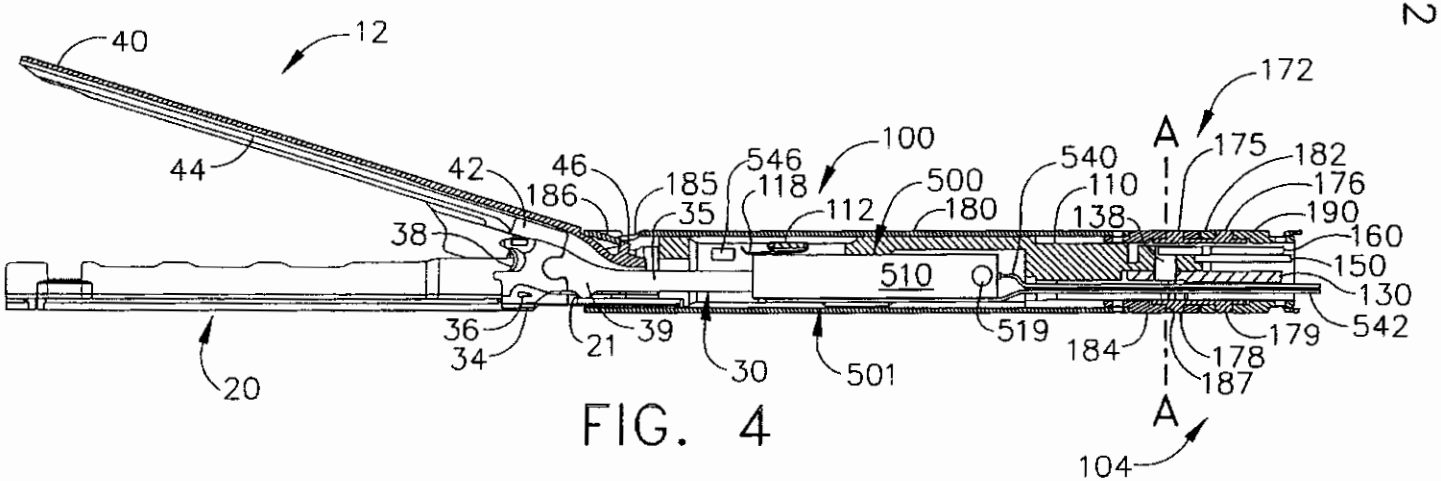
40
12
44
42
46
186
185
546
118
100
35
112
500
180
540
110
138
172
A
175
182
176
190
160
150
130
542
179
178
187
A
104
38
510
519
184
36
34
21
39
30
501
20

FIG. 4

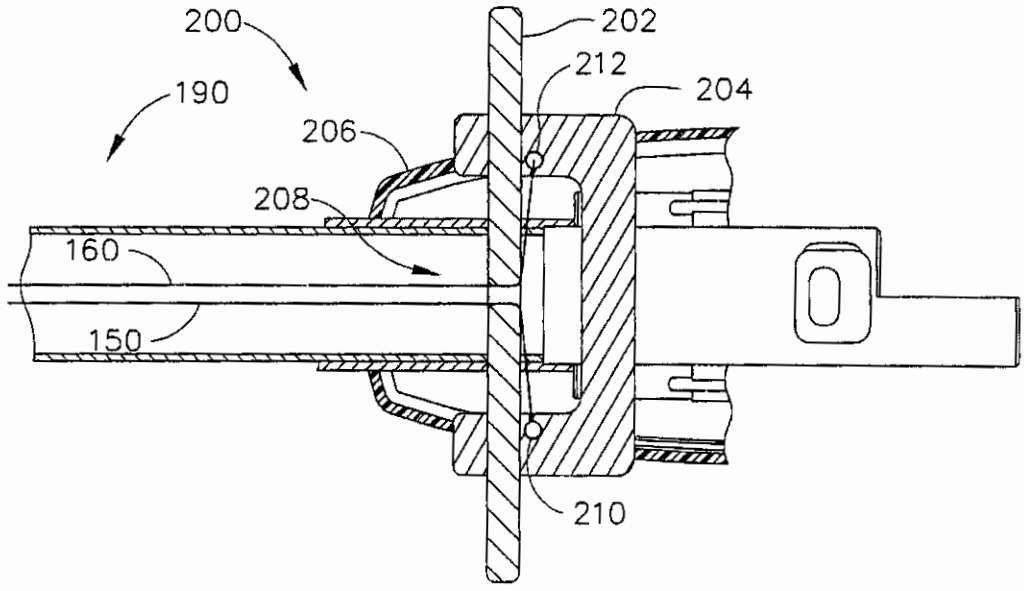
200
190
202
212
204
206
208
160
150
210

FIG. 5

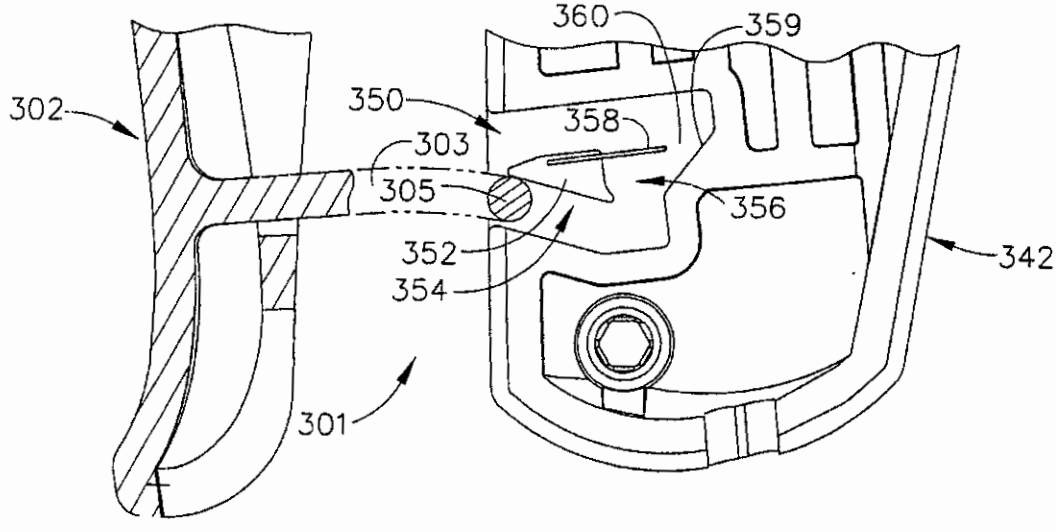
360
359
302
350
358
303
305
356
352
354
342
301

FIG. 8A

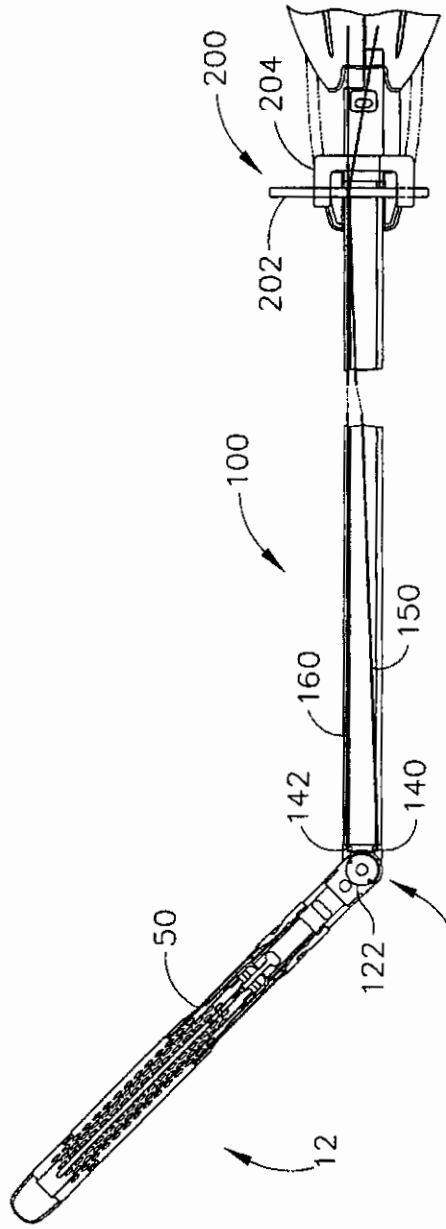


FIG. 6

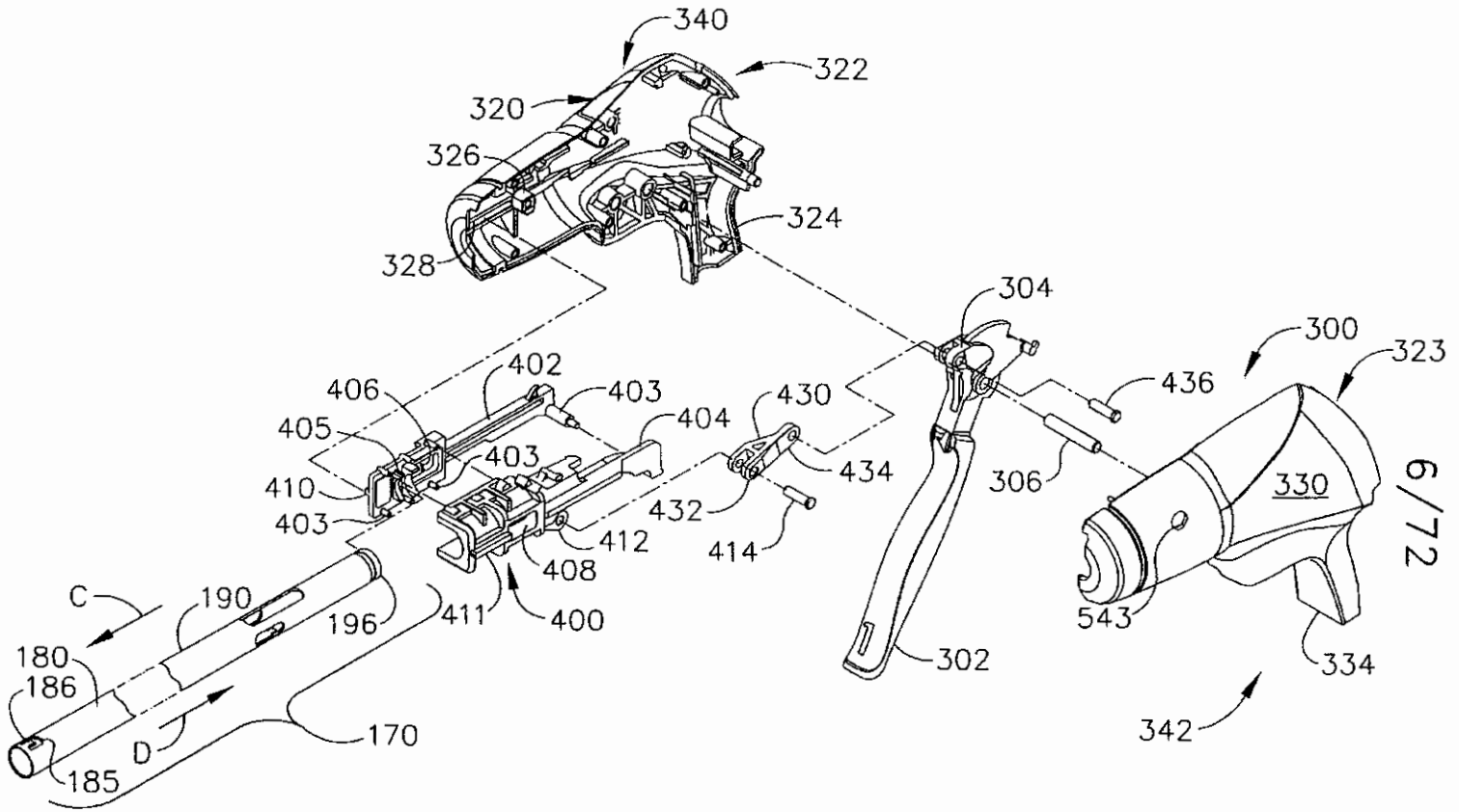
340
322
320
326
324
328
304
300
323
402
406
403
430
436
405
404
403
434
410
306
330
403
432
412
414
408
C
190
196
411
400
543
180
186
302
334
D
170
342
185

FIG. 7

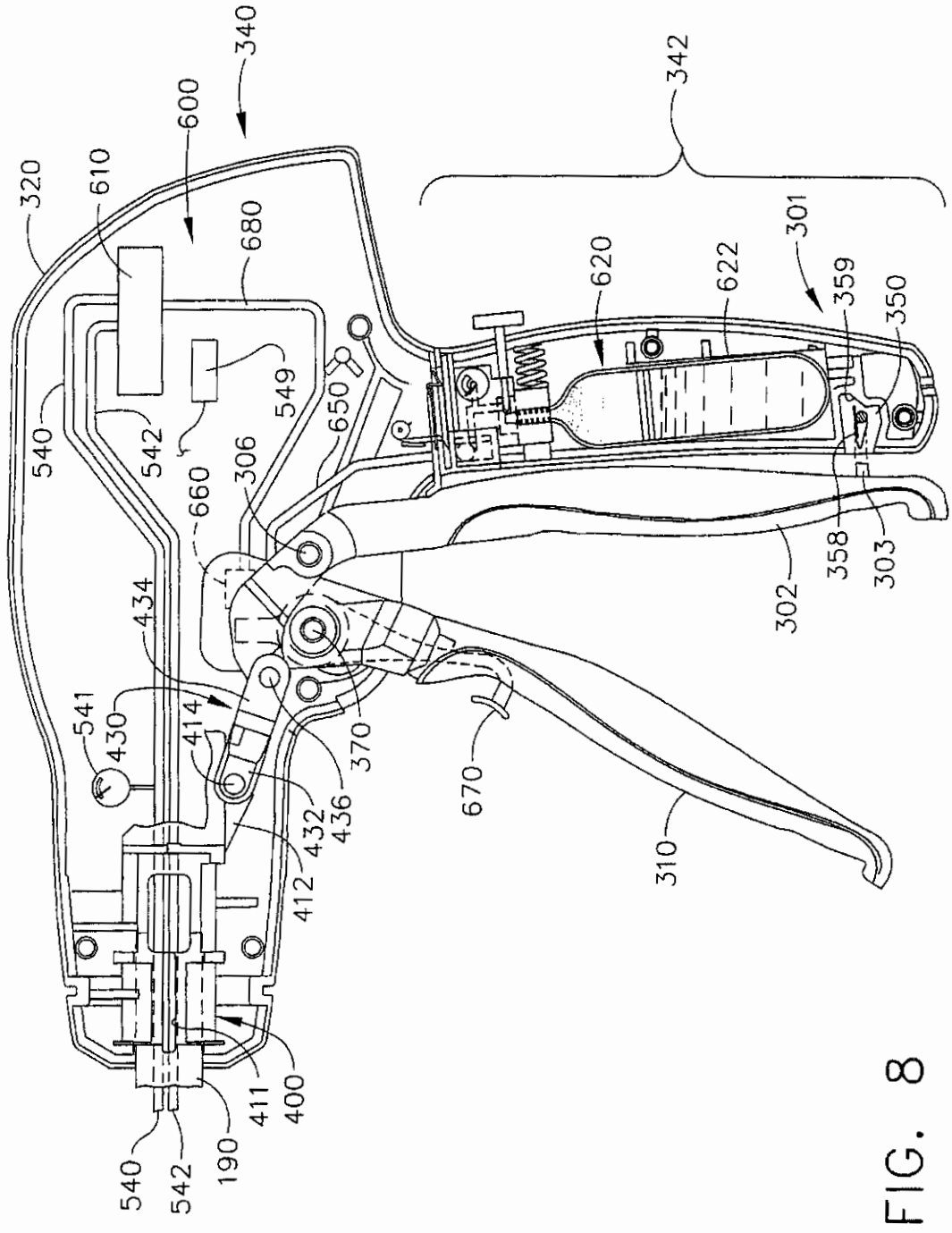
340
342
600
610
320
680
620
622
301
359
350
540
542
549
650
306
660
358
303
302
434
541
430
414
370
670
310
432
436
412
411
400
190
540
542

FIG. 8

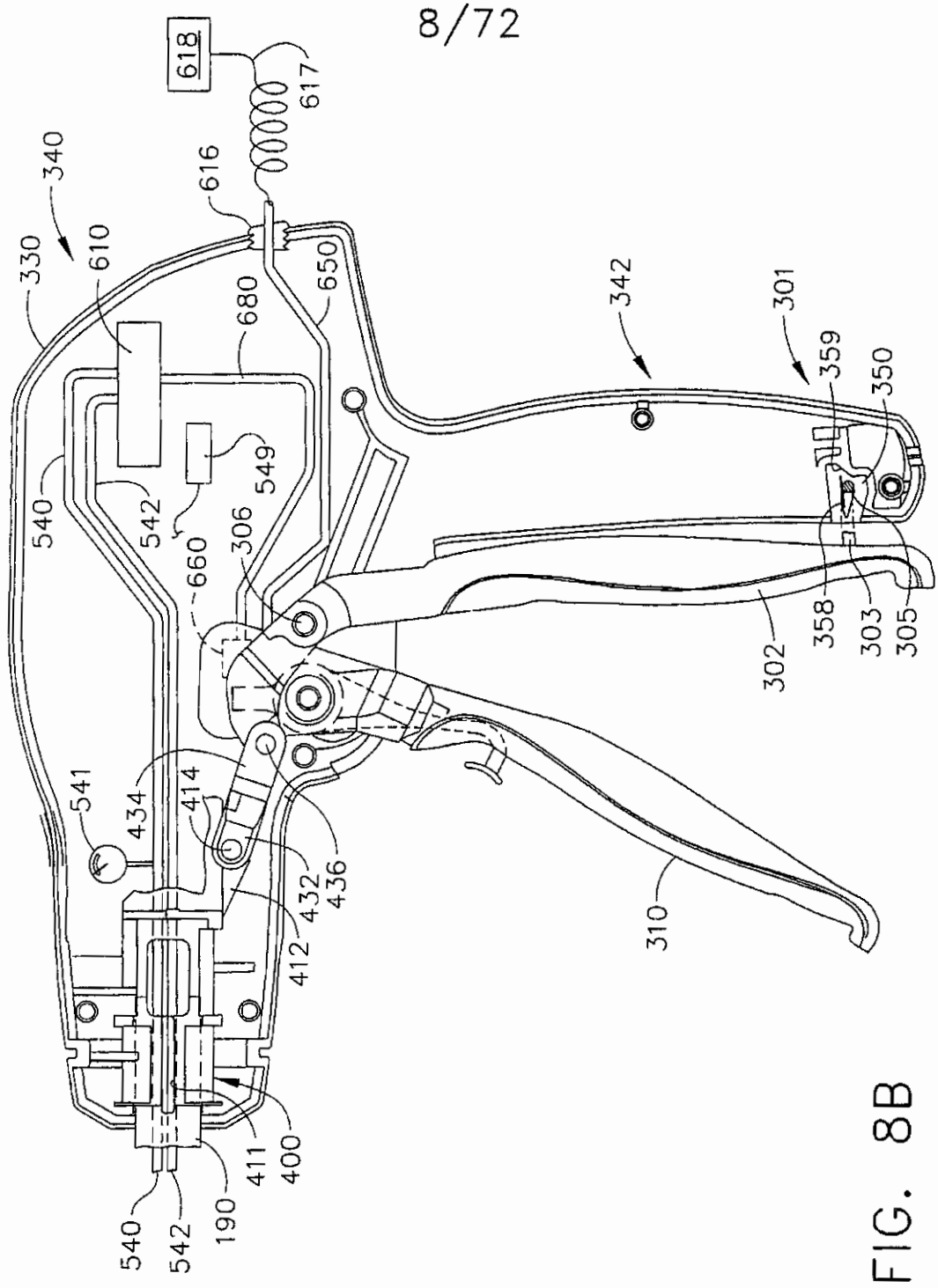
618
617
616
340
330
610
650
680
342
301
359
350
549
540
542
660
306
358
303
305
302
541
434
414
432
436
412
310
411
400
190
540
542

FIG. 8B

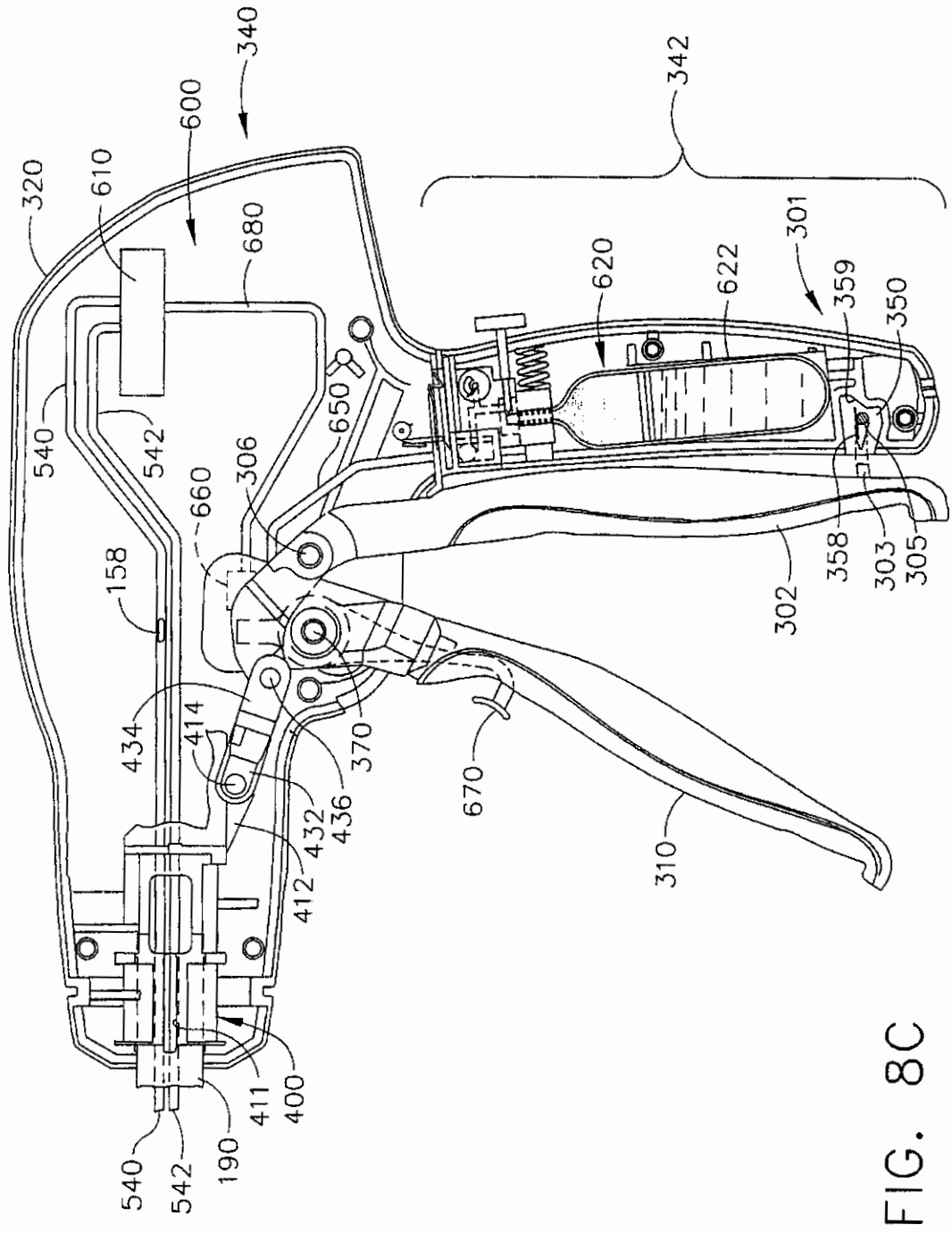
340
342
600
320
610
680
620
622
301
359
350
540
542
650
306
660
158
358
303
305
302
434
414
370
670
436
432
412
310
411
400
540
542
190

FIG. 8C

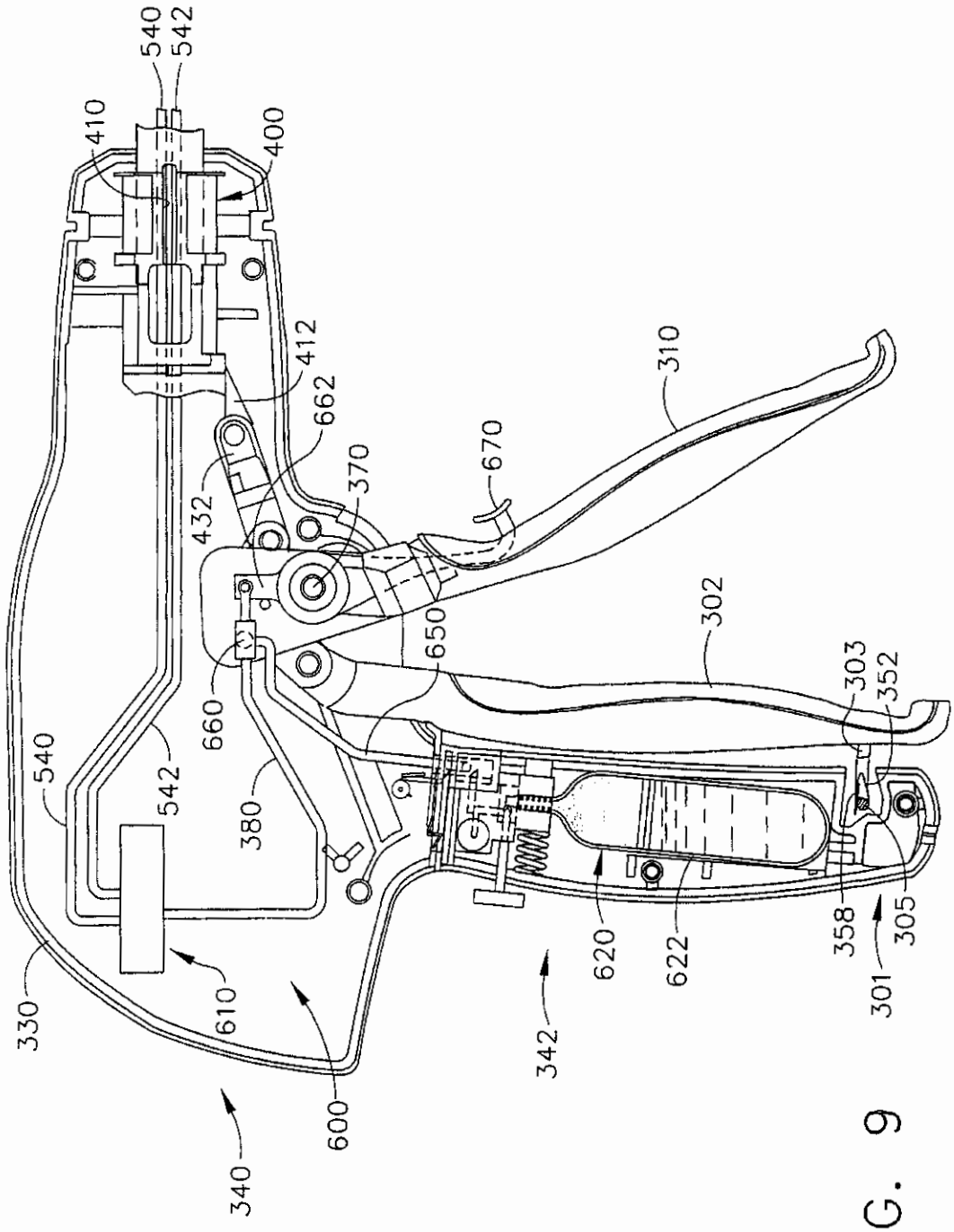
540
542
410
400
412
662
432
370
670
310
660
650
302
303
352
540
542
380
330
610
600
340
342
620
622
358
305
301

FIG. 9

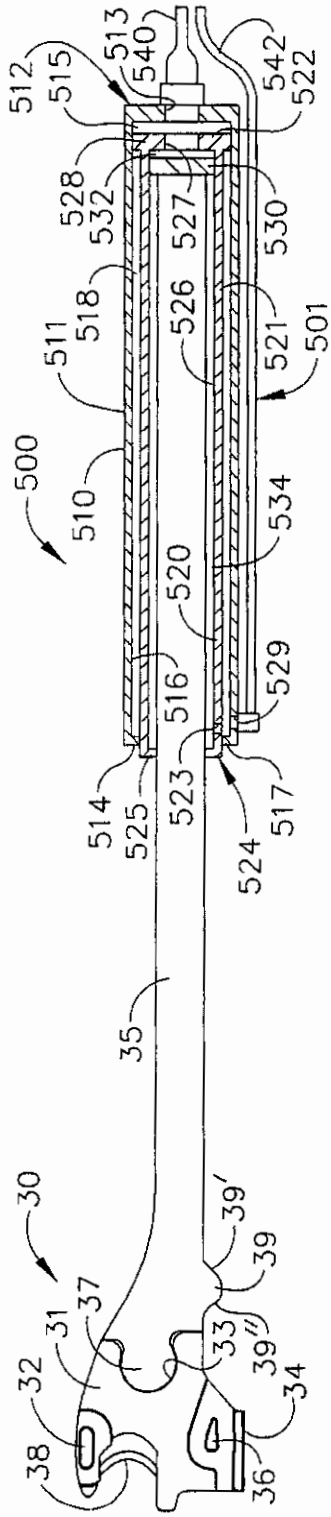
512
515
513
540
542
522
528
532
527
530
518
526
521
501
511
500
510
534
520
516
529
514
525
523
524
517
35
30
39'
39
37
31
33
39''
32
34
38
36

FIG. 10

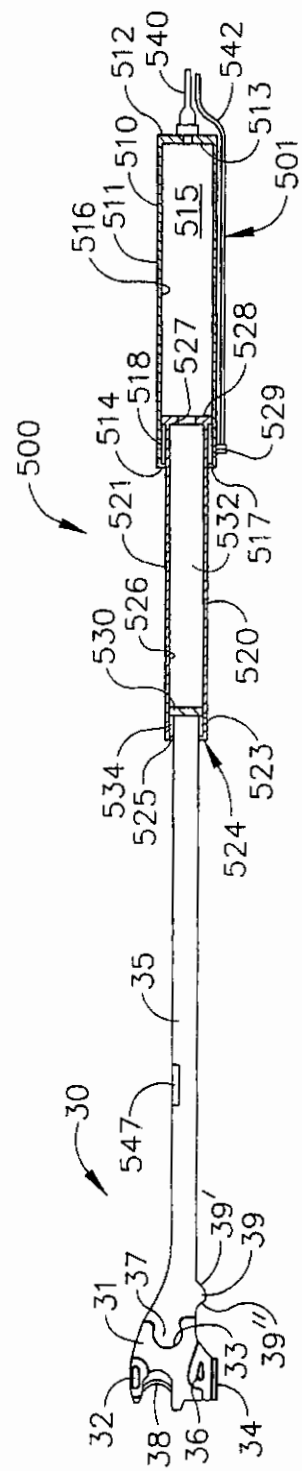
512
540
542
513
510
501
516
511
515
527
528
518
514
529
500
521
532
517
526
530
520
534
525
523
524
35
30
547
39'
39
37
31
33
39''
32
38
36
34

FIG. 11

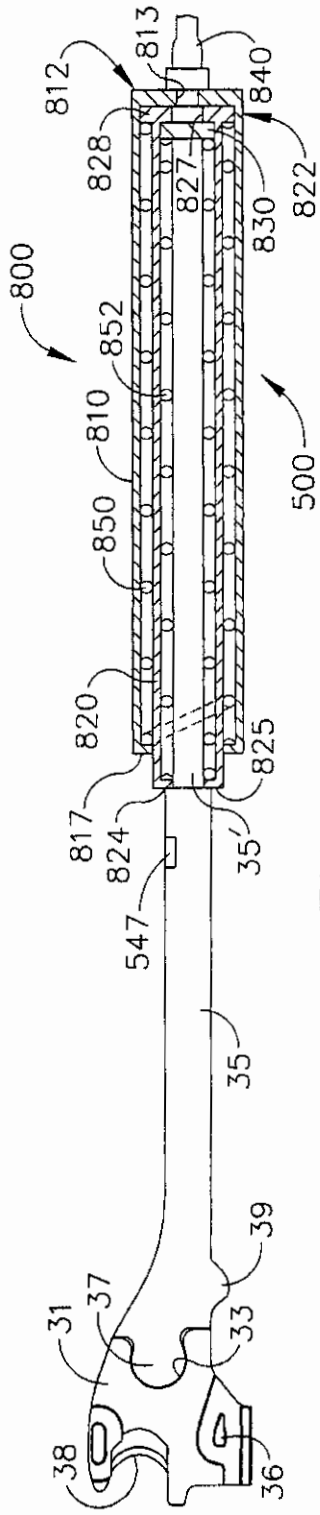
800
812
813
840
828
827
822
830
852
810
850
500
820
825
817
824
547
35'
35
39
31
37
33
38
36

FIG. 12

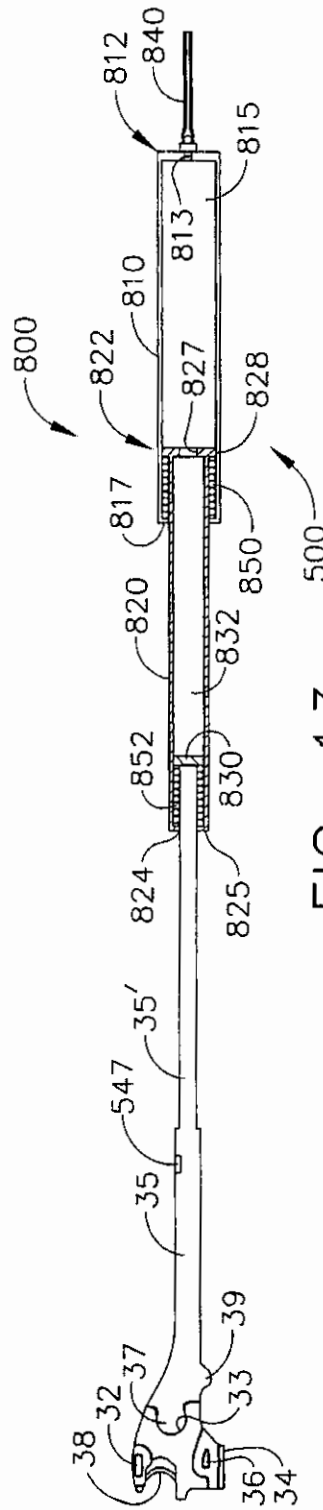
800
812
840
815
813
822
810
827
828
817
850
500
820
832
852
830
824
825
547
35'
35
39
37
33
38
32
36
34

FIG. 13

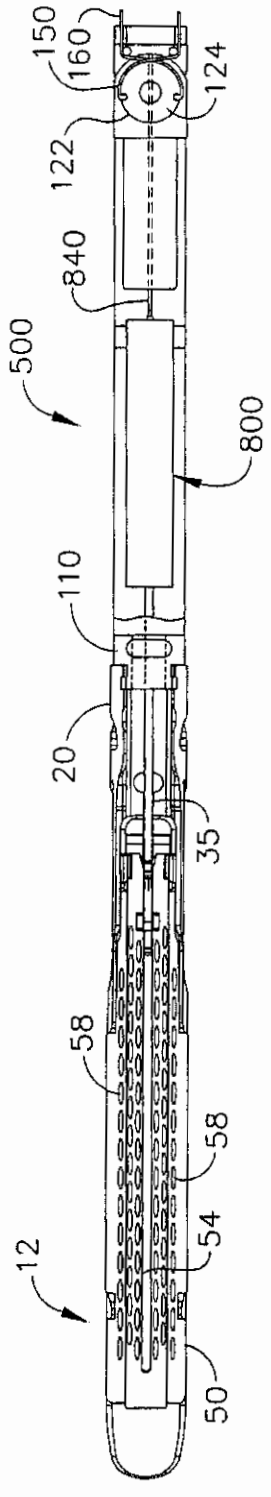
150
160
124
122
840
500
800
110
20
35
58
58
54
12
50

FIG. 14

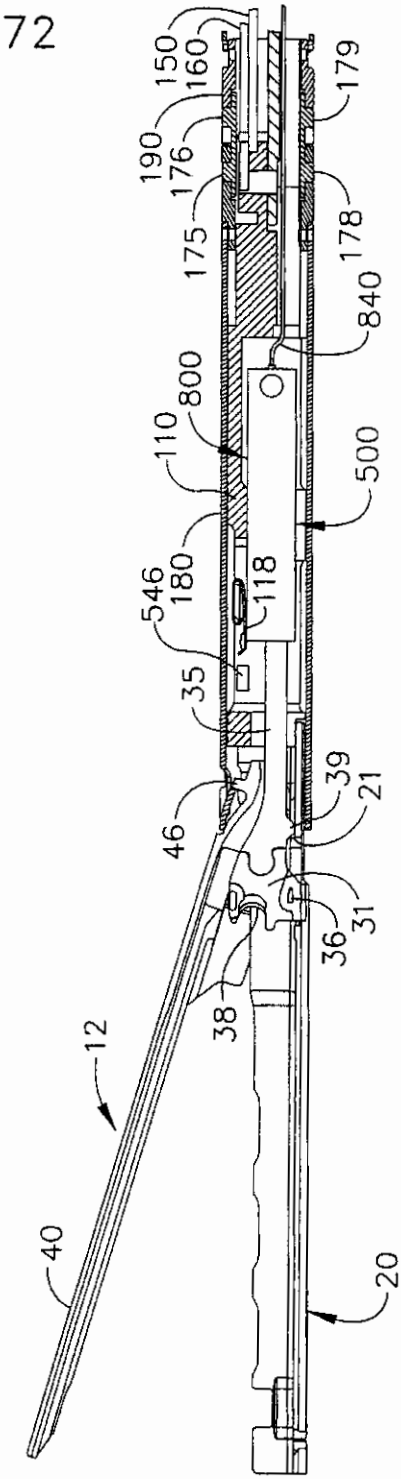
150
160
179
190
176
175
178
840
800
110
500
180
546
118
35
39
21
46
31
36
38
12
40
20

FIG. 15

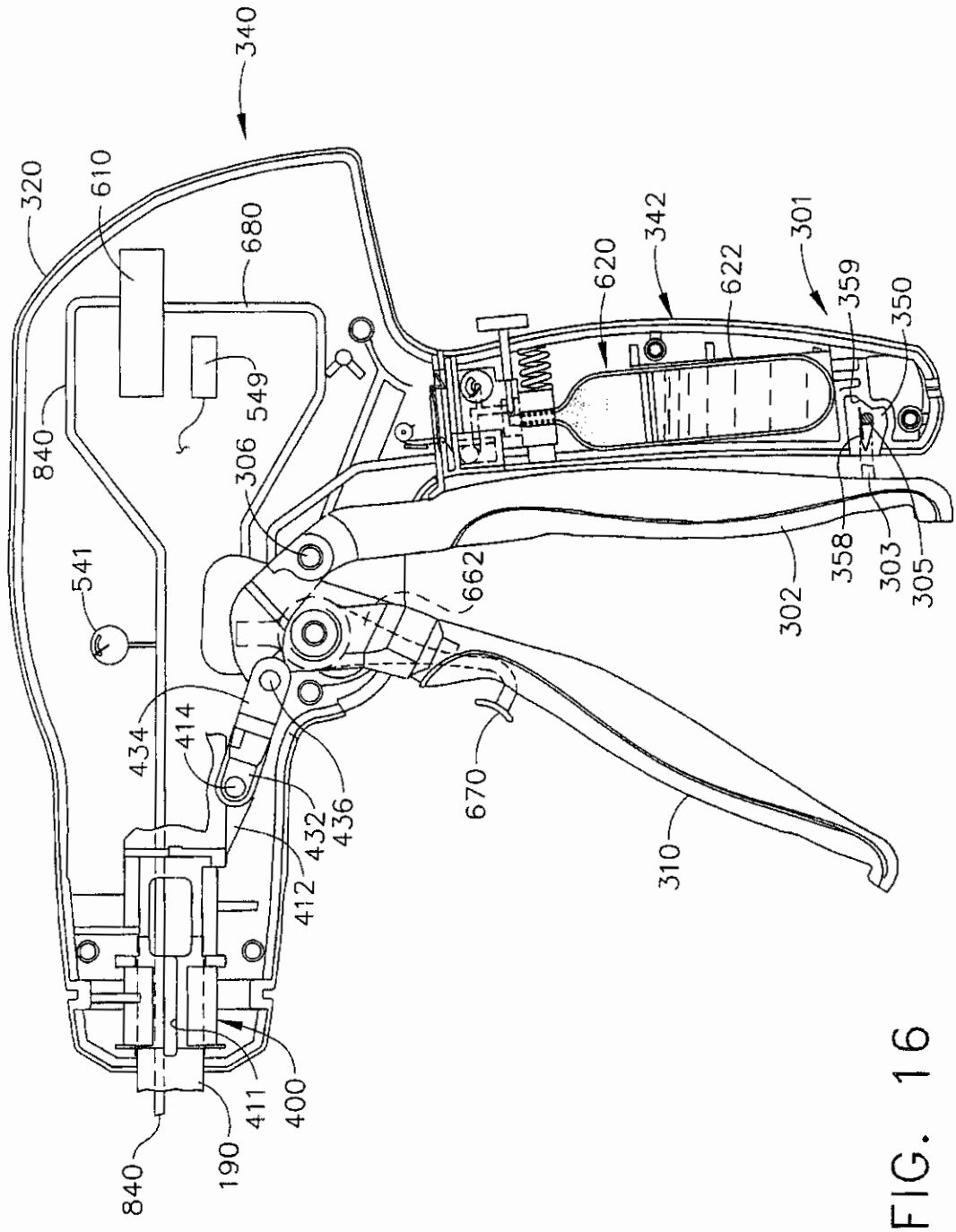
340
320
610
680
620
342
622
301
359
350
840
549
306
541
662
358
303
305
302
434
414
436
432
412
670
310
411
400
190
840

FIG. 16

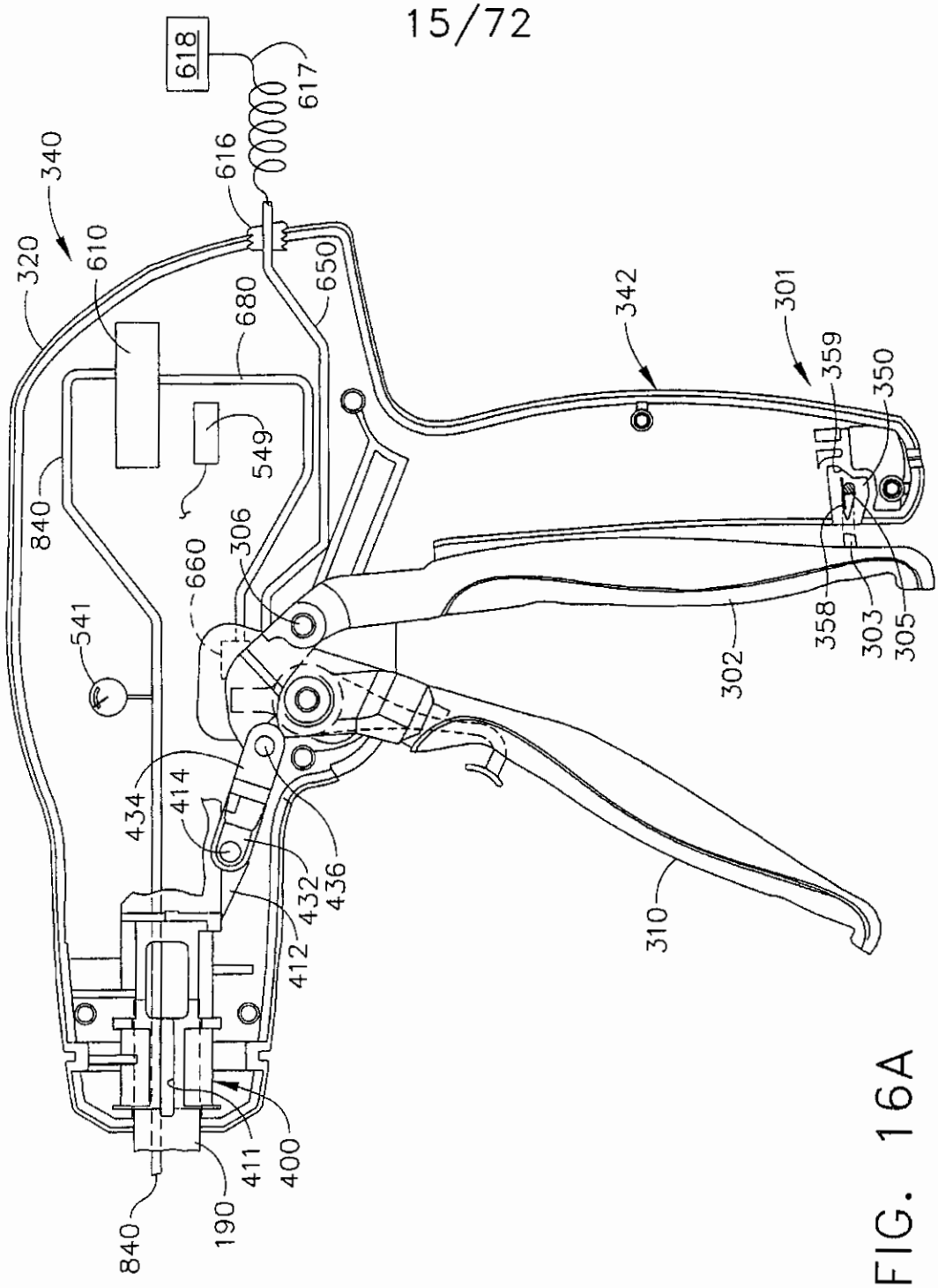
618
617
616
340
320
610
650
680
342
301
359
350
549
840
306
660
358
303
305
541
302
434
414
432
436
412
310
411
400
190
840

FIG. 16A

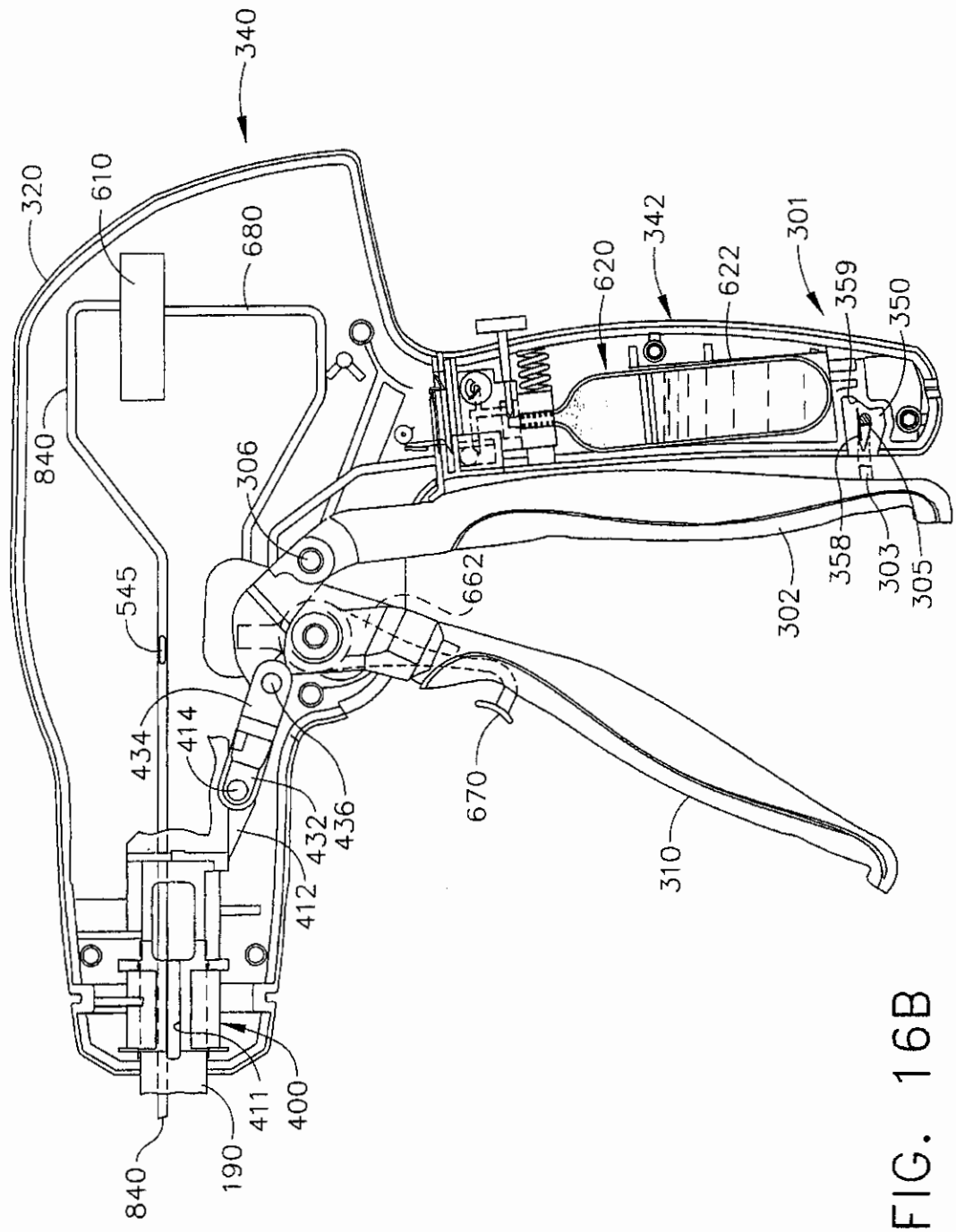
340
320
610
680
840
306
545
434
414
436
432
412
411
400
190
840
620
342
622
301
359
350
662
358
303
305
302
670
310

FIG. 16B

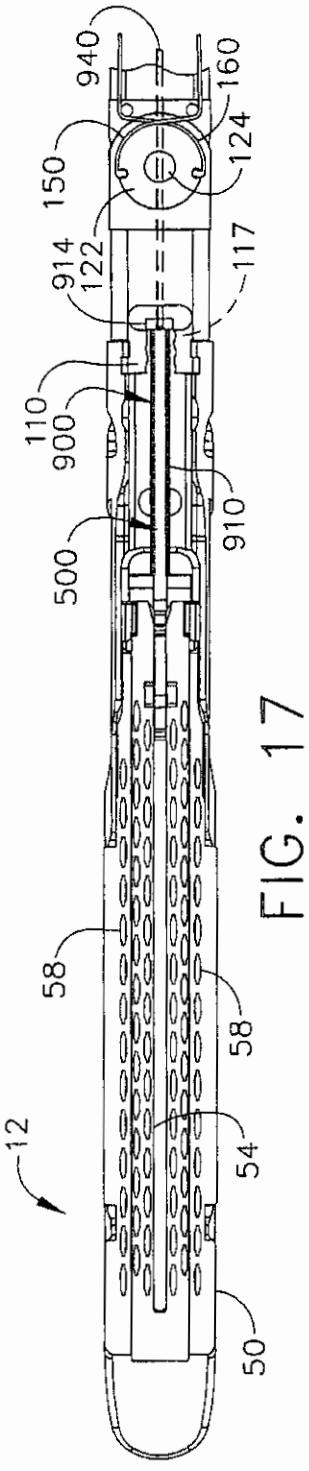
12
58
58
54
50
500
910
110
900
914
122
150
940
160
124
117

FIG. 17

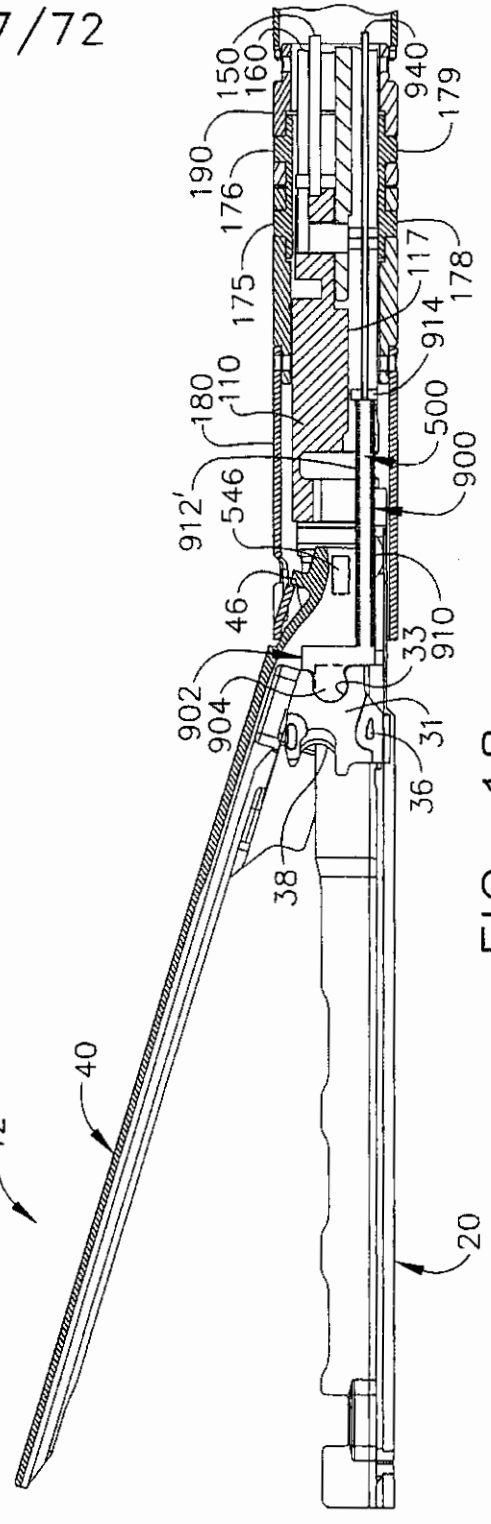
12
40
20
38
36
31
33
910
902
904
46
912'
546
180
110
175
176
190
150
160
940
179
178
117
914
500
900

FIG. 18

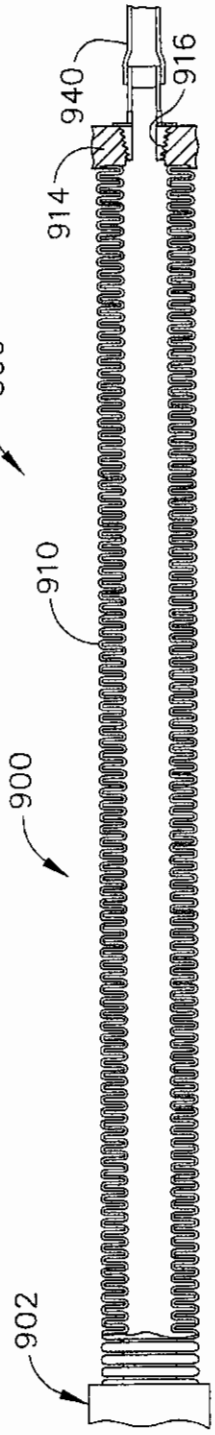
902
900
910
500
914
940
916

FIG. 19

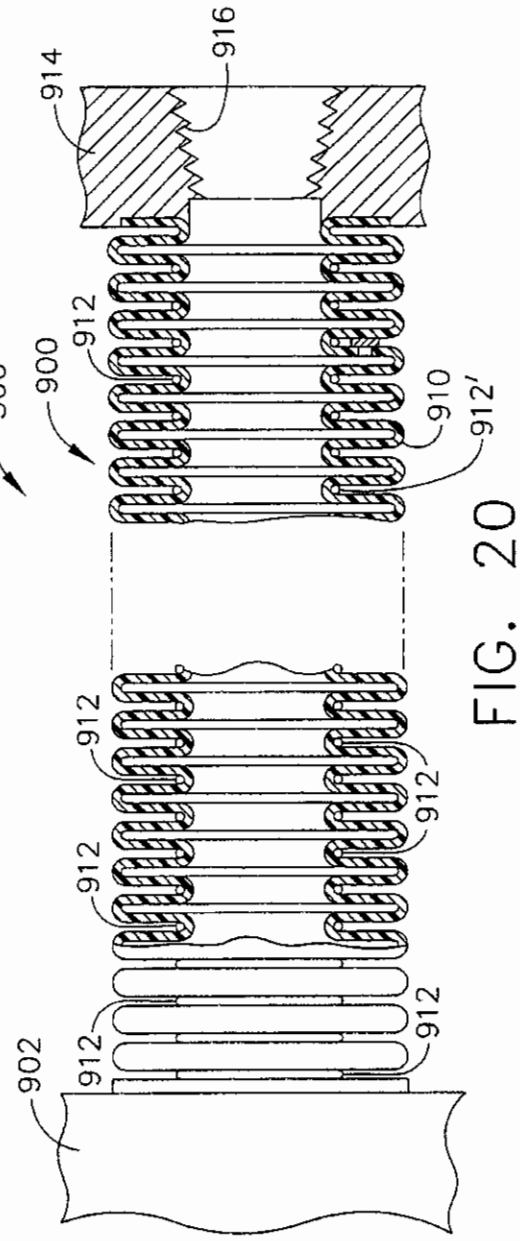
902
912
912
912
912
912
912
900
500
914
916
910
912'

FIG. 20

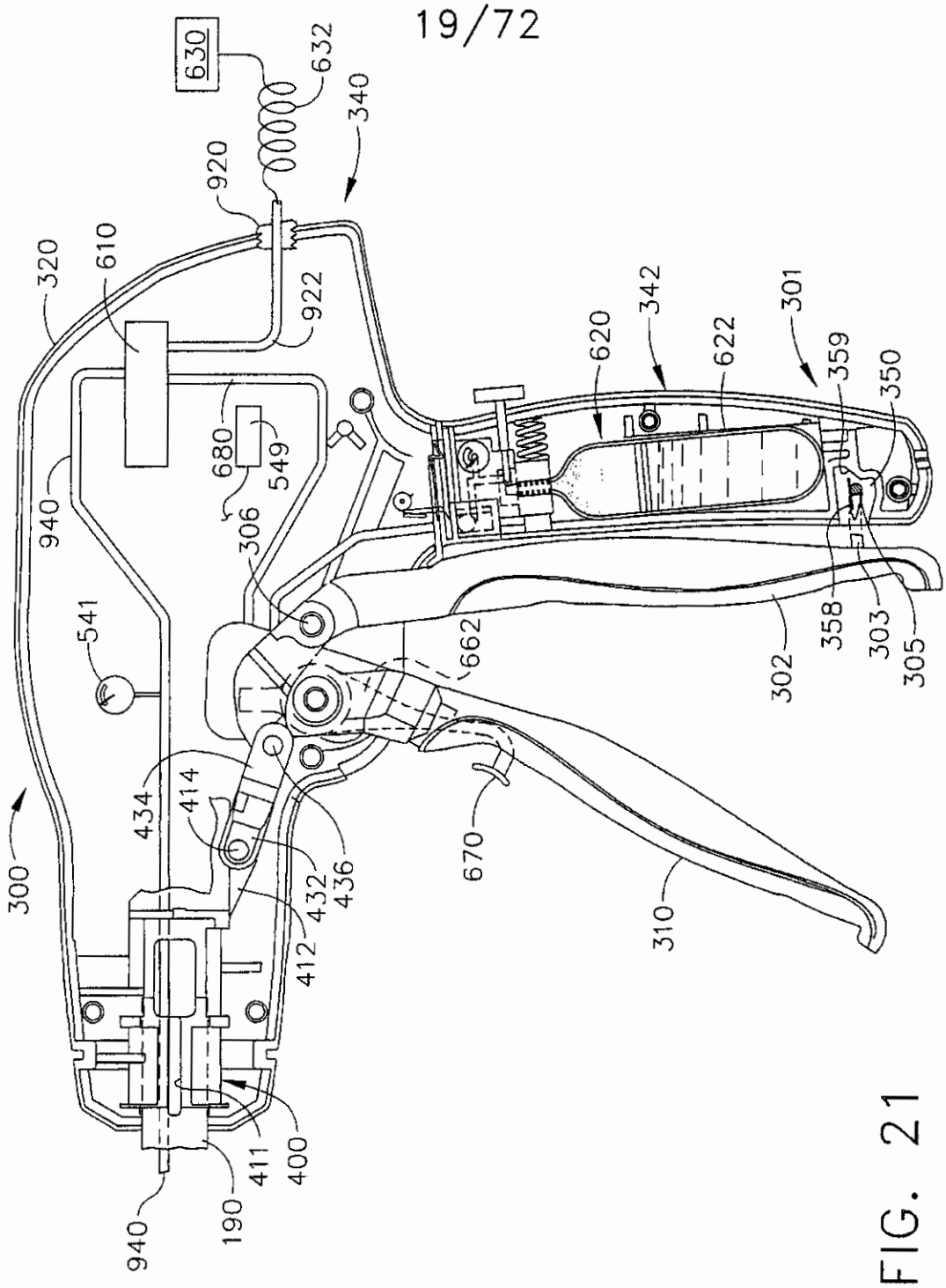
630
632
340
920
610
320
922
620
342
622
301
359
350
680
549
306
940
541
662
358
303
305
302
434
414
670
436
432
412
310
300
411
400
190
940

FIG. 21

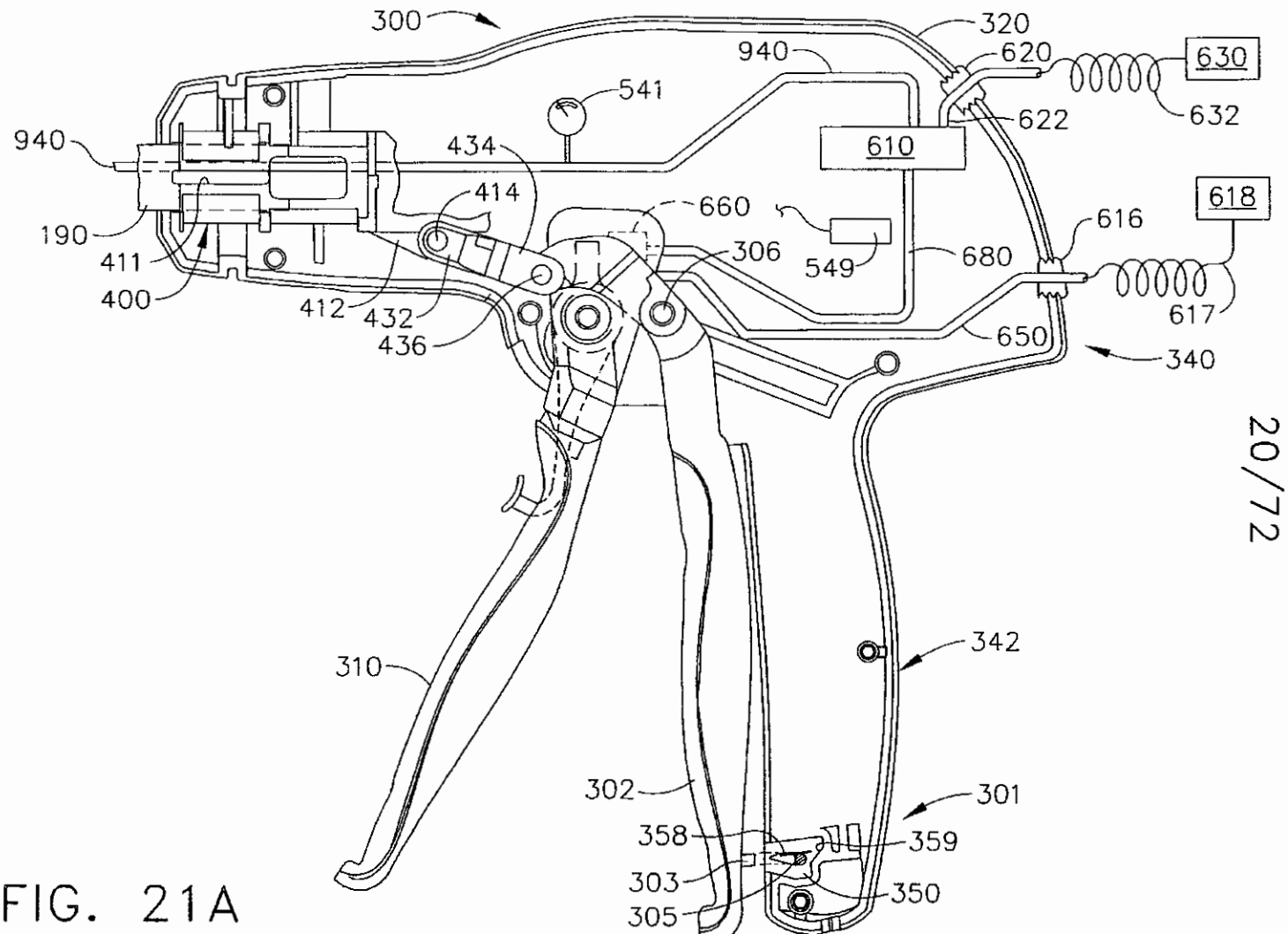
300
320
940
620
630
541
622
632
940
434
610
414
660
618
190
306
616
411
549
680
400
412
432
617
436
650
340
342
310
302
301
358
359
303
350
305

FIG. 21A

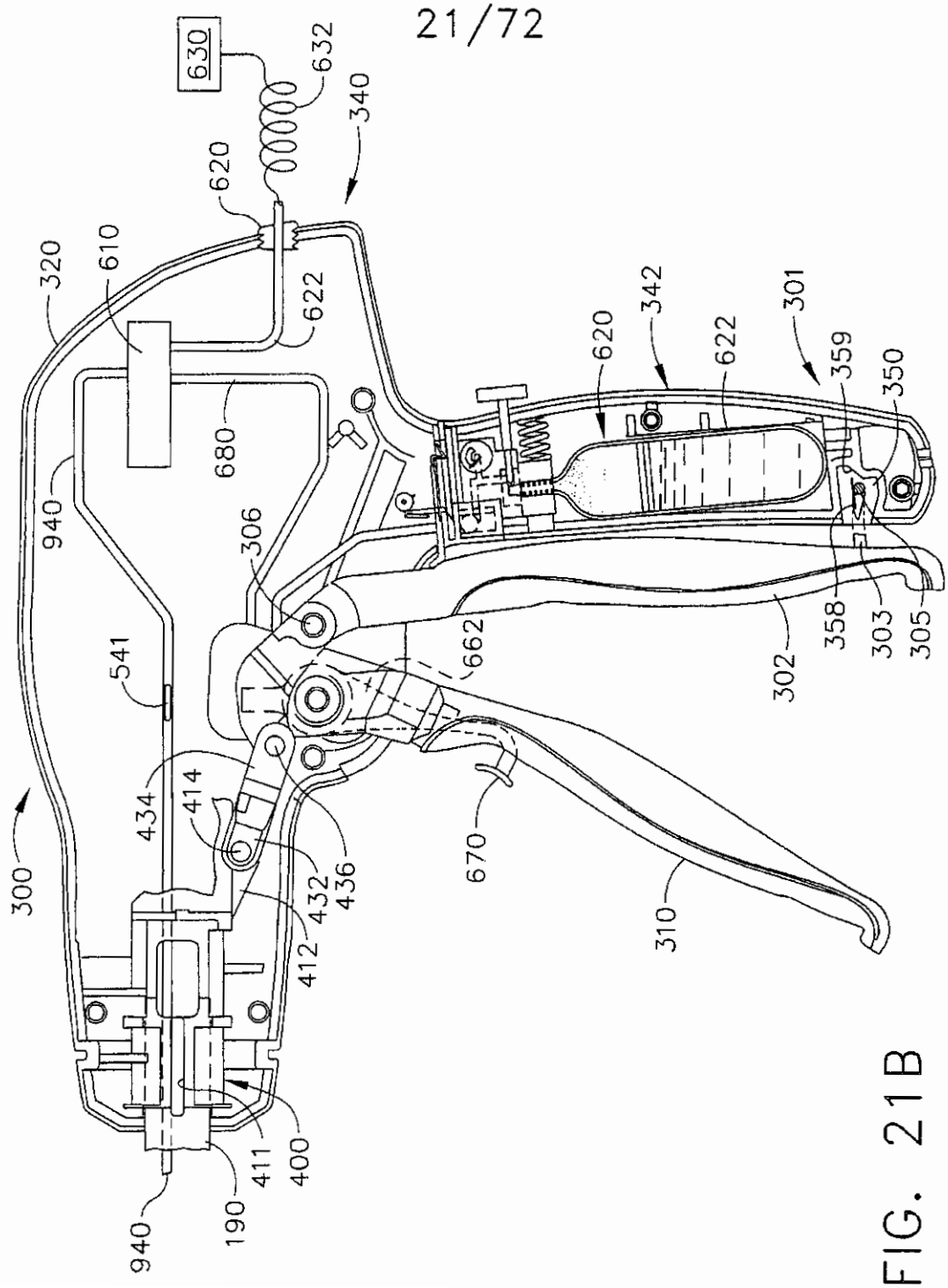
630
632
340
620
610
320
622
680
940
306
620
342
622
301
359
350
541
662
358
303
305
302
434
414
436
432
412
670
310
300
940
190
411
400

FIG. 21B

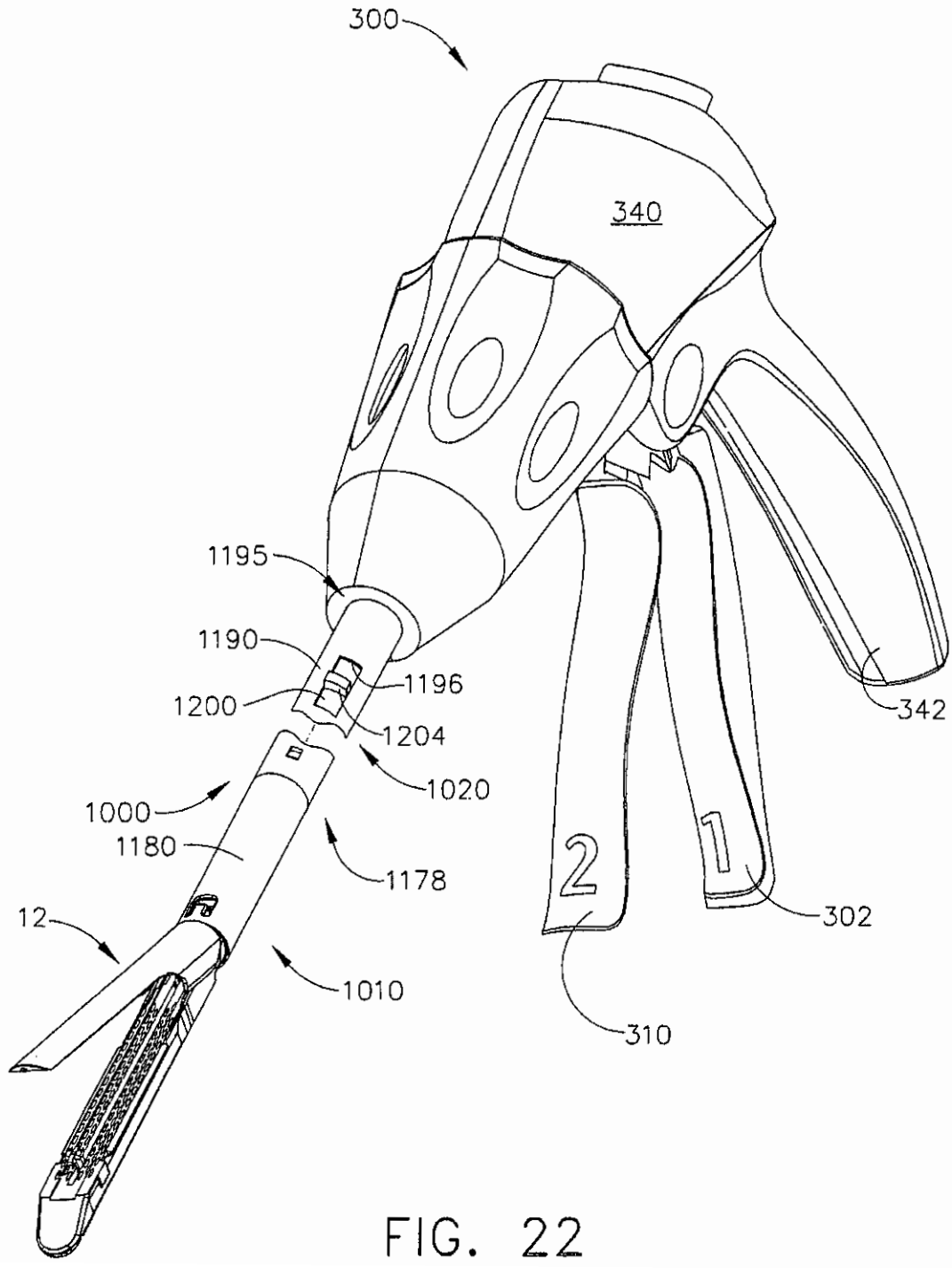
300
340
1195
1190
1196
1200
1204
1020
1000
1180
1178
12
1010
2
1
302
342
310

FIG. 22

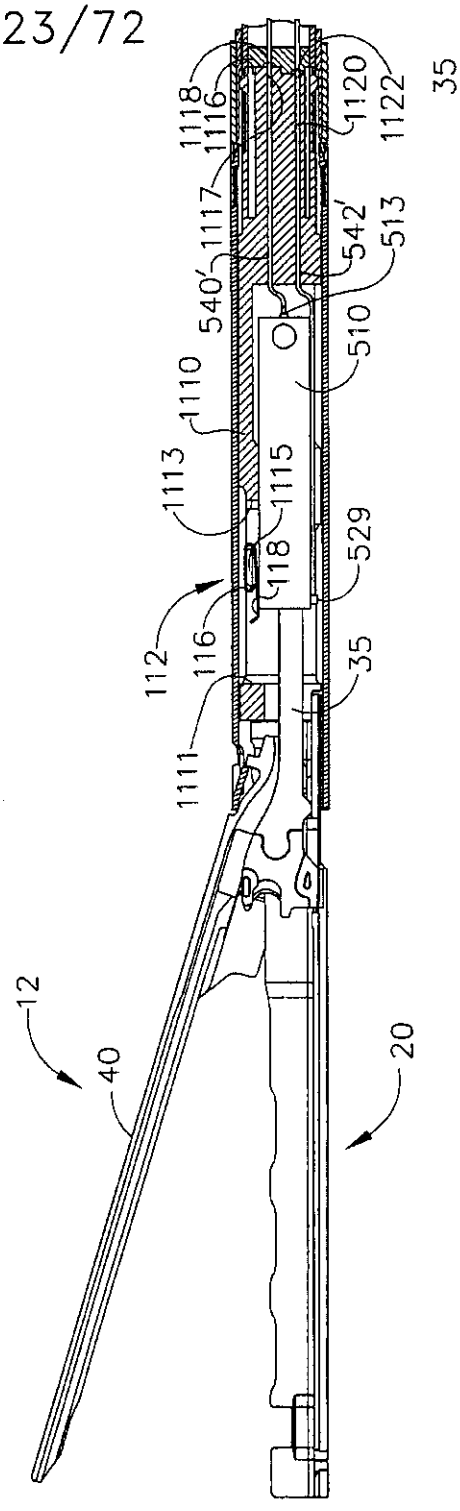
12
40
20
112
116
1111
1113
1110
1115
118
529
35
540'
1117
1118
1116
1120
1122
542'
513
510
35

FIG. 23

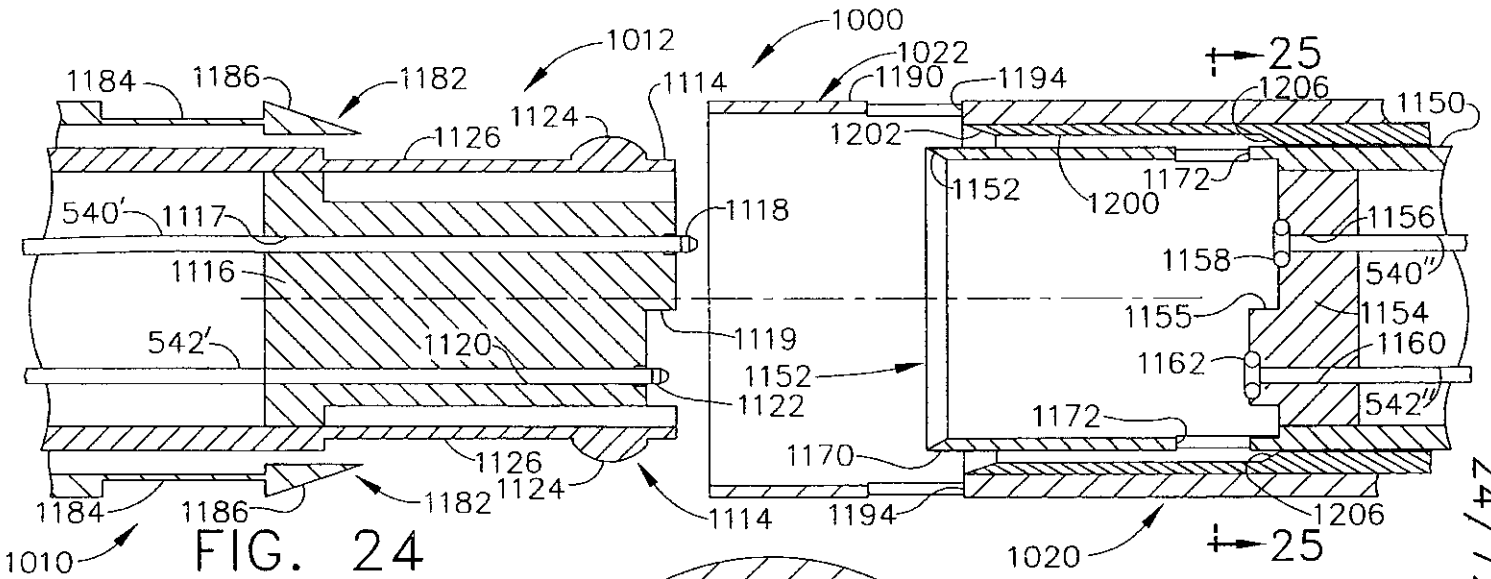
1000
1012
1022
25
1184
1186
1182
1124
1114
1190
1194
1206
1150
1126
1202
1152
1200
1172
1156
540'
1117
1118
1158
540"
1116
1155
1154
1119
542'
1120
1160
1152
1162
1122
542"
1172
1170
1126
1124
1184
1186
1182
1114
1194
1206
1010
1020
25

FIG. 24

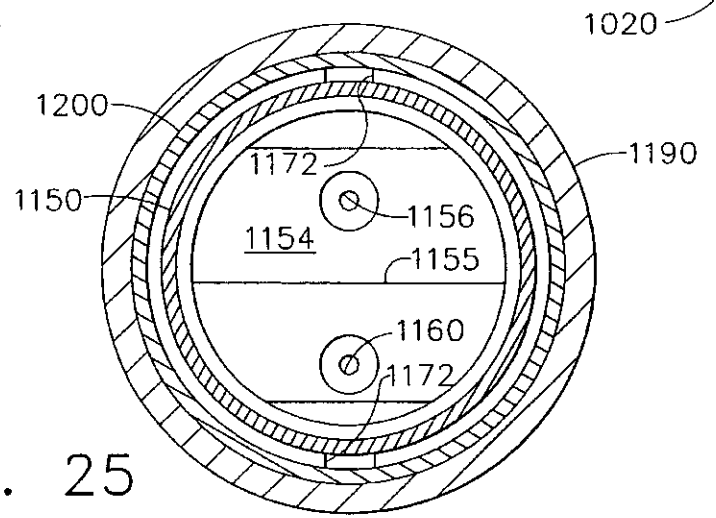
1200
1190
1172
1150
1156
1154
1155
1160
1172

FIG. 25

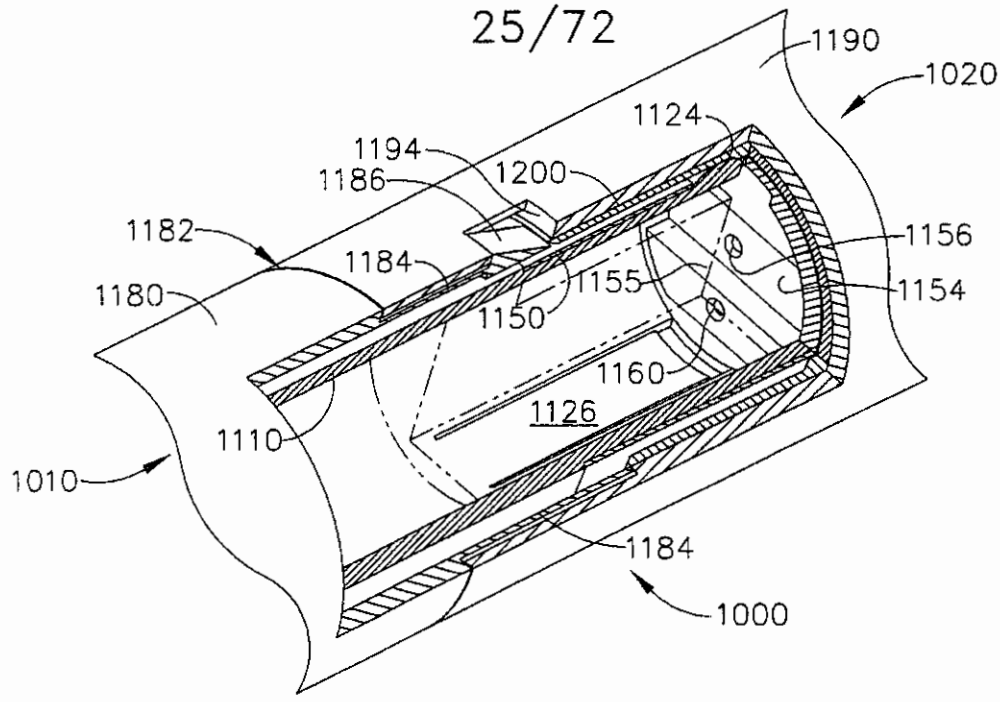
1190
1020
1124
1194
1186
1200
1182
1156
1184
1155
1154
1180
1150
1160
1126
1110
1010
1184
1000

FIG. 26

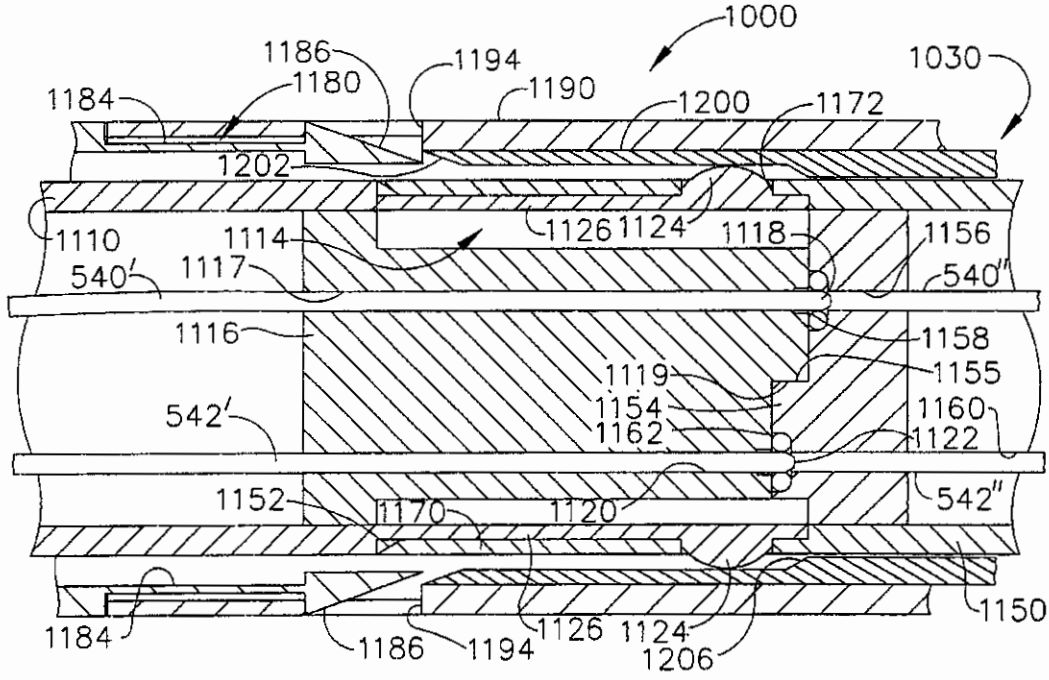
1000
1186
1194
1030
1180
1184
1190
1200
1172
1202
1110
1126
1124
1118
1156
1114
540'
1117
540"
1116
1158
1119
1155
1154
1160
542'
1162
1122
1152
1170
1120
542"
1150
1184
1186
1194
1126
1124
1206

FIG. 27

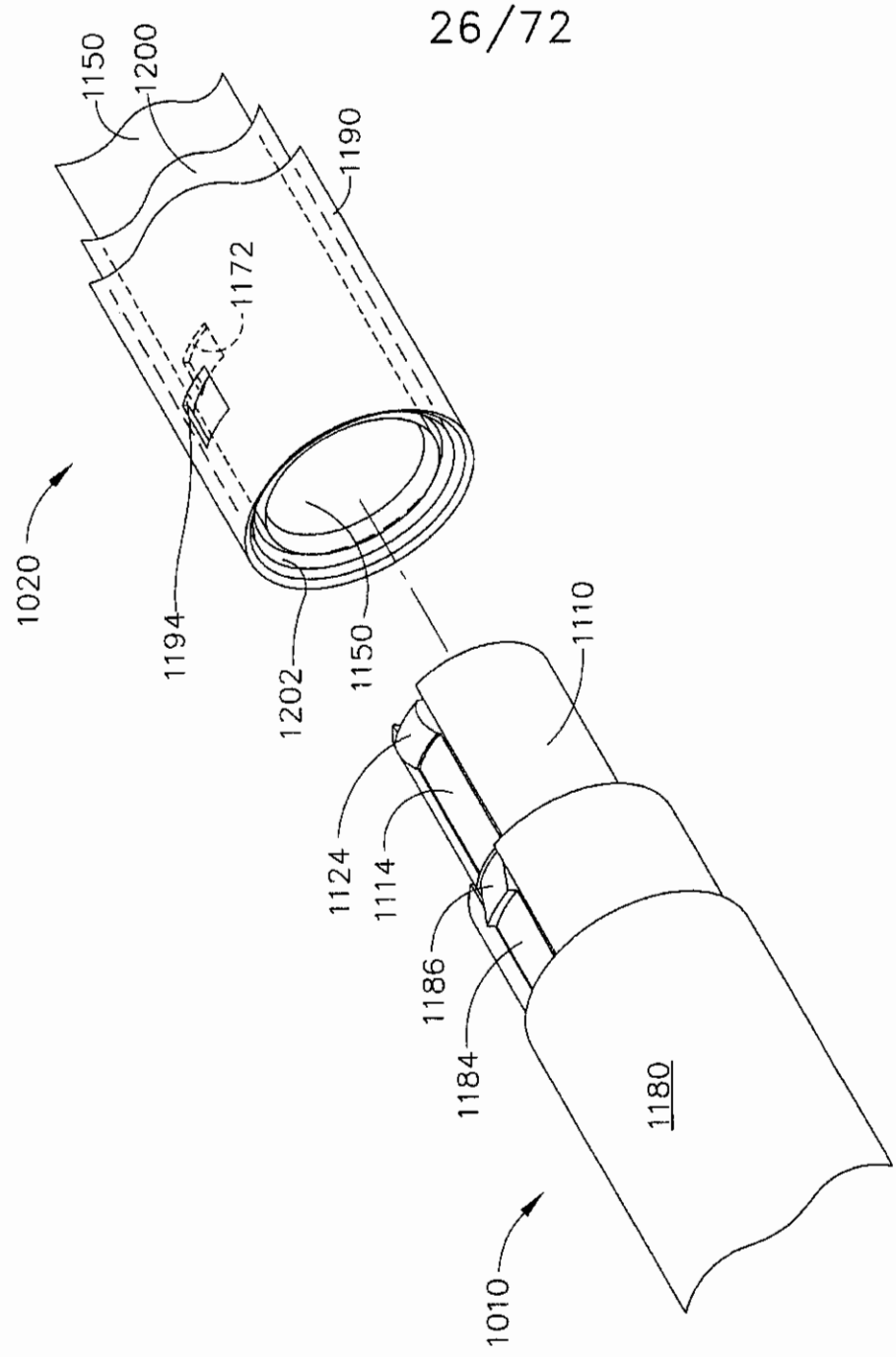
1150
1200
1190
1172
1020
1194
1202
1150
1110
1124
1114
1186
1184
1180
1010

FIG. 28

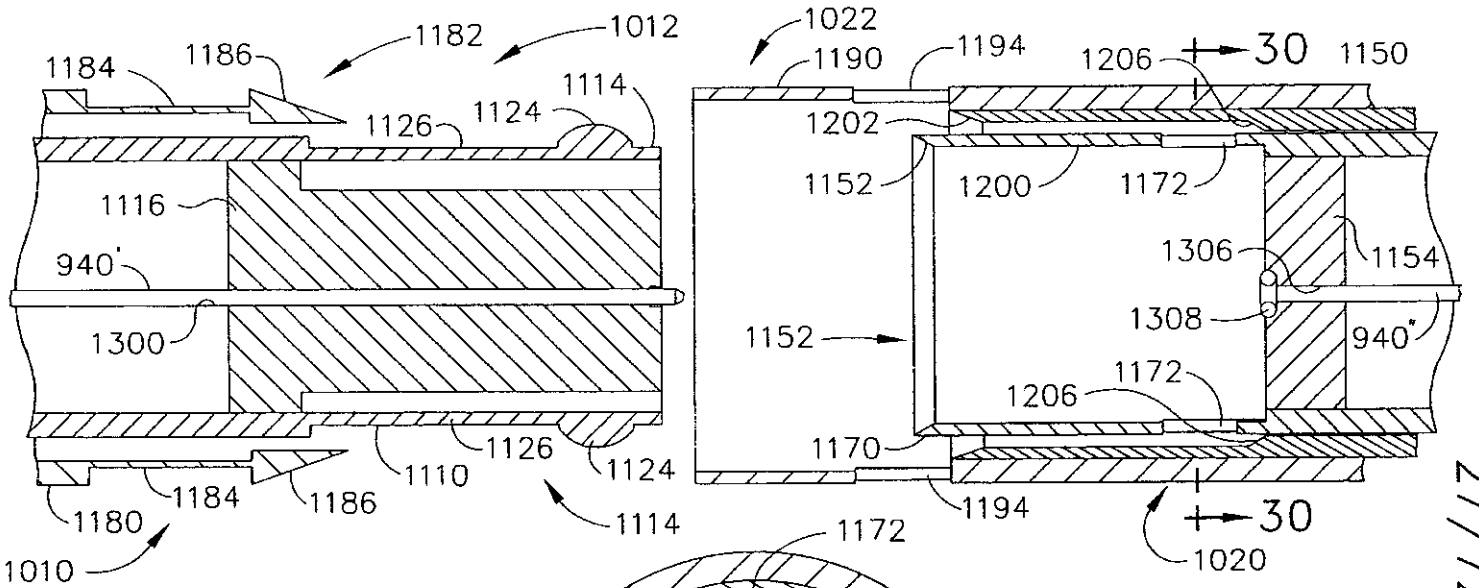
1184
1186
1182
1012
1022
1190
1194
1206
30
1150
1114
1126
1124
1202
1116
1152
1200
1172
940'
1306
1154
1300
1308
940"
1152
1206
1172
1126
1170
1110
1124
1184
1186
1194
30
1180
1114
1172
1020
1010

FIG. 29

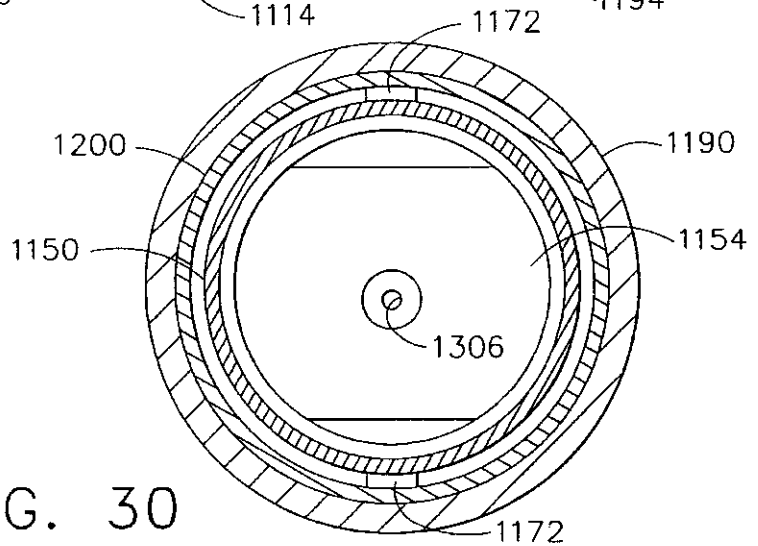
1200
1190
1150
1154
1306
1172

FIG. 30

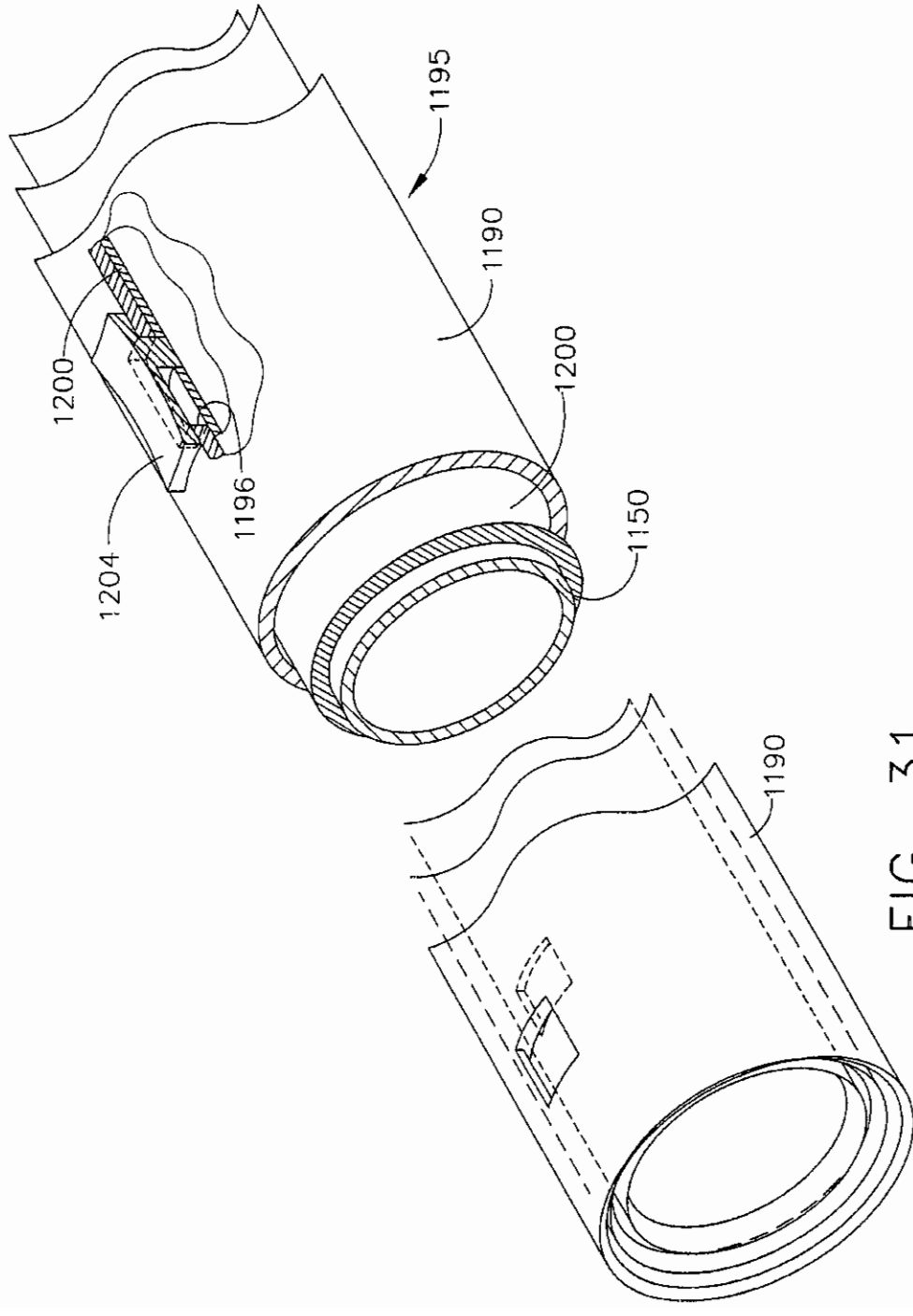


FIG. 31

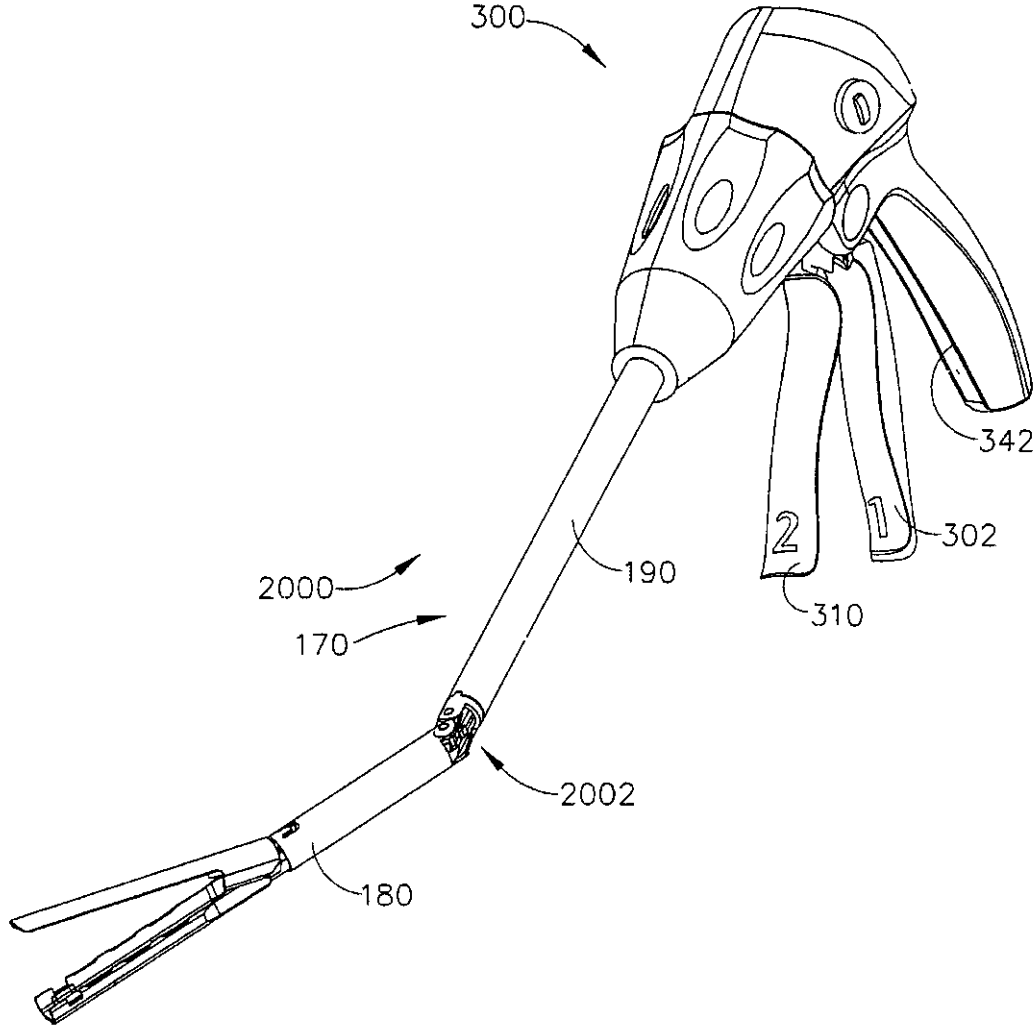


FIG. 32

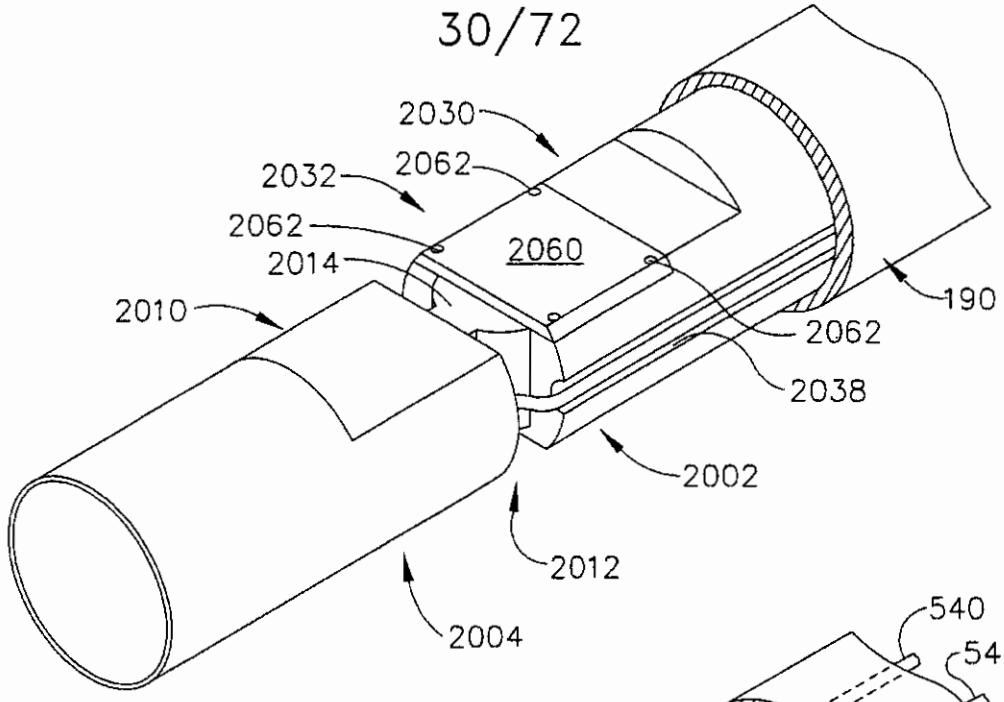
2030
2062
2032
2062
2060
2014
2010
190
2062
2038
2002
2012
2004

FIG. 33

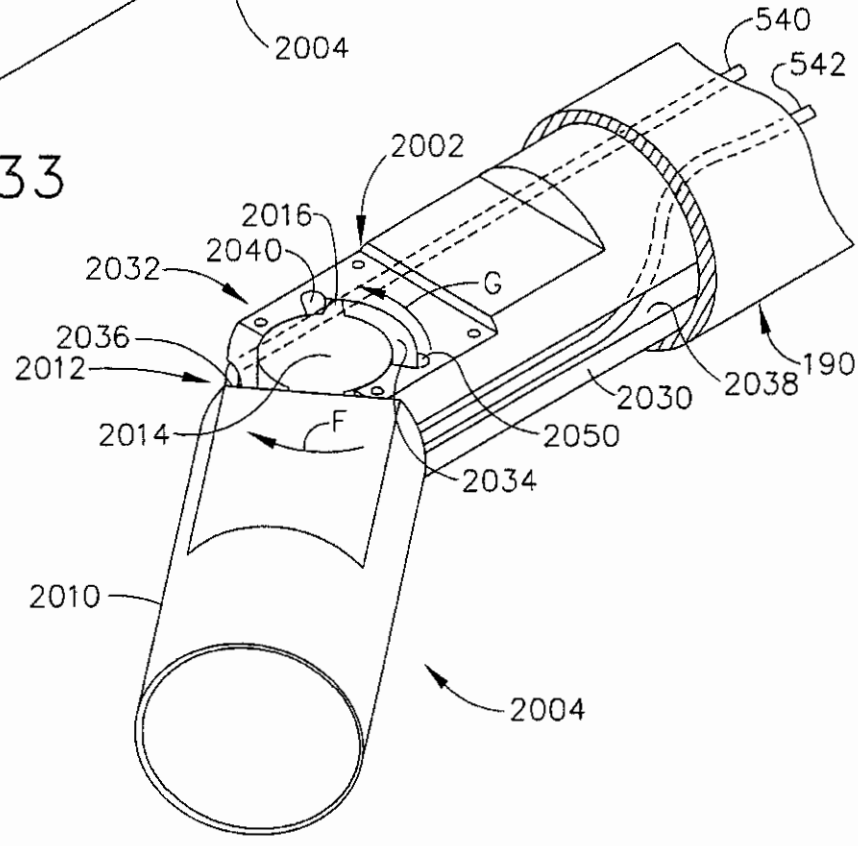
540
542
2002
2016
2040
2032
G
2036
2012
190
2038
2030
2014
F
2050
2034
2010
2004

FIG. 34

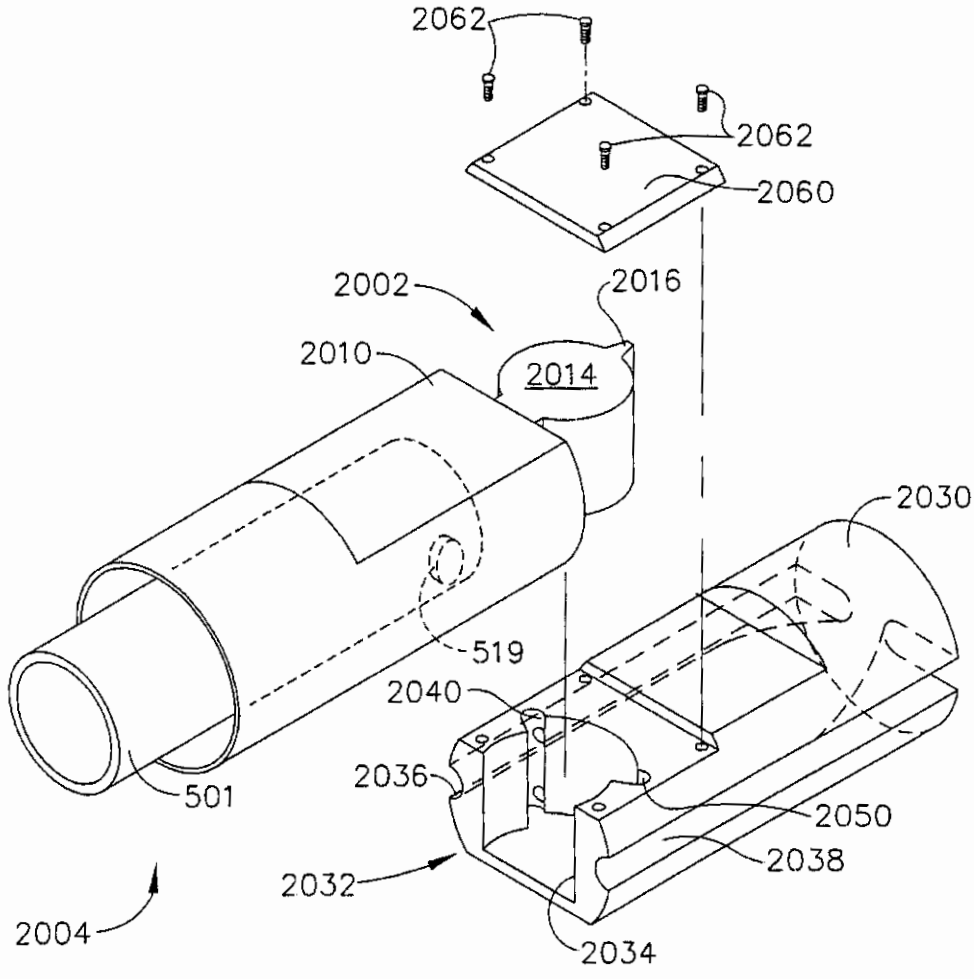
2062
2062
2060
2002
2016
2010
2014
2030
519
2040
2036
501
2050
2038
2032
2004
2034

FIG. 35

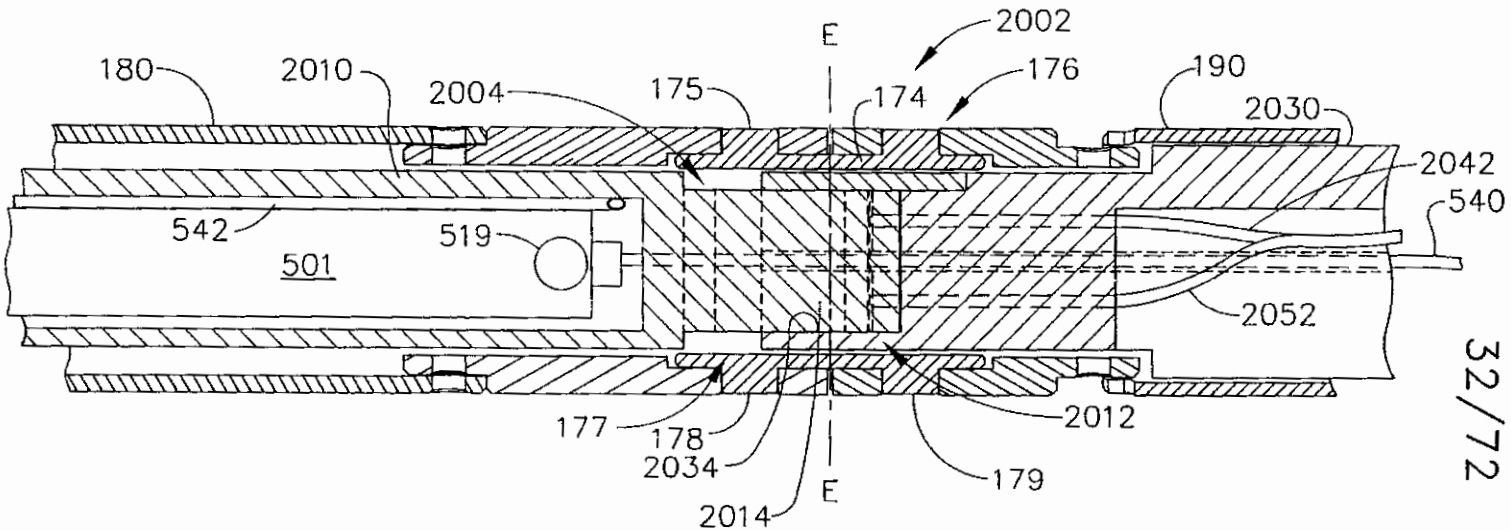
180
2010
2004
175
E
2002
174
176
190
2030
2042
540
542
501
519
2052
177
178
2034
2014
E
2012
179

FIG. 36

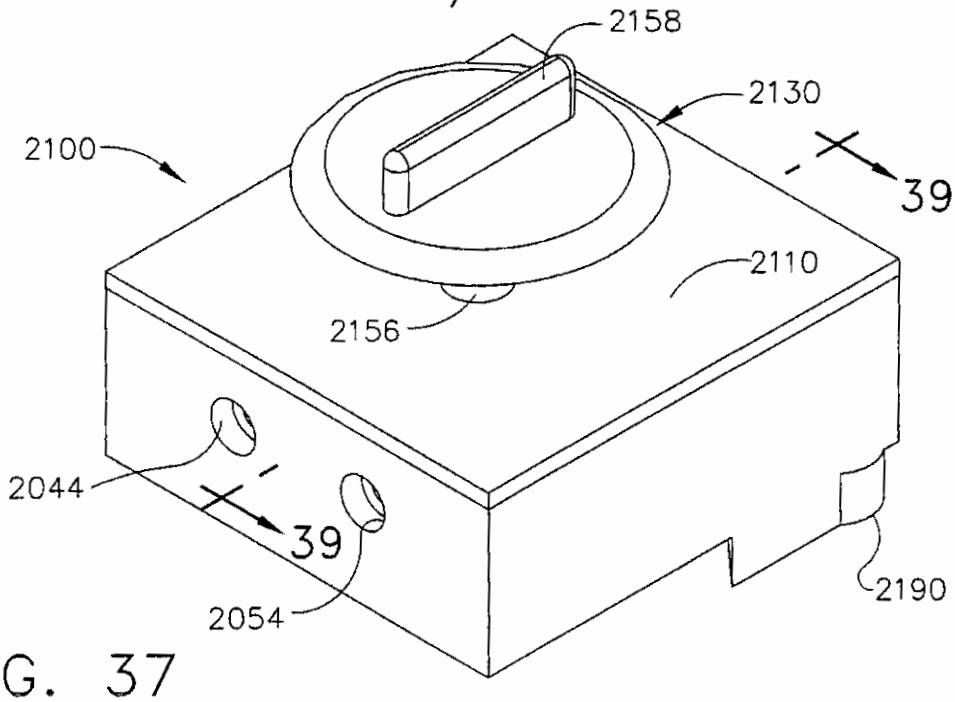
2158
2130
2100
39
2110
2156
2044
39
2054
2190

FIG. 37

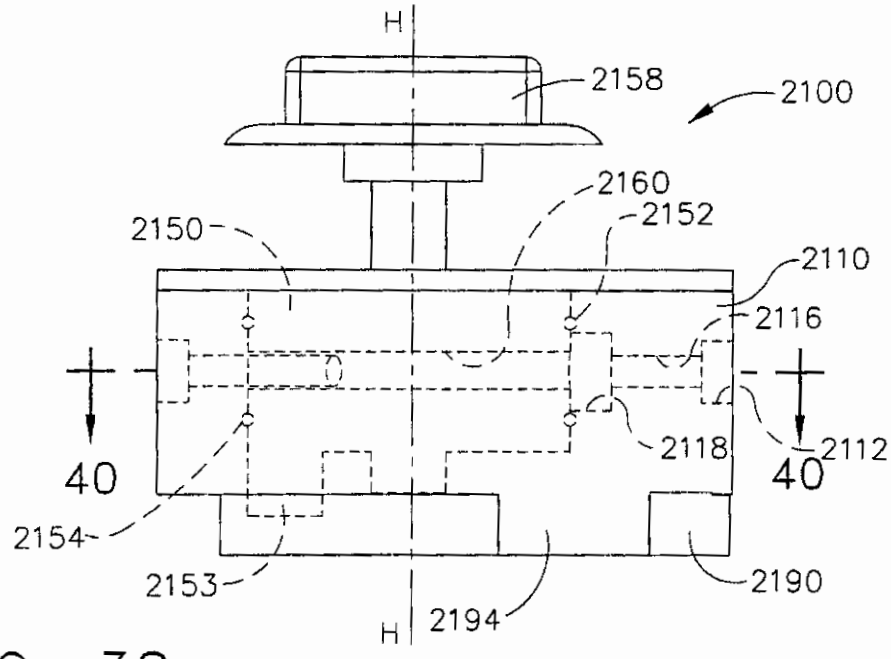
H
2158
2100
2160
2150
2152
2110
2116
40
2118
2112
40
2154
2153
2190
H
2194

FIG. 38

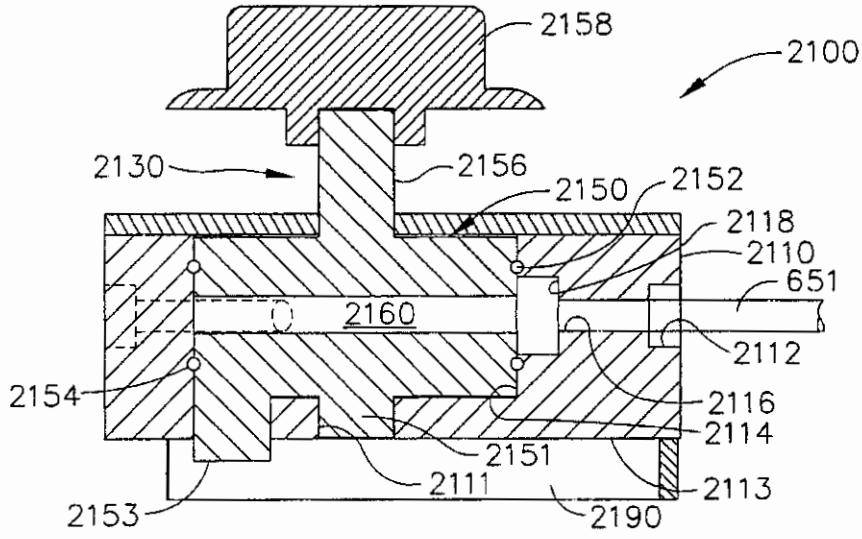
2158
2100
2130
2156
2150
2152
2118
2110
651
2160
2112
2154
2116
2114
2151
2111
2113
2153
2190

FIG. 39

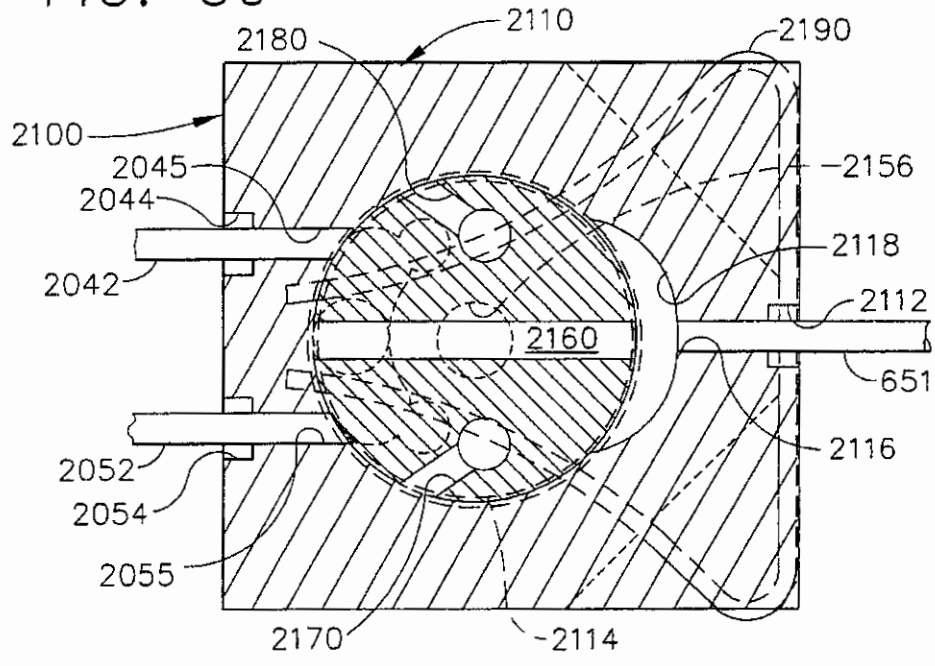
2180
2110
2190
2100
2045
2156
2044
2118
2042
2112
2160
651
2116
2052
2054
2055
2170
2114

FIG. 40

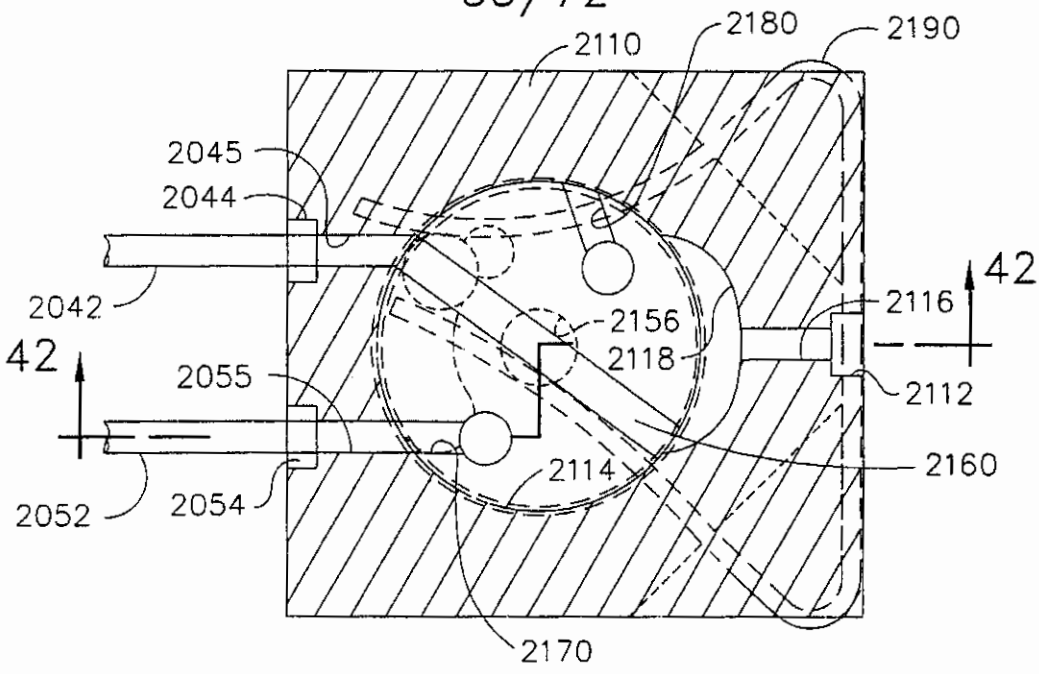
2110
2180
2190
2045
2044
2042
42
42
2116
2156
2118
2055
2112
2160
2114
2052
2054
2170

FIG. 41

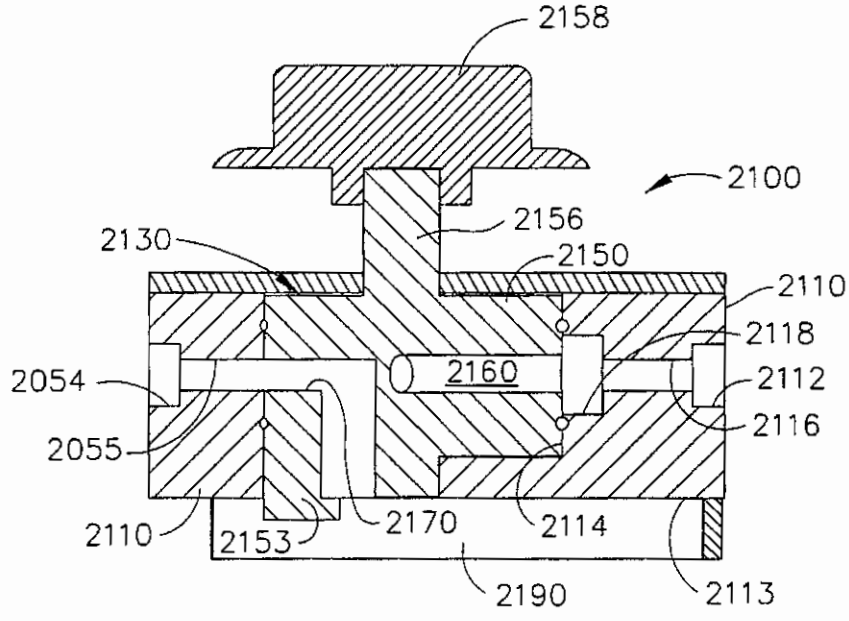
2158
2100
2156
2130
2150
2110
2118
2160
2112
2054
2116
2055
2110
2153
2170
2114
2190
2113

FIG. 42

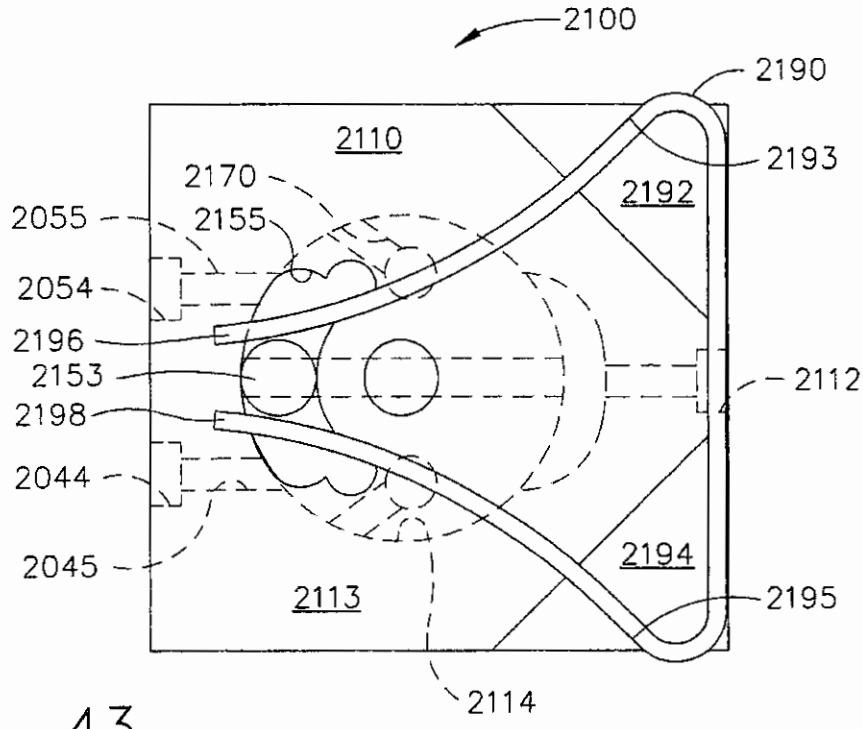
2100
2190
2110
2193
2170
2192
2055
2155
2054
2196
2153
2112
2198
2044
2045
2194
2113
2195
2114

FIG. 43

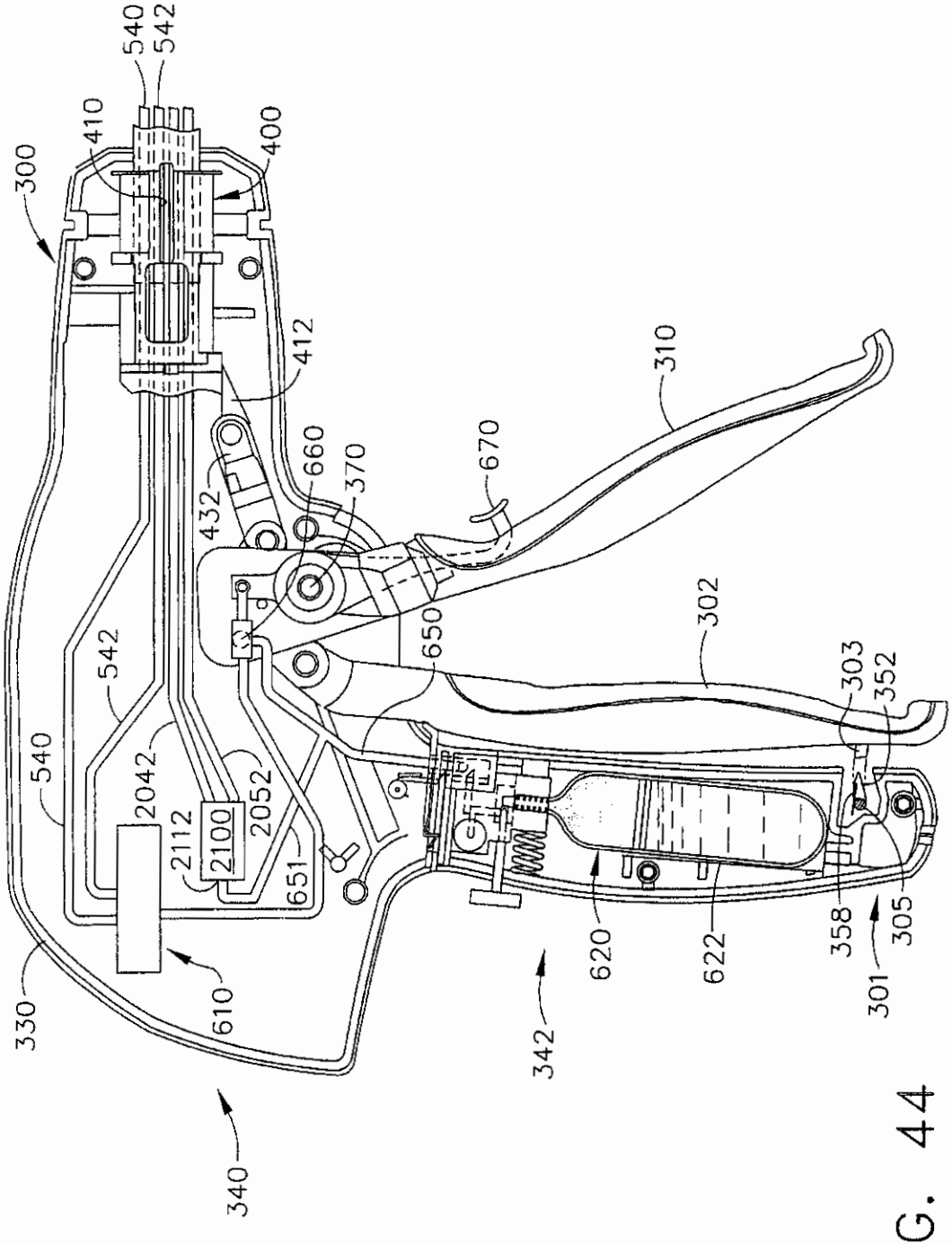
300
410
540
542
400
412
660
370
432
670
310
650
302
303
352
542
540
2042
2112
2100
2052
651
330
610
340
342
620
622
358
305
301

FIG. 44

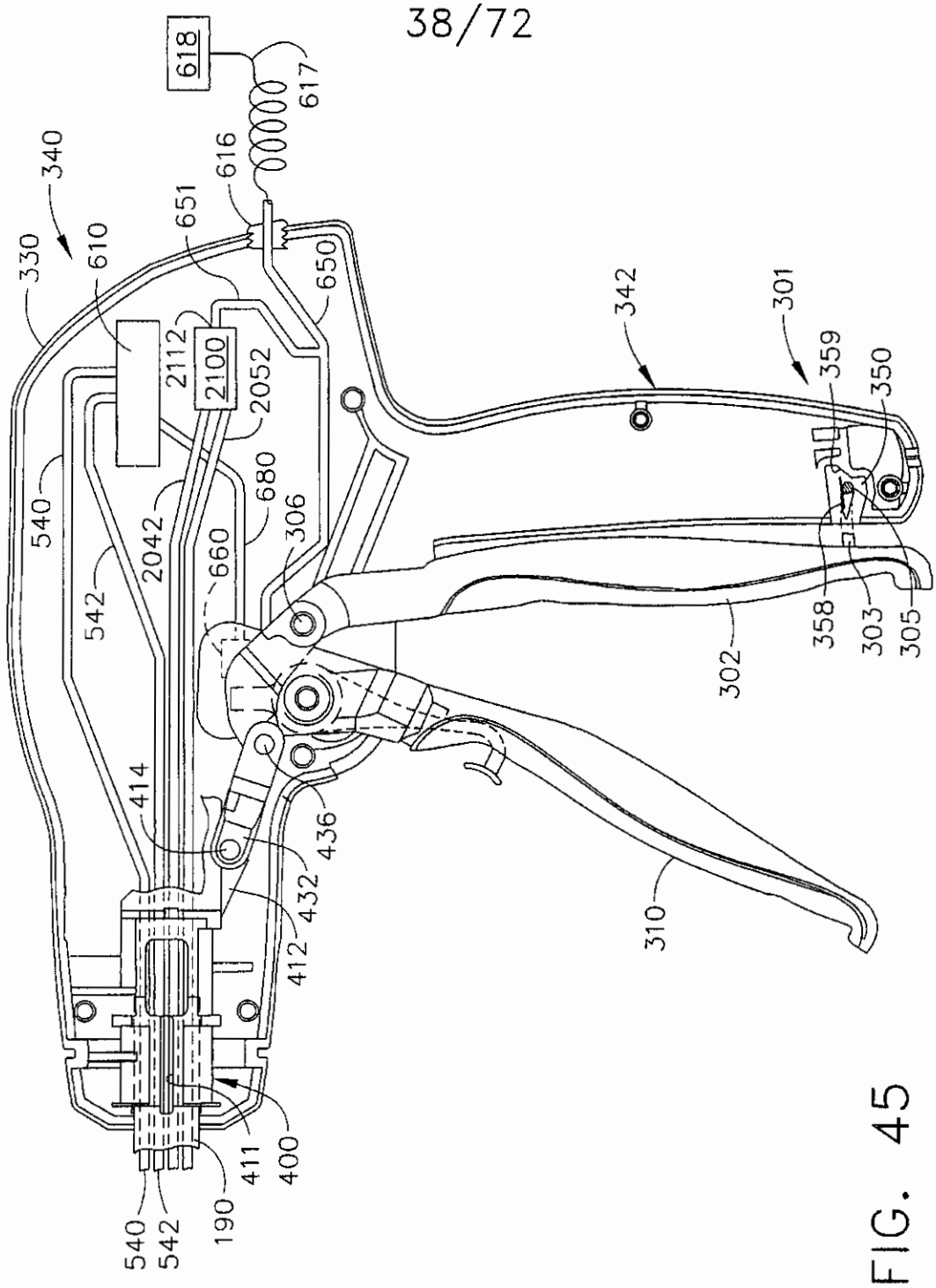
618
617
616
651
340
330
610
650
342
301
359
350
2112
2100
2052
540
680
306
2042
660
542
358
303
305
302
414
436
432
310
412
400
411
190
540
542

FIG. 45

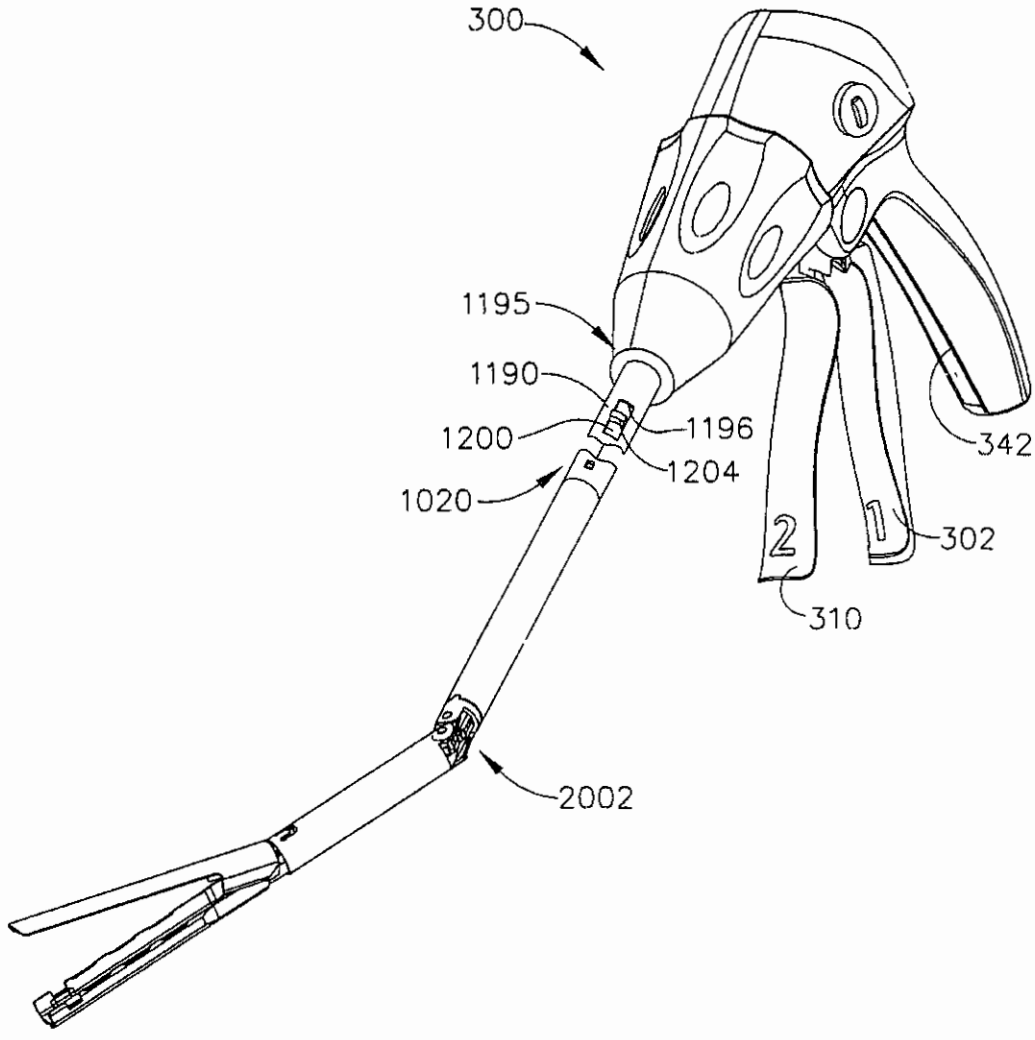


FIG. 46

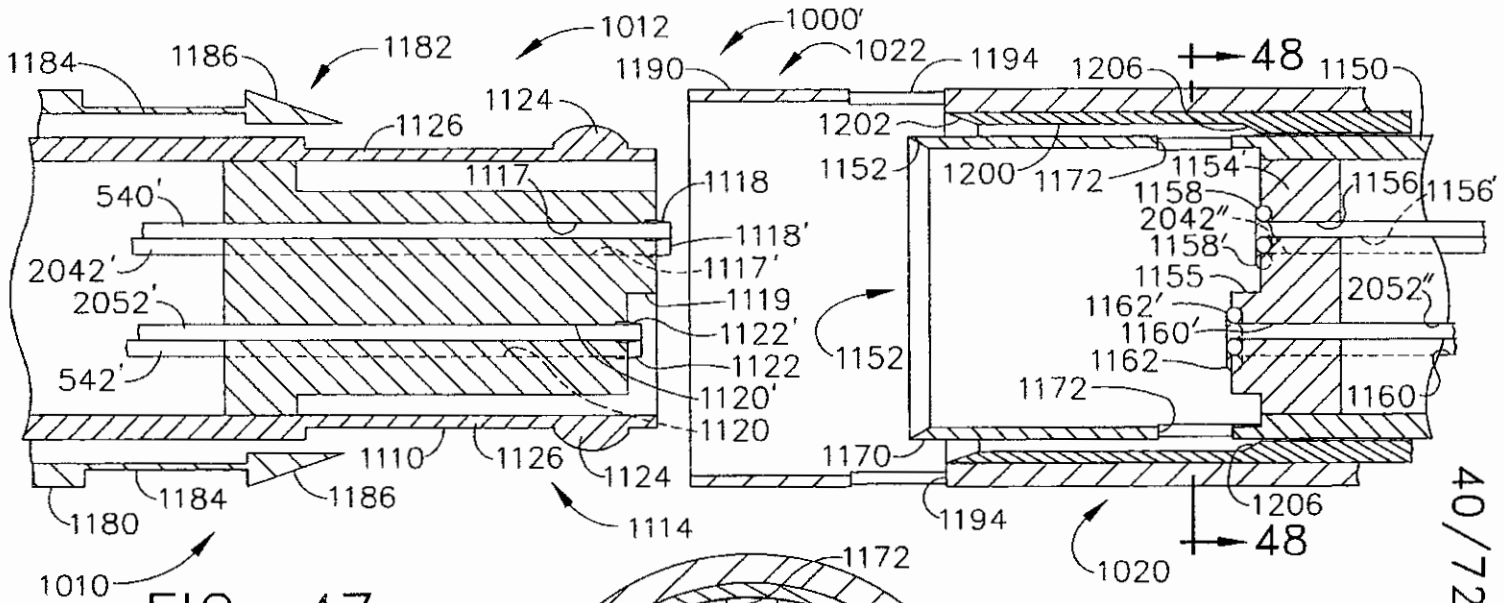
1184
1186
1182
1012
1000'
1022
1194
1206
48
1150
1190
1124
1126
1202
1152
1200
1172
1154'
1158
1156
1156'
2042"
1158'
1155
2052"
1162'
1160'
1162
1160
1172
1118
1118'
1117'
1119
1122'
1122
1120'
1120
1117
540'
2042'
2052'
542'
1110
1126
1124
1170
1184
1186
1180
1114
1194
1206
48
1010
1020

FIG. 47

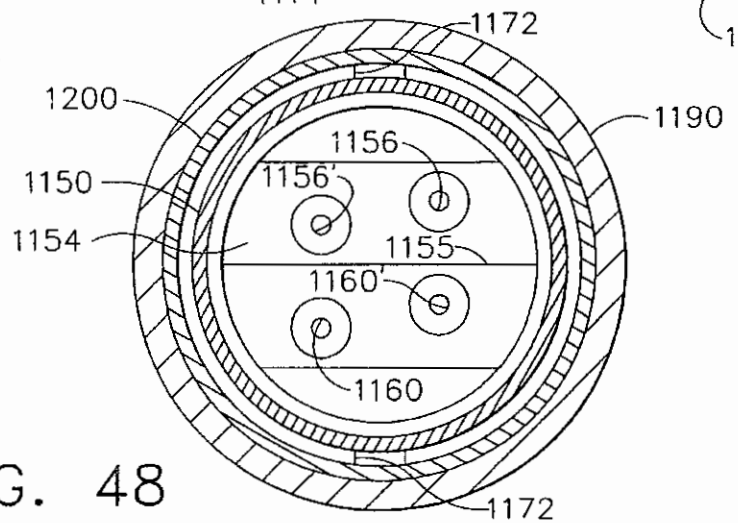
1172
1200
1190
1156
1150
1156'
1154
1155
1160'
1160
1172

FIG. 48

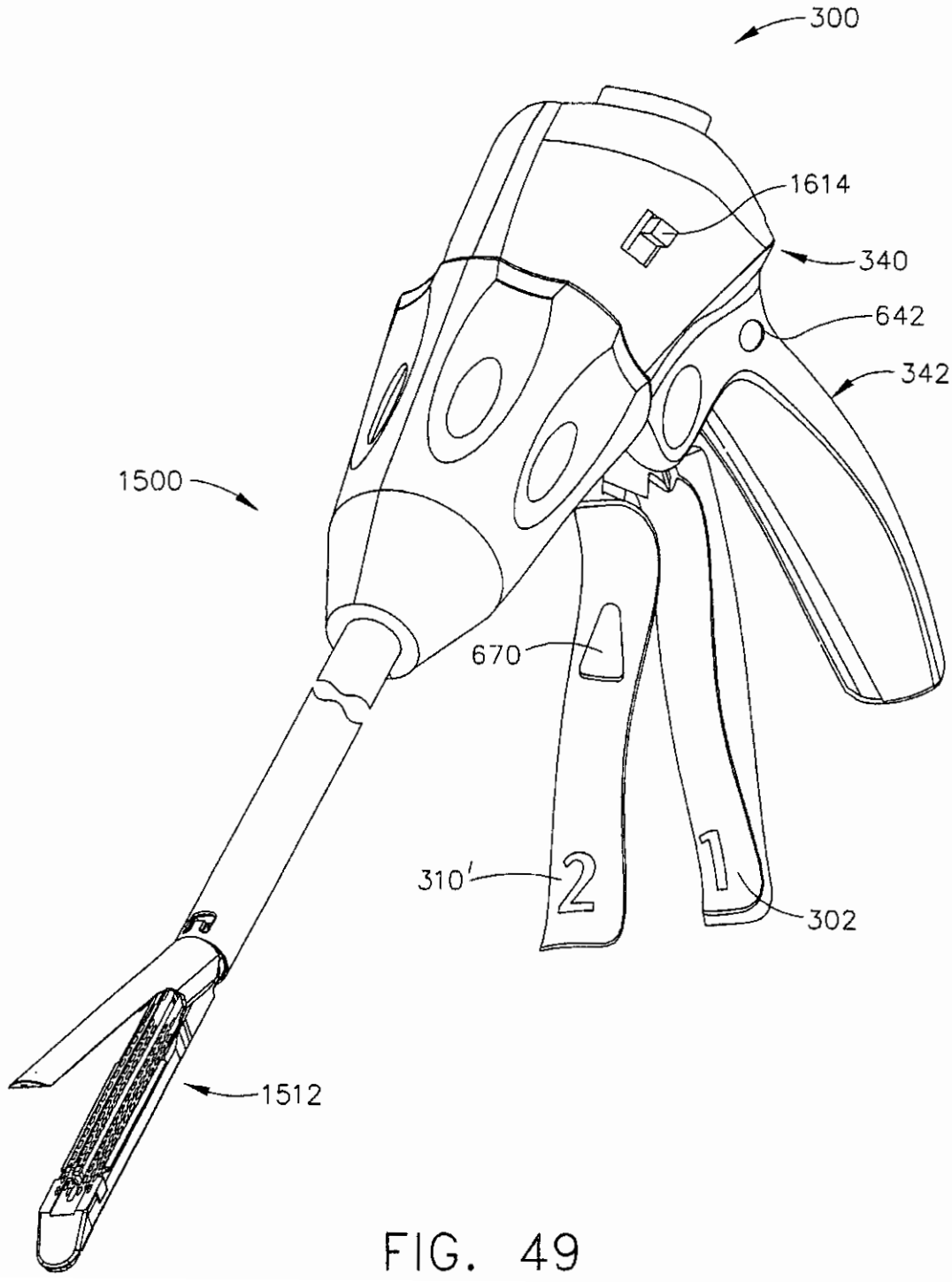


FIG. 49

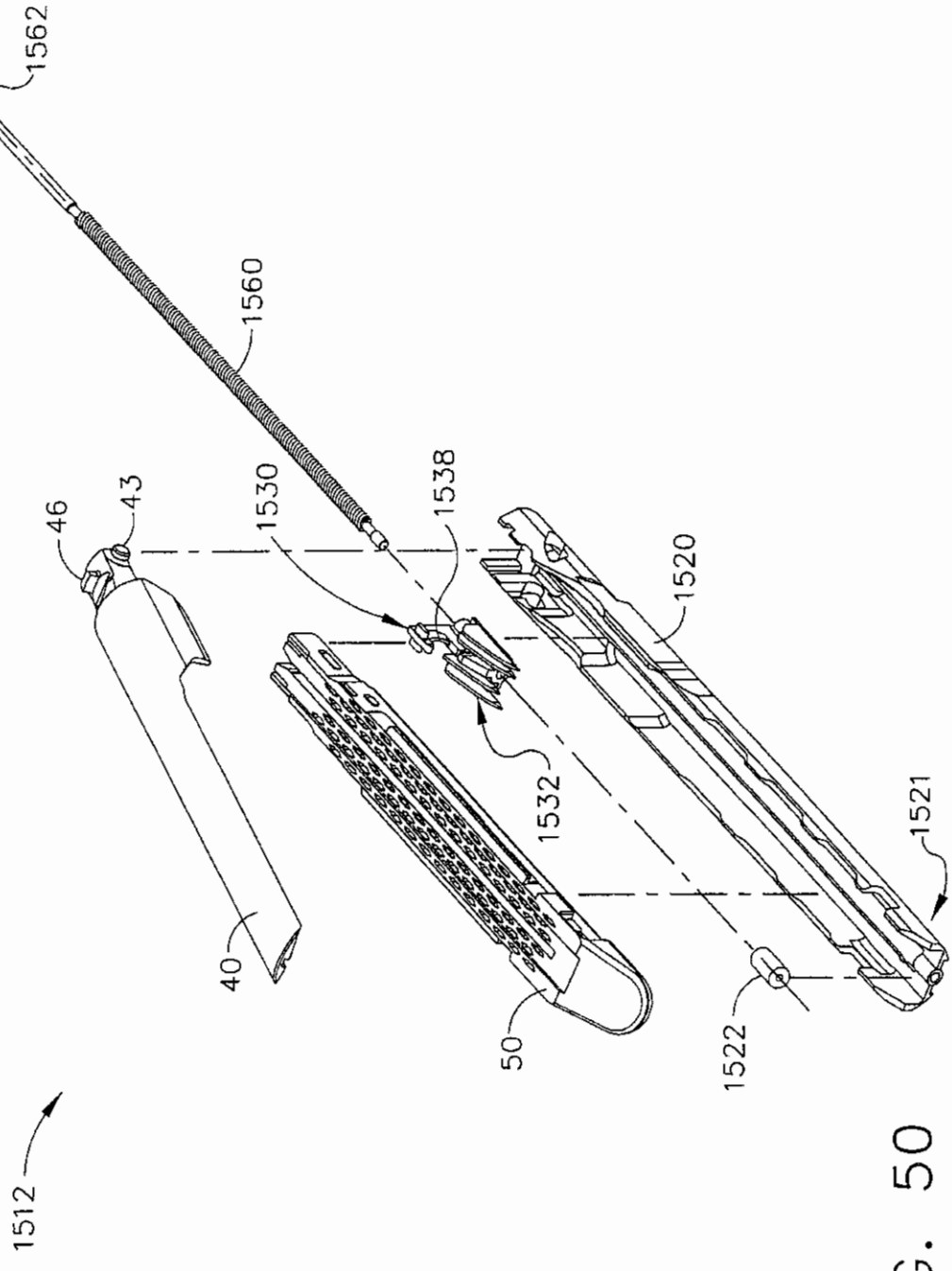


FIG. 50

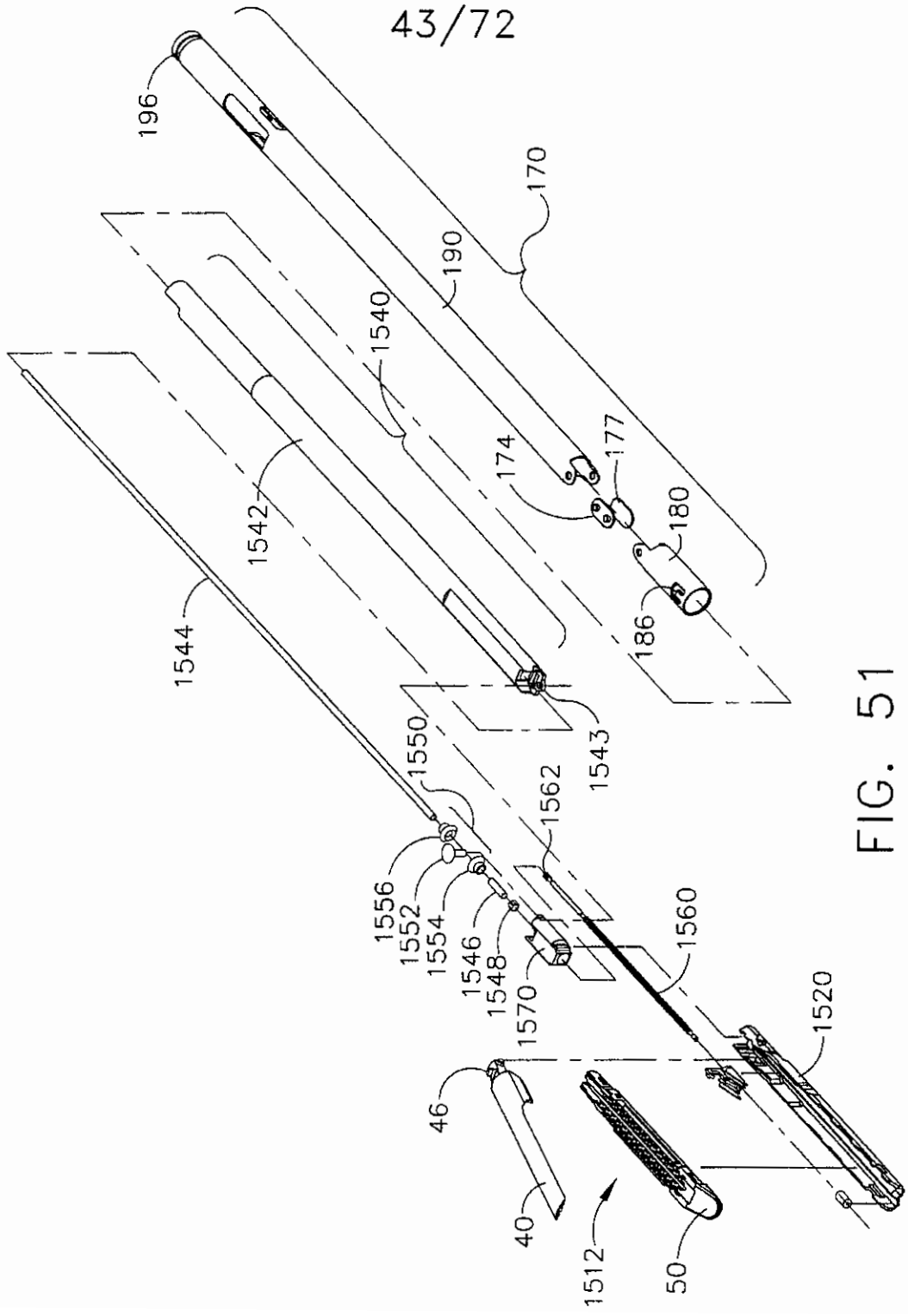
196
170
190
1540
1542
174
177
180
186
1544
1543
1550
1562
1556
1552
1554
1546
1548
1570
1560
1520
46
40
1512
50

FIG. 51

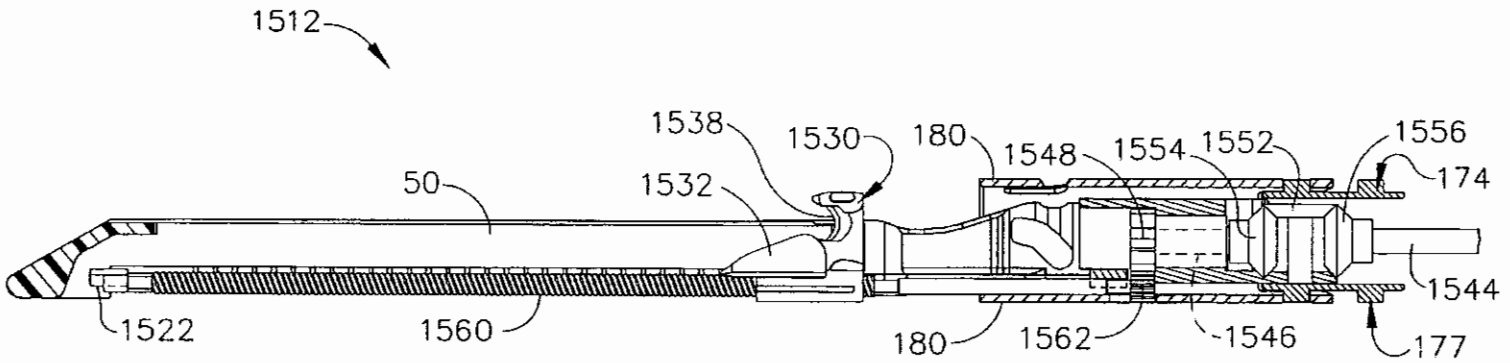
1512
1538
1530
180
1548
1554
1552
1556
174
50
1532
1544
1522
1560
180
1562
1546
177

FIG. 52

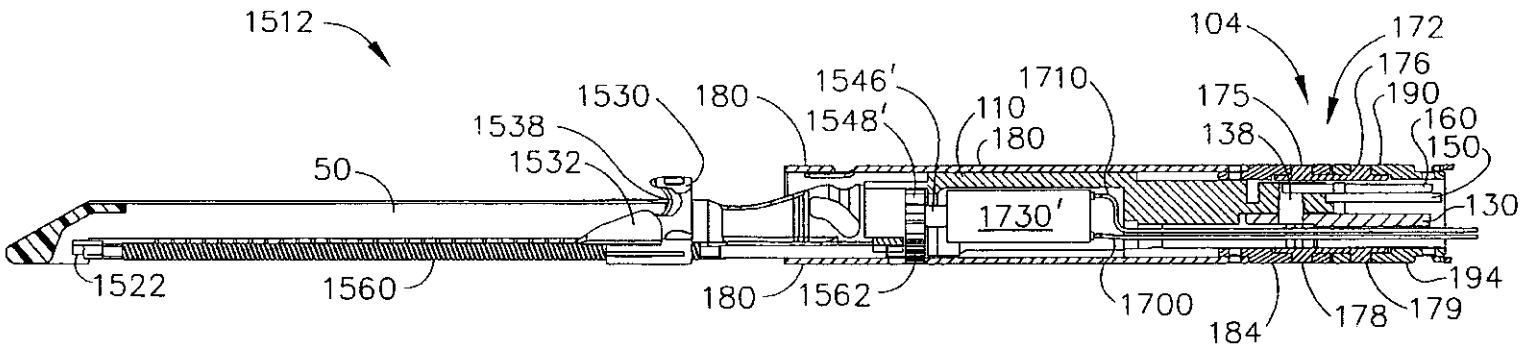


FIG. 52A



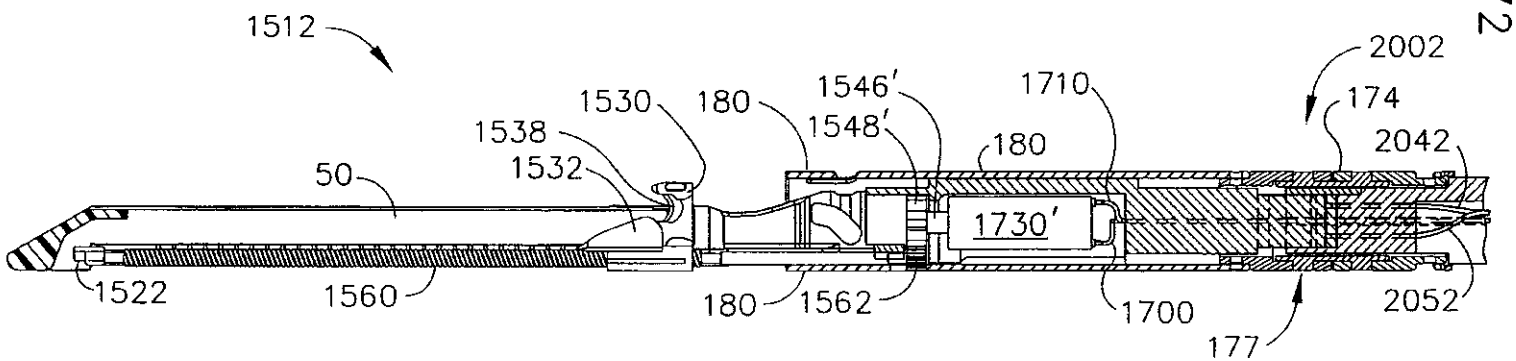


FIG. 52B

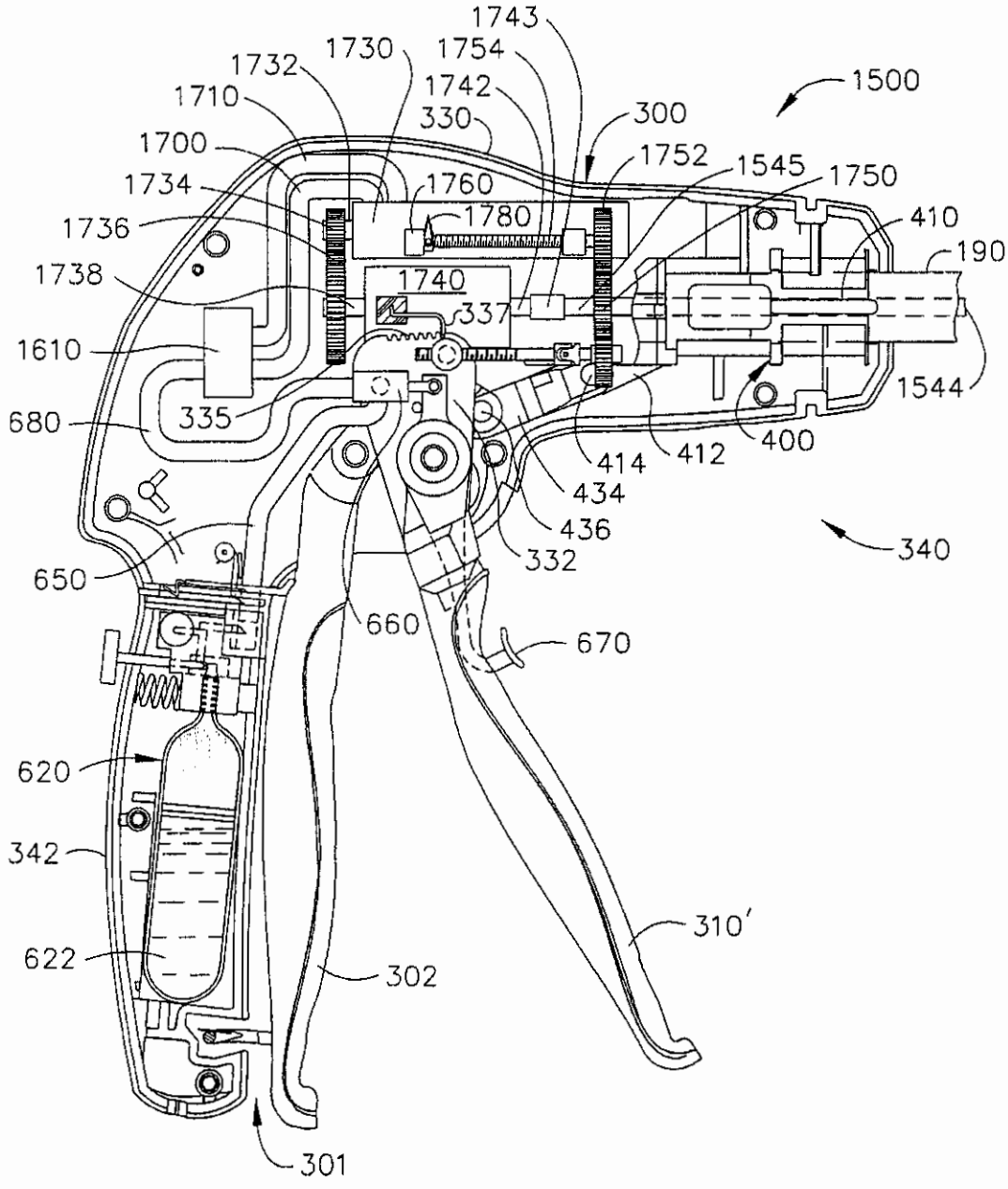
1743
1730
1754
1732
1742
1710
330
300
1500
1700
1752
1545
1750
1734
1760
1780
410
1736
190
1738
1740
337
1610
1544
335
680
400
414
412
434
436
332
340
650
660
670
620
342
310'
622
302
301

FIG. 53

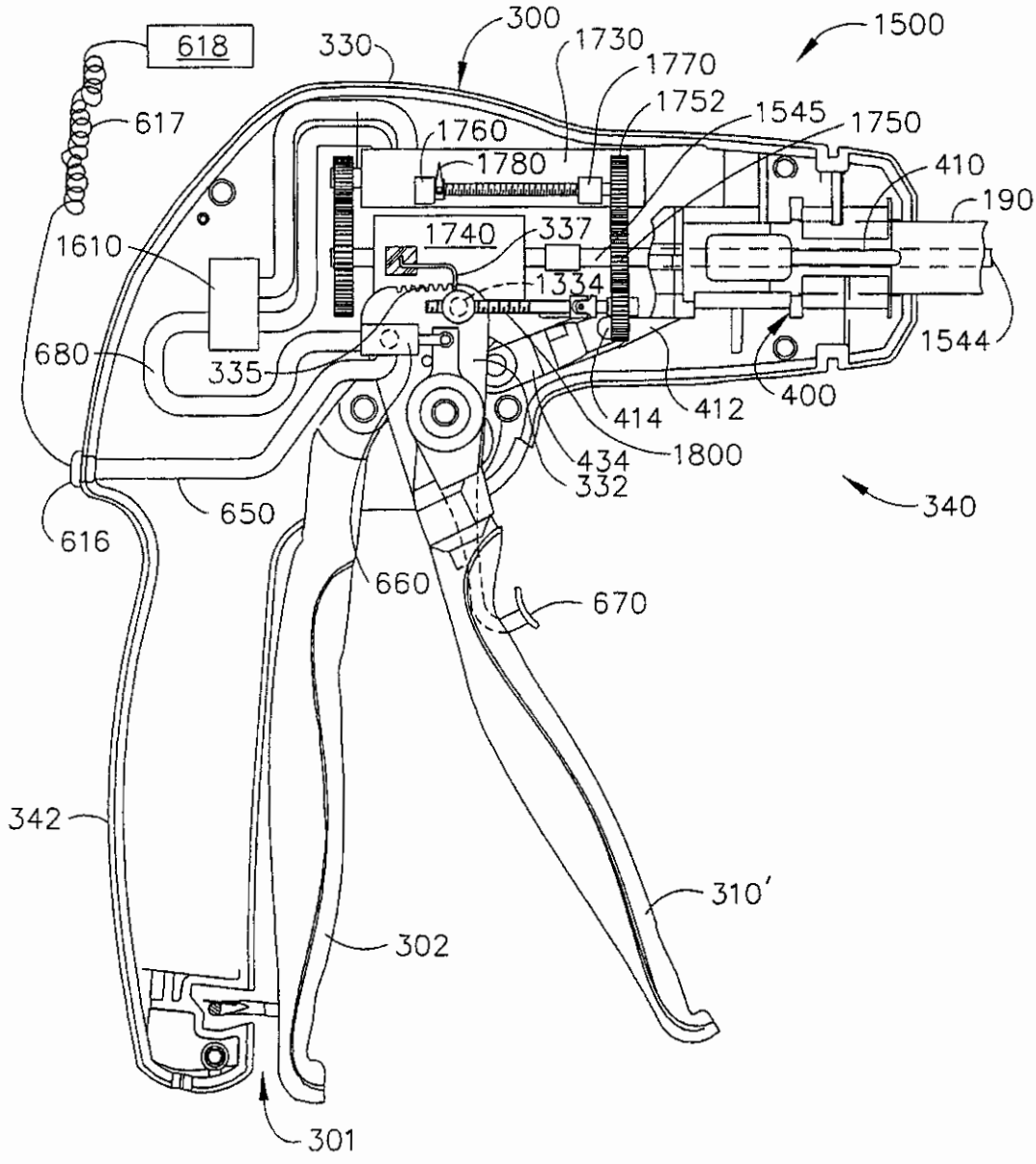
618
330
300
1730
1770
1500
617
1752
1545
1750
1760
1780
410
190
1740
337
1610
1334
680
335
1544
400
414
412
1800
434
332
340
650
616
660
670
342
310'
302
301

FIG. 53A

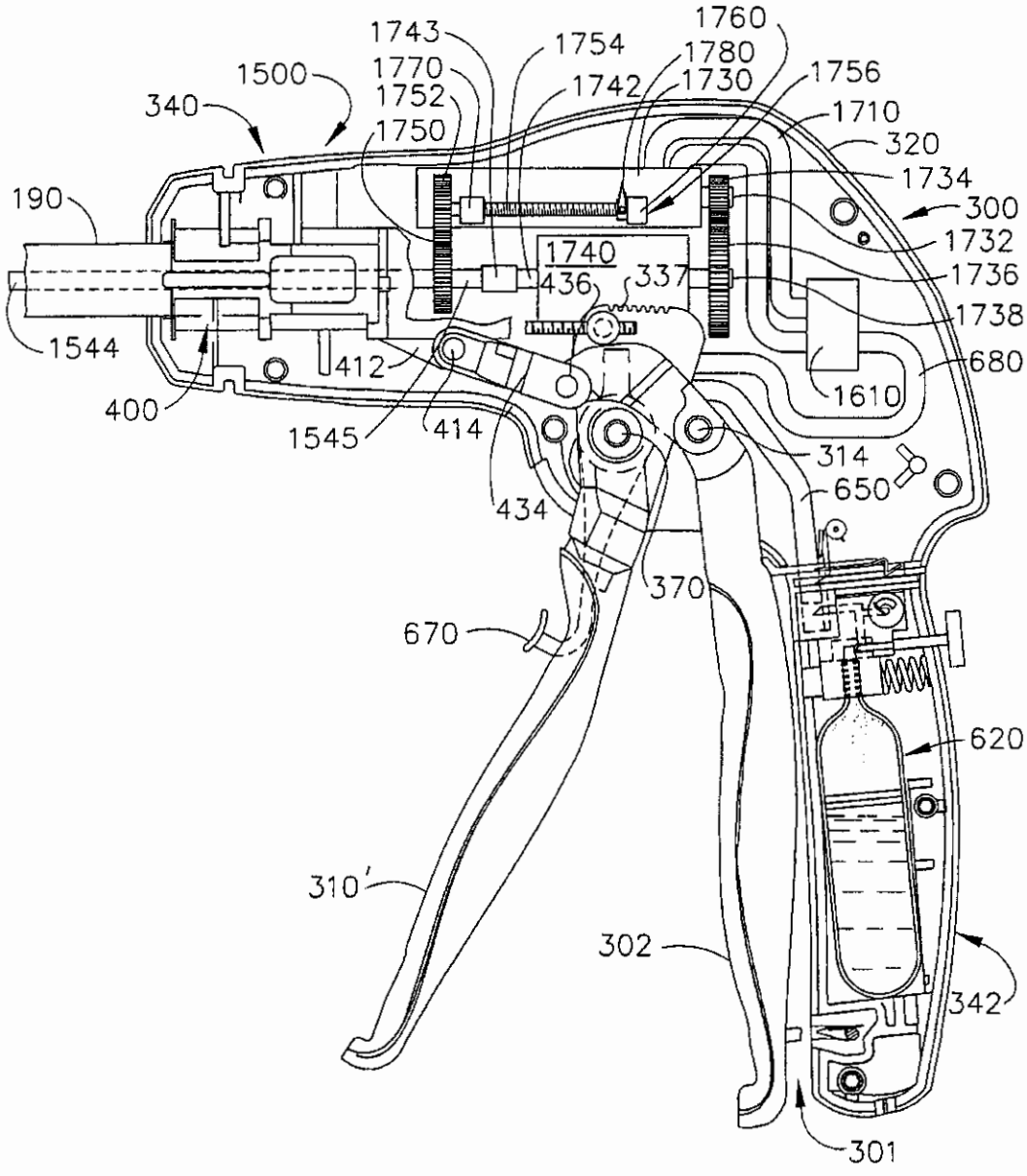
1760
1743
1754
1780
1770
1500
1730
1756
1752
1742
340
1710
1750
320
1734
190
300
1740
1732
436
337
1736
1738
1544
412
680
400
1610
1545
414
314
650
434
370
670
620
310'
302
342
301

FIG. 54

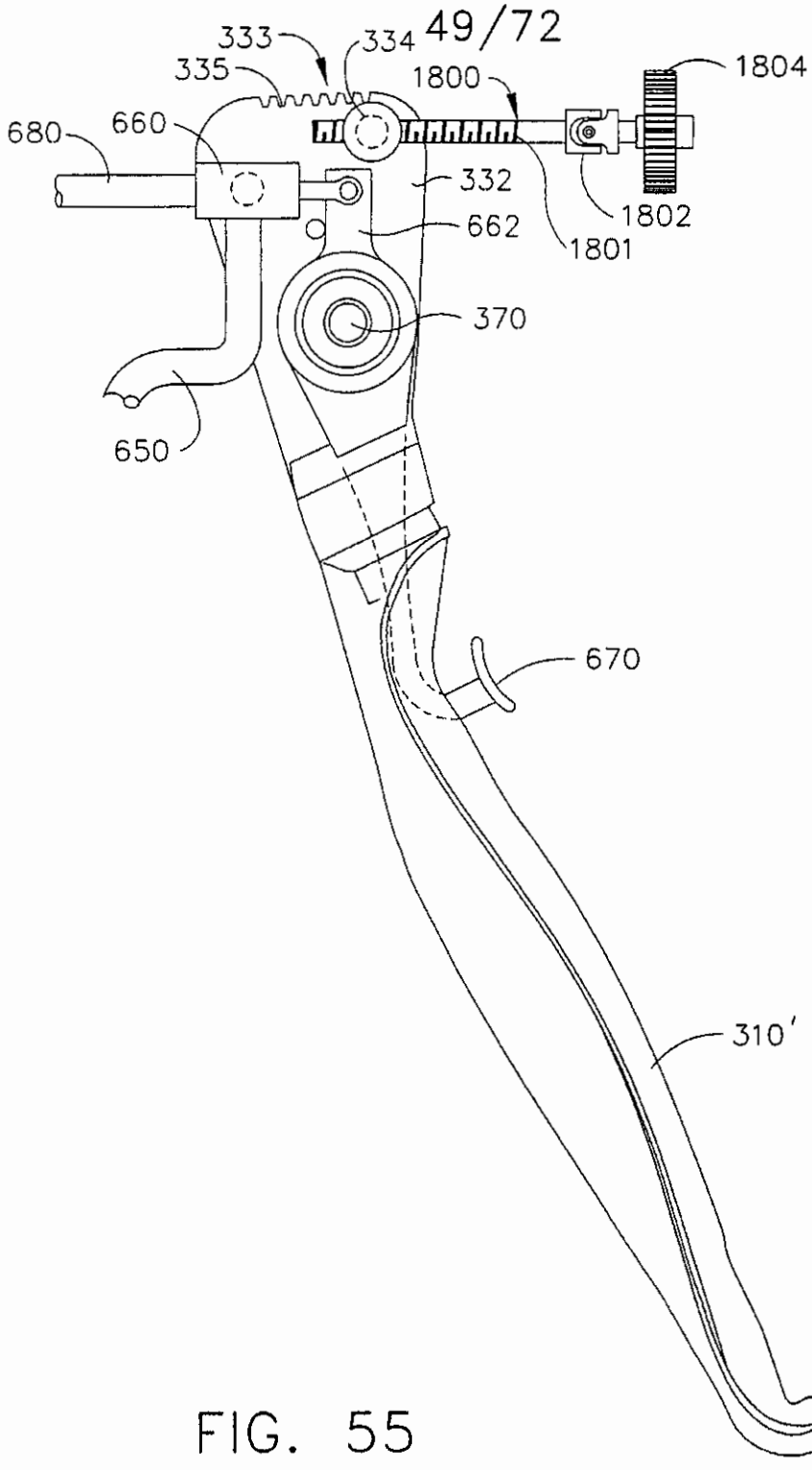


FIG. 55

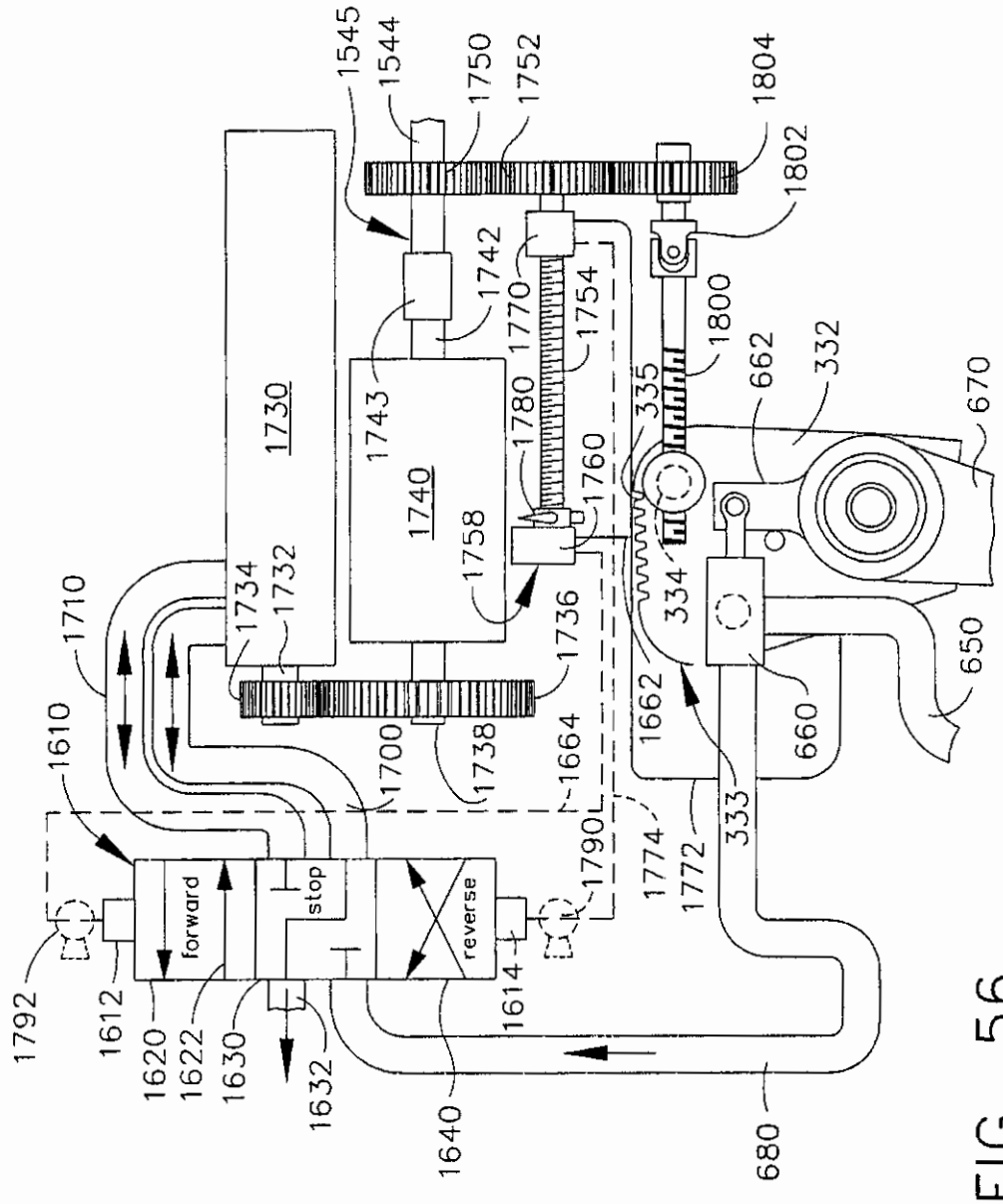
1545
1544
1750
1752
1804
1802
1742
1770
1754
1800
1730
1743
1780
335
662
332
670
1740
1760
1758
1734
1732
1710
1736
334
650
1662
660
1610
1700
1738
1664
333
1774
1772
1790
forward
stop
reverse
1792
1612
1620
1622
1630
1632
1614
1640
680

FIG. 56

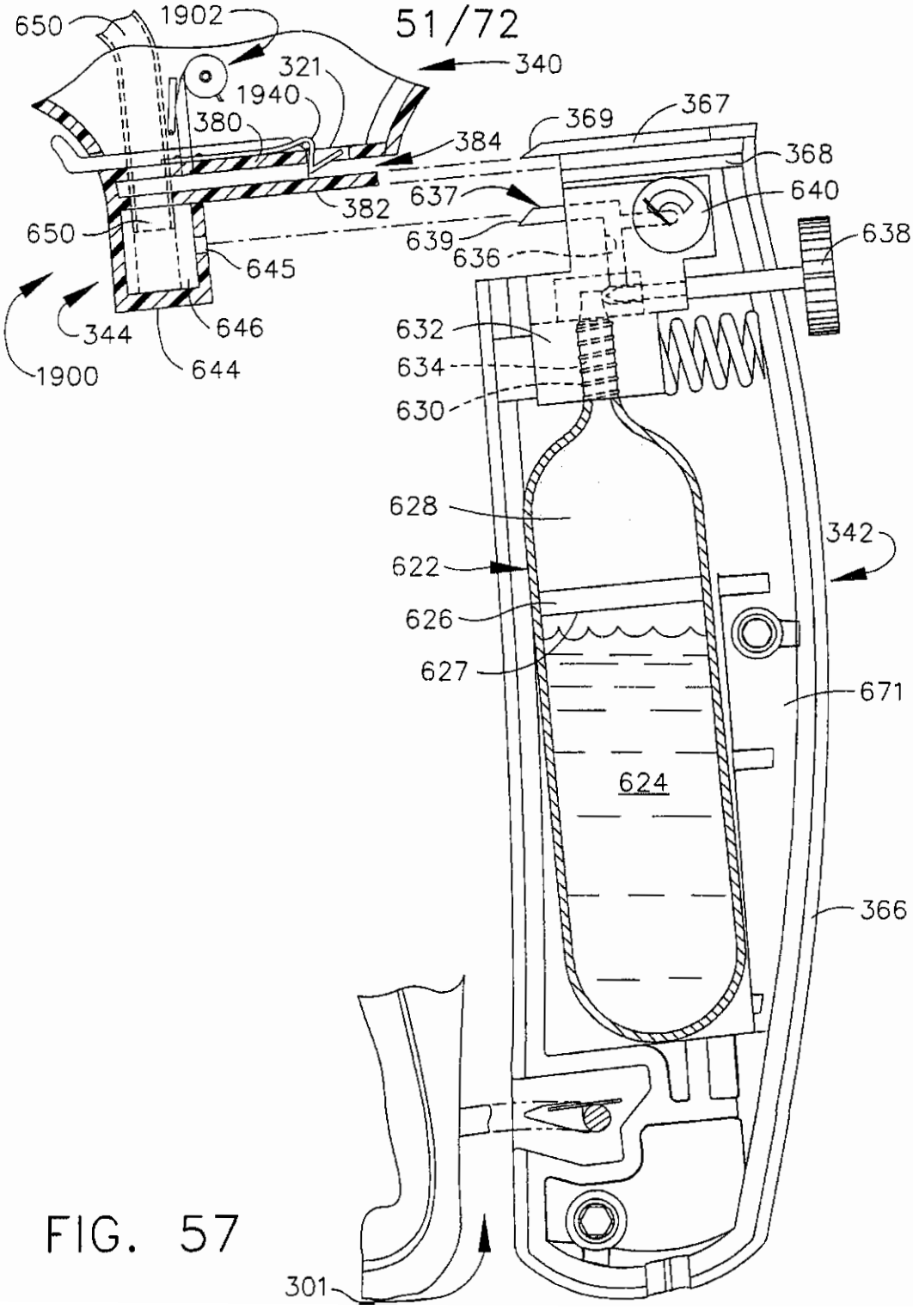
650
1902
340
321
1940
380
384
369
367
368
640
637
382
650
639
636
638
645
344
646
632
1900
644
634
630
628
342
622
626
627
671
624
366
301

FIG. 57

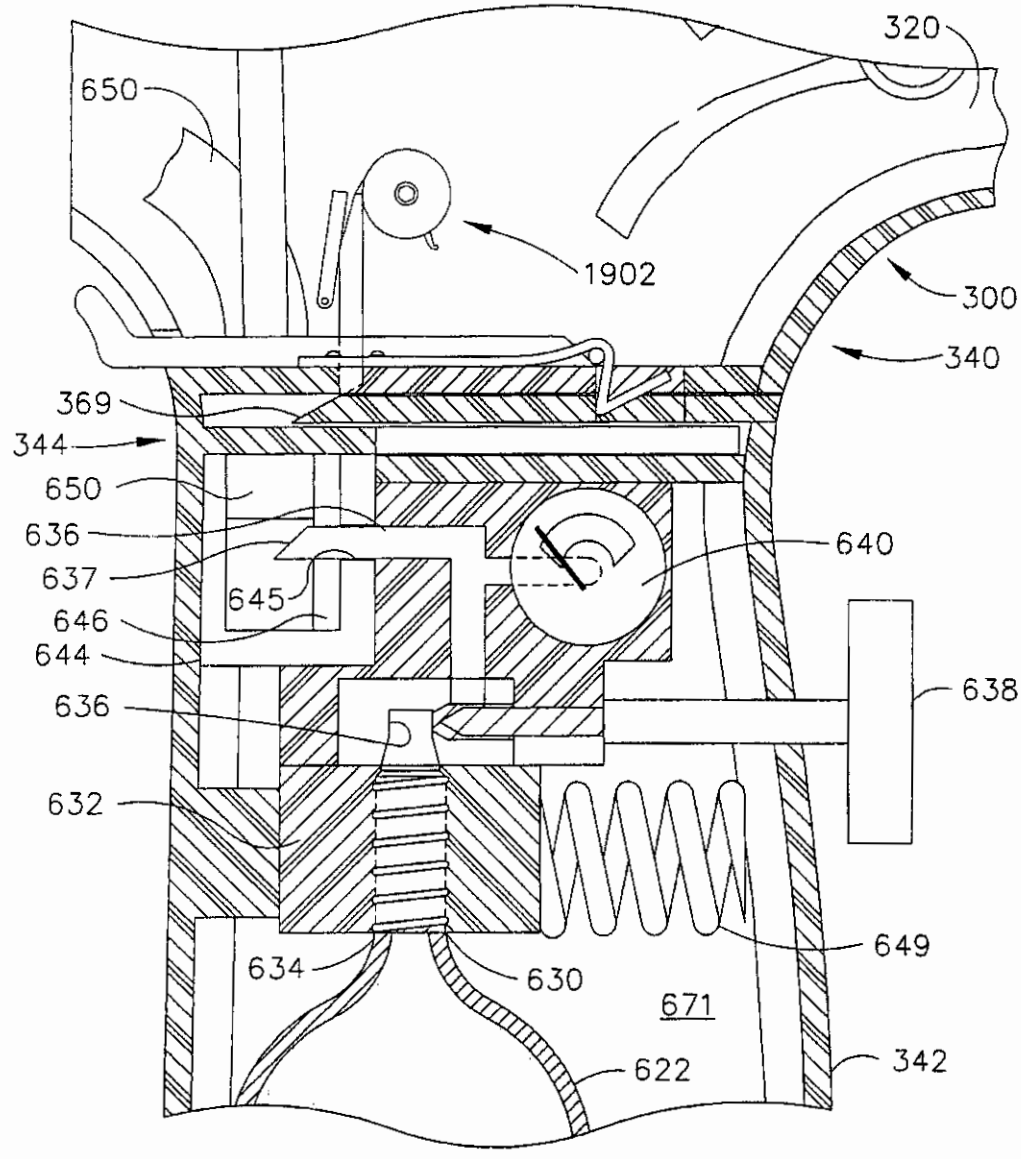
320
650
1902
300
340
369
344
650
636
637
645
646
644
636
632
640
638
649
634
630
671
622
342

FIG. 58

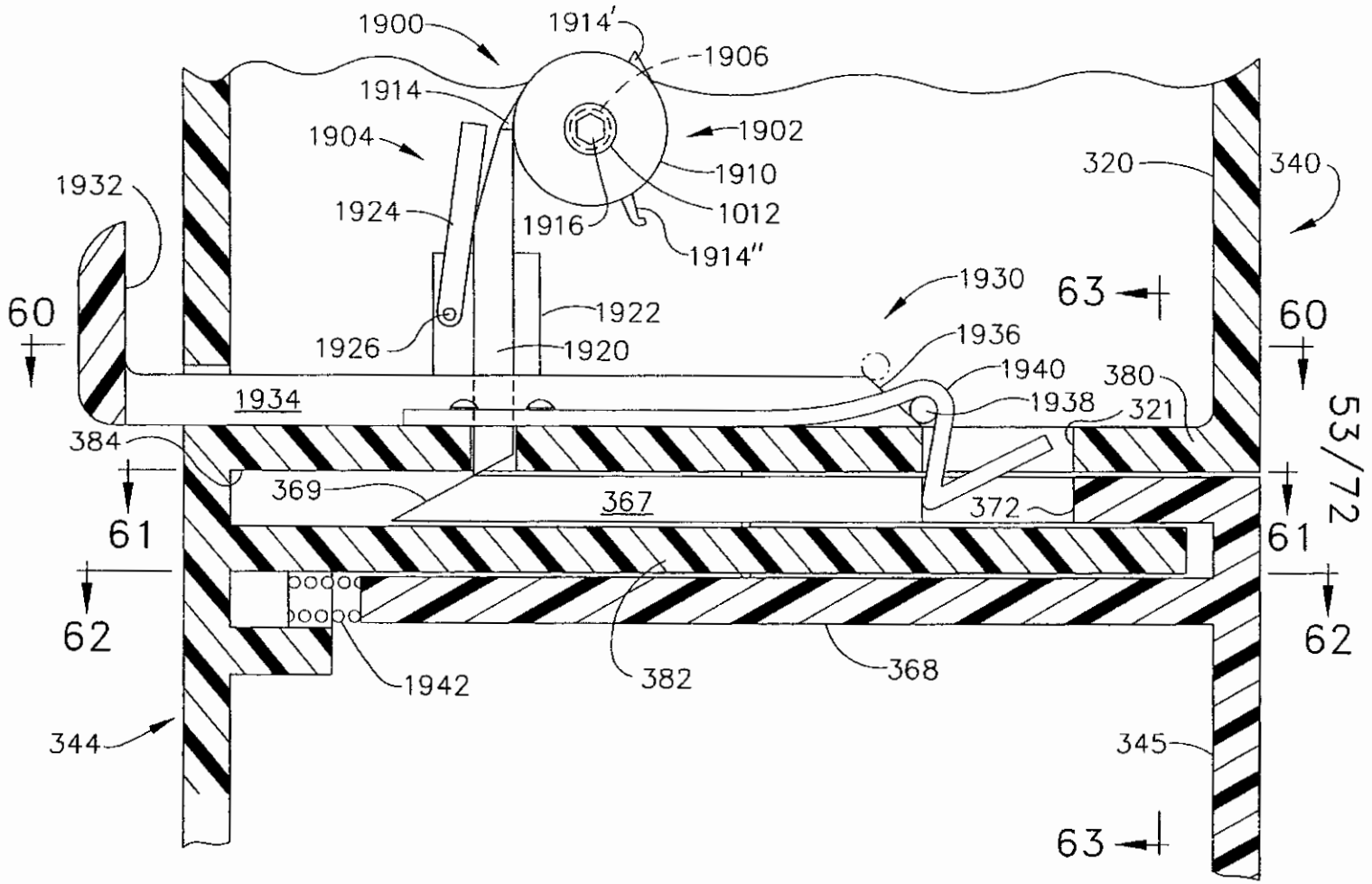
1900
1914'
1906
1914
1902
1904
1910
1932
1924
1012
1916
1914"
320
340
1930
63
60
1922
1926
1920
1936
1940
380
1934
1938
321
53/72
384
369
367
372
61
61
62
62
1942
382
368
344
345
63

FIG. 59

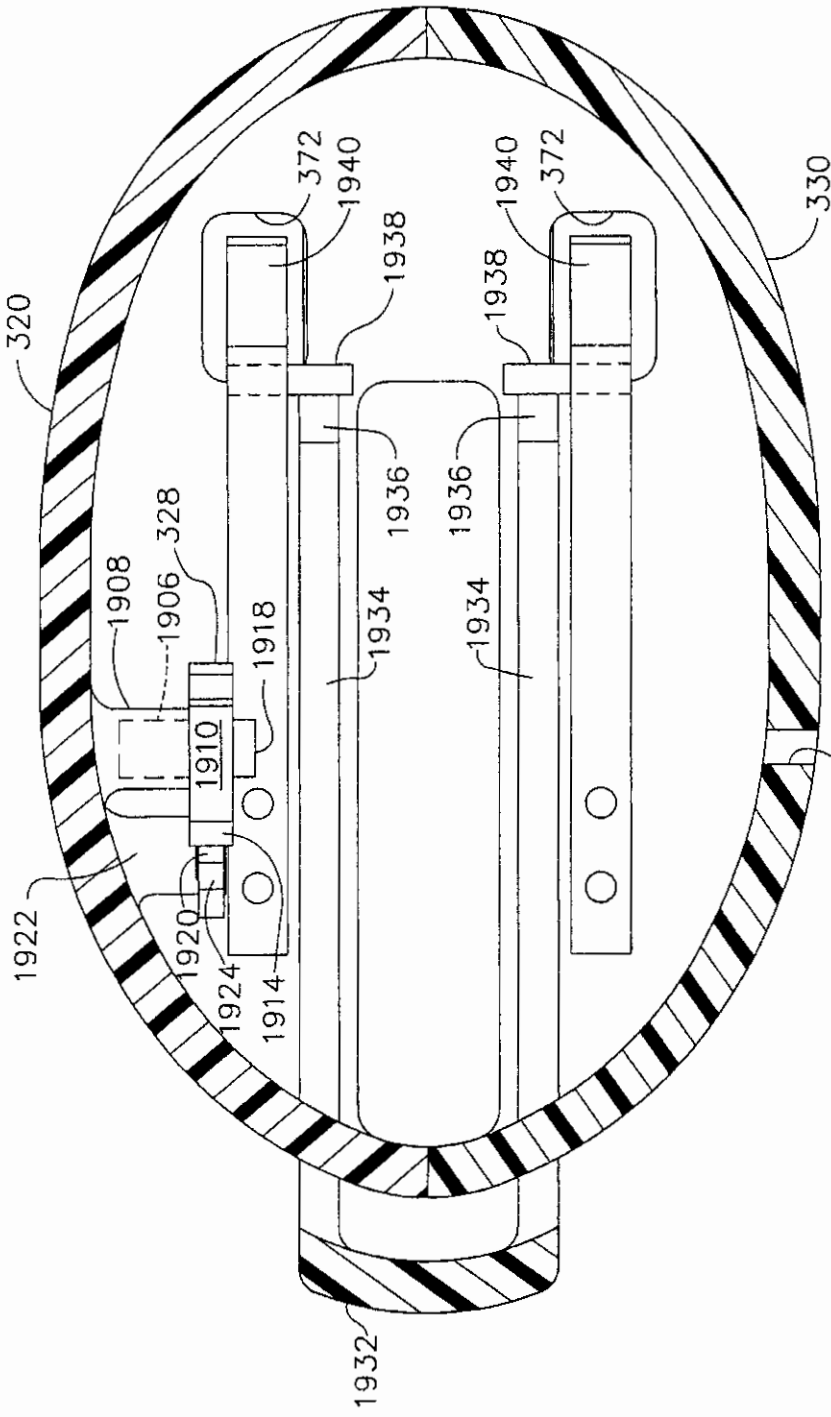
320
330
372
1940
1938
1936
1934
328
1908
1906
1918
1910
1922
1920
1924
1914
1932

FIG. 60

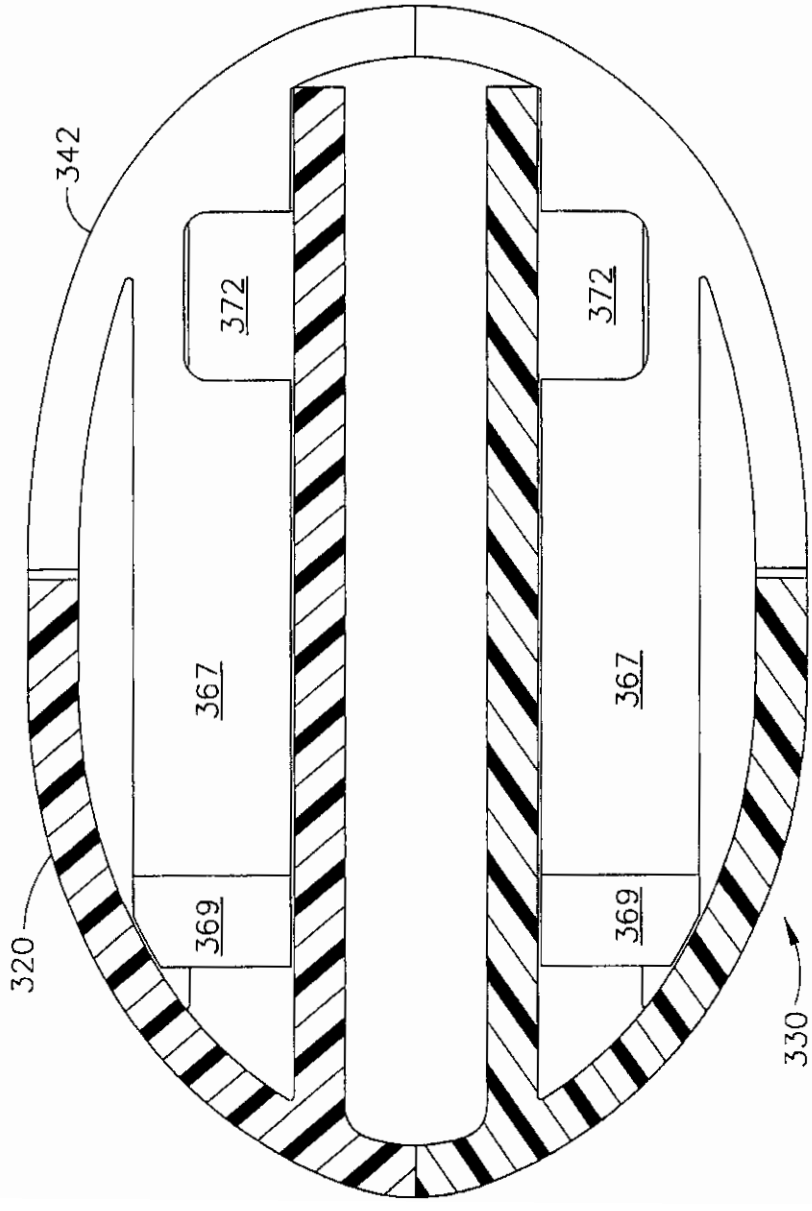


FIG. 61

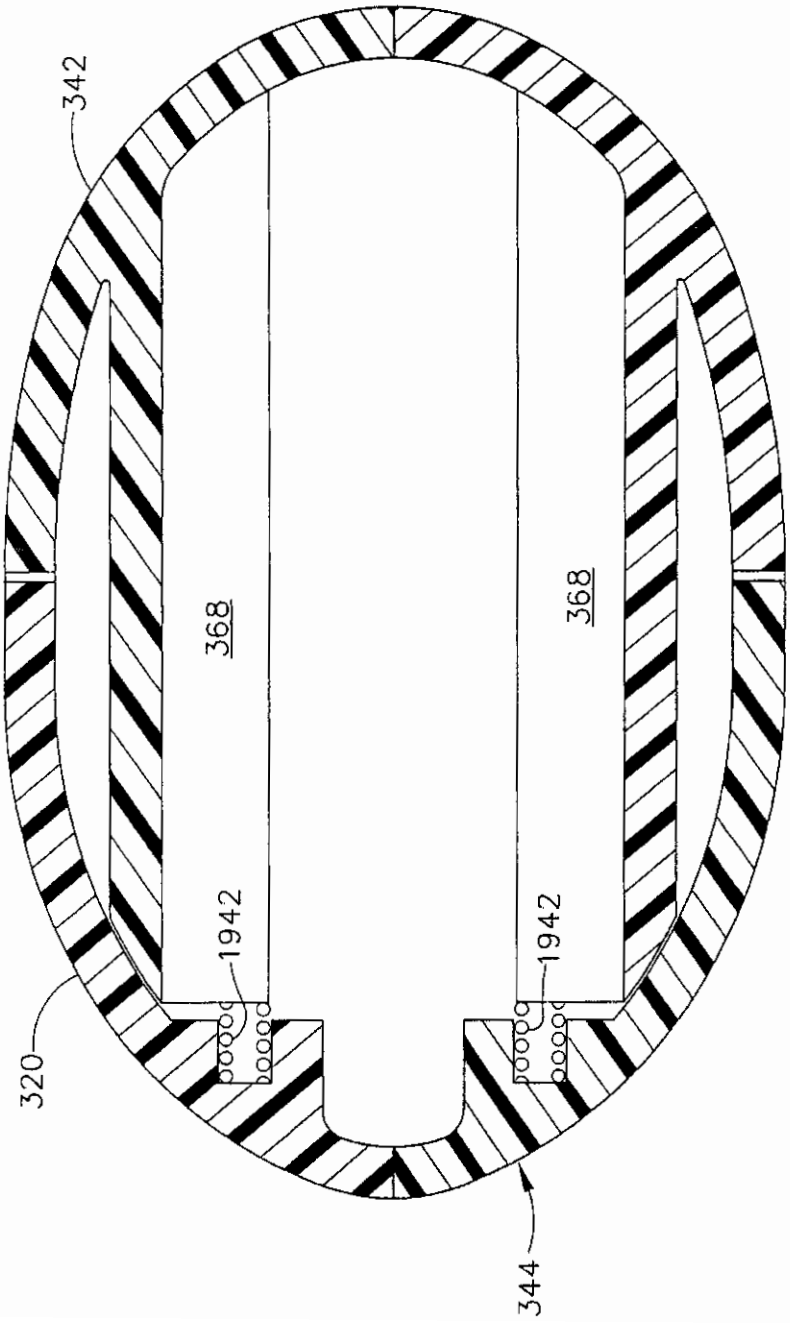


FIG. 62

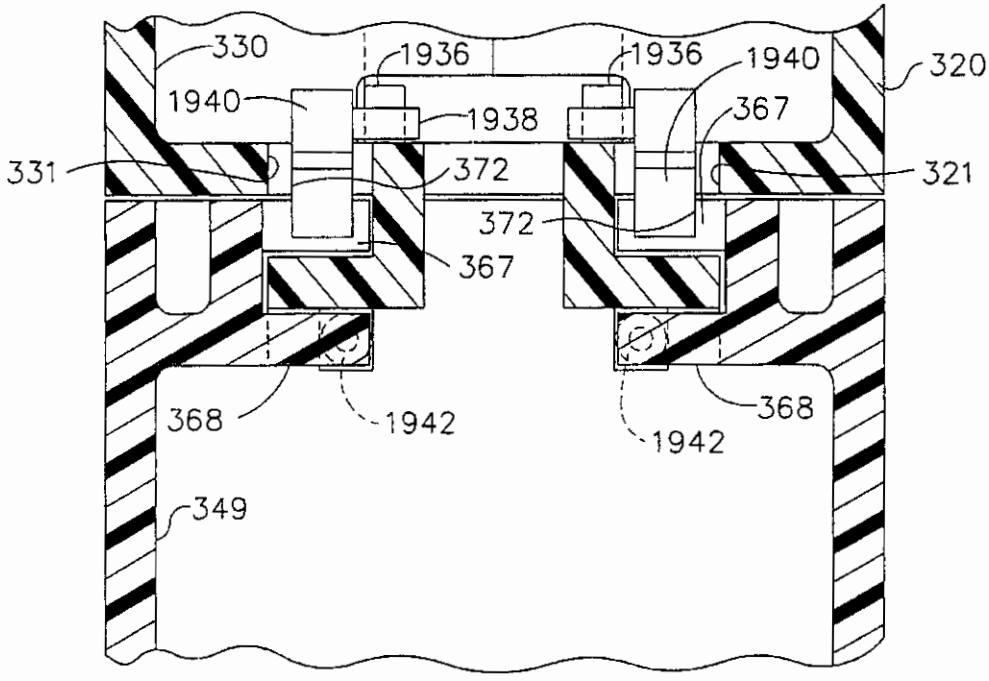
330
1936
1936
1940
320
1940
1938
367
331
372
321
372
367
368
1942
1942
368
349

FIG. 63

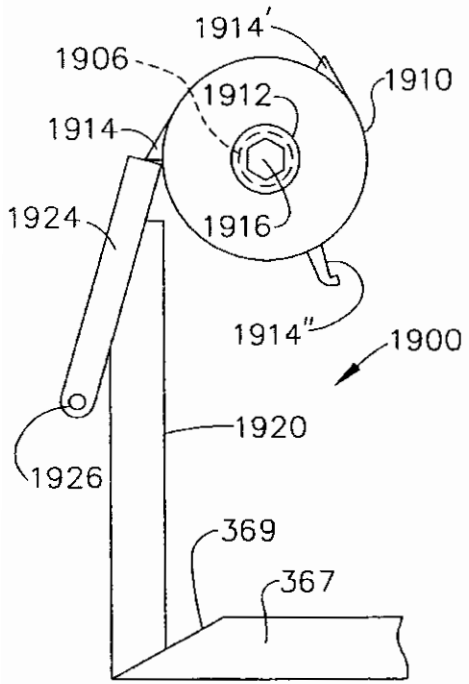


FIG. 64

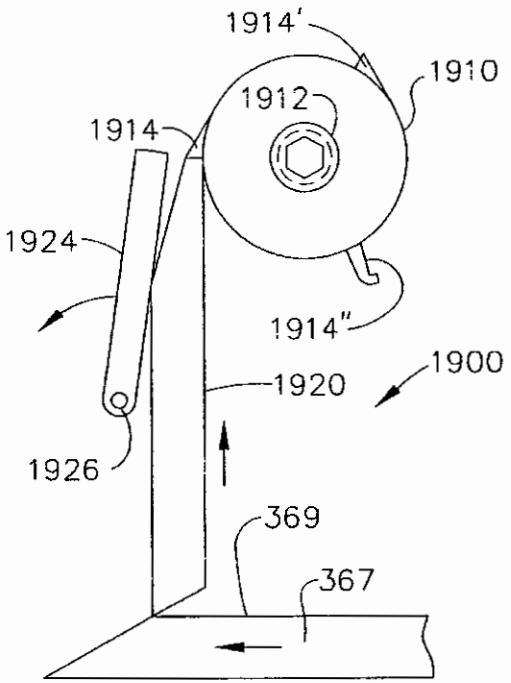


FIG. 65

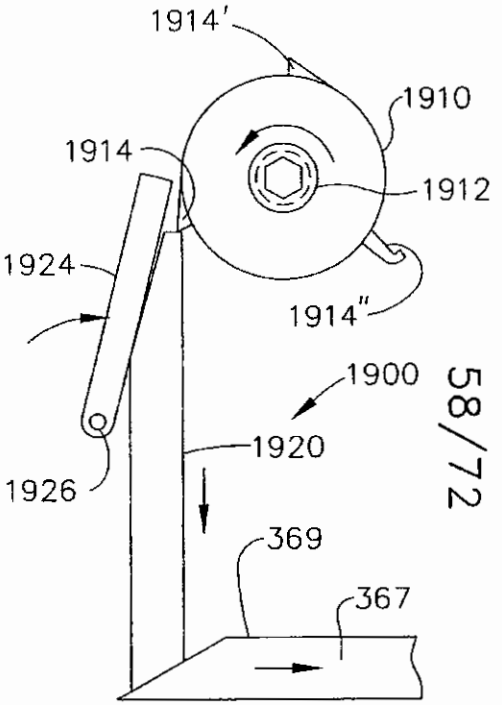


FIG. 66

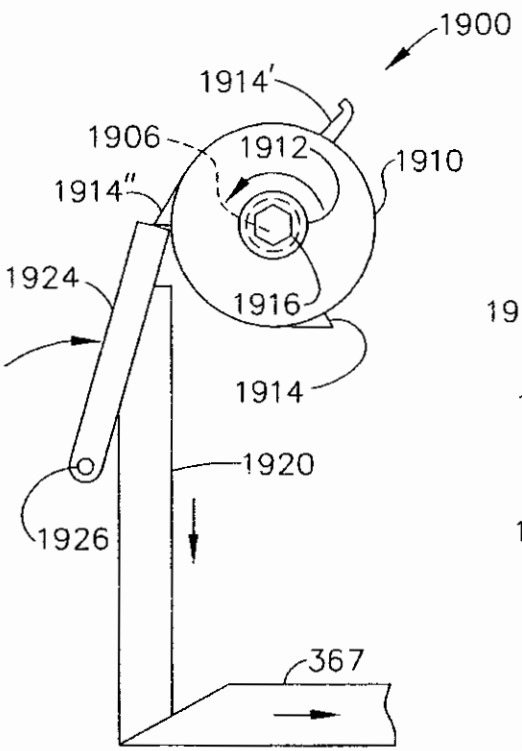


FIG. 67

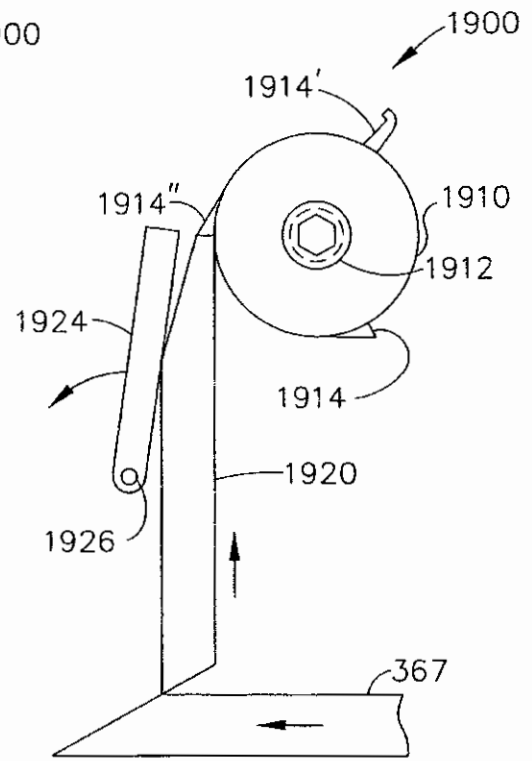


FIG. 68

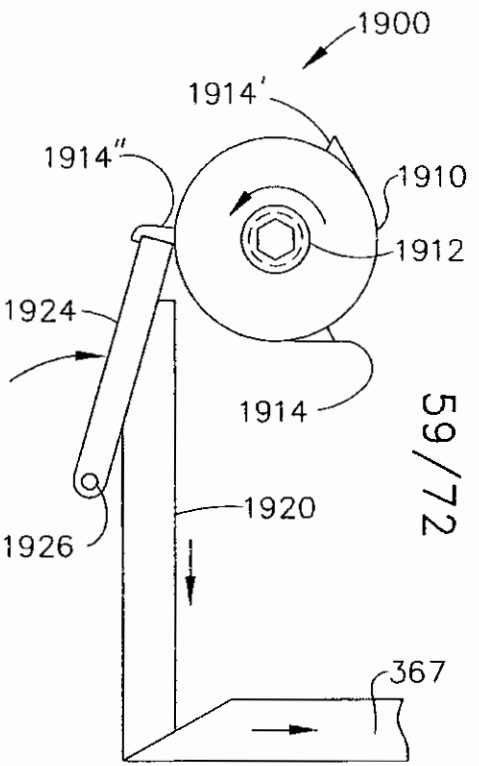


FIG. 69

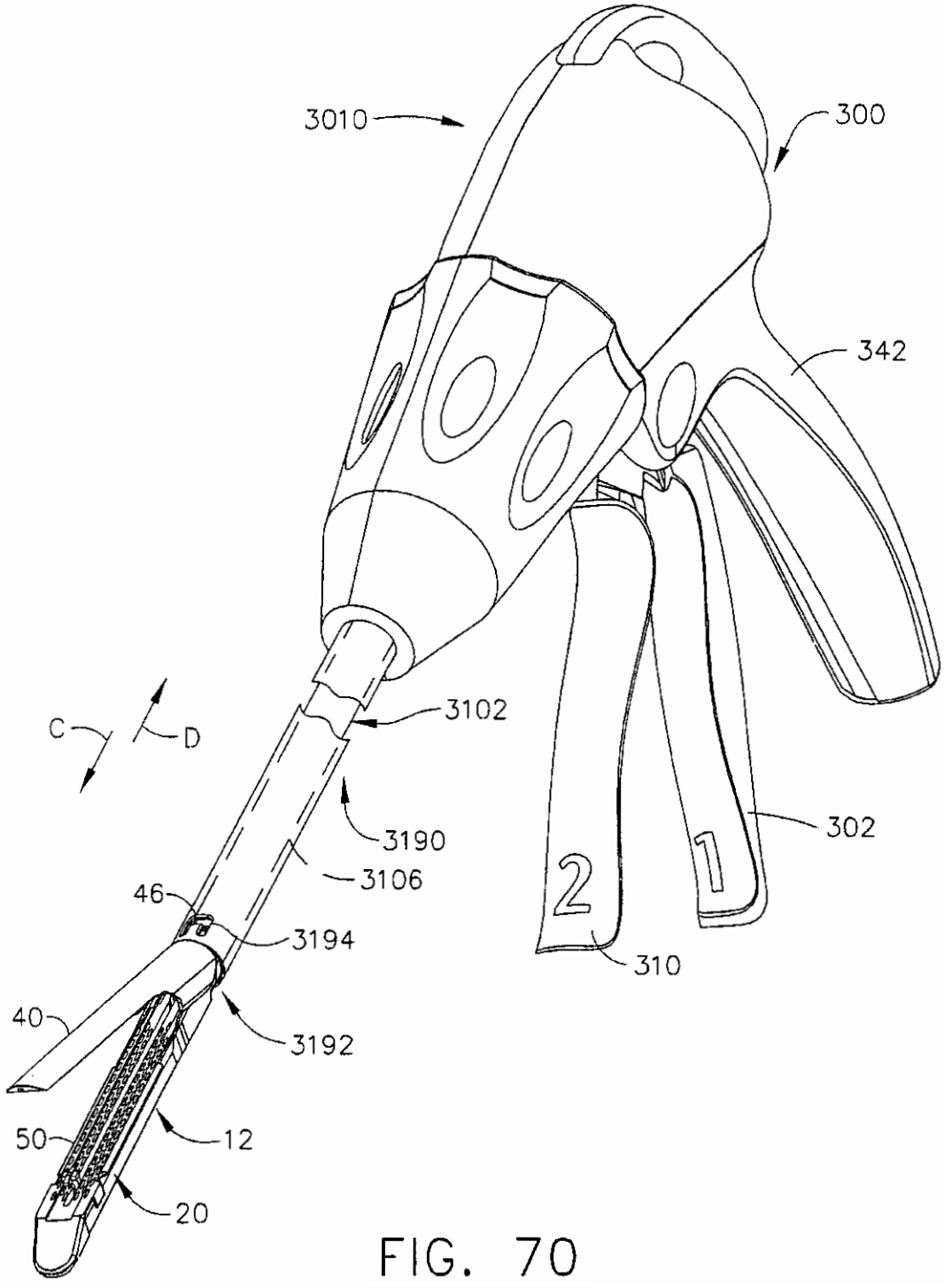
3010
300
342
3102
C
D
3190
3106
302
46
3194
2
1
310
40
3192
50
12
20

FIG. 70

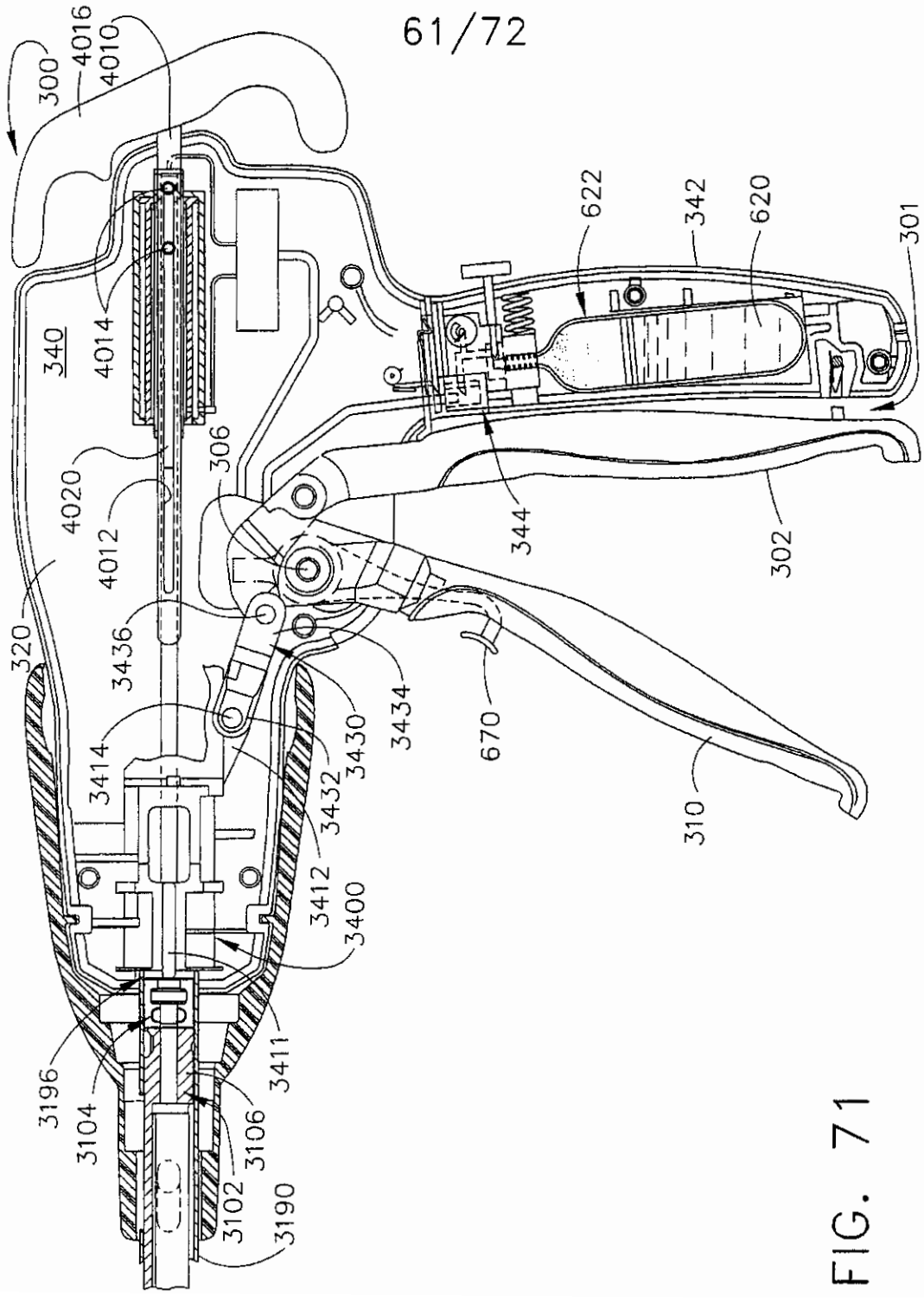
300
4016
4010
4014
340
4020
4012
306
320
3436
3414
3432
3430
3434
3412
3400
3411
3196
3104
3106
3102
3190
622
342
620
301
344
302
670
310

FIG. 71

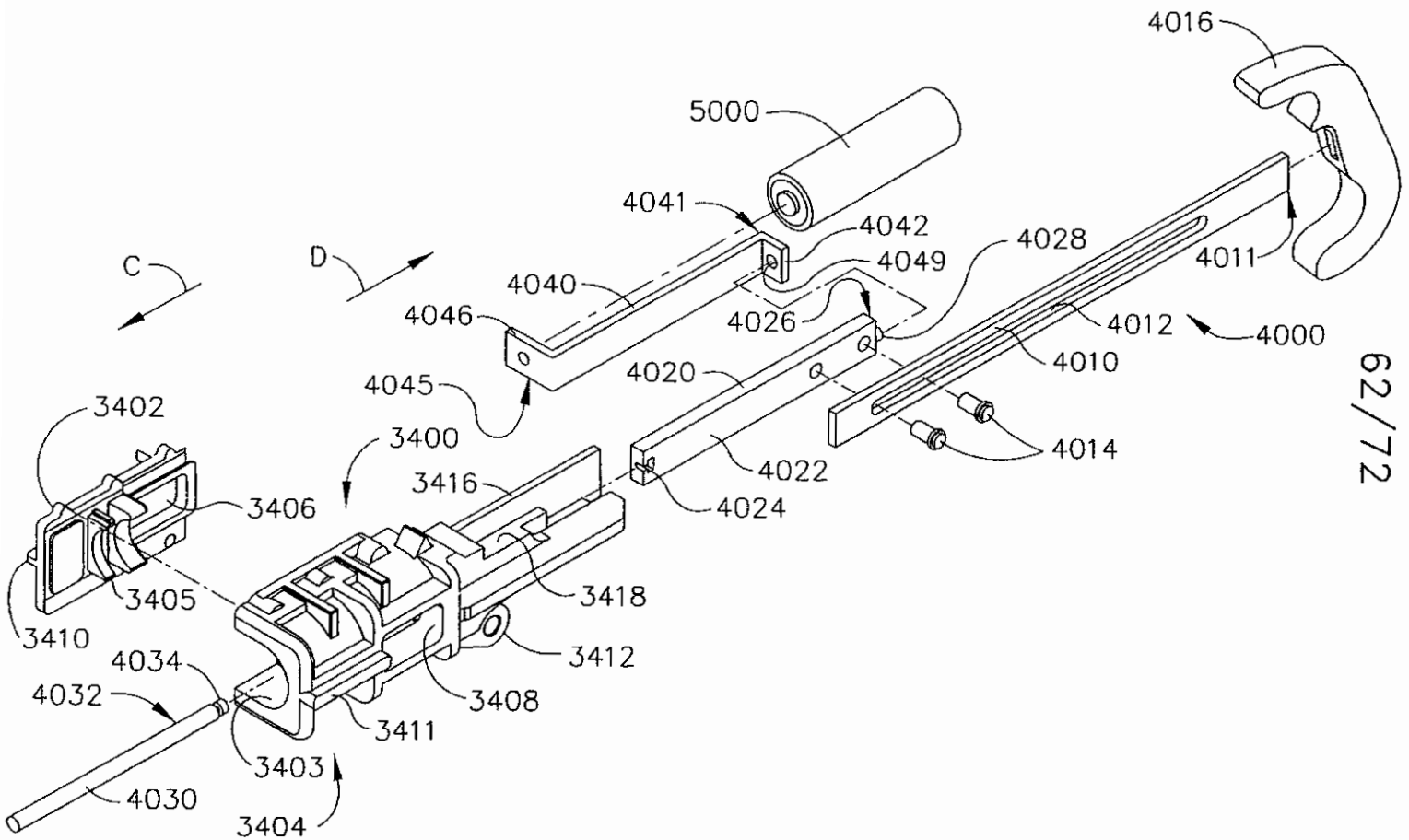
4016
5000
4041
4042
4028
4049
4011
C
D
4040
4026
4012
4000
4046
4010
4020
4045
3402
3400
4014
3416
4022
3406
4024
3418
3405
3410
3412
4034
4032
3408
3411
3403
4030
3404

FIG. 72

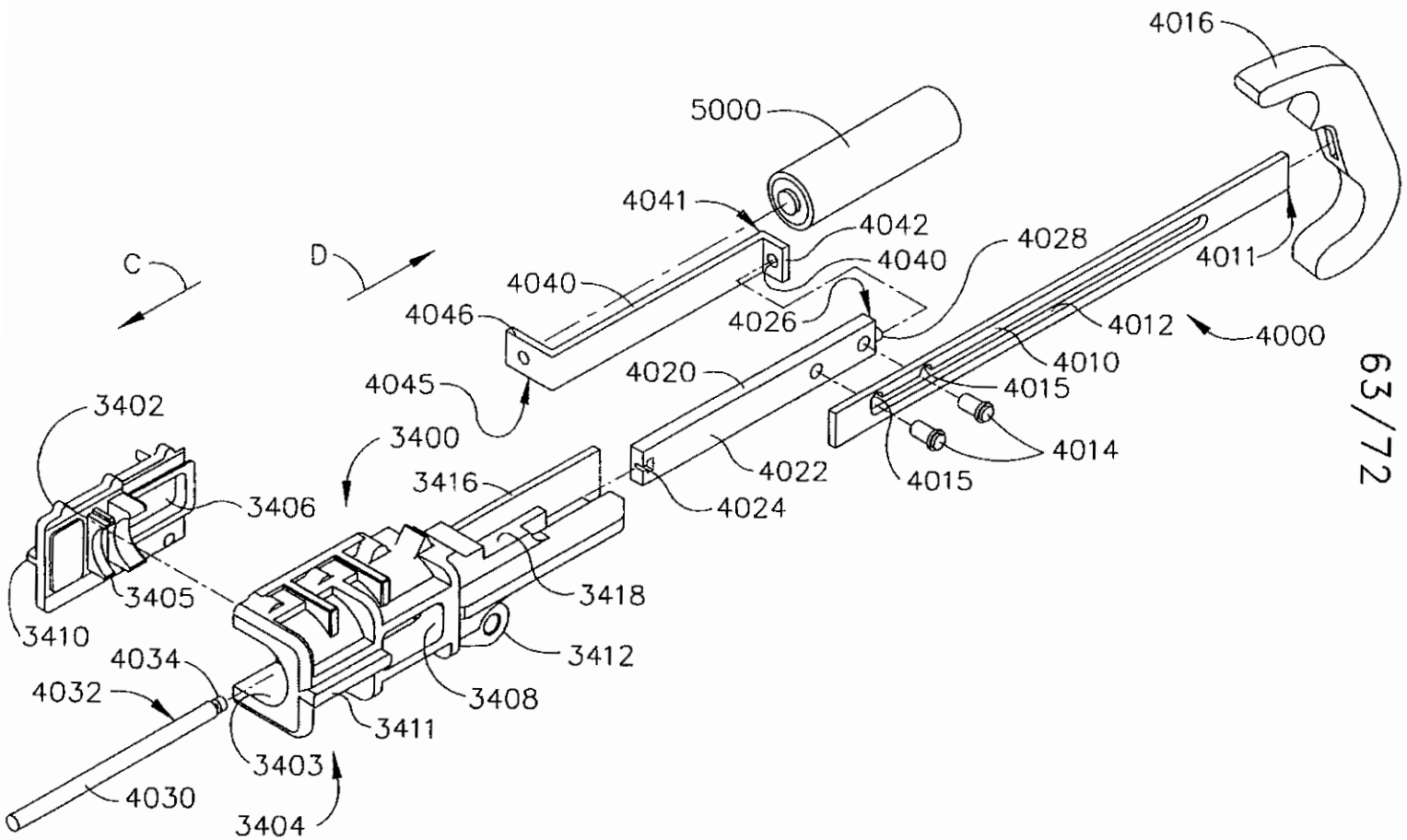
4016
5000
4041
4042
4028
4040
4011
C
D
4040
4026
4012
4000
4046
4010
4020
4015
4045
3402
3400
4014
3416
4022
3406
4024
4015
3405
3418
3410
3412
4034
4032
3408
3411
3403
4030
3404

FIG. 72A

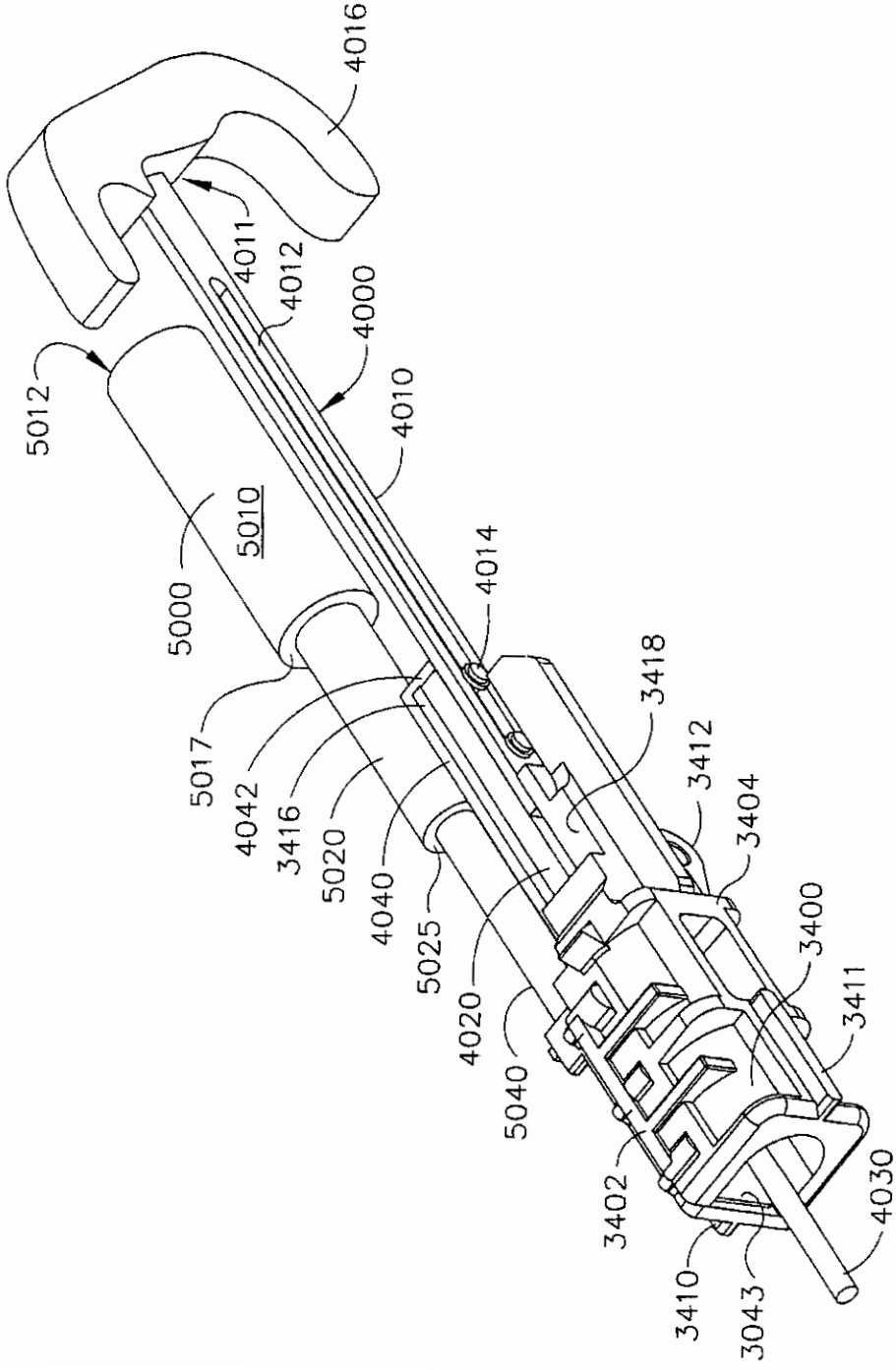
4016
4011
4012
4000
4010
5012
5010
5000
4014
3418
5017
3412
4042
3404
3416
5020
4040
3400
5025
3411
4020
5040
3402
4030
3410
3043

FIG. 73

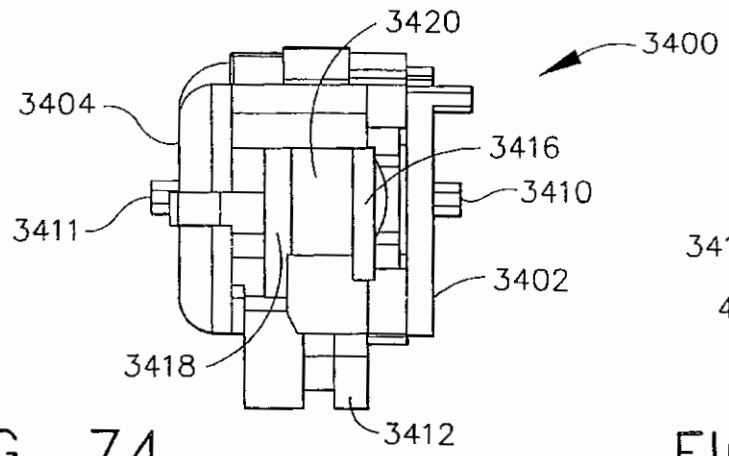


FIG. 74

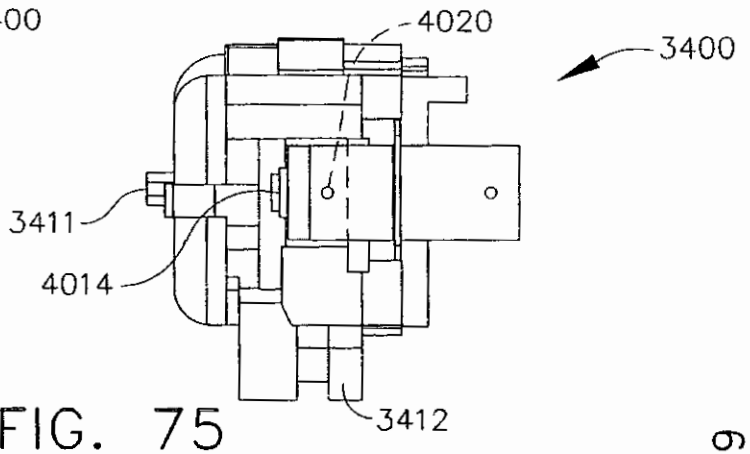


FIG. 75



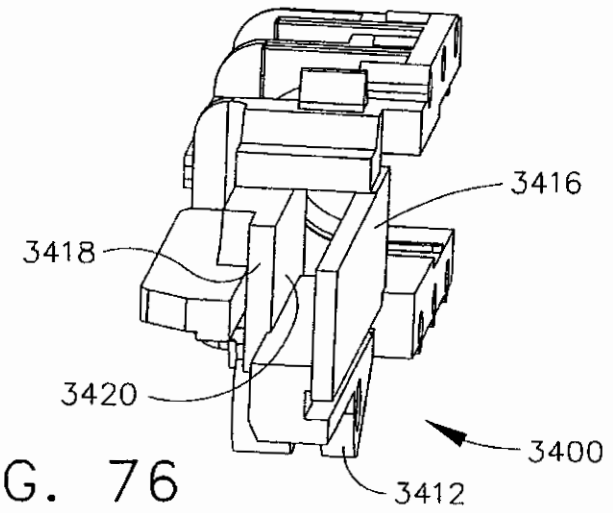


FIG. 76

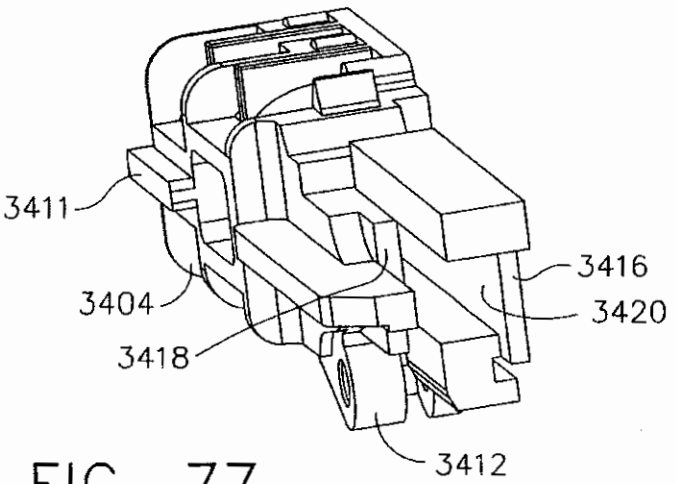


FIG. 77

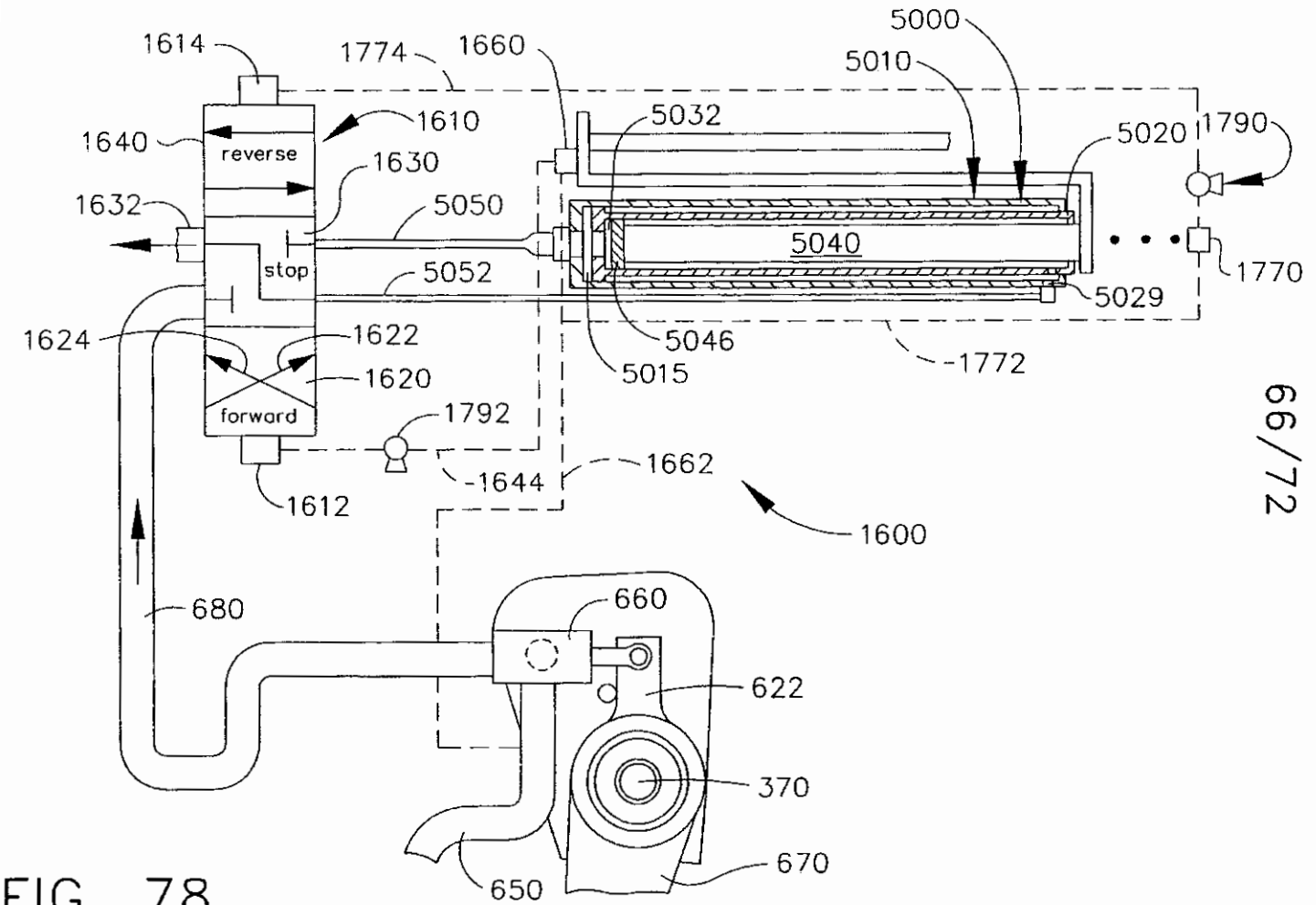
1614
1774
1660
5000
5010
1610
5032
1790
1640
reverse
1630
5020
1632
5050
5040
stop
5052
1770
5029
1624
1622
5046
1620
5015
-1772
forward
1792
1662
-1644
1612
1600
680
660
622
370
670
650

FIG. 78

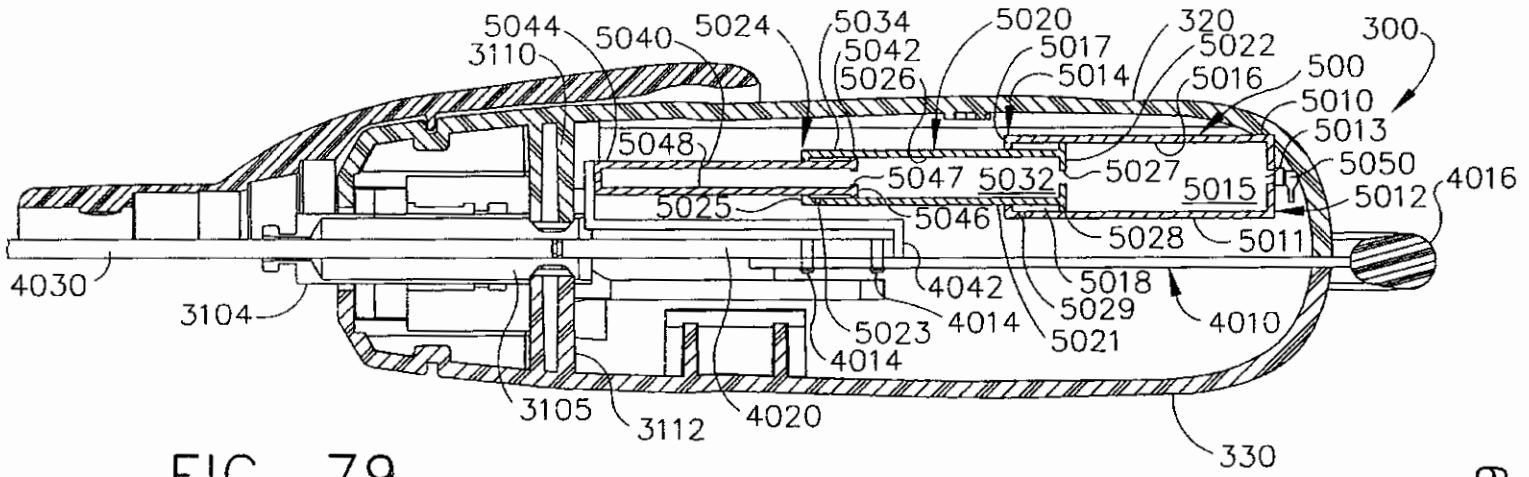
5044
3110
5040
5024
5034
5042
5026
5020
5017
5014
320
5022
5016
300
500
5010
5013
5050
4016
5012
5048
5047
5032
5027
5015
5025
5046
5028
5011
4030
4042
5018
5029
3104
5023
4014
5021
4010
4014
3105
3112
4020
330

FIG. 79

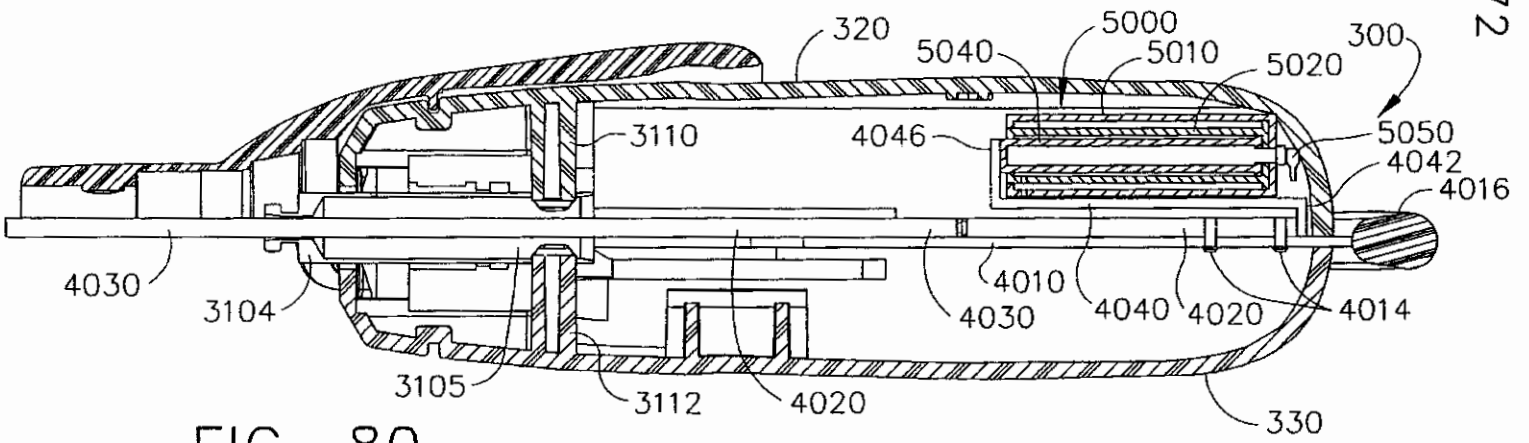
320
5000
5040
5010
5020
300
3110
4046
5050
4042
4016
4030
4010
4030
4040
4020
4014
3104
3105
3112
4020
330

FIG. 80

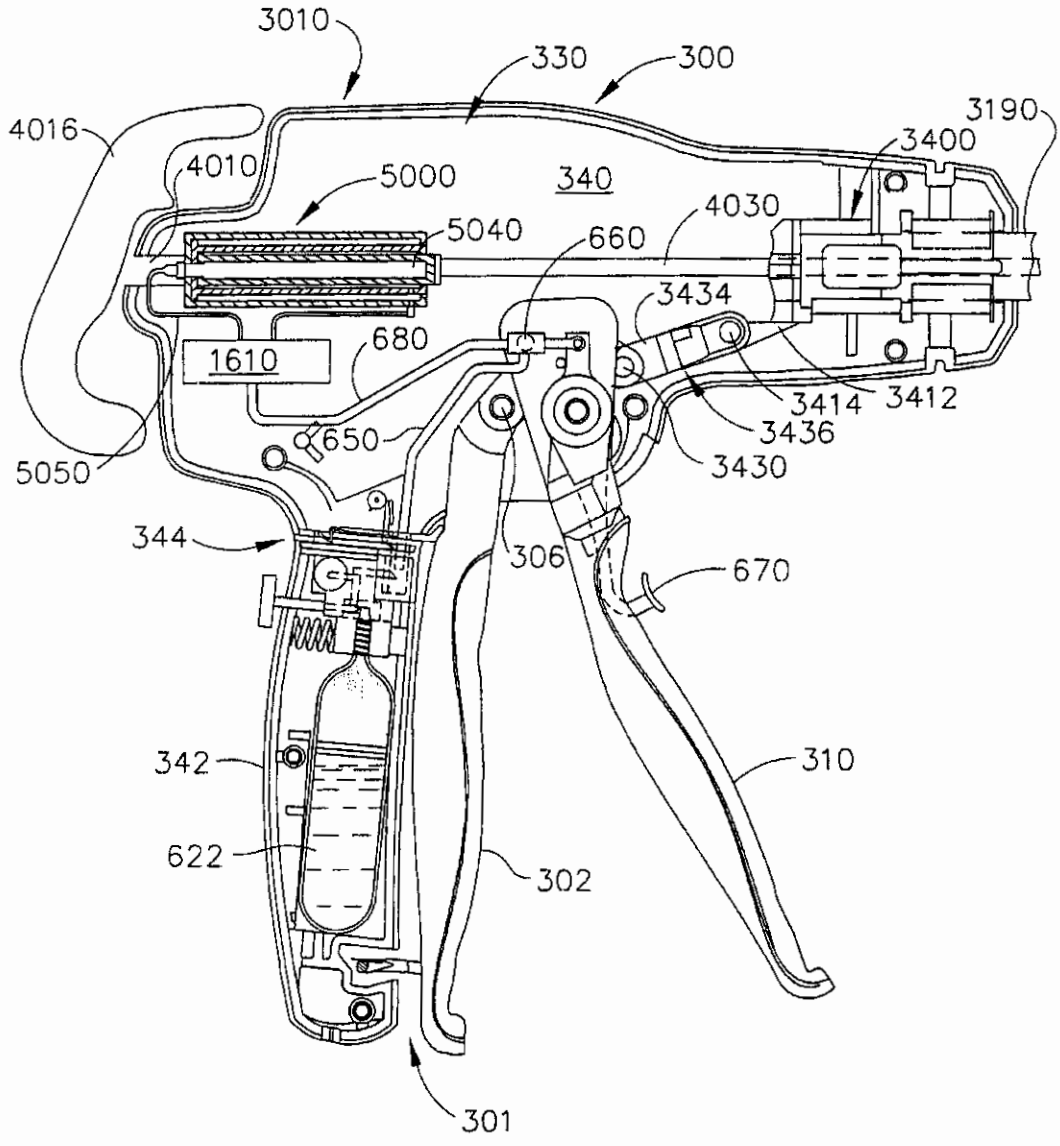
3010
330
300
3190
4016
3400
4010
5000
340
4030
5040
660
3434
1610
680
3414
3412
3436
650
3430
5050
344
306
670
342
310
622
302
301

FIG. 81

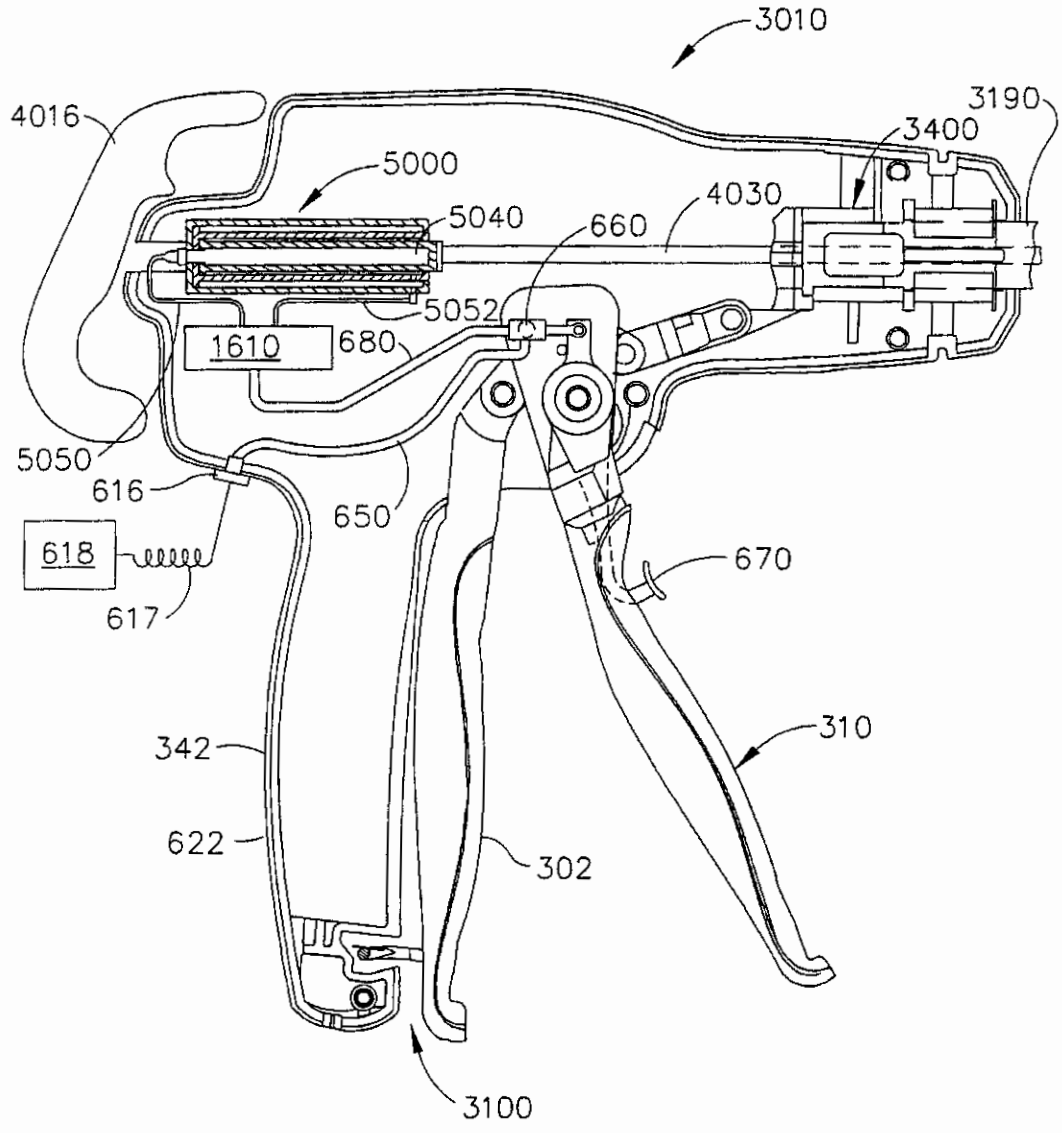
3010
4016
3190
3400
5000
4030
5040
660
5052
1610
680
5050
616
650
618
617
670
310
342
622
302
3100

FIG. 81A

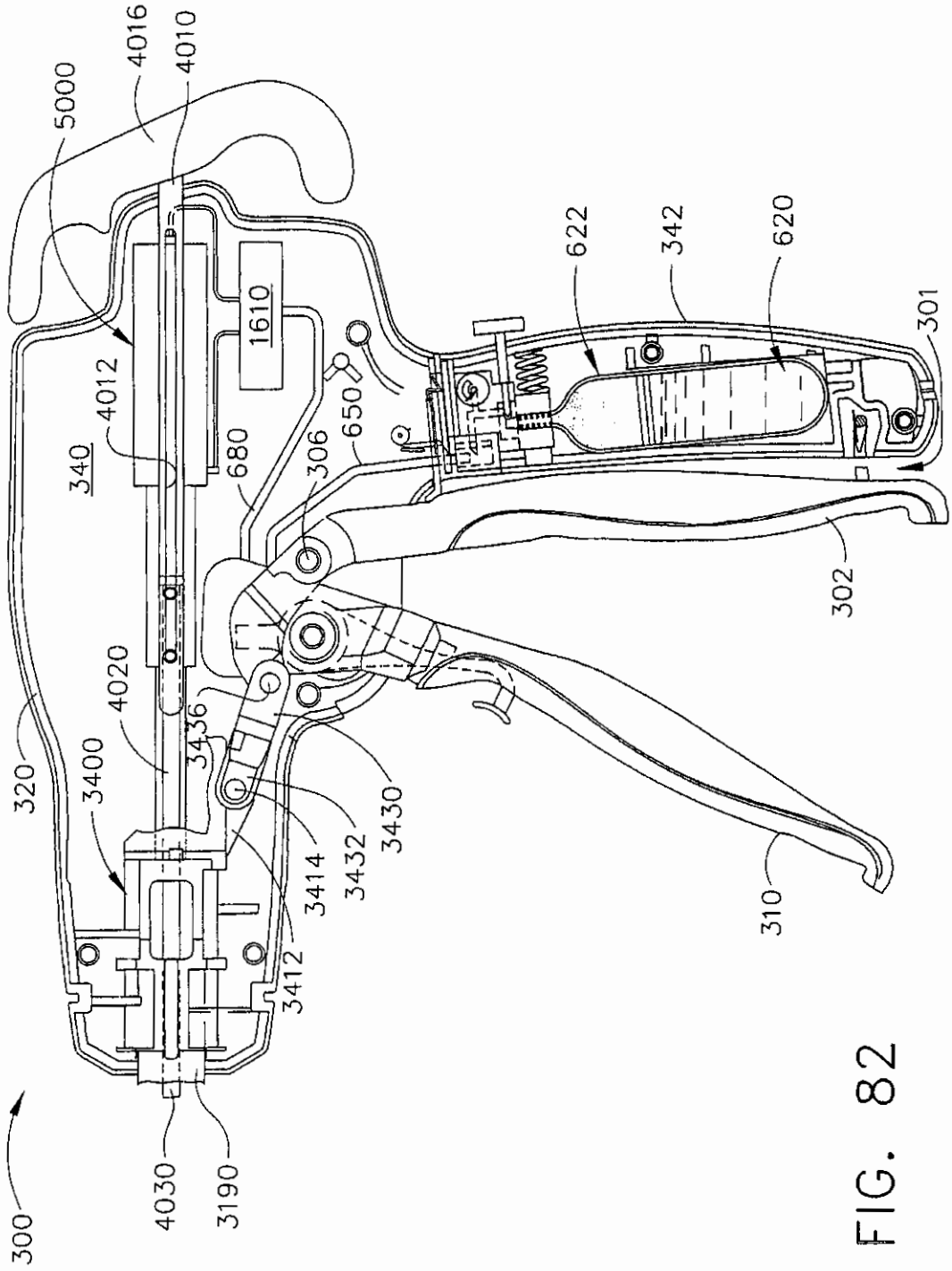
4016
4010
5000
1610
4012
340
650
680
306
622
342
620
301
4020
320
3400
3436
3430
3414
3432
3412
302
310
4030
3190
300

FIG. 82

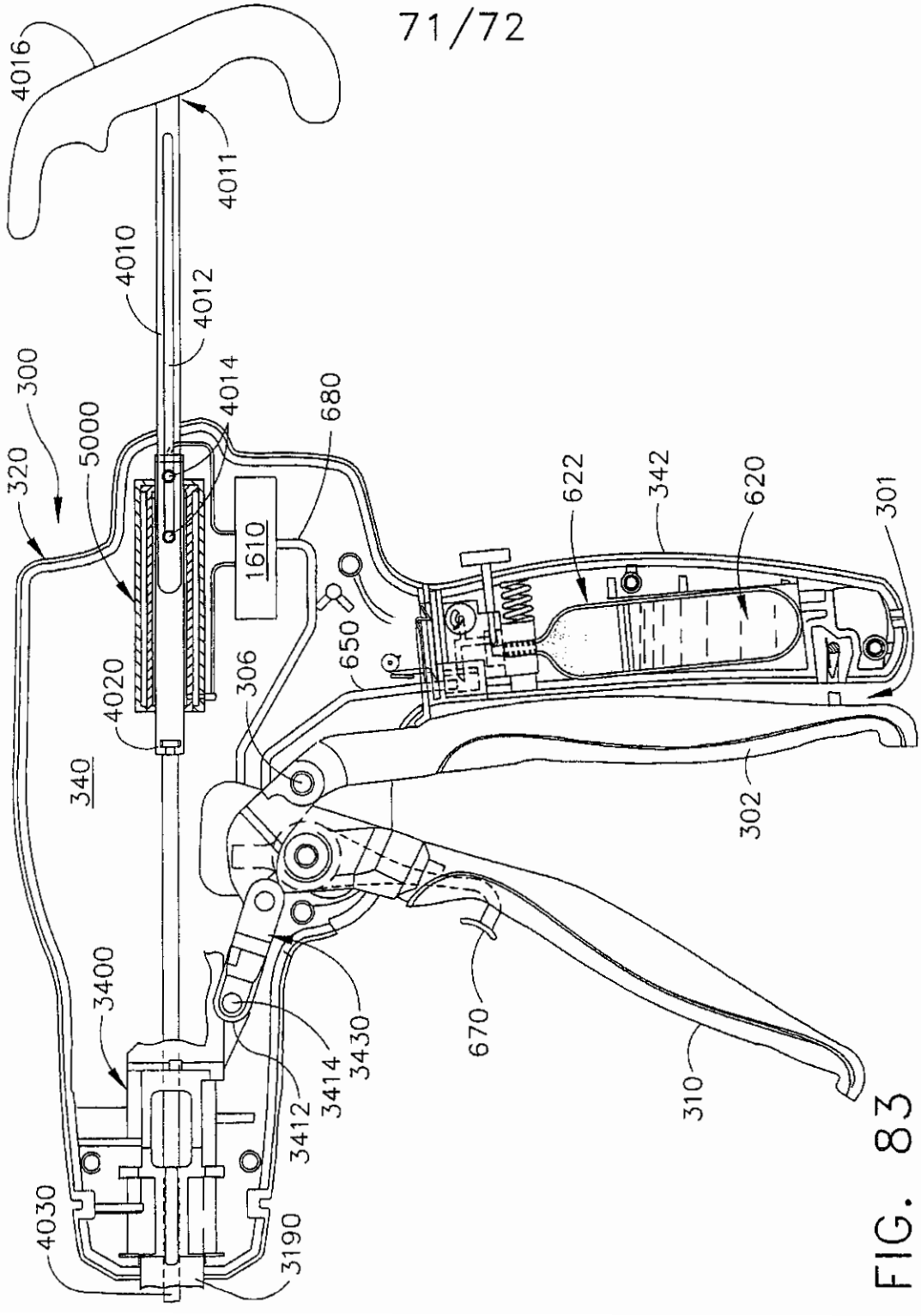
4016
4011
4010
4012
4014
300
320
5000
680
1610
622
342
620
301
650
306
4020
340
302
3400
3414
3430
670
310
3412
4030
3190

FIG. 83

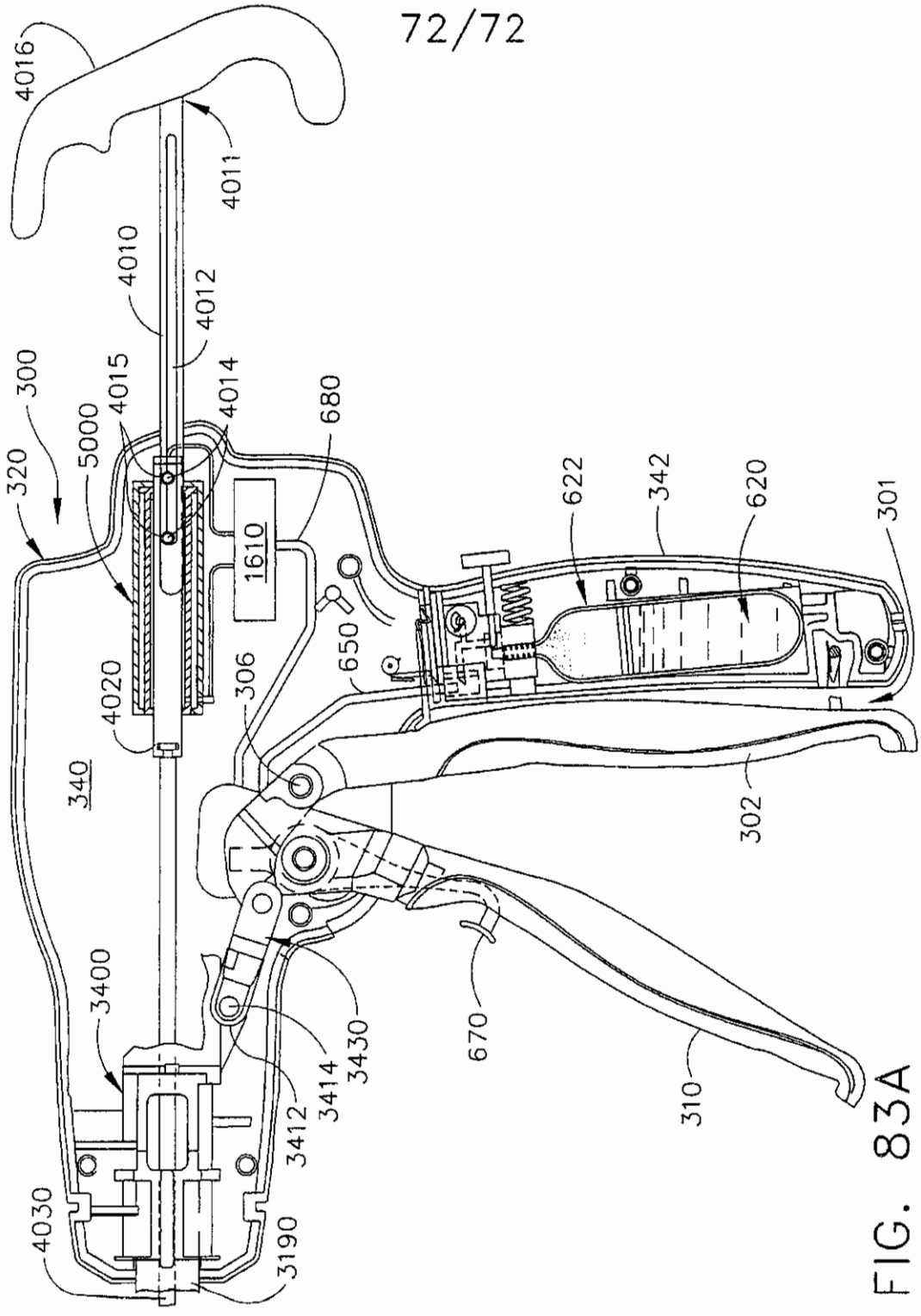
4016
4011
4010
4012
4015
4014
300
320
5000
680
1610
622
342
620
301
650
306
4020
340
302
3400
3430
3414
3412
670
310
4030
3190

FIG. 83A