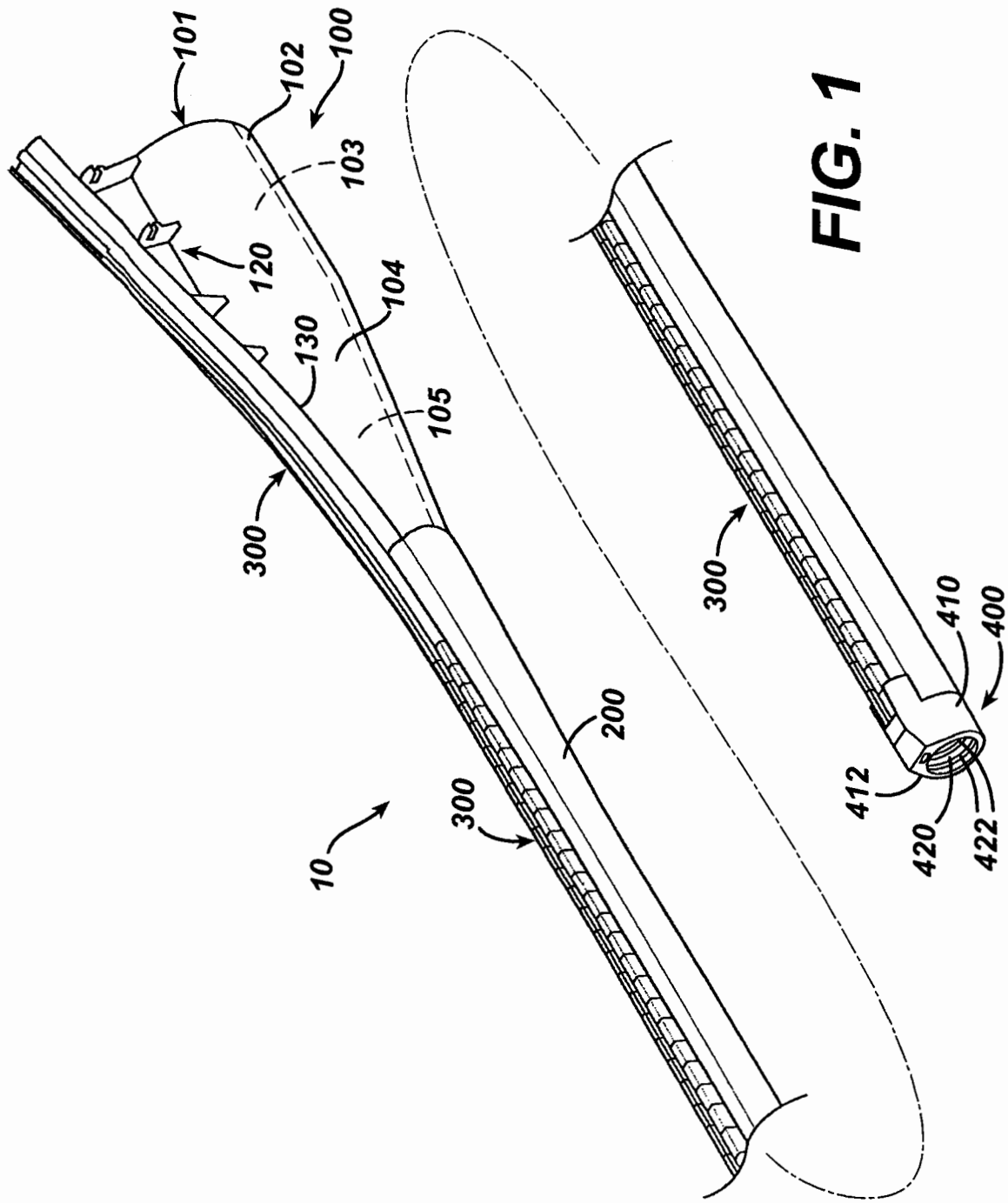
101
102
100
103
120
104
130
105
300
200
300
10
300
410
400
412
420
422

FIG. 1

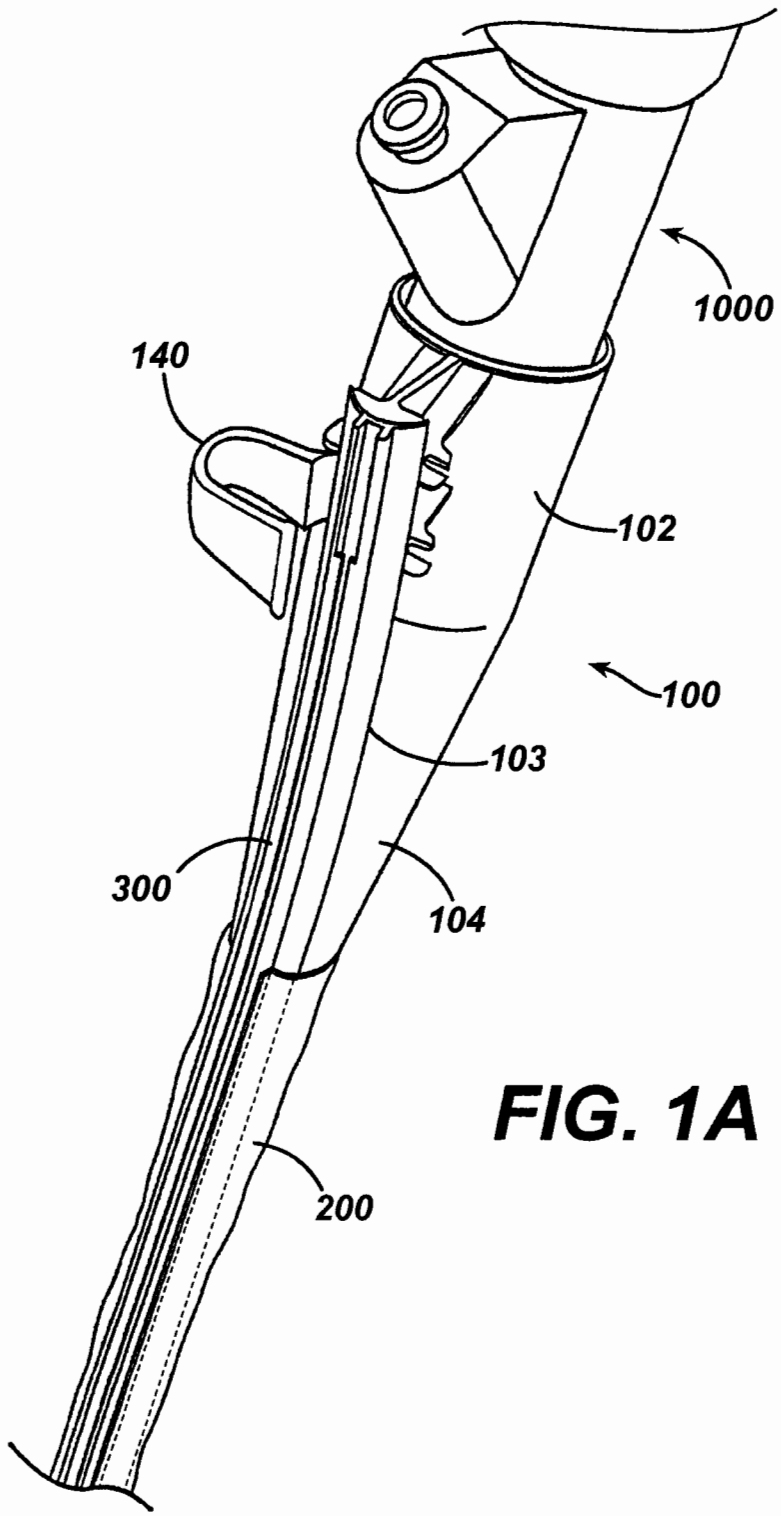

FIG. 1A

FIG. 1B

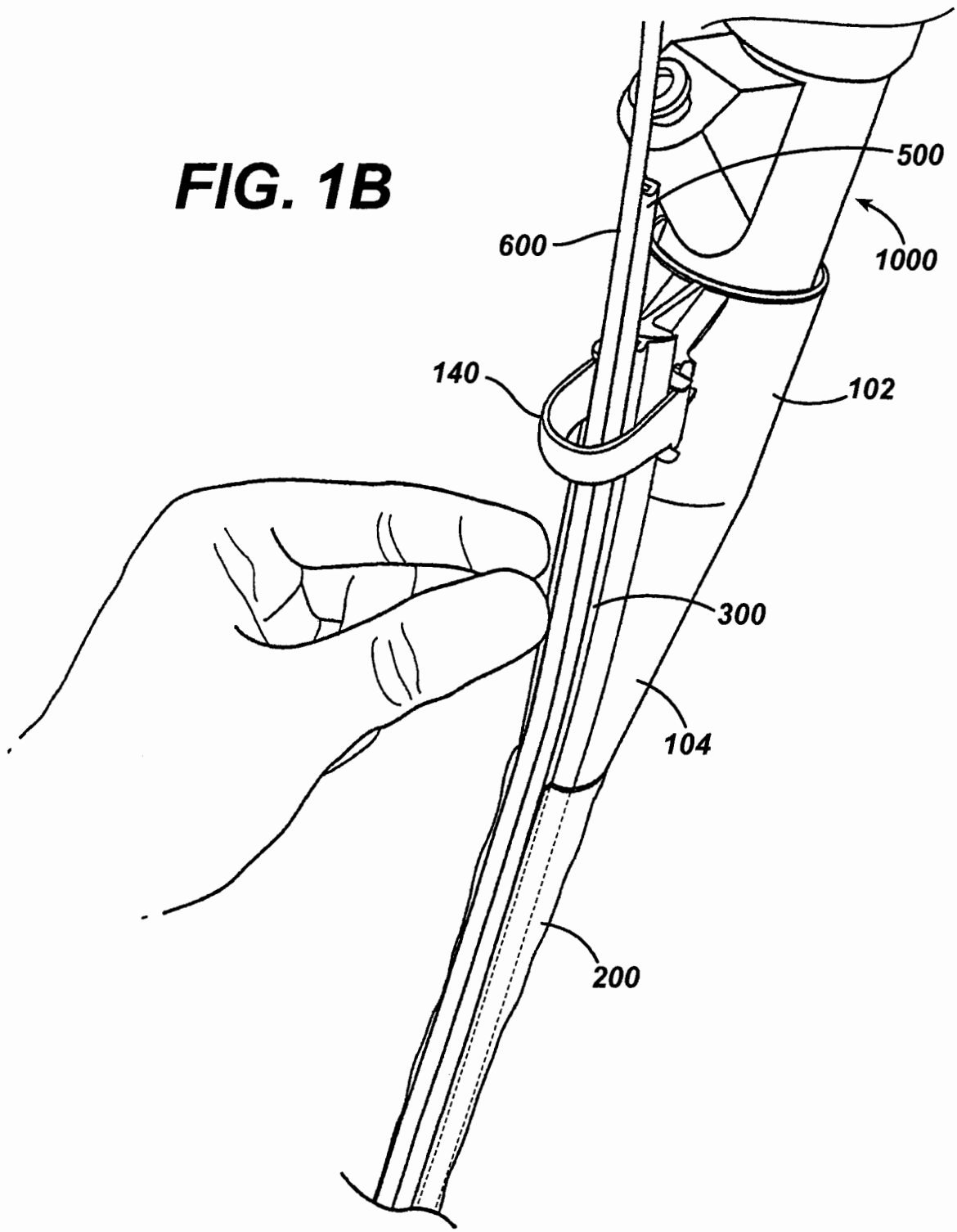

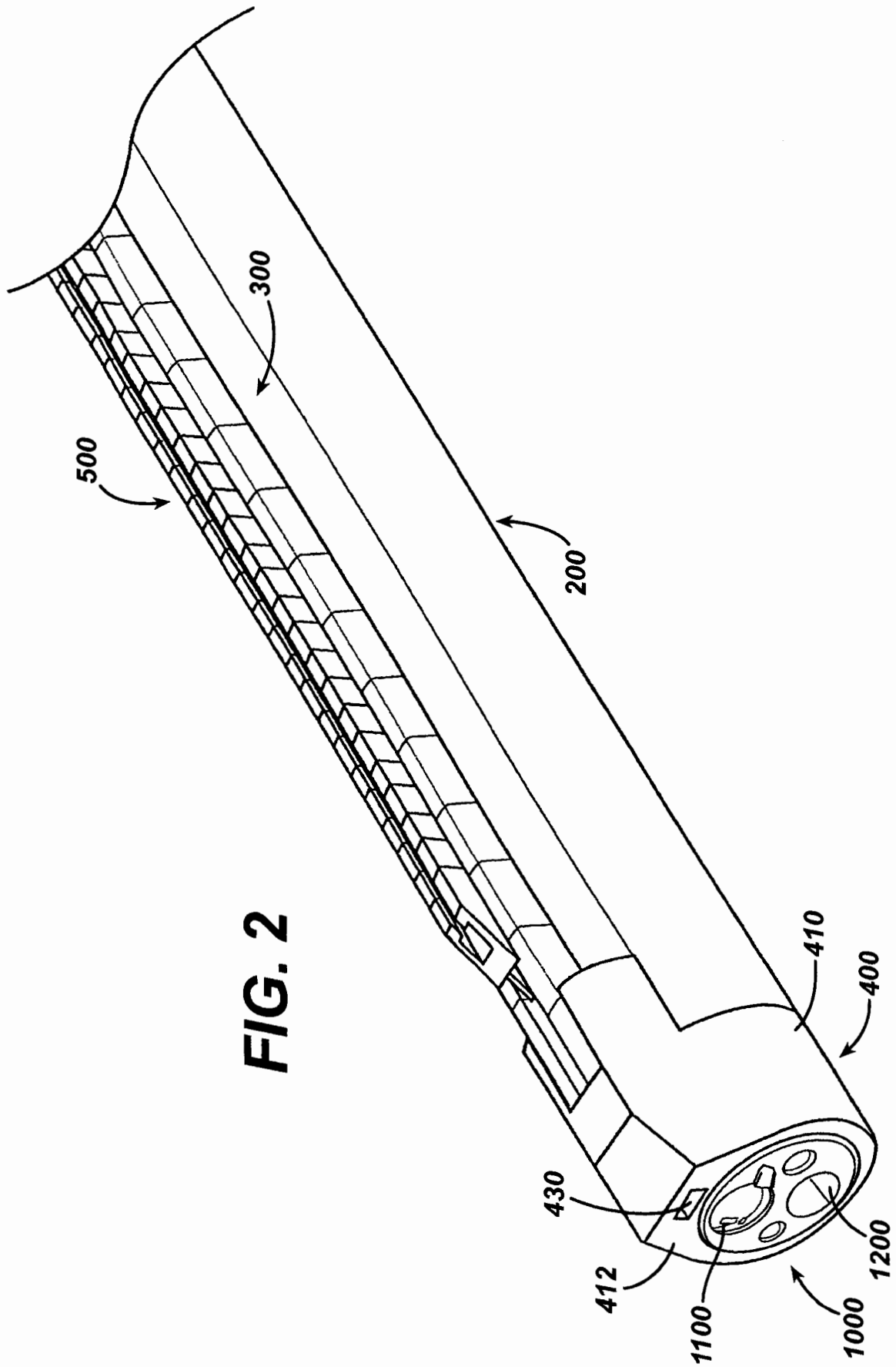

FIG. 2

FIG. 2A

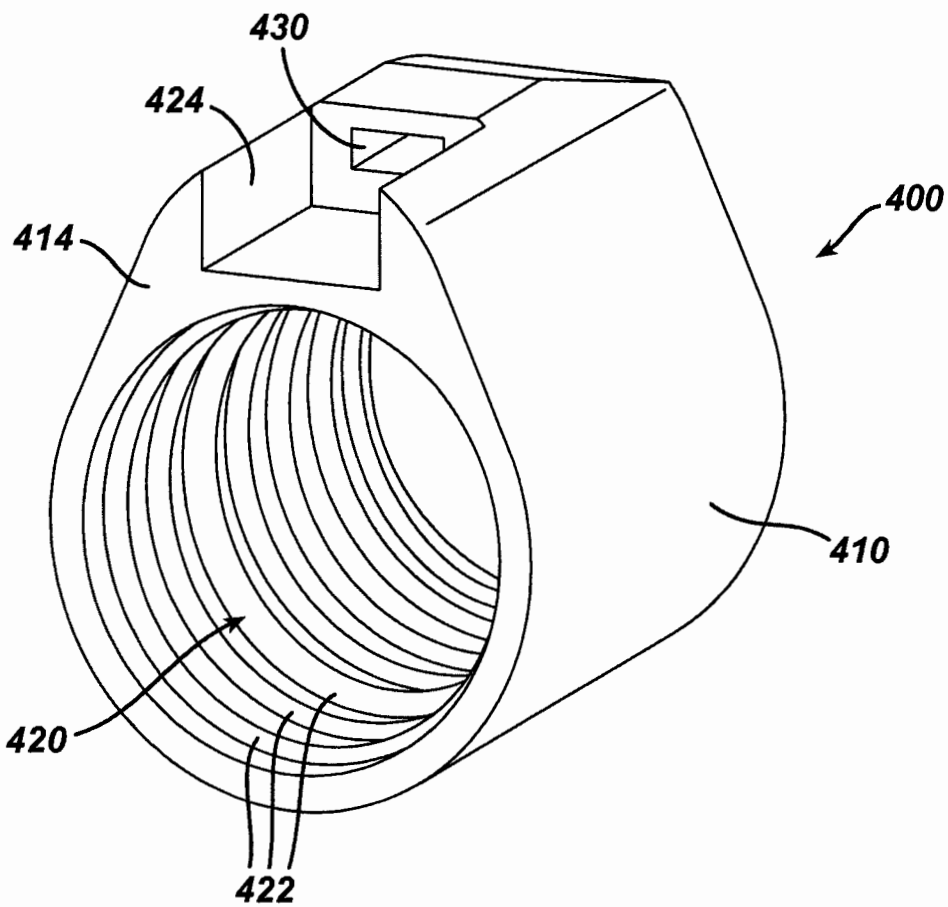

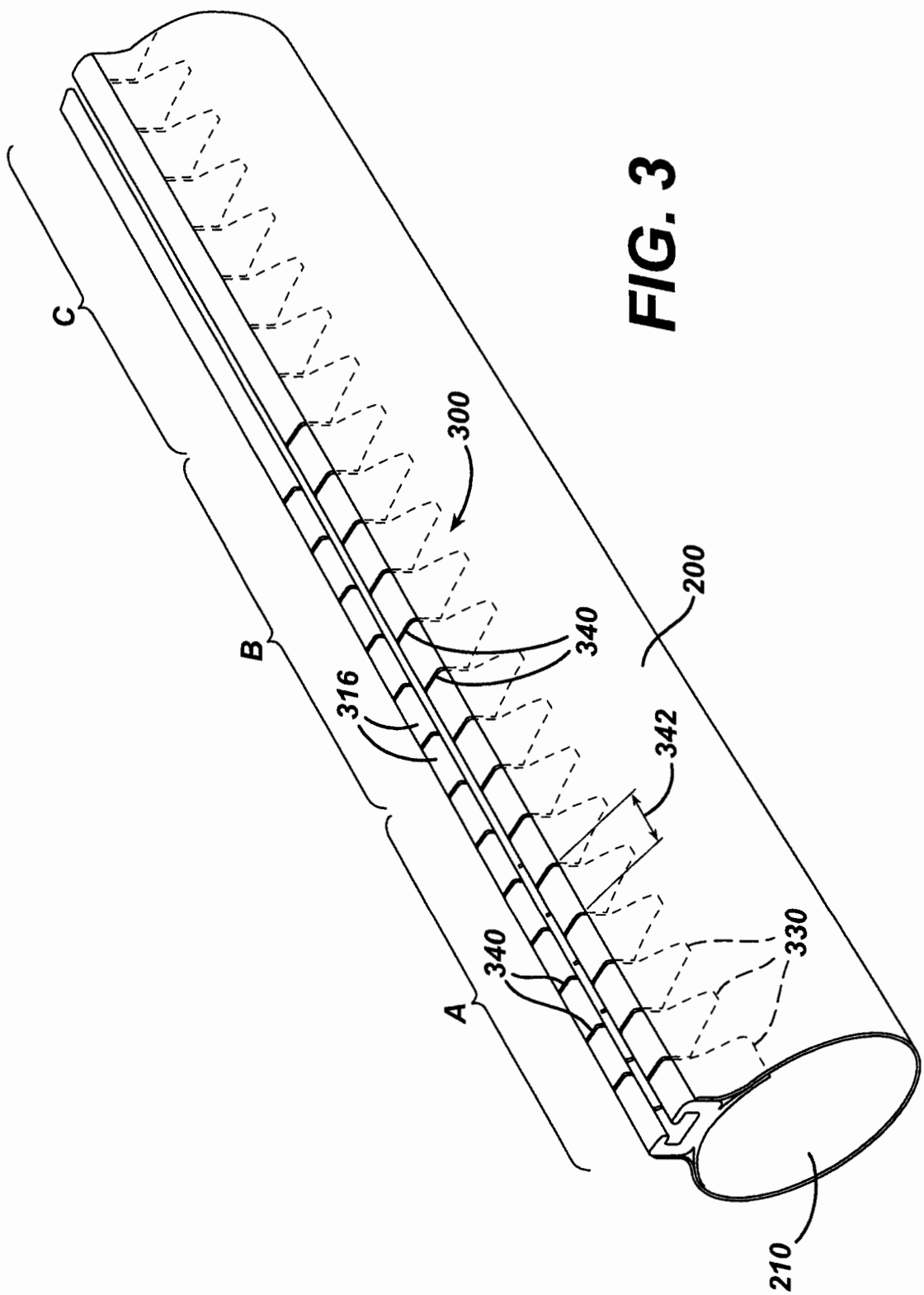

FIG. 3

FIG. 4

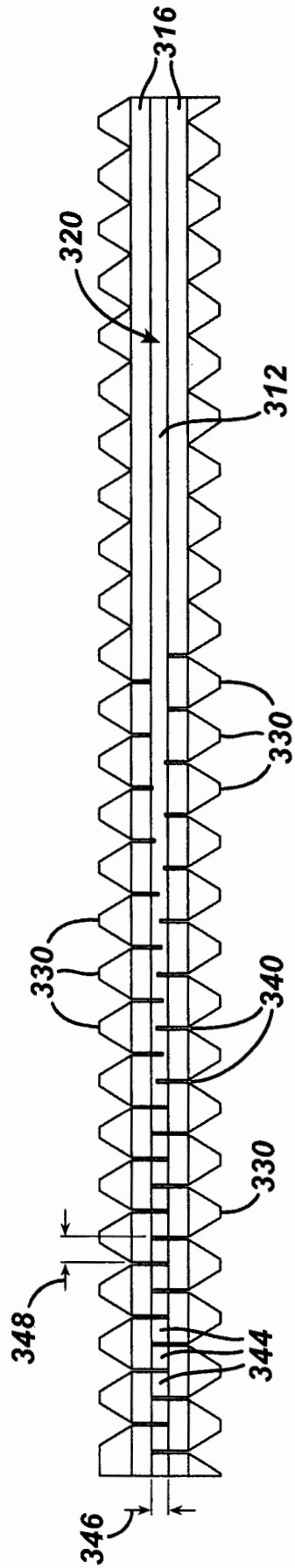

FIG. 5

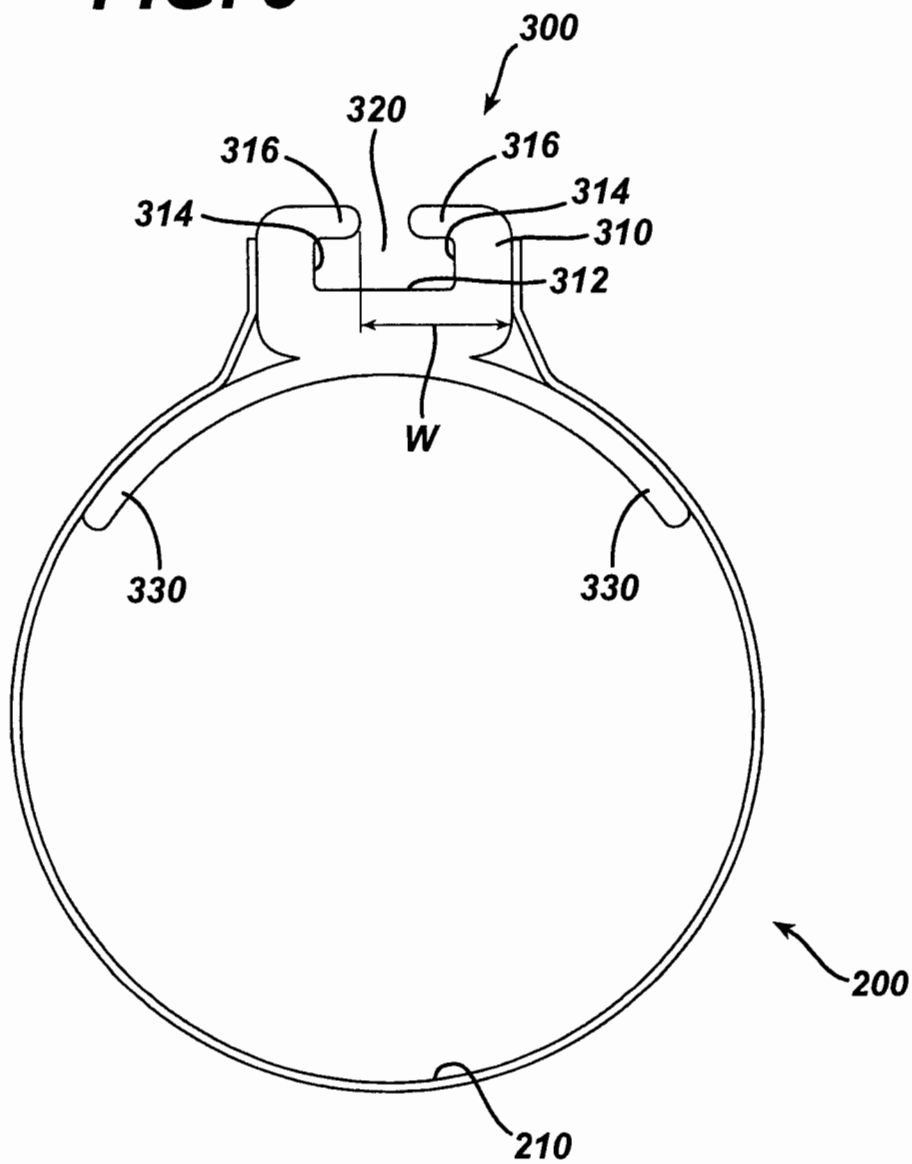

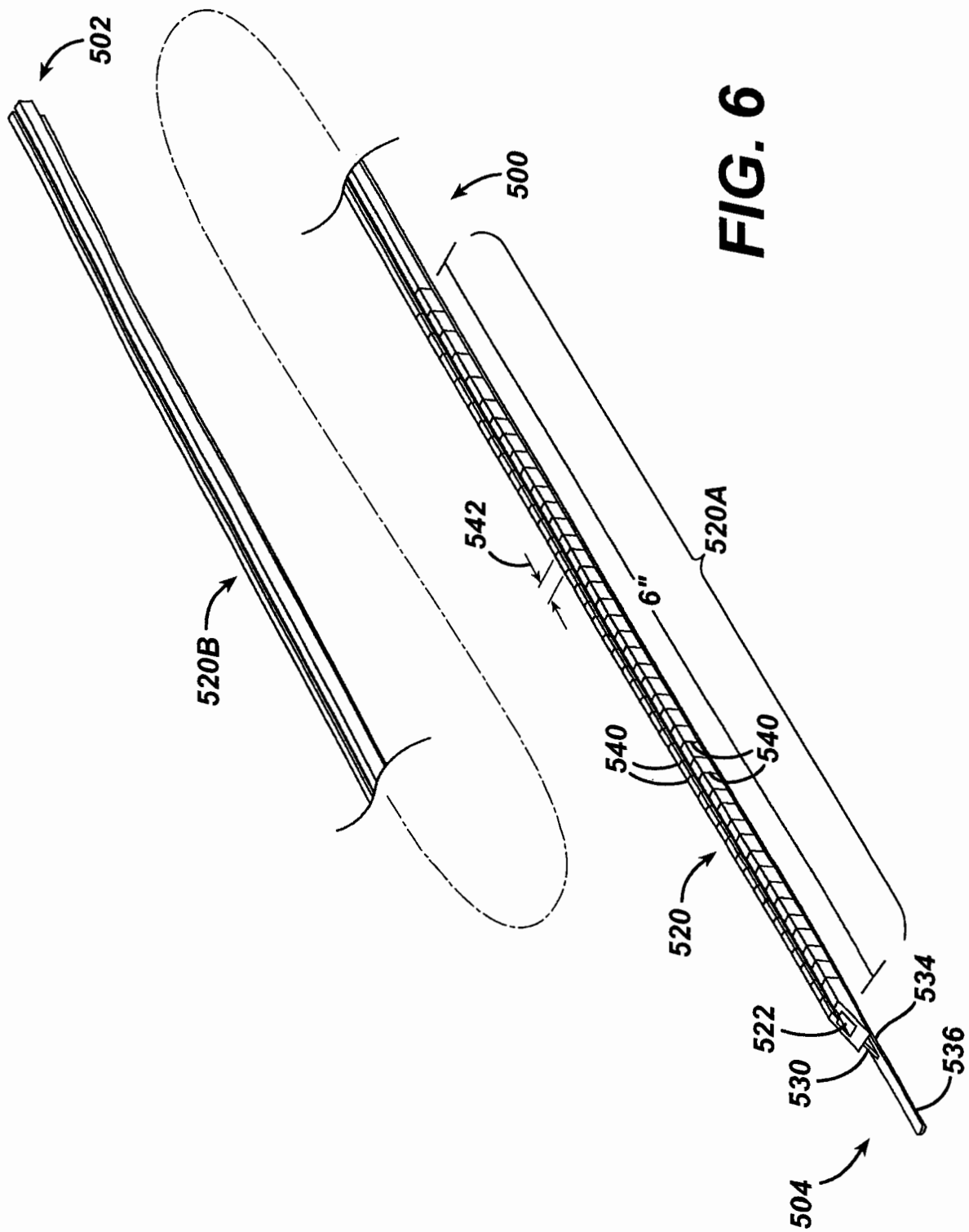

FIG. 6

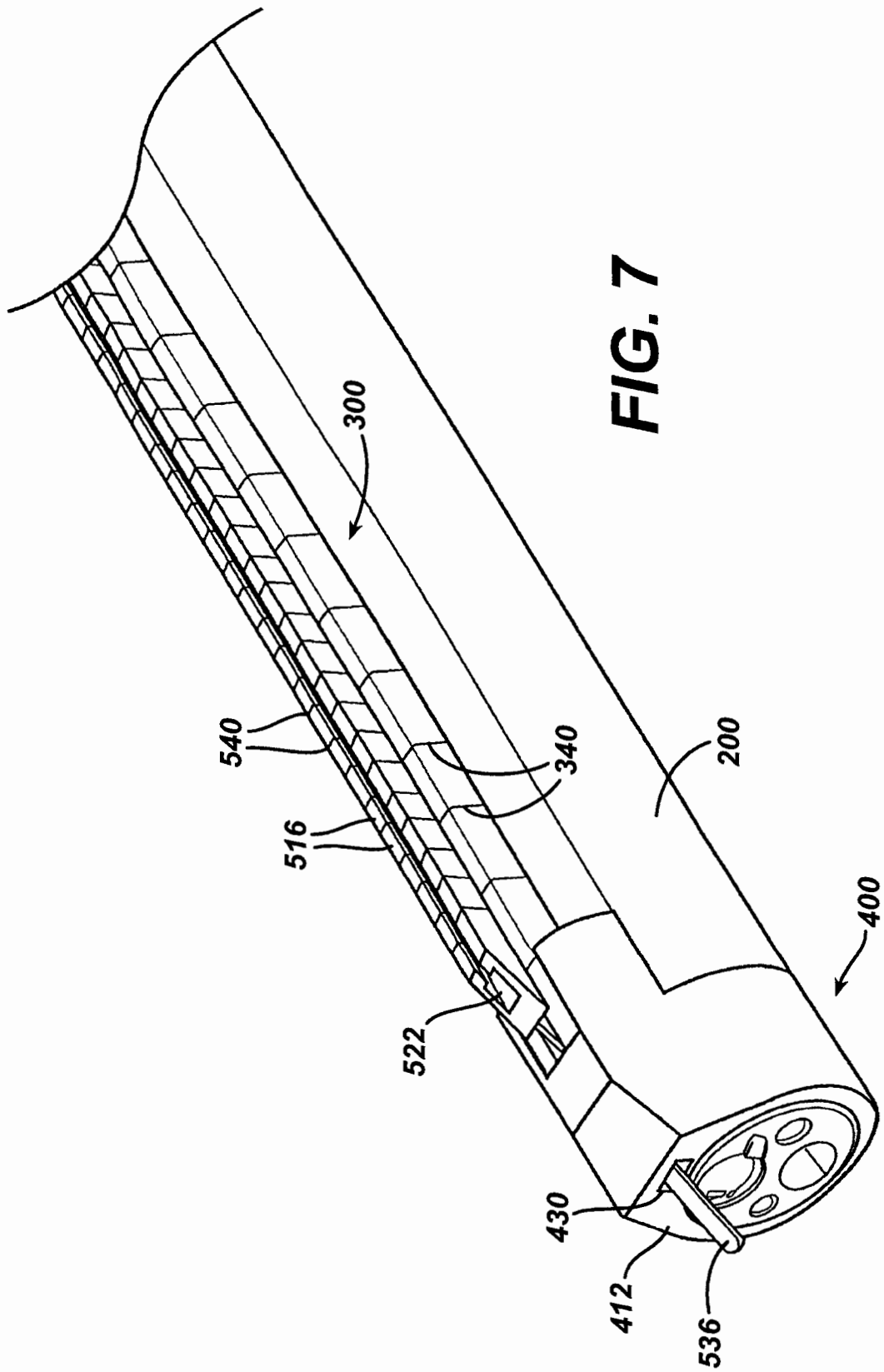

FIG. 7

FIG. 8

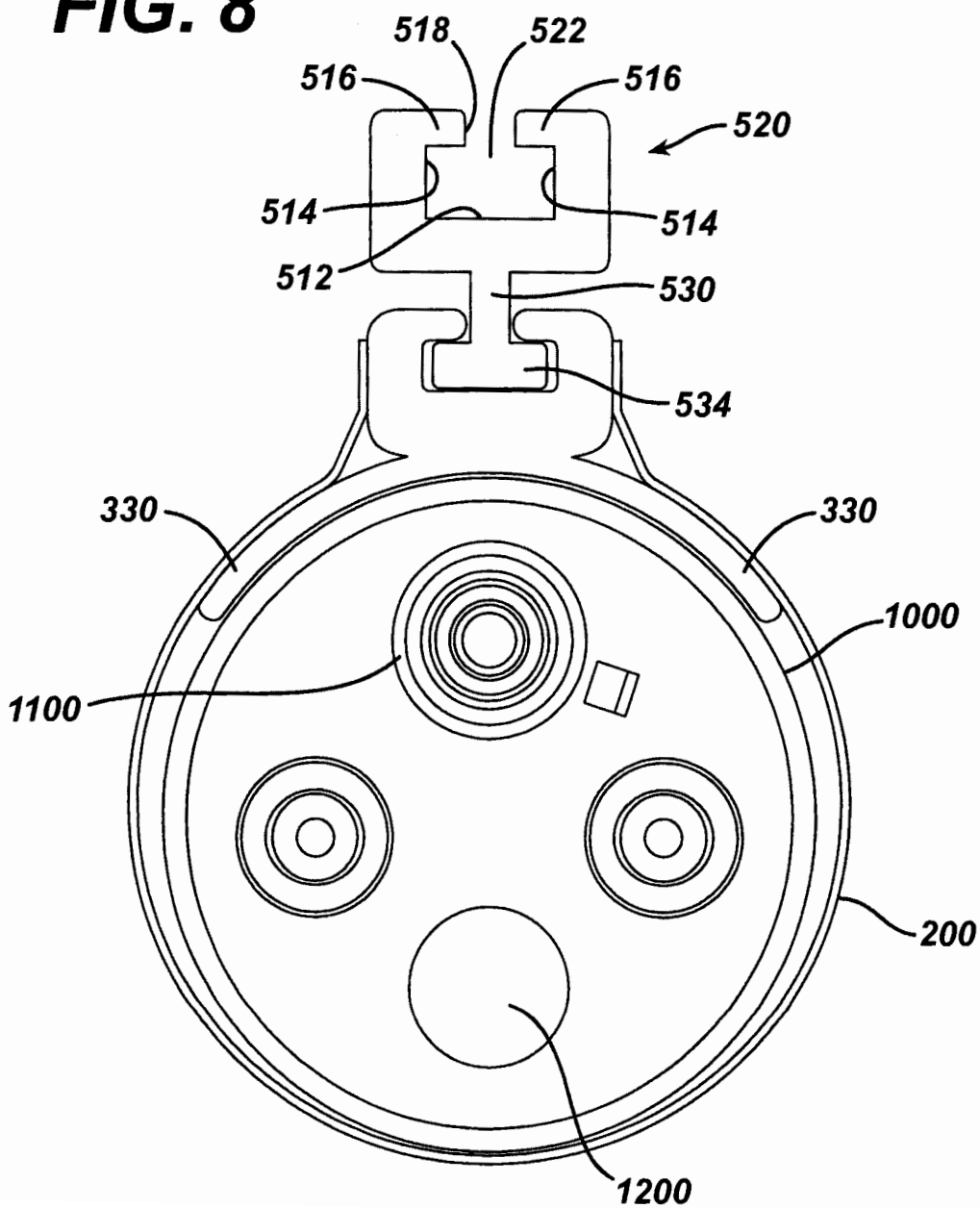
518
522
516
516
520
514
514
512
530
534
330
330
1000
1100
200
1200

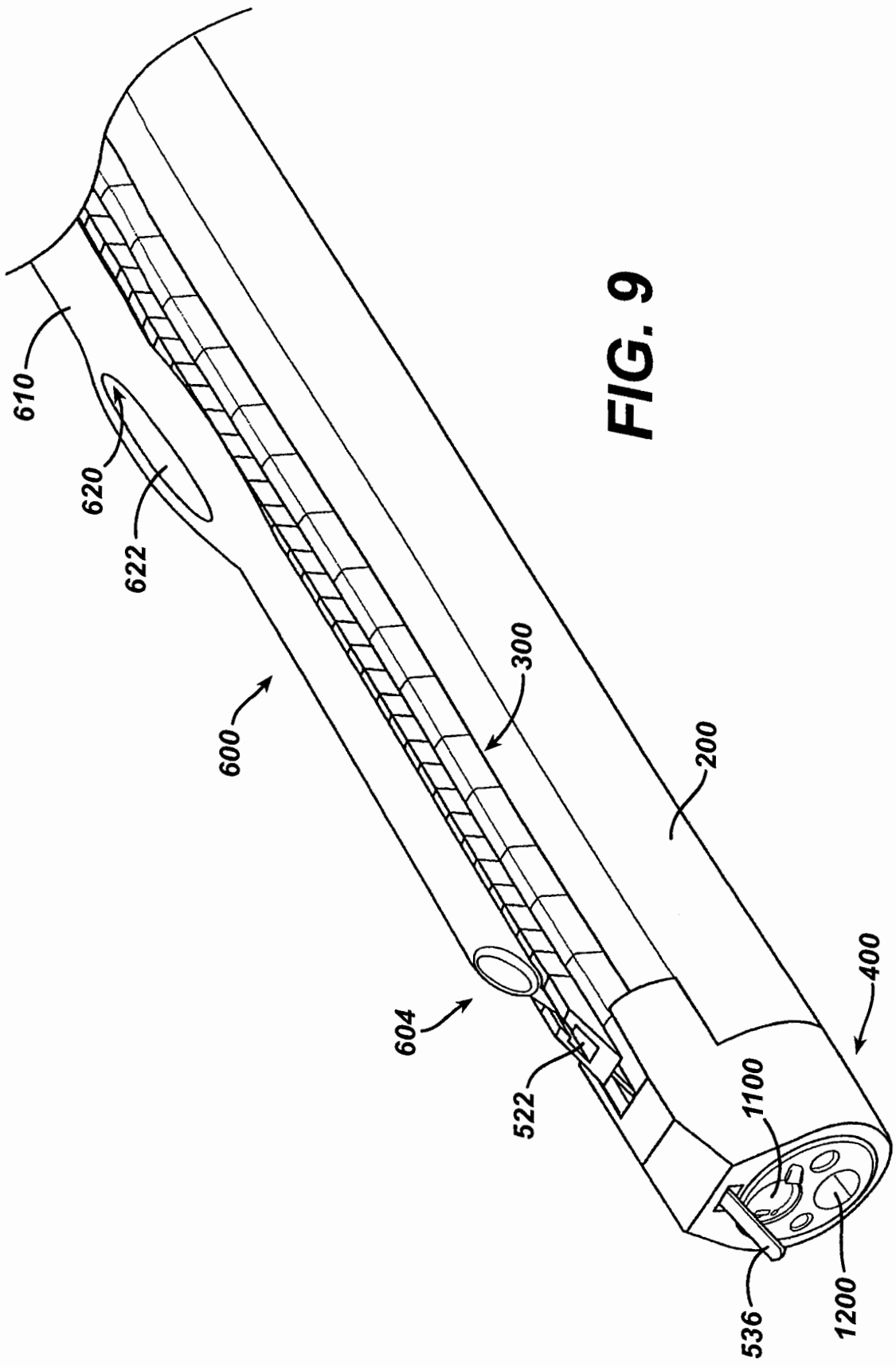

FIG. 9

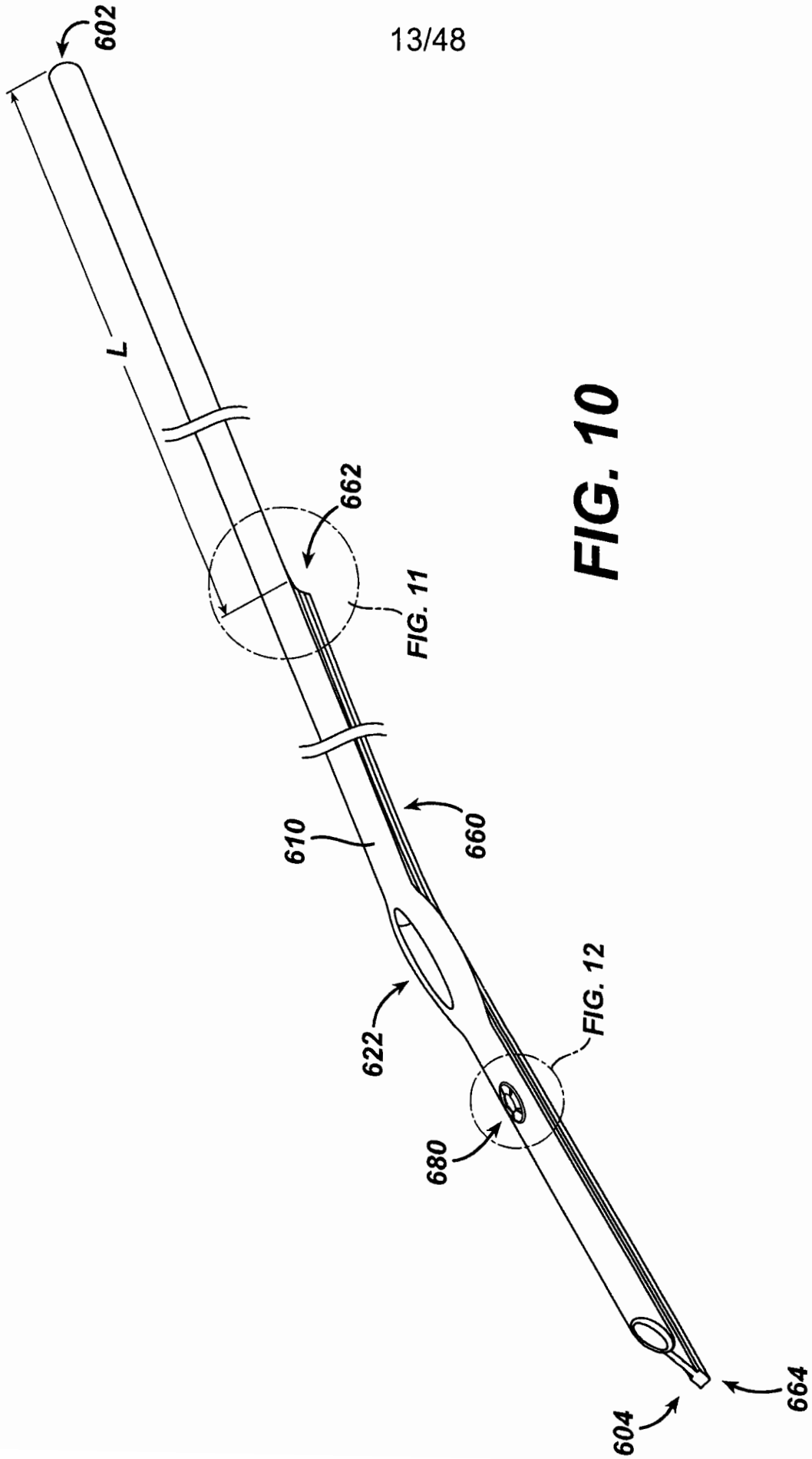

FIG. 10

FIG. 11

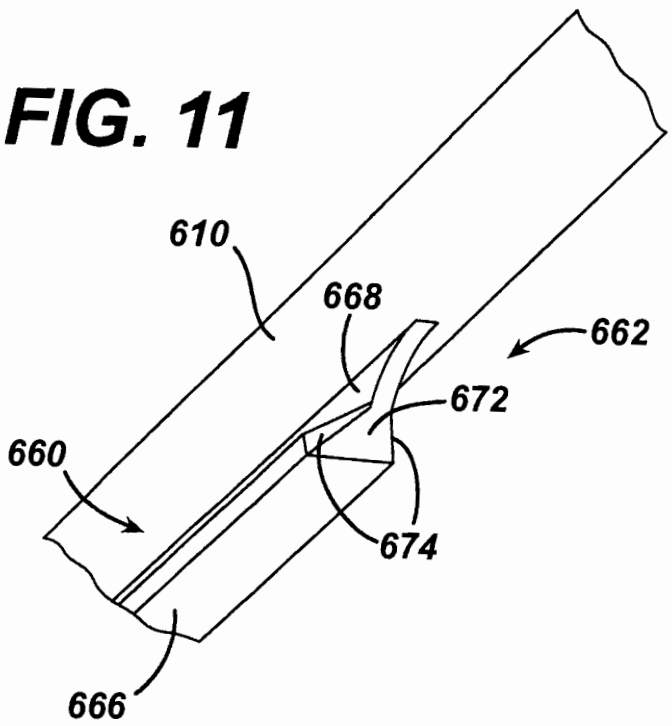

FIG. 12

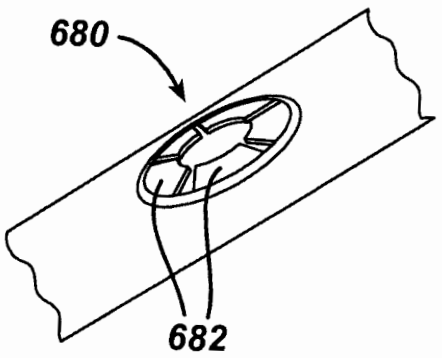

FIG. 13

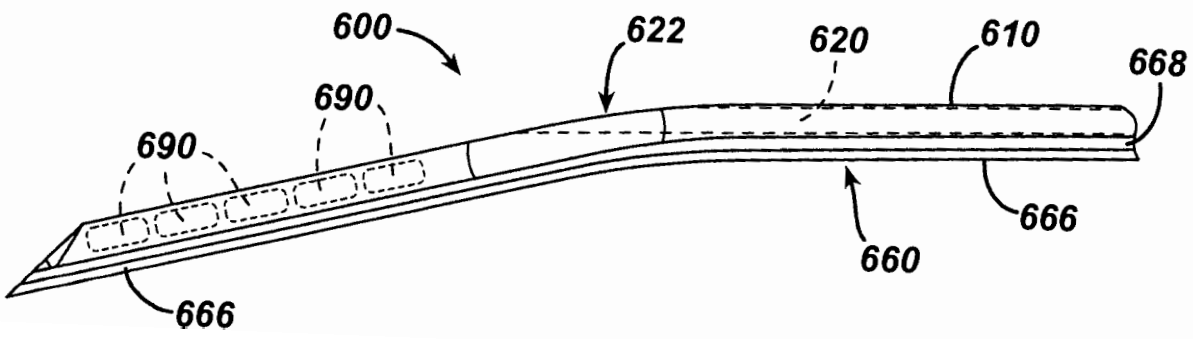

FIG. 14

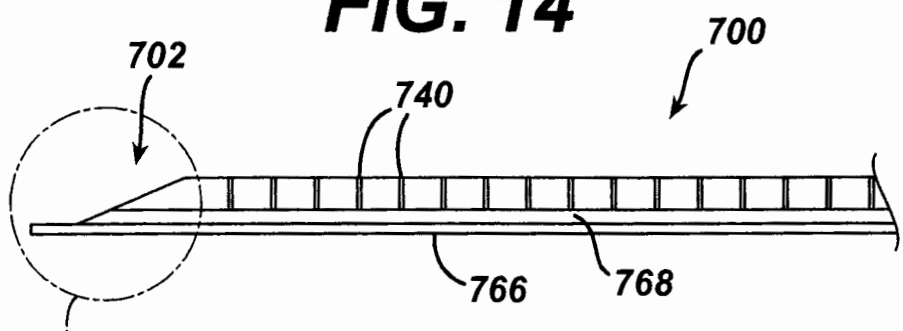

FIG. 15

FIG. 15

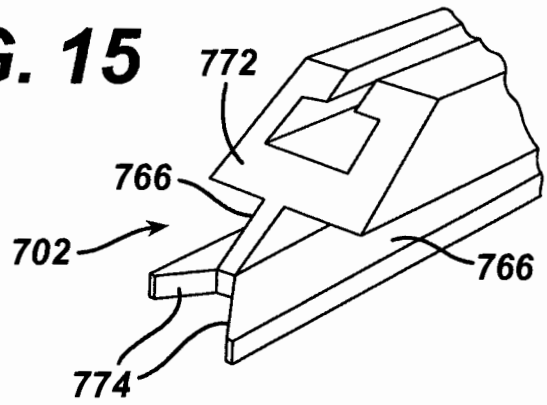

FIG. 16

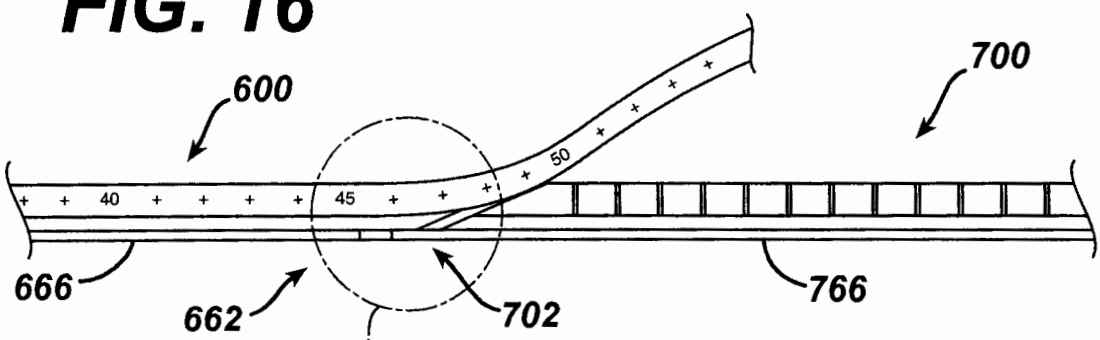

FIG. 17

FIG. 17

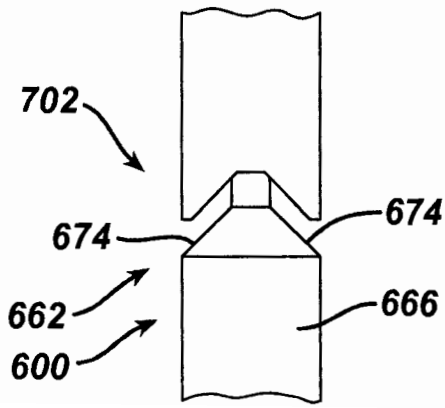

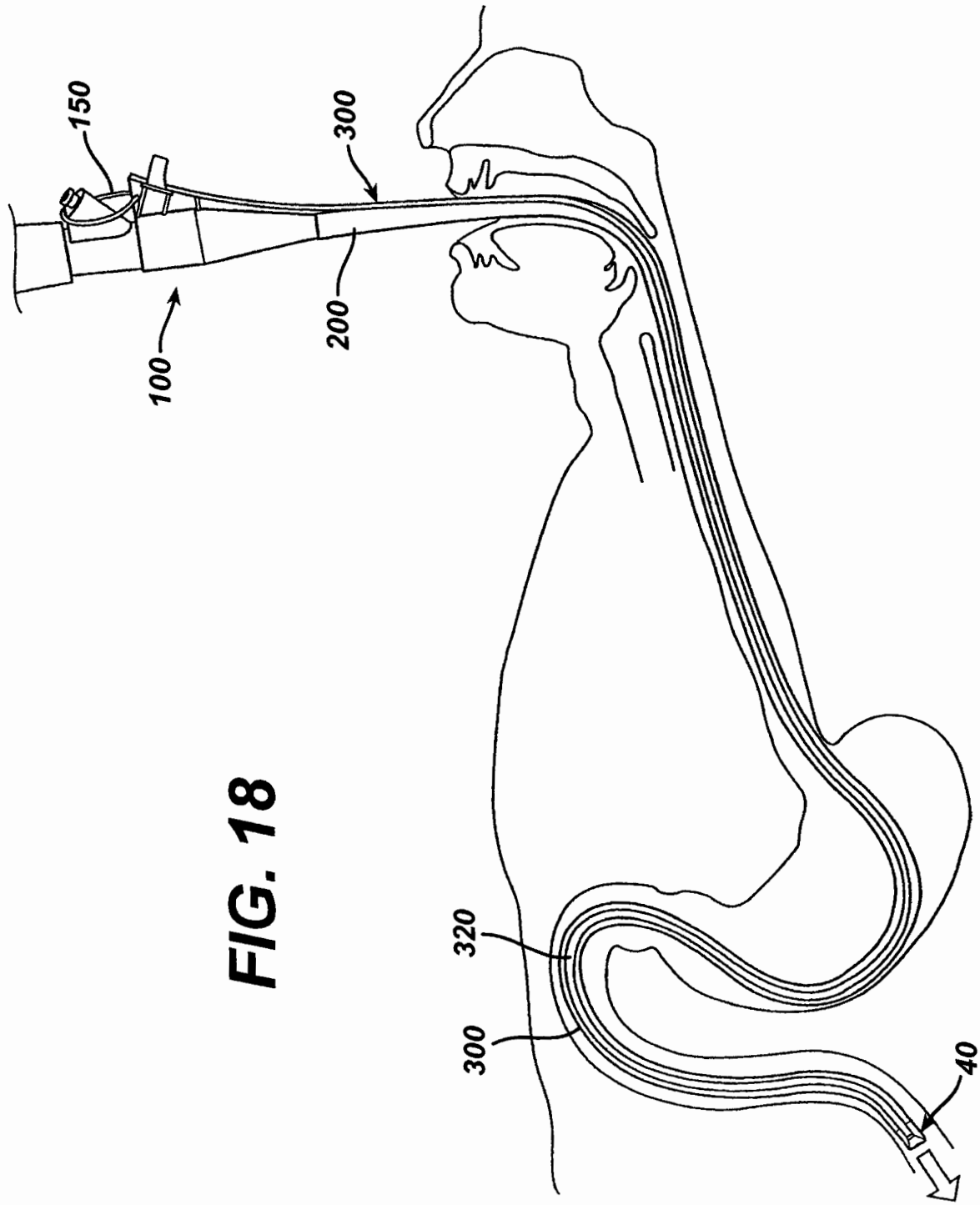

FIG. 18

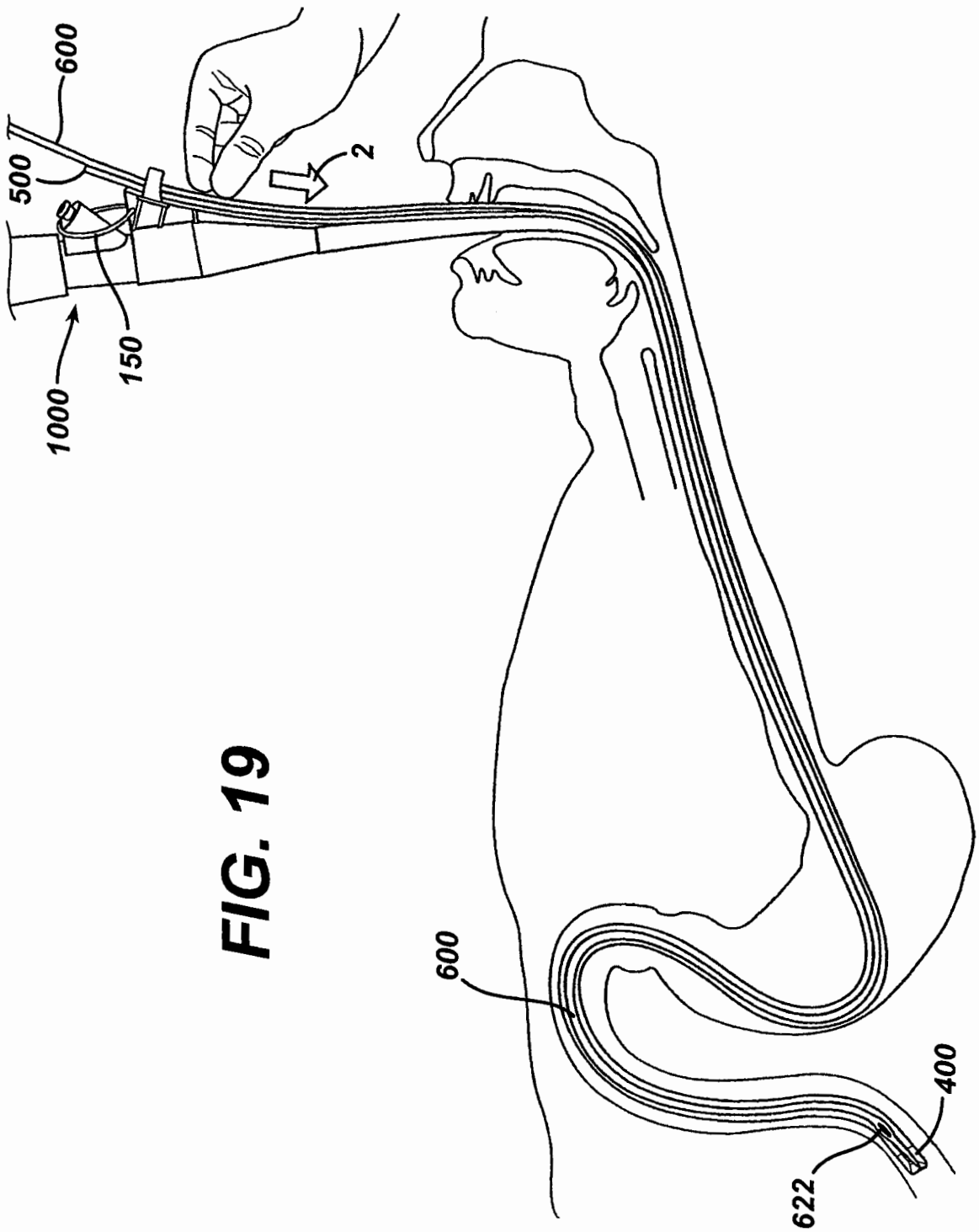

FIG. 19

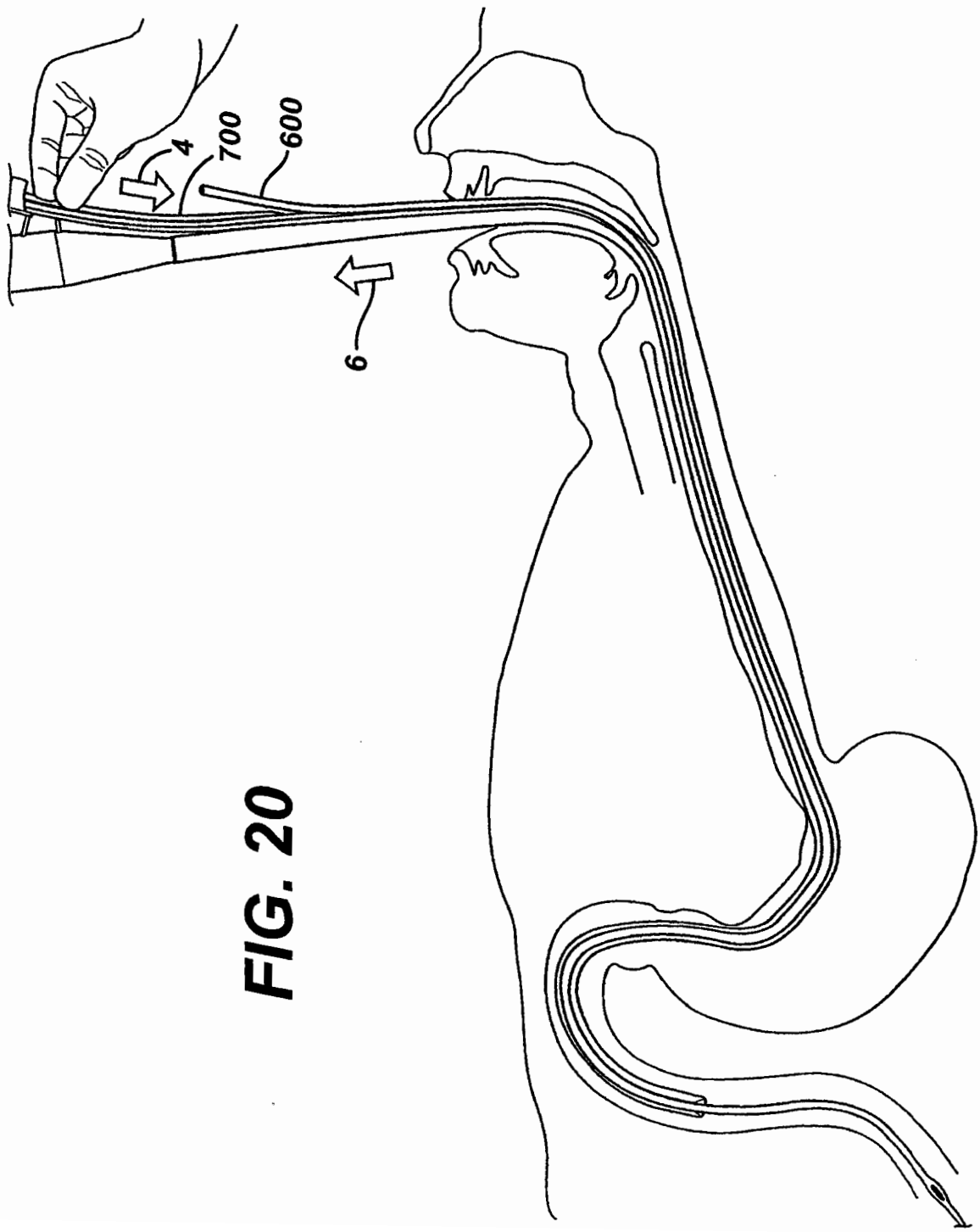

FIG. 20

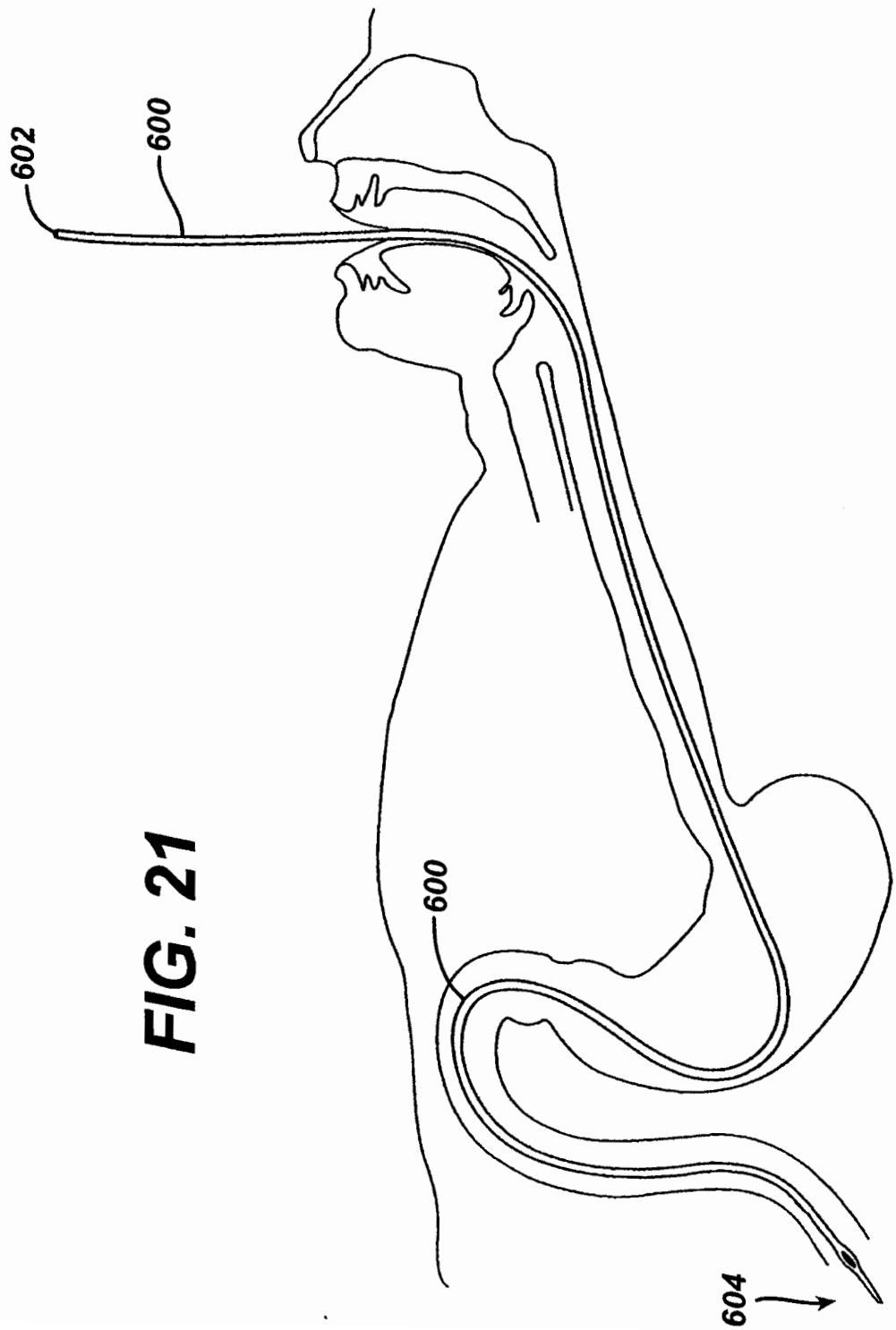

FIG. 21

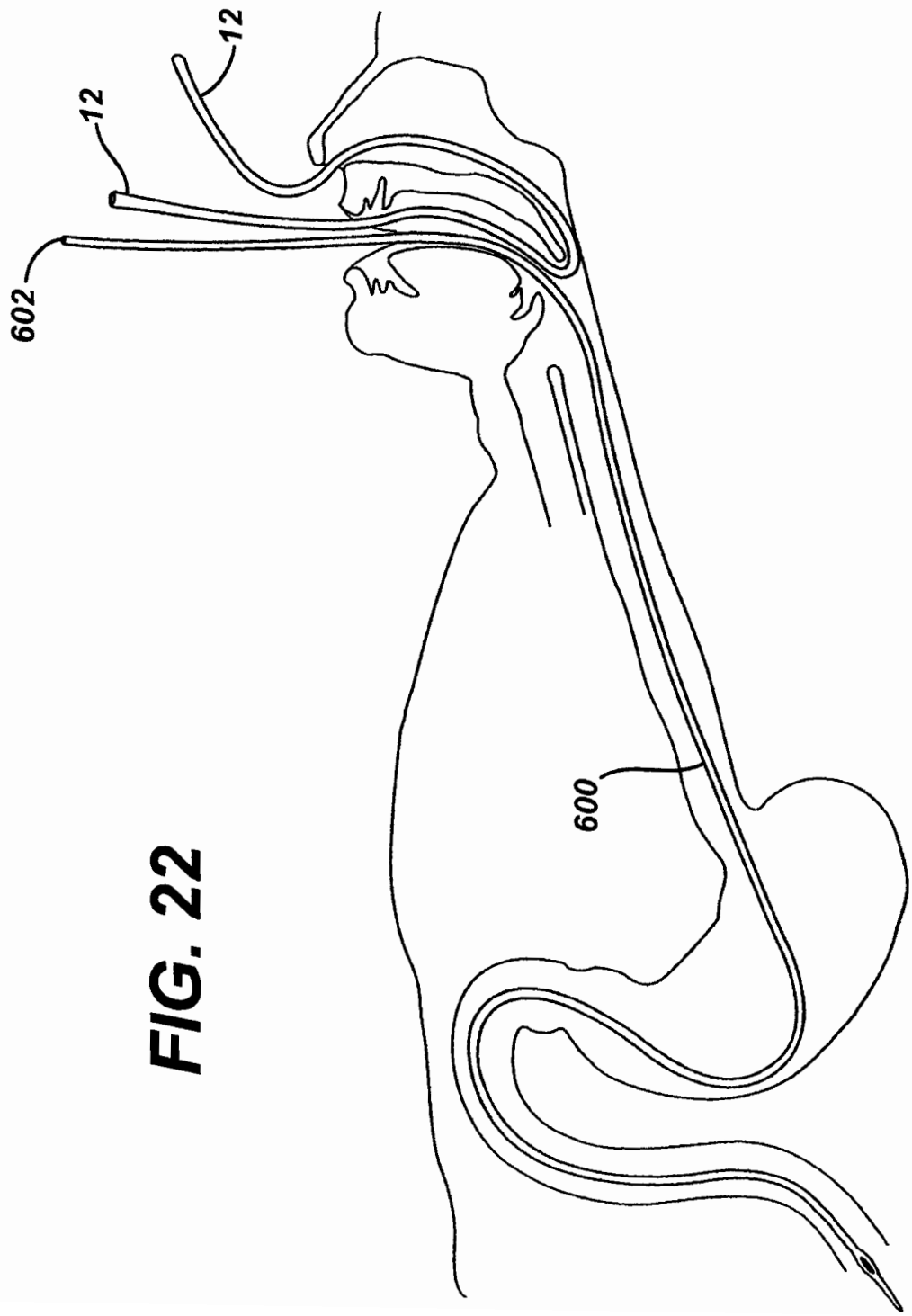

FIG. 22

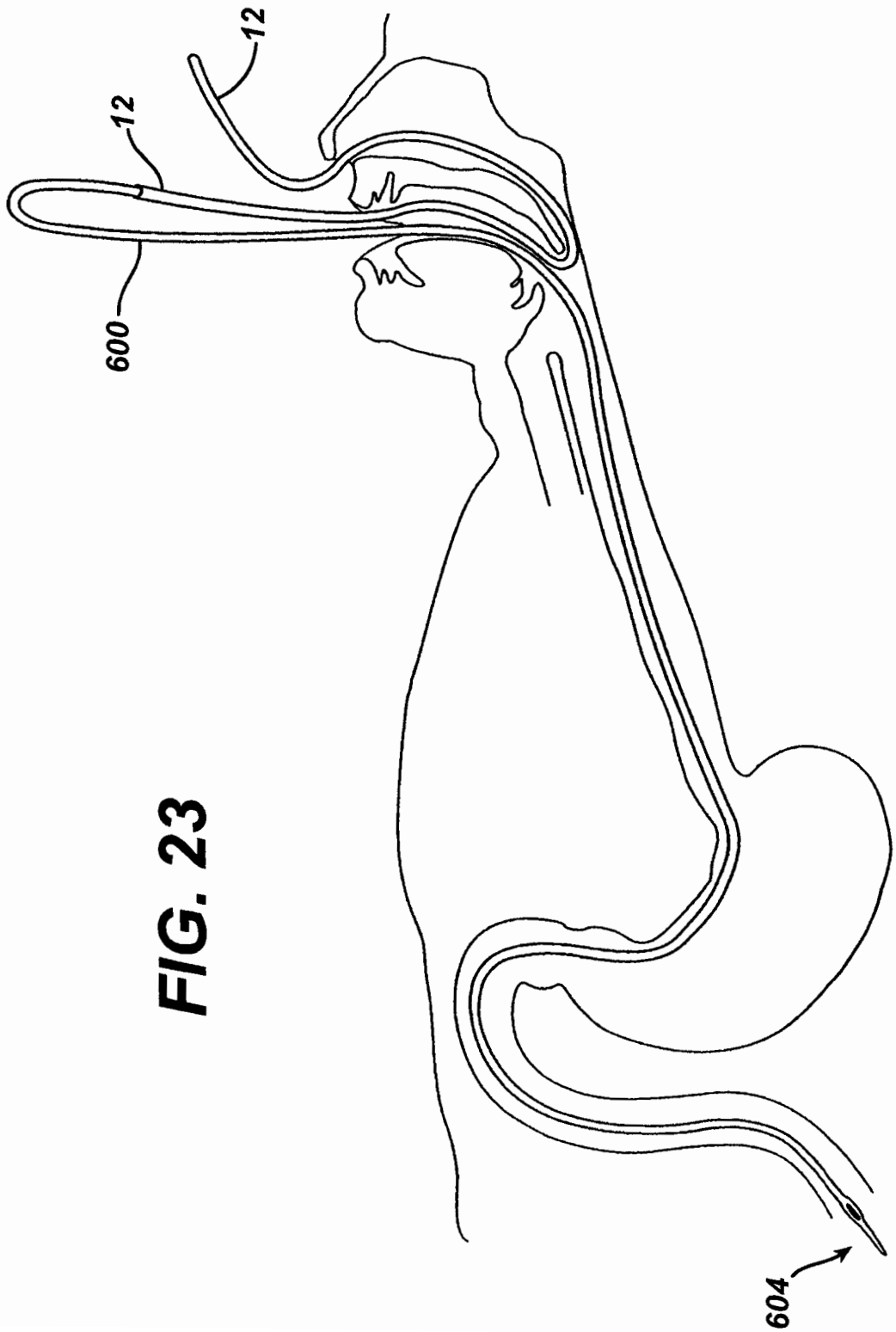

FIG. 23

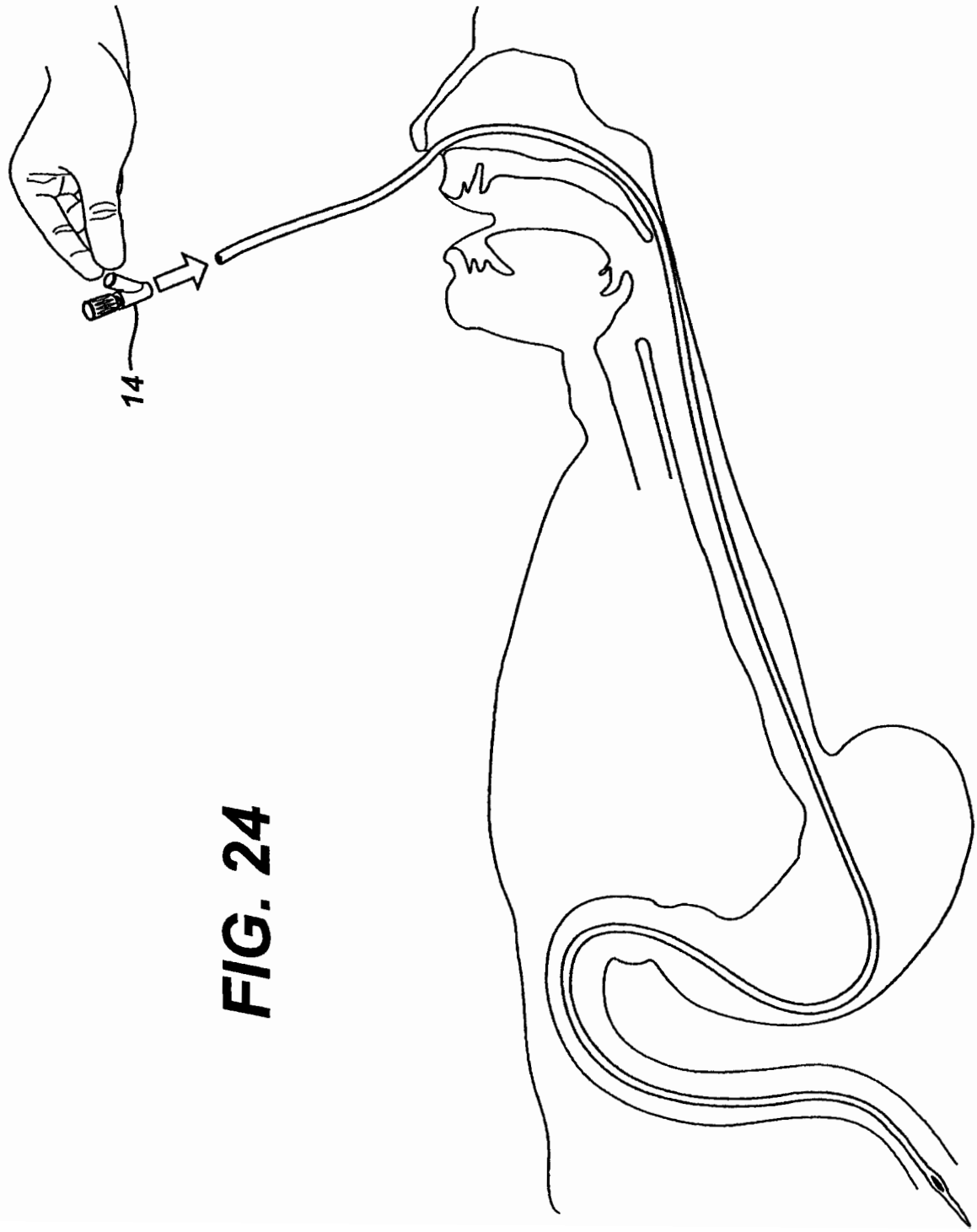

FIG. 24

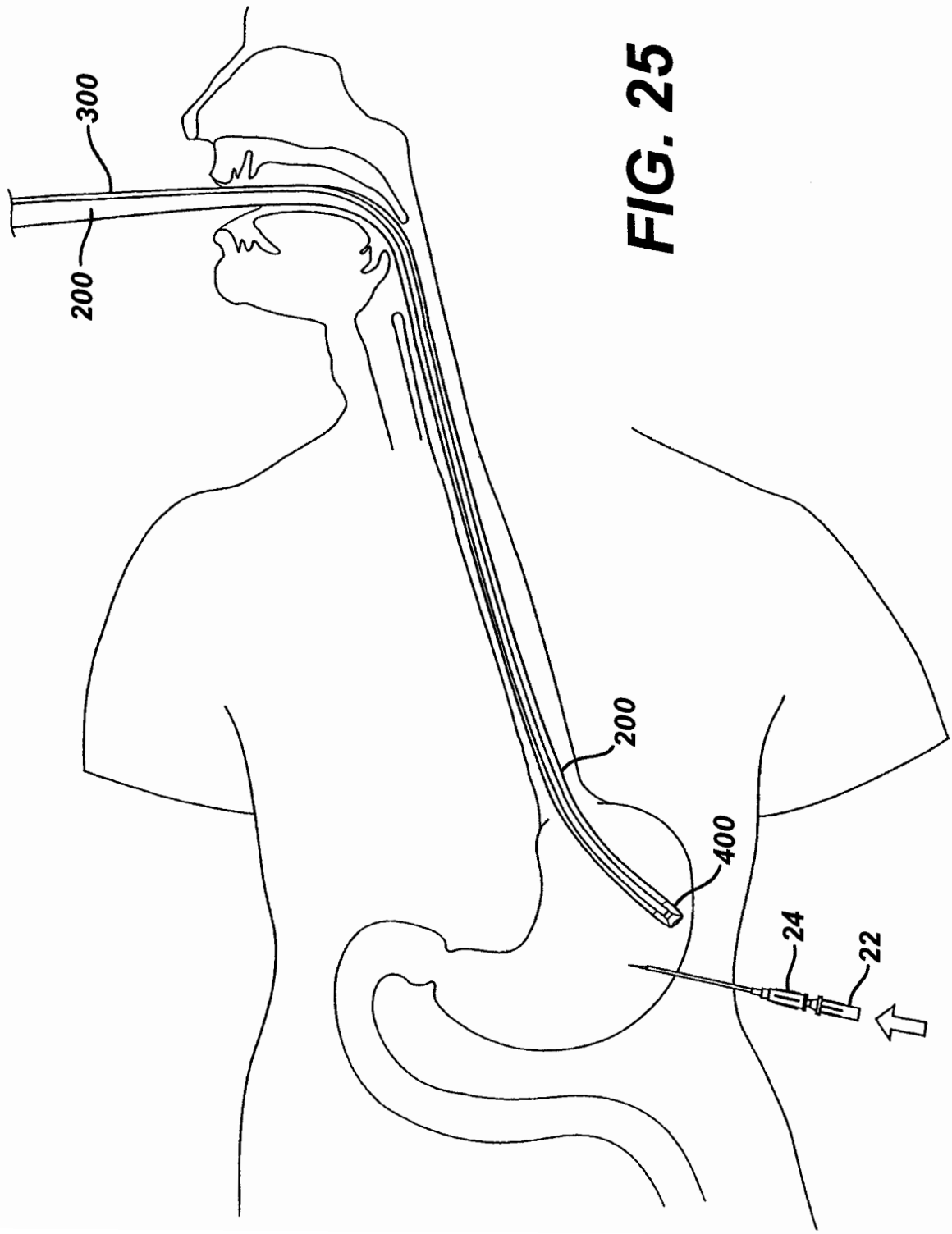

FIG. 25

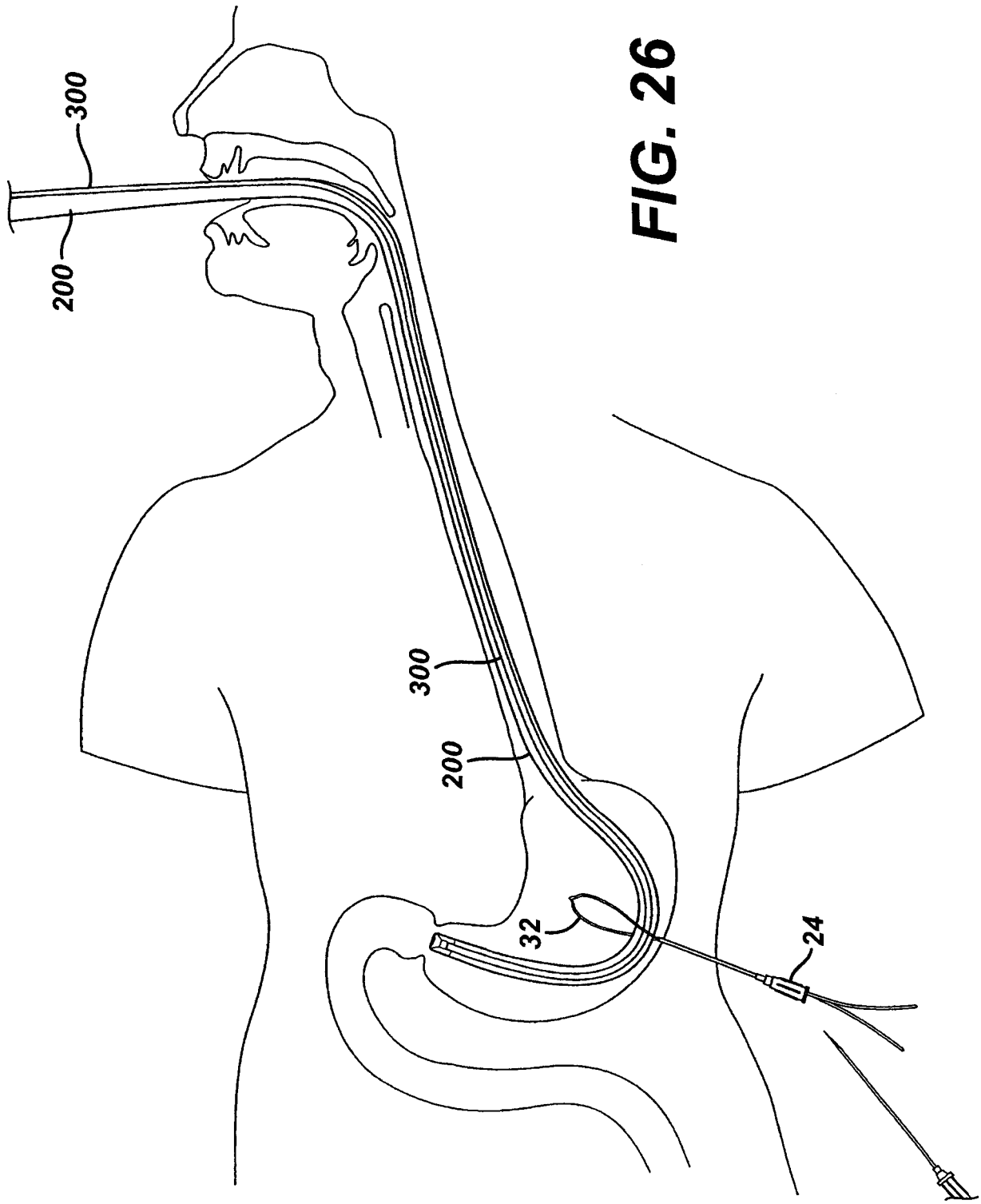

FIG. 26

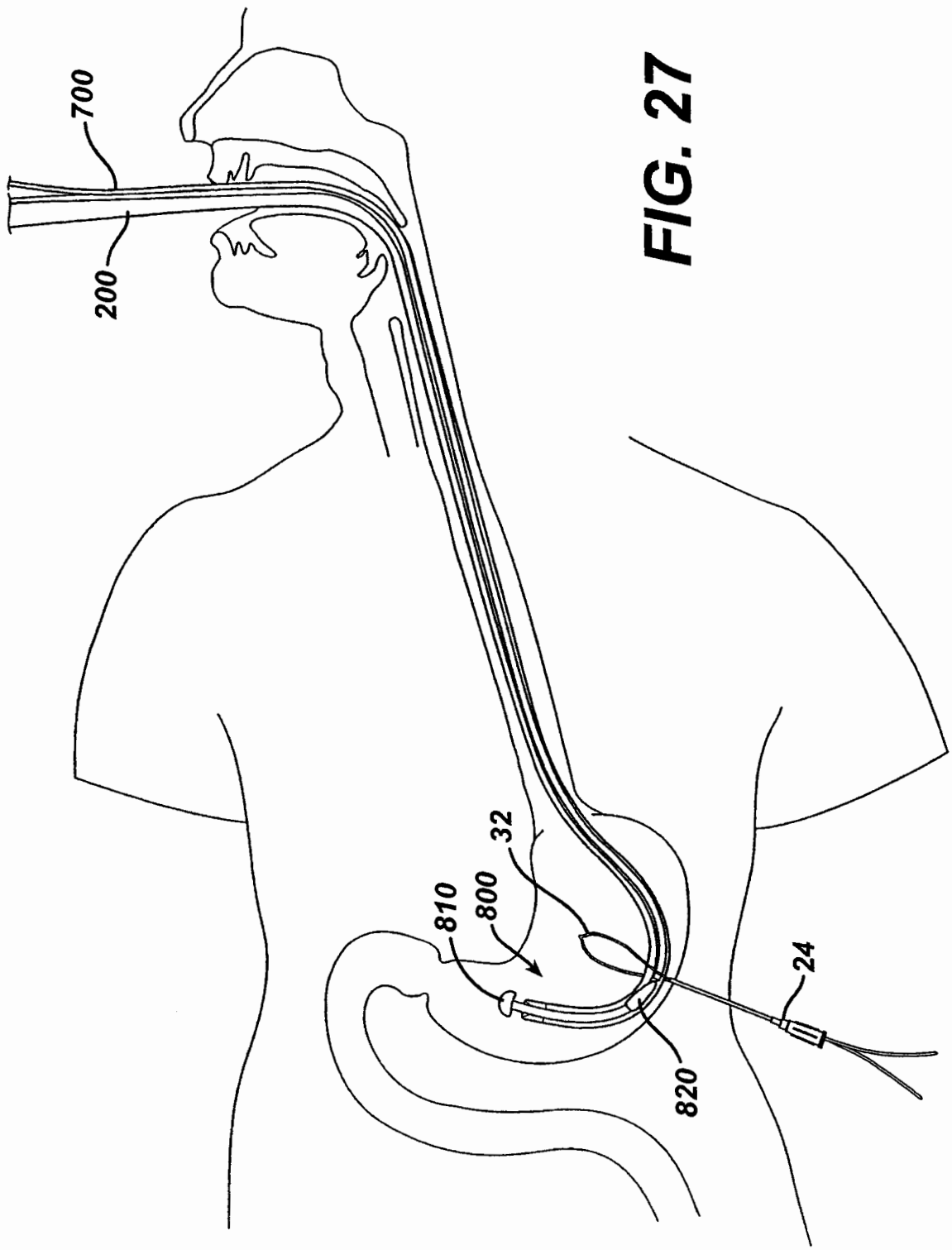

FIG. 27

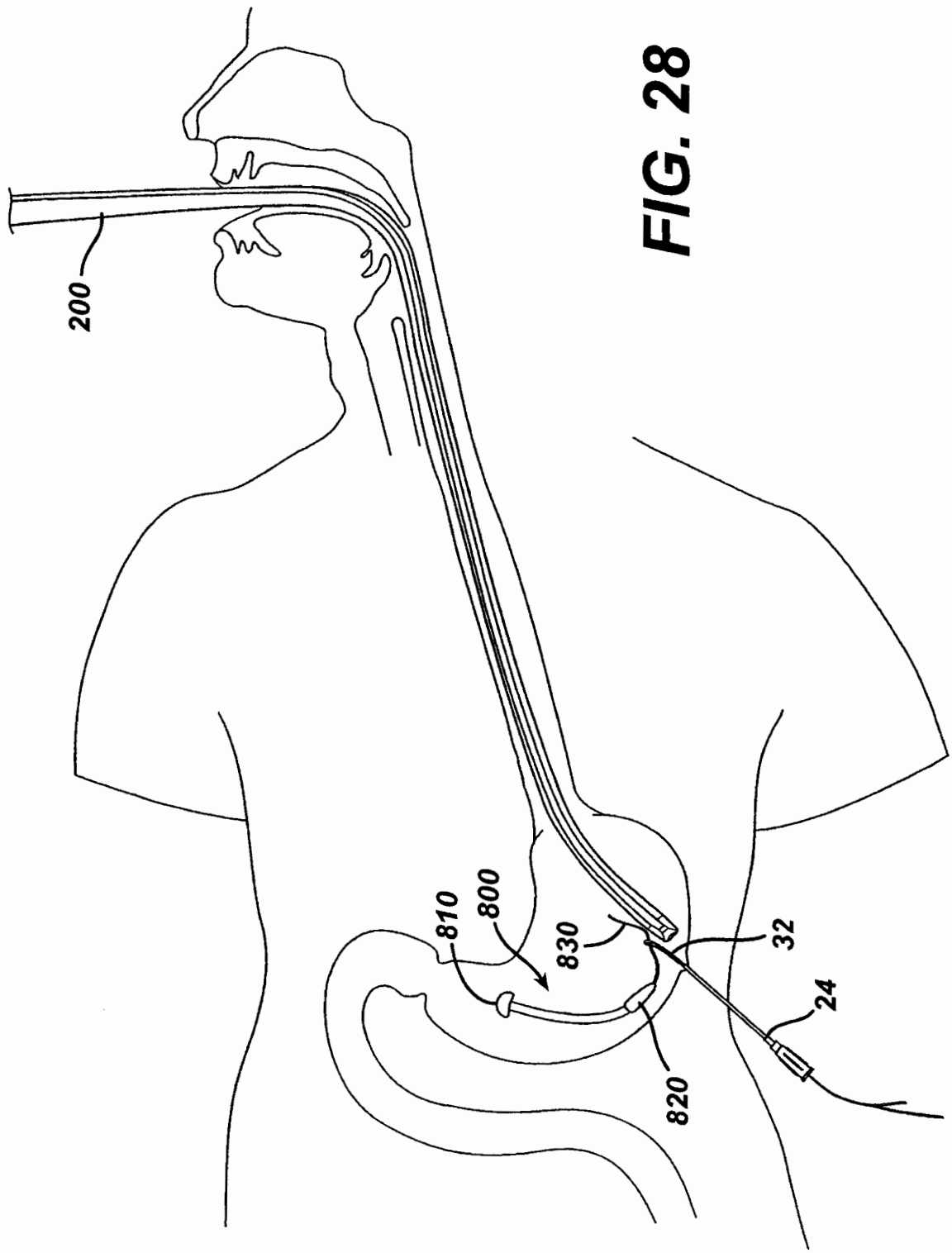

FIG. 28

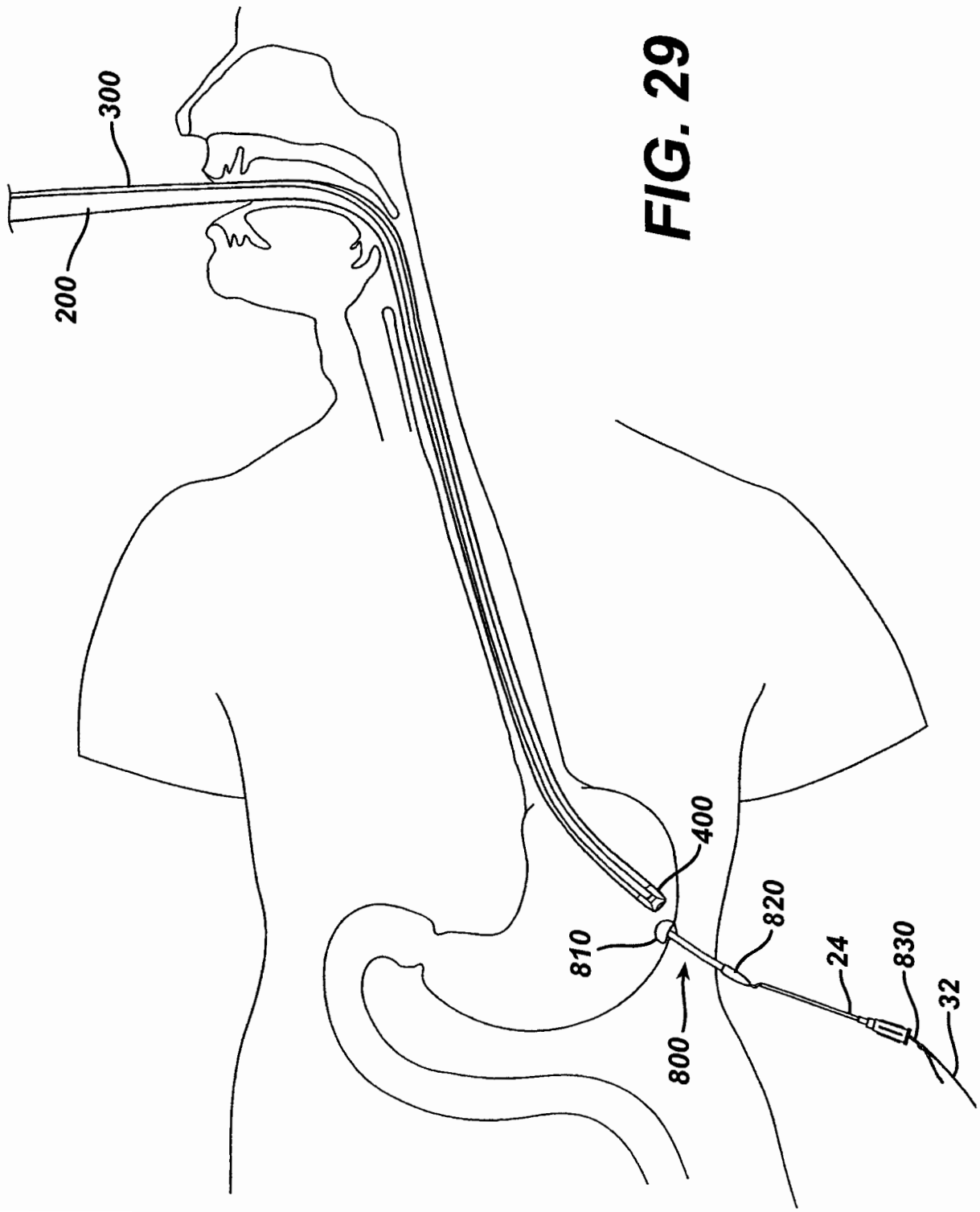

FIG. 29

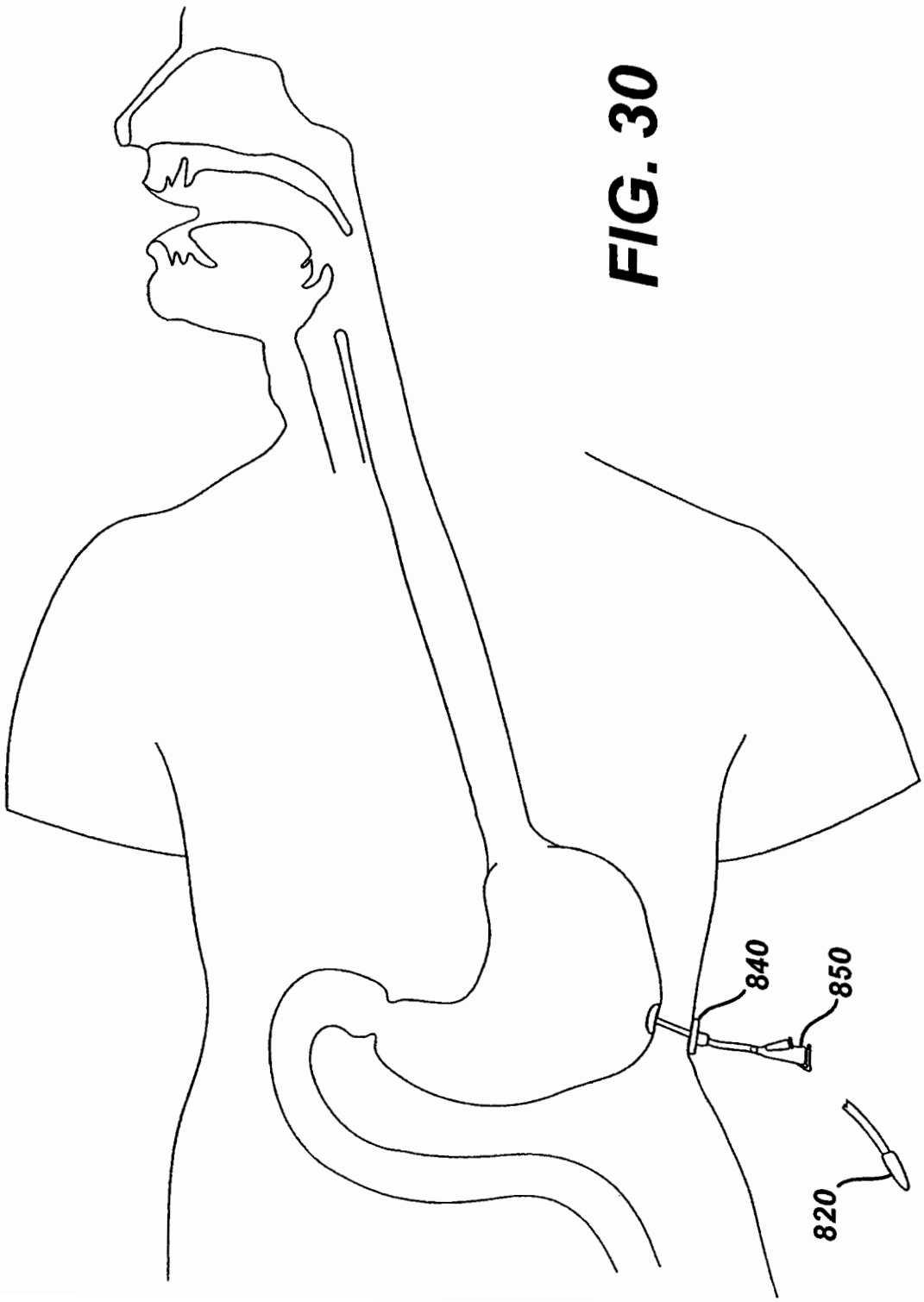

FIG. 30

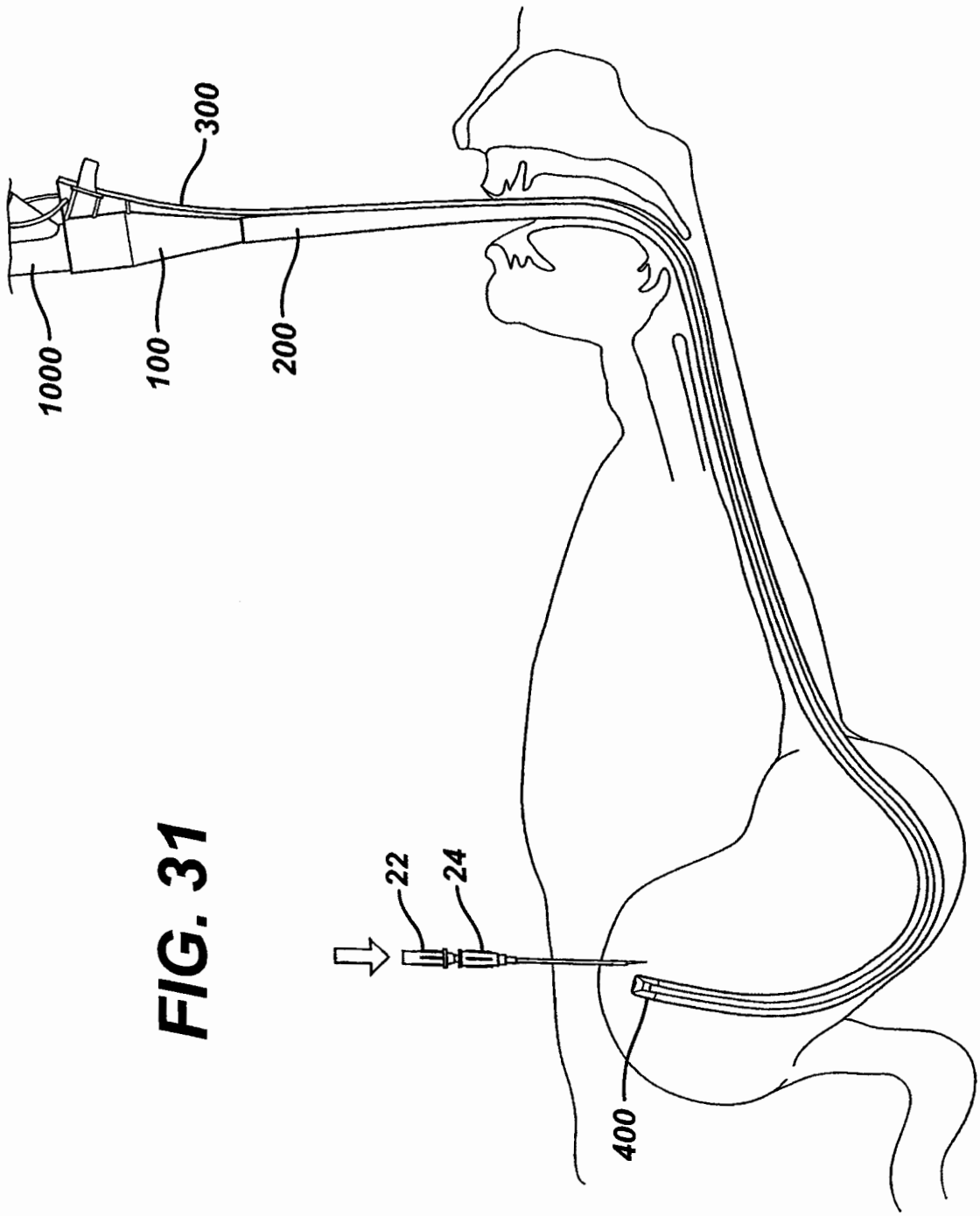

FIG. 31

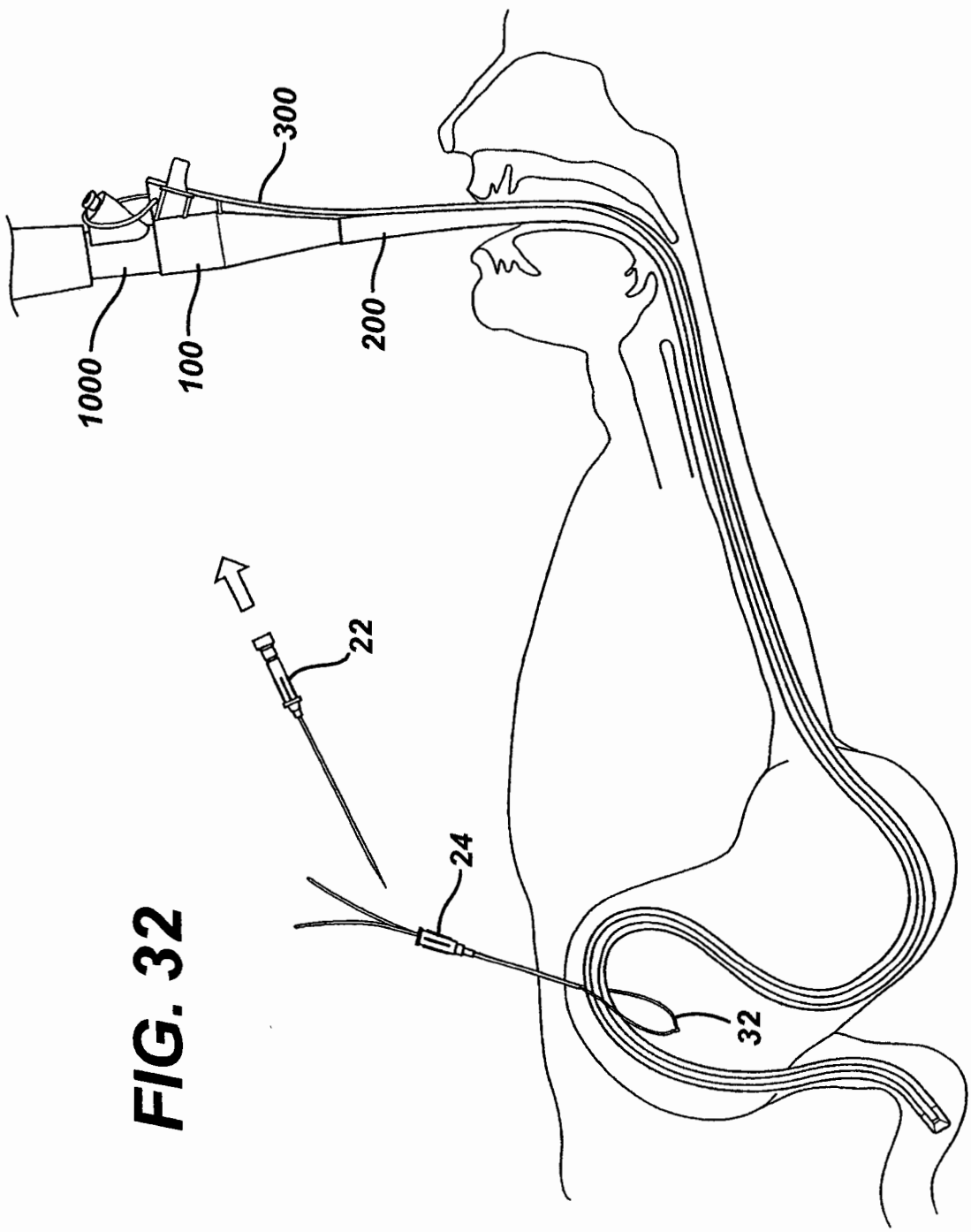

FIG. 32

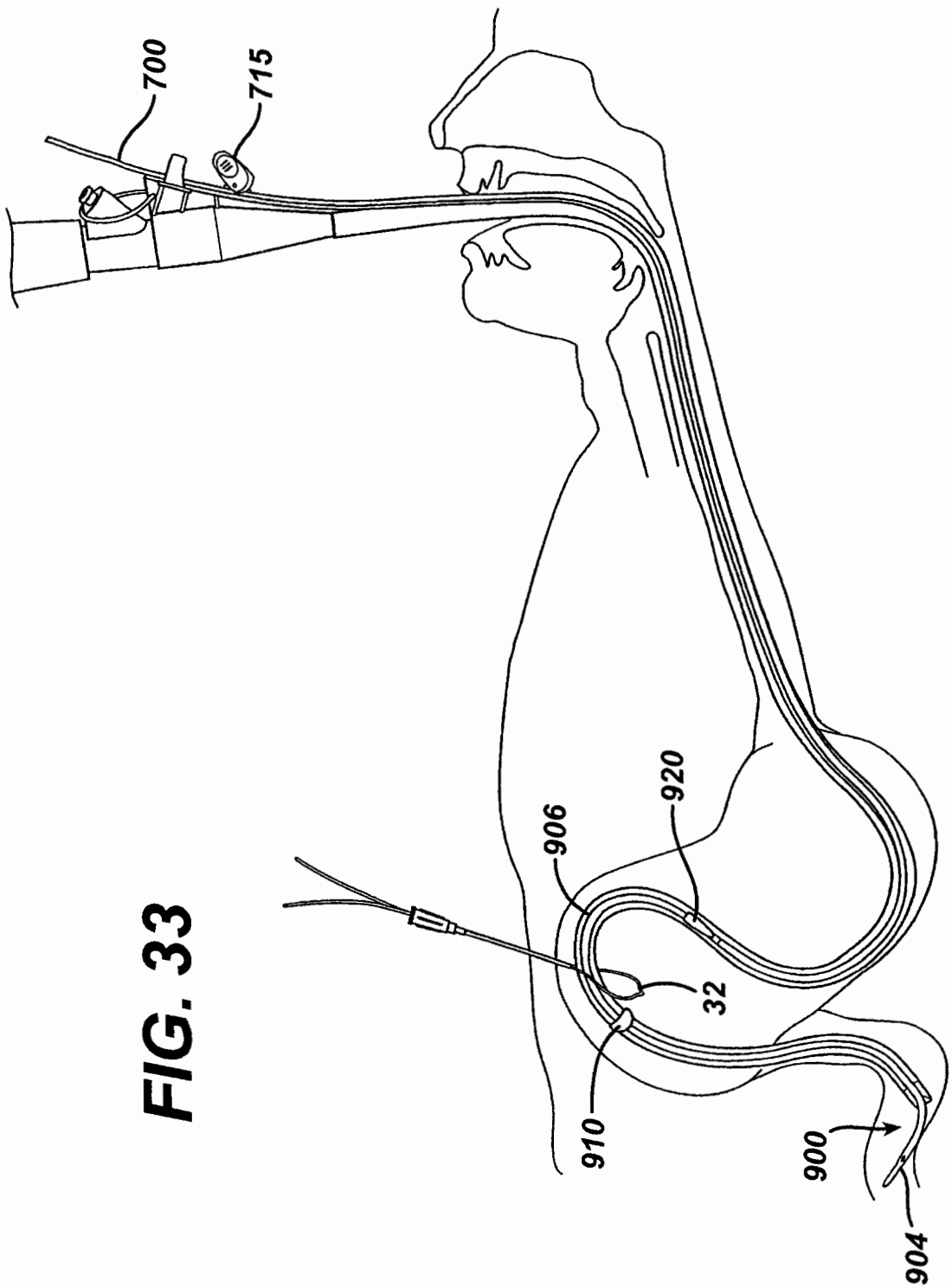

FIG. 33

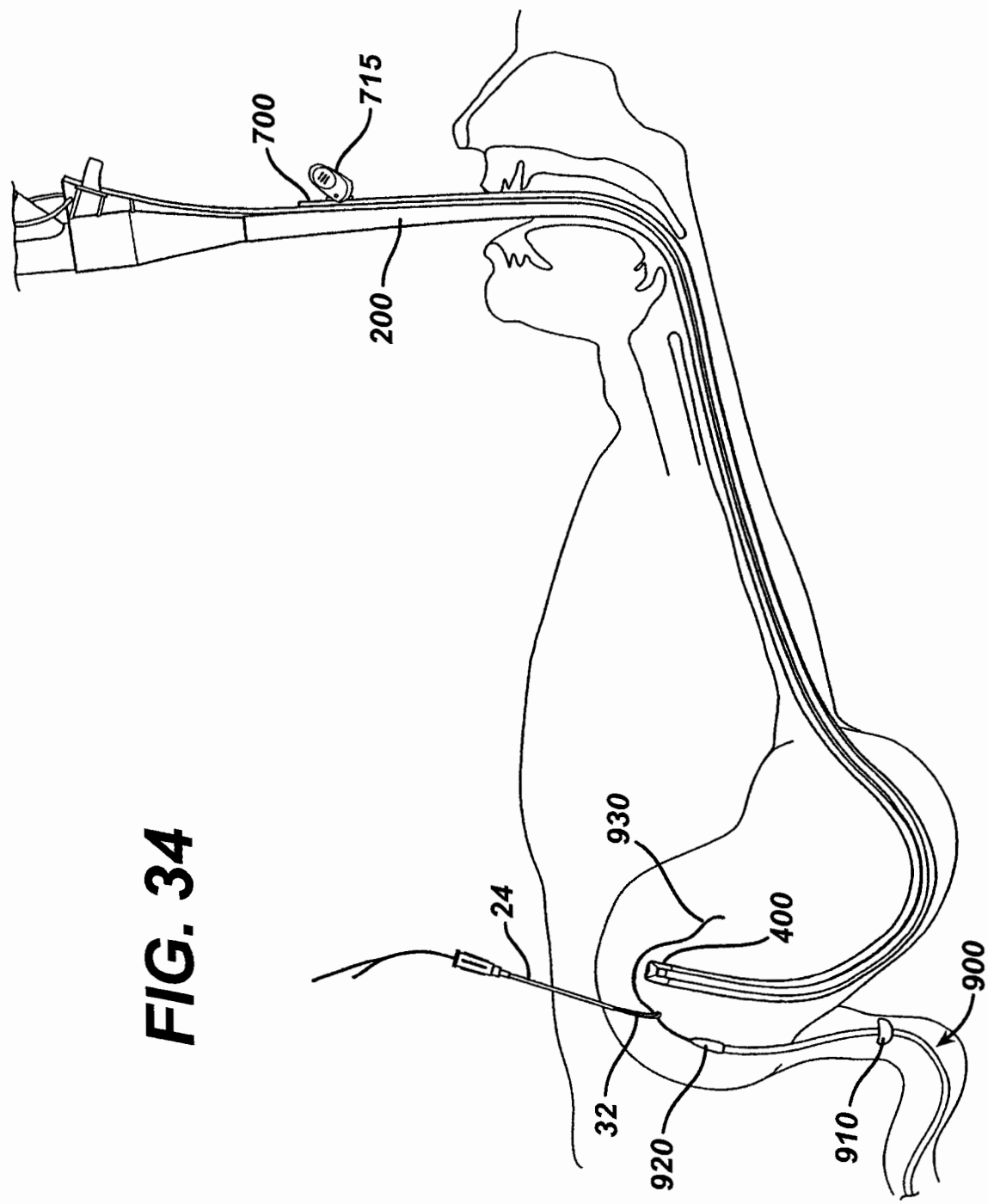

FIG. 34

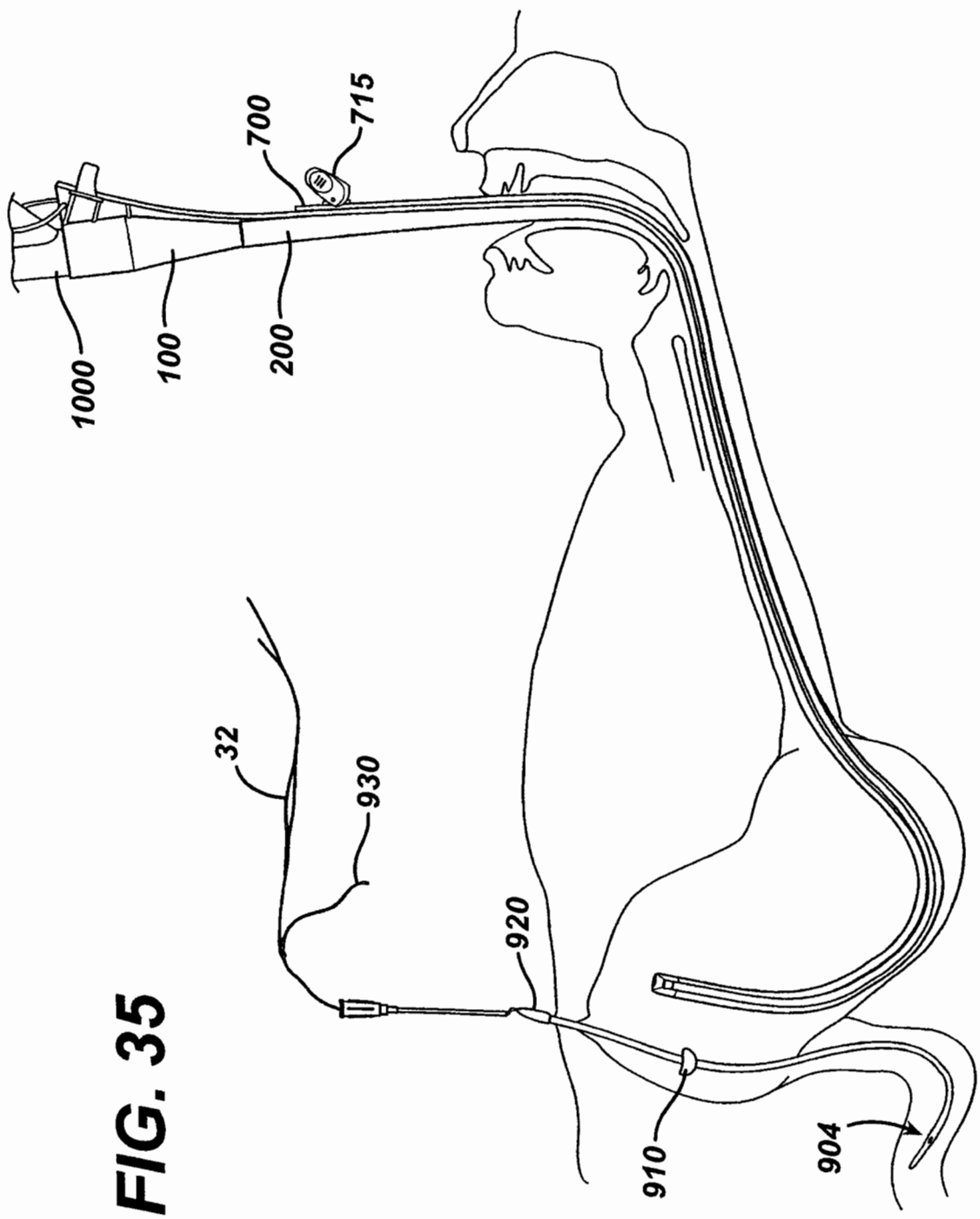

FIG. 35

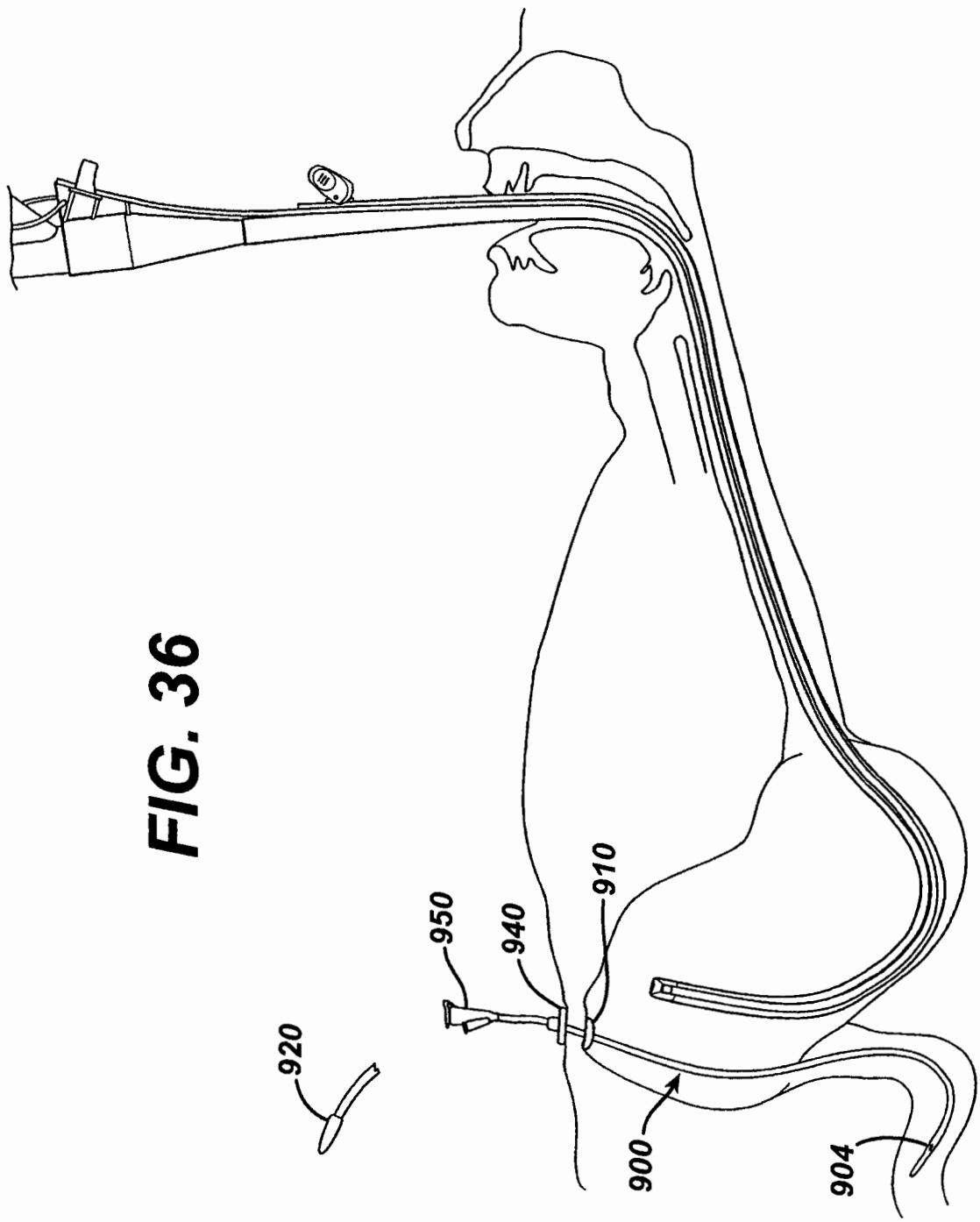

FIG. 36

FIG. 37

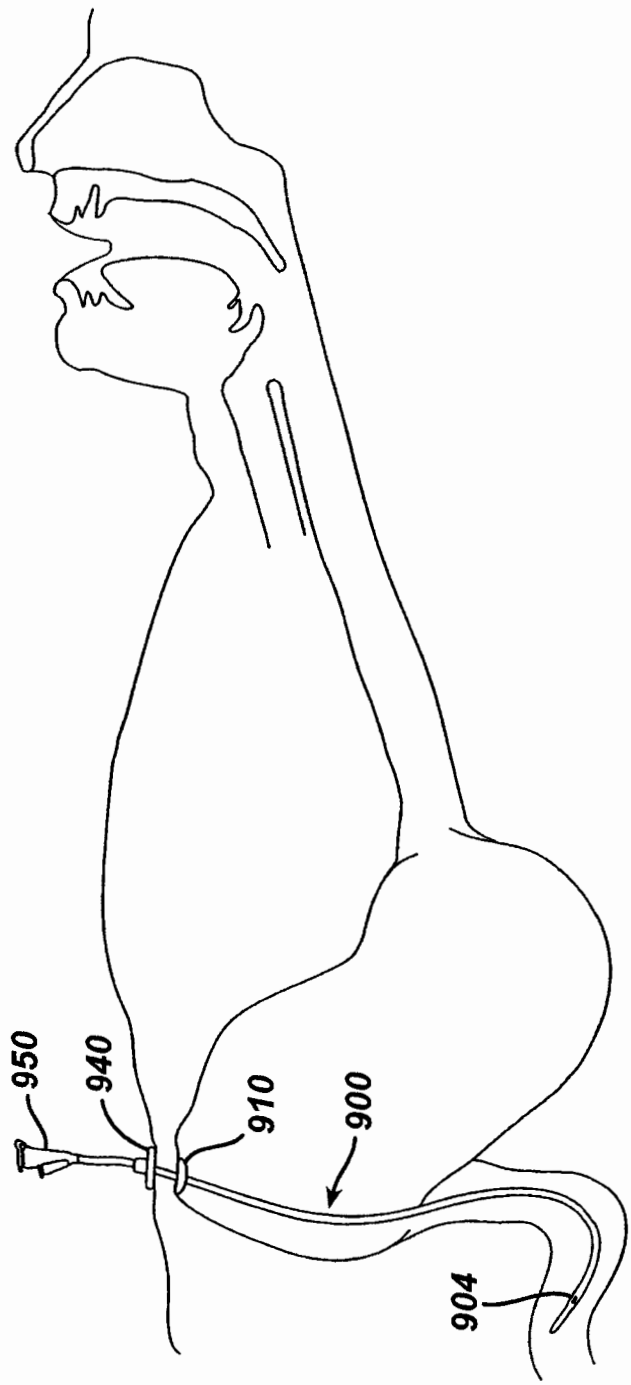

FIG. 38

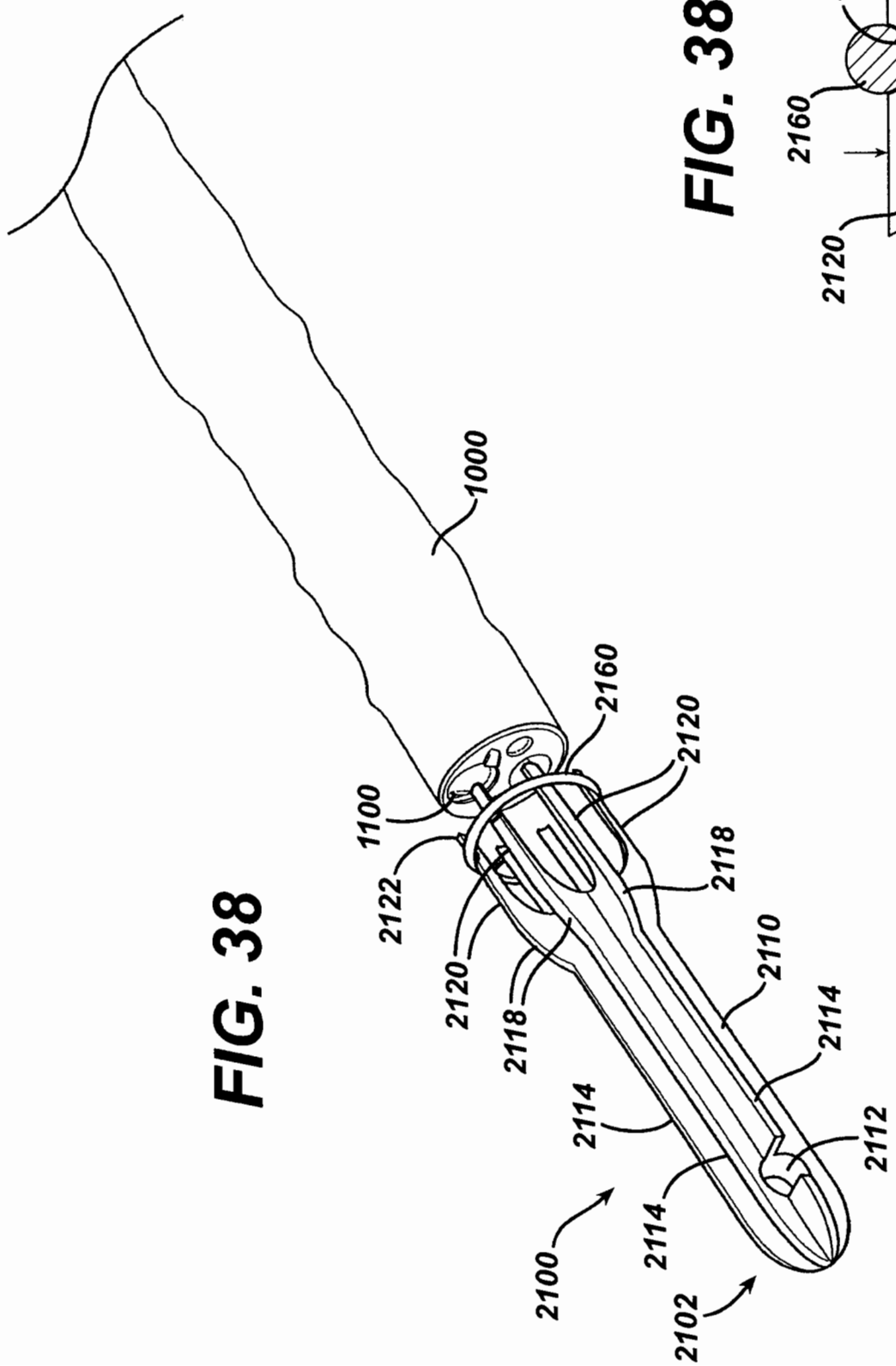

FIG. 38A

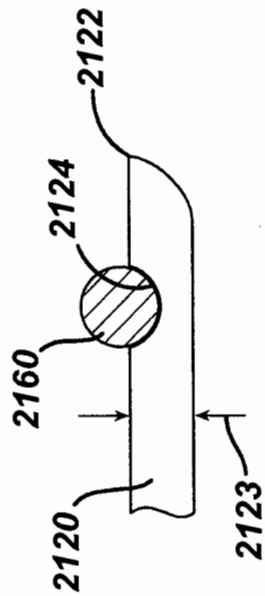

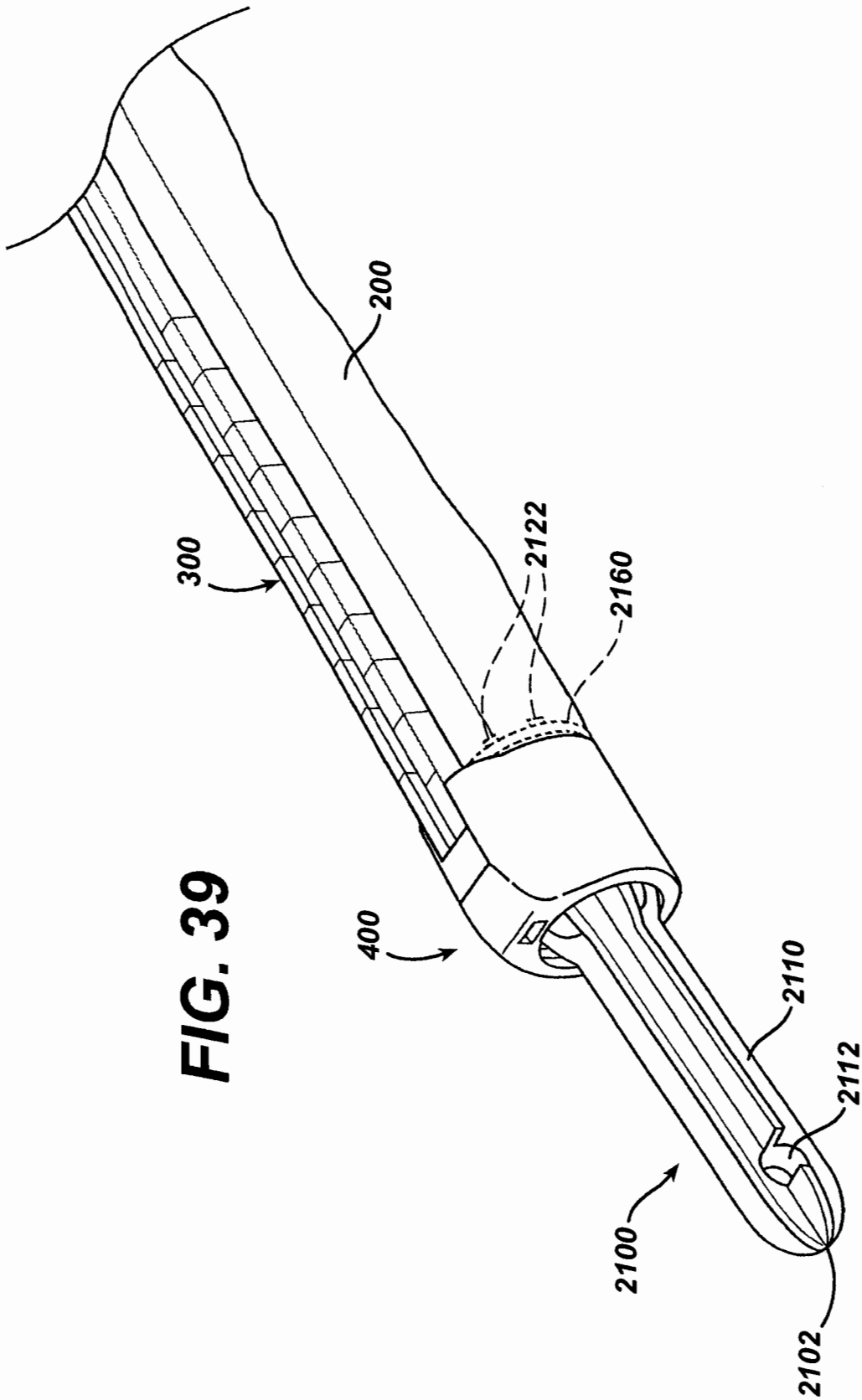

FIG. 39

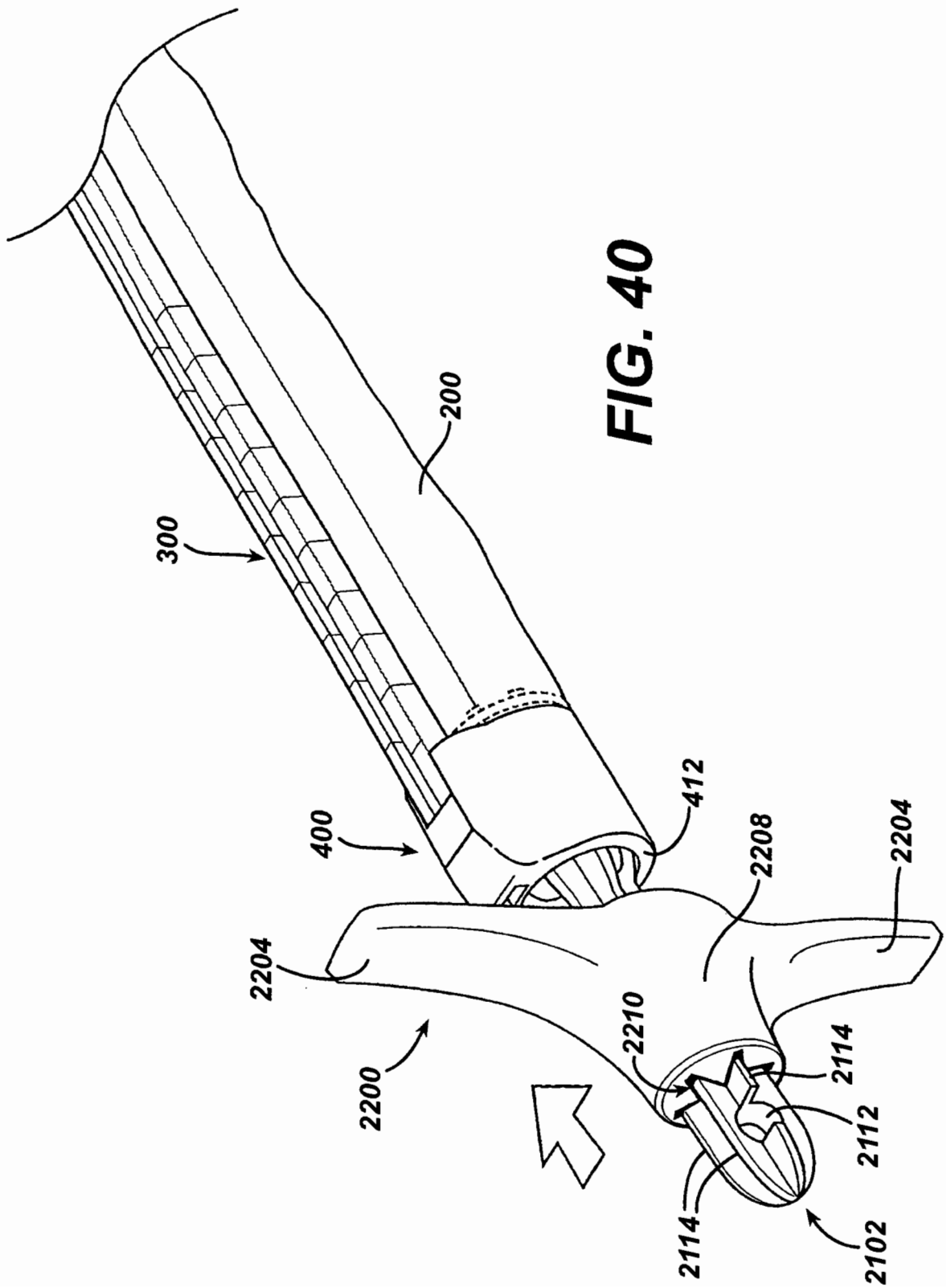

FIG. 40

FIG. 40A

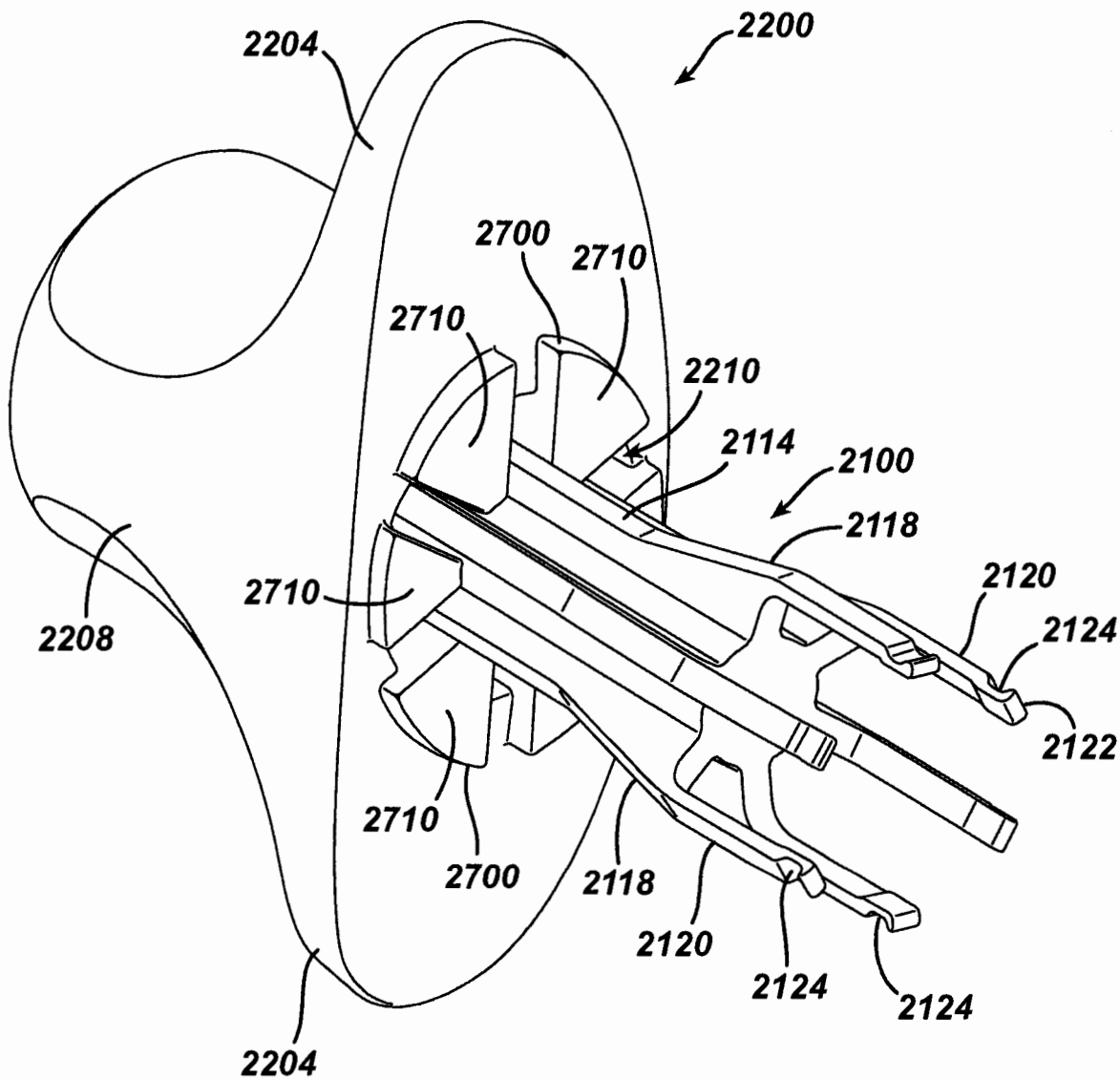
2204
2200
2700
2710
2710
2210
2114
2100
2118
2120
2124
2122
2208
2710
2710
2700
2118
2120
2124
2124
2204

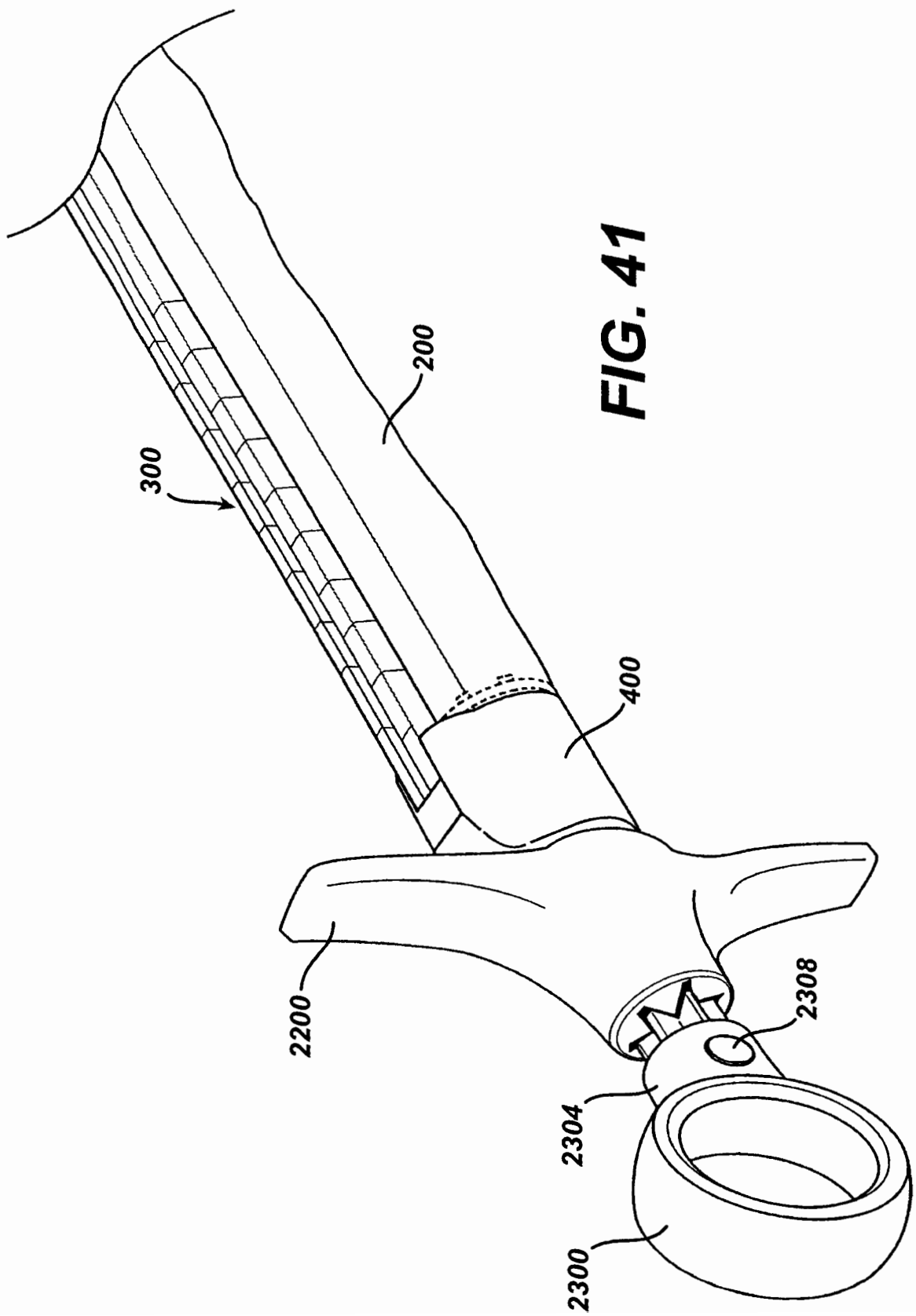

FIG. 41

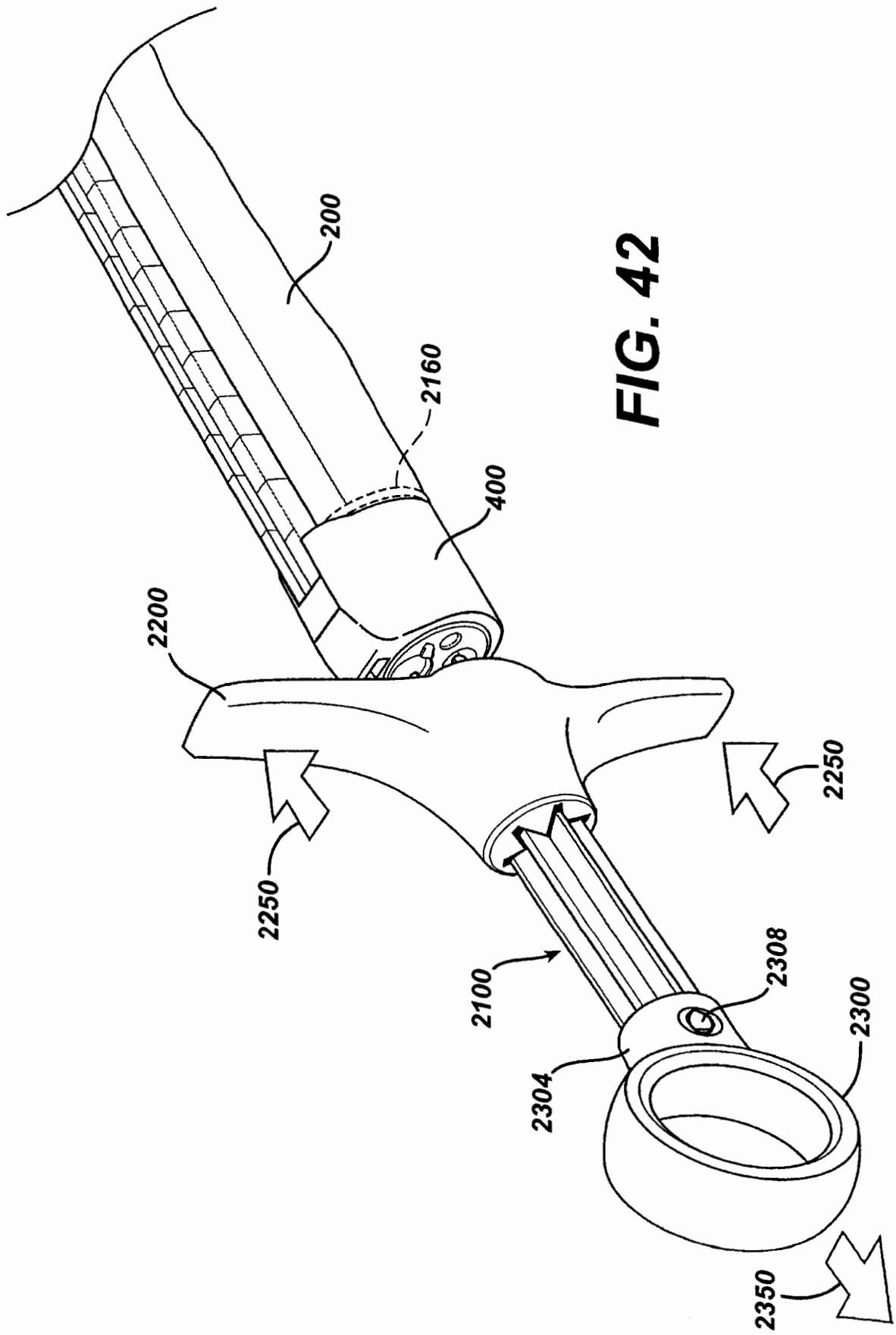

FIG. 42

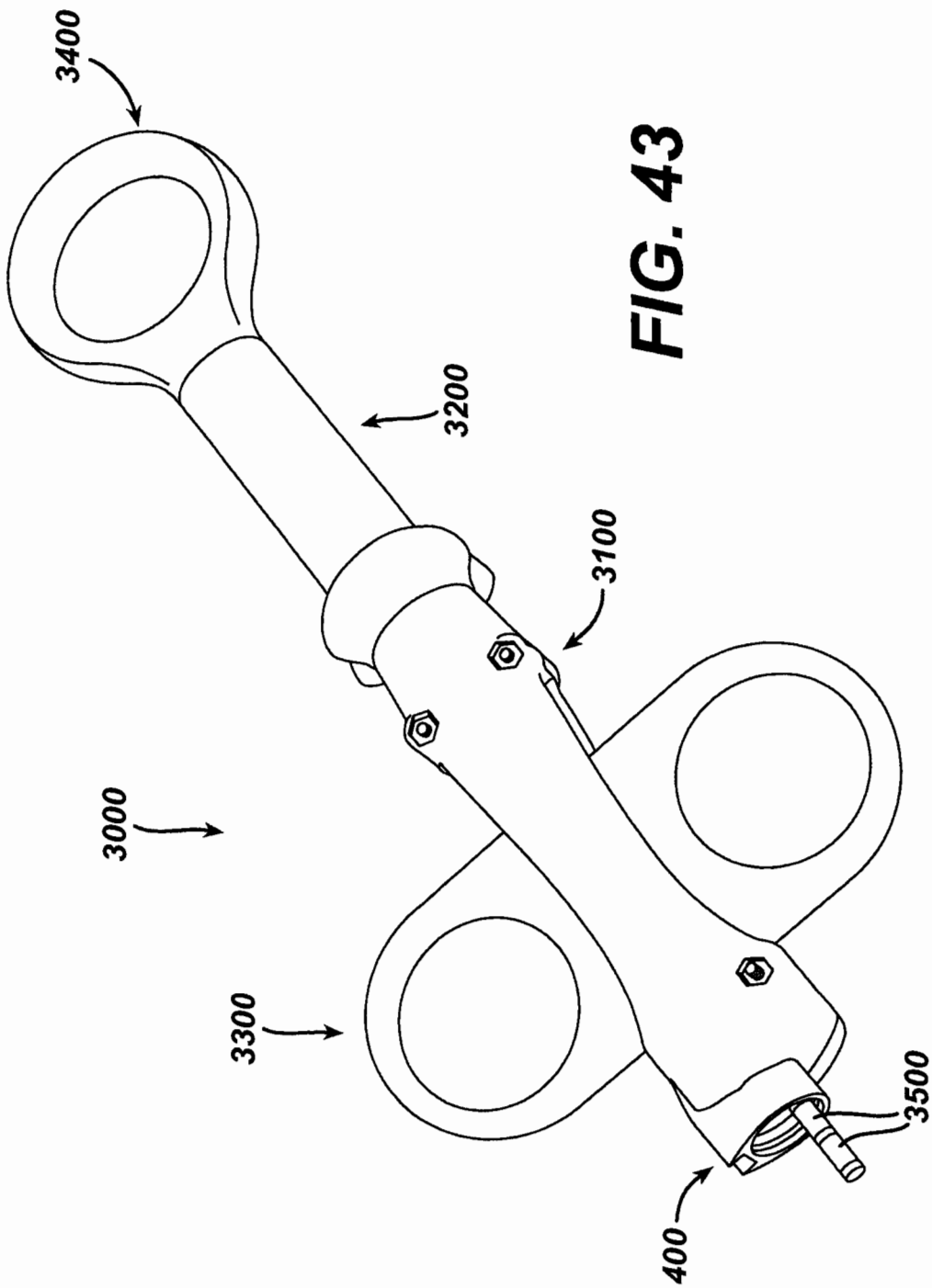

FIG. 43

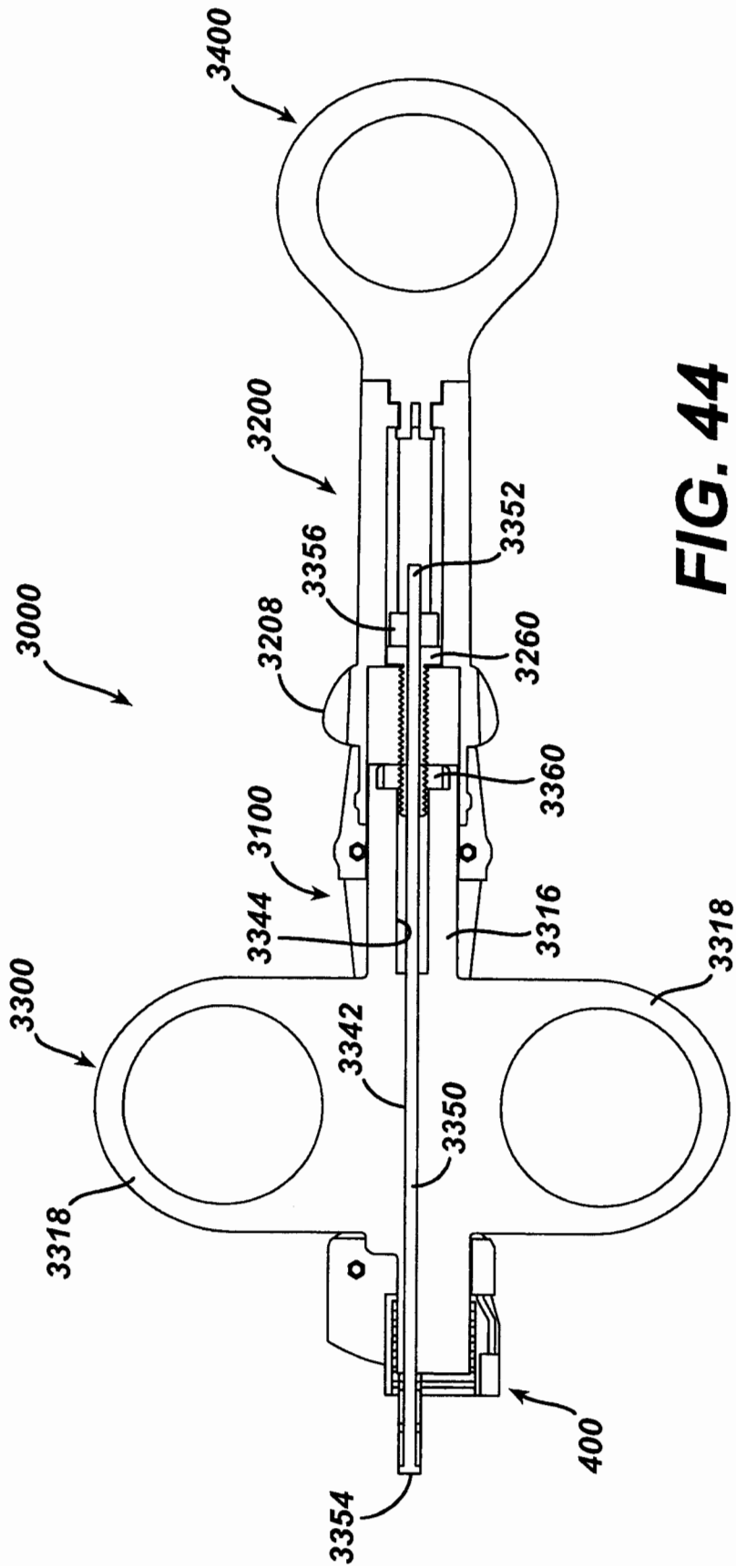
3400
3200
3352
3356
3208
3260
3000
3360
3100
3344
3316
3318
3300
3342
3350
3318
400
3354

FIG. 44

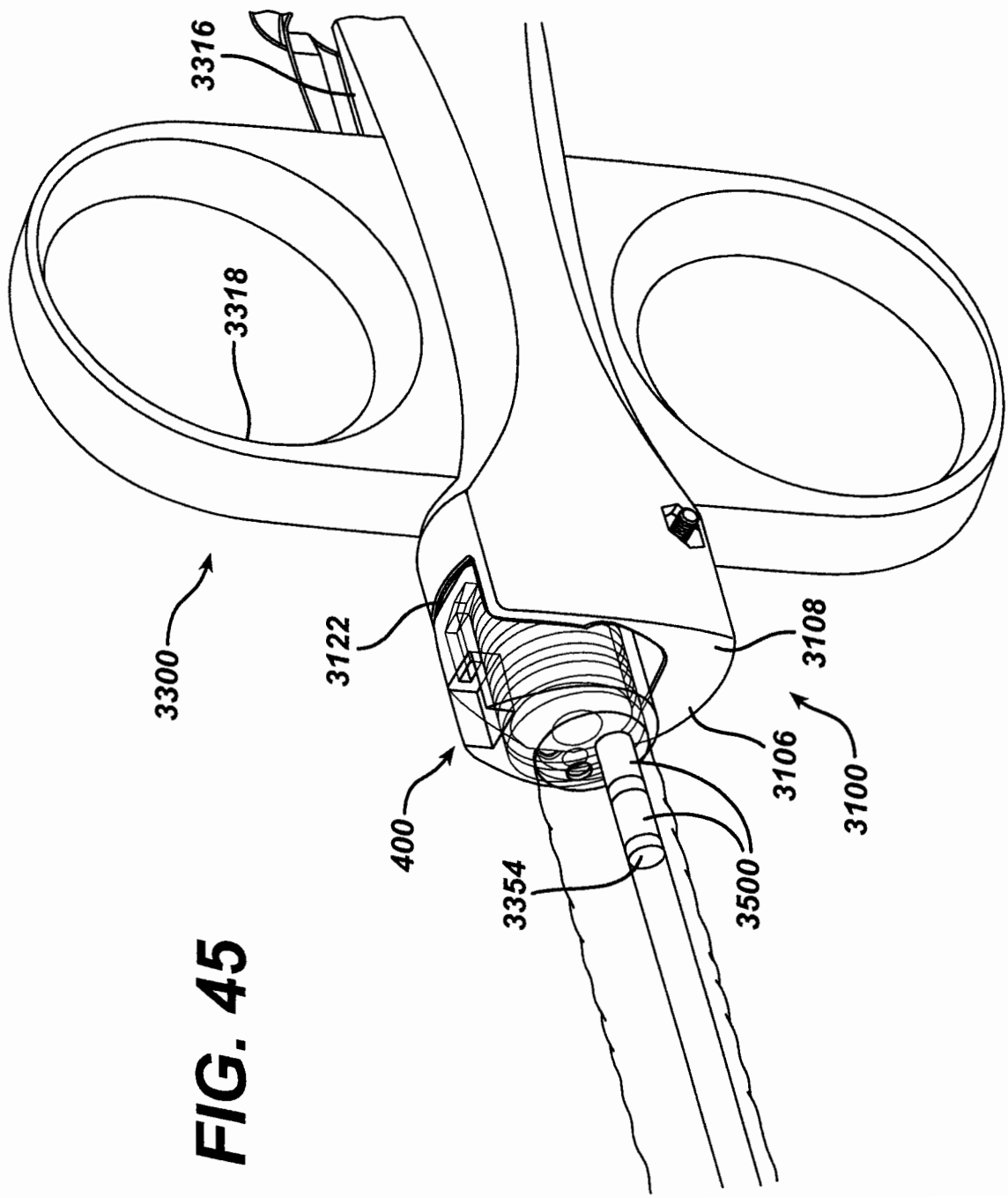

FIG. 45

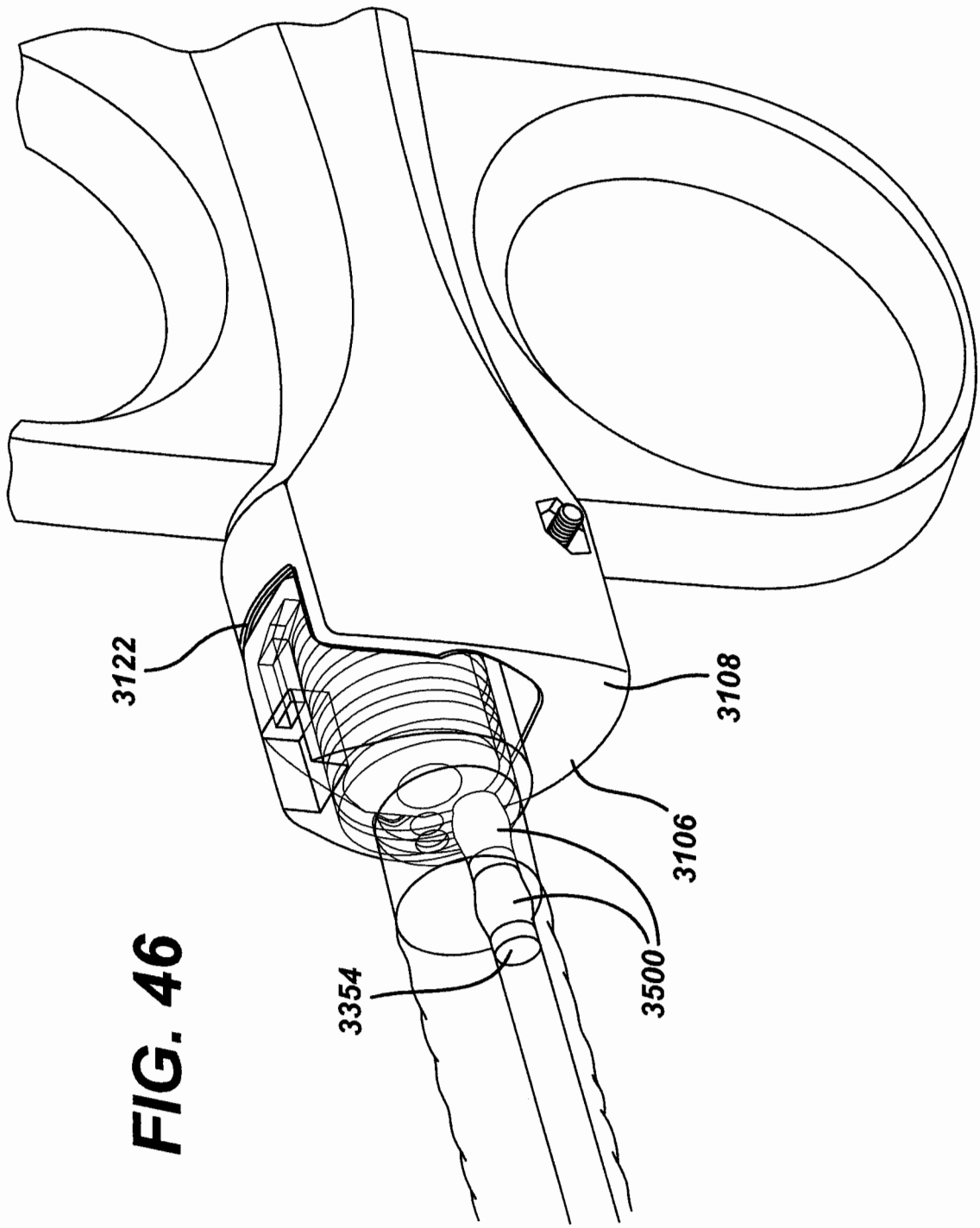

FIG. 46

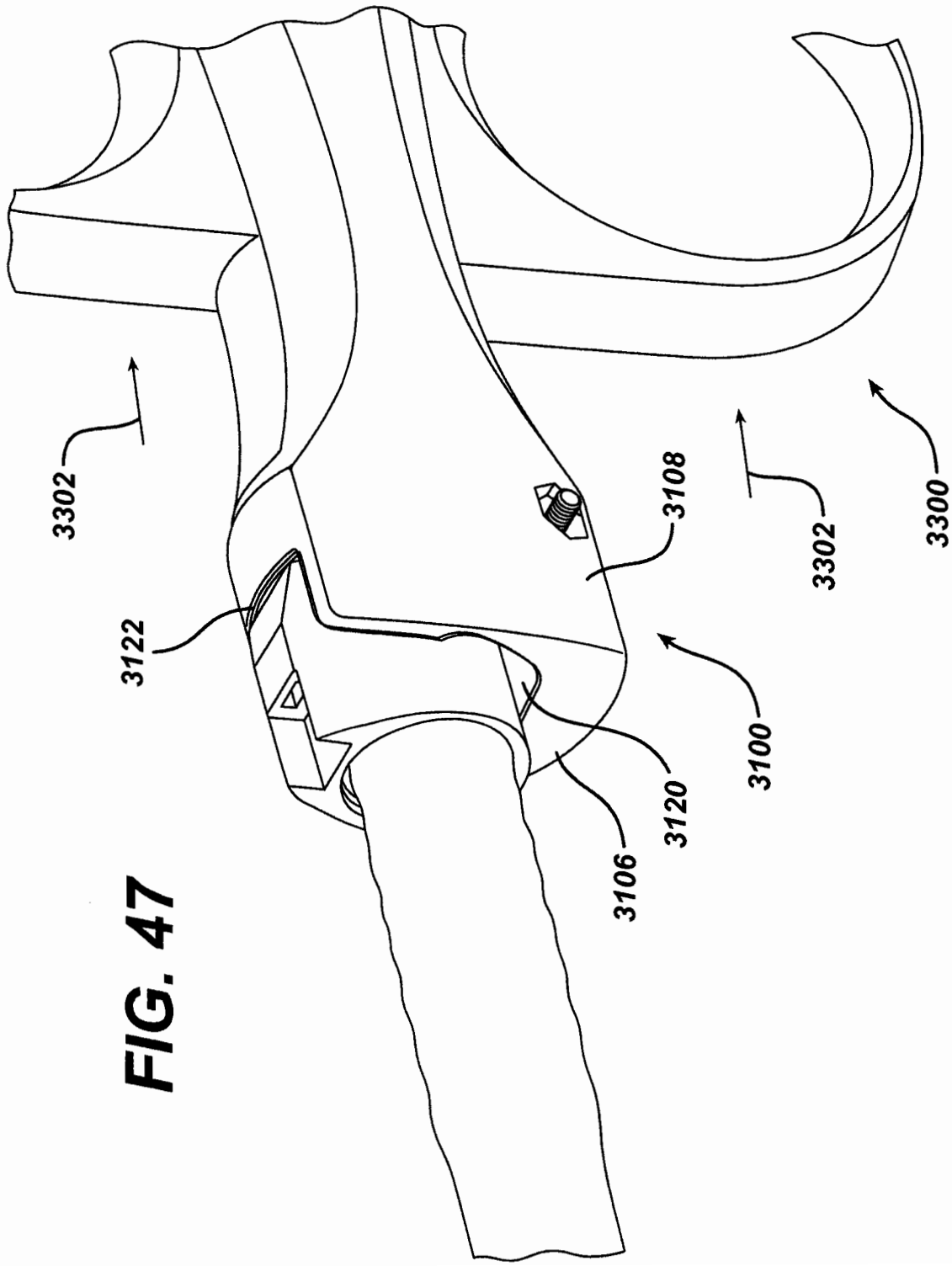

FIG. 47

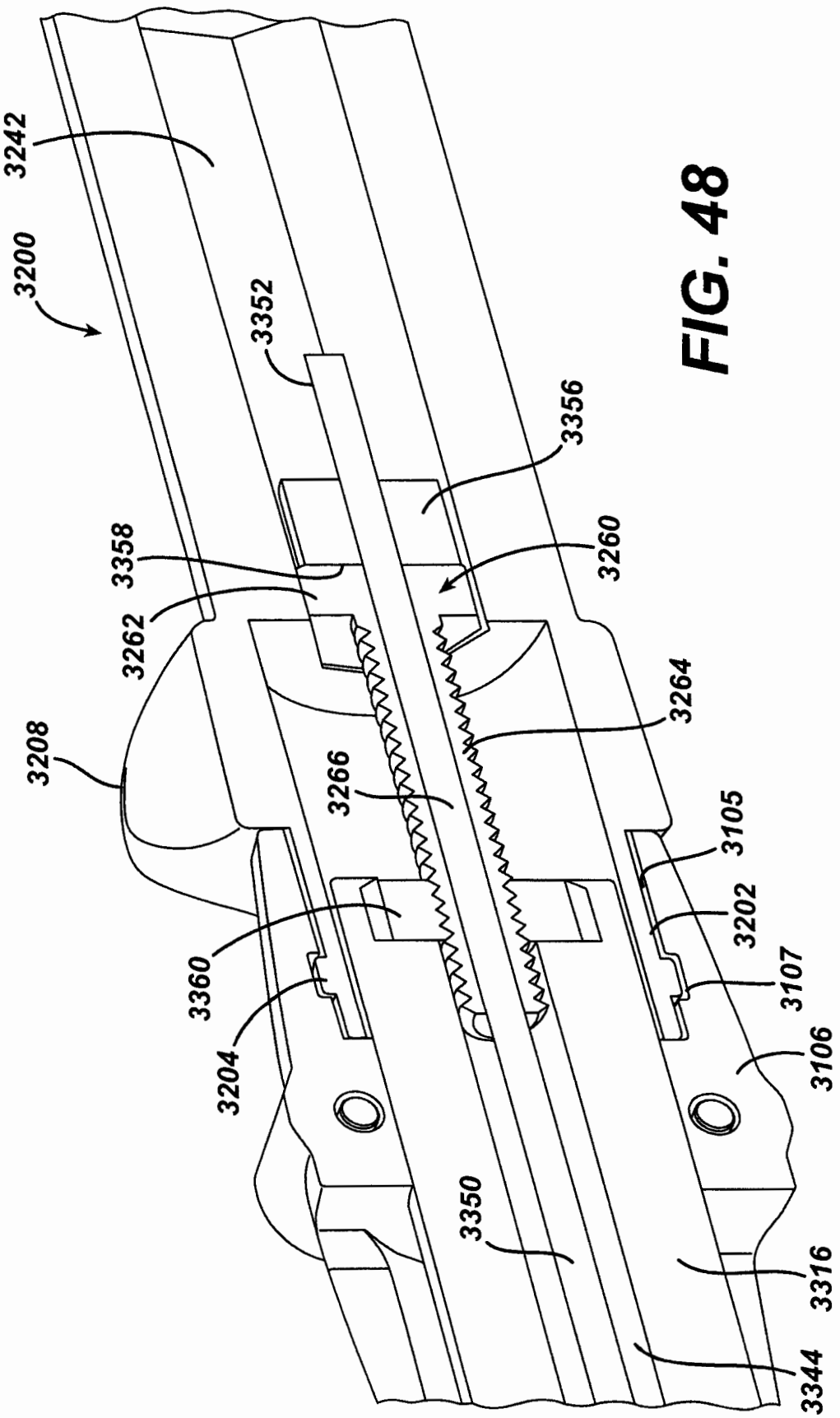
3242
3200
3352
3356
3358
3260
3262
3264
3208
3266
3105
3202
3360
3107
3204
3106
3350
3316
3344

FIG. 48

FIG. 49

