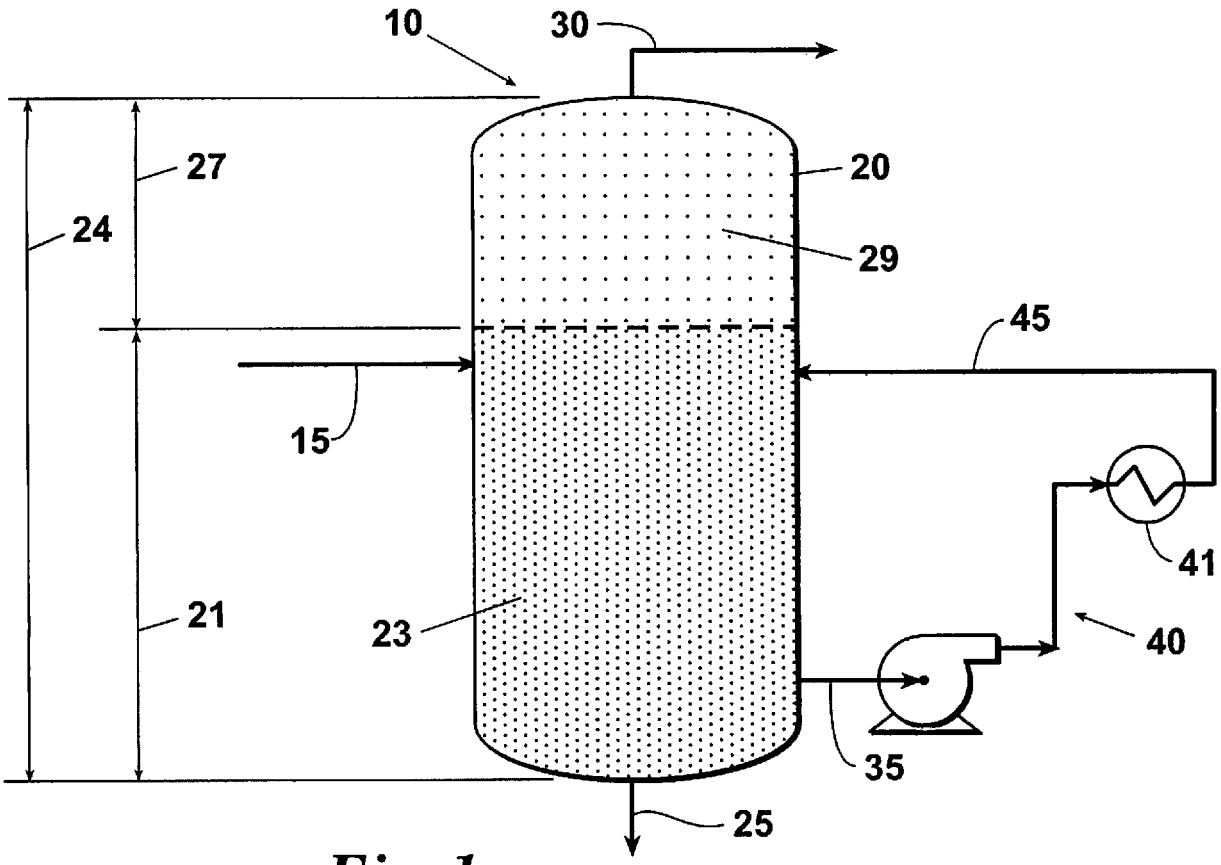
10
30
27
24
20
29
45
15
41
21
23
40
35
25

Fig. 1

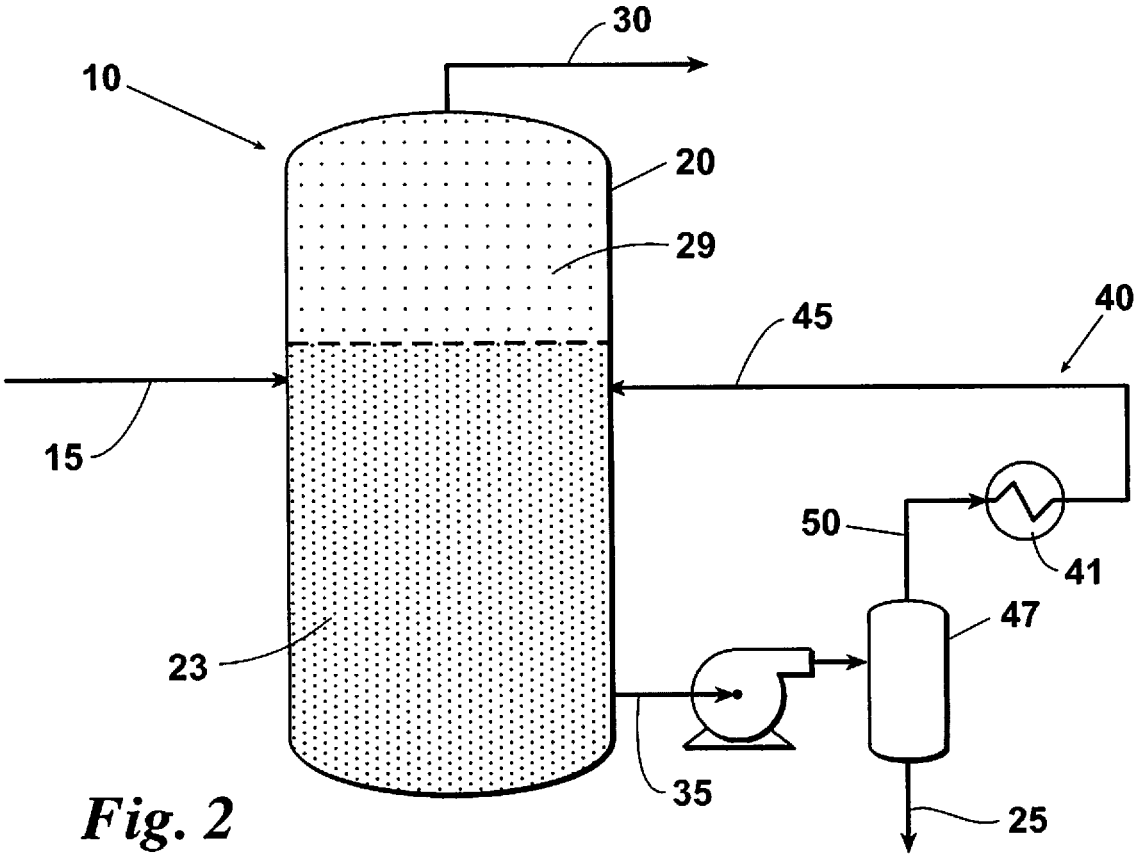
30
10
20
29
40
45
15
50
41
47
23
35
25

Fig. 2

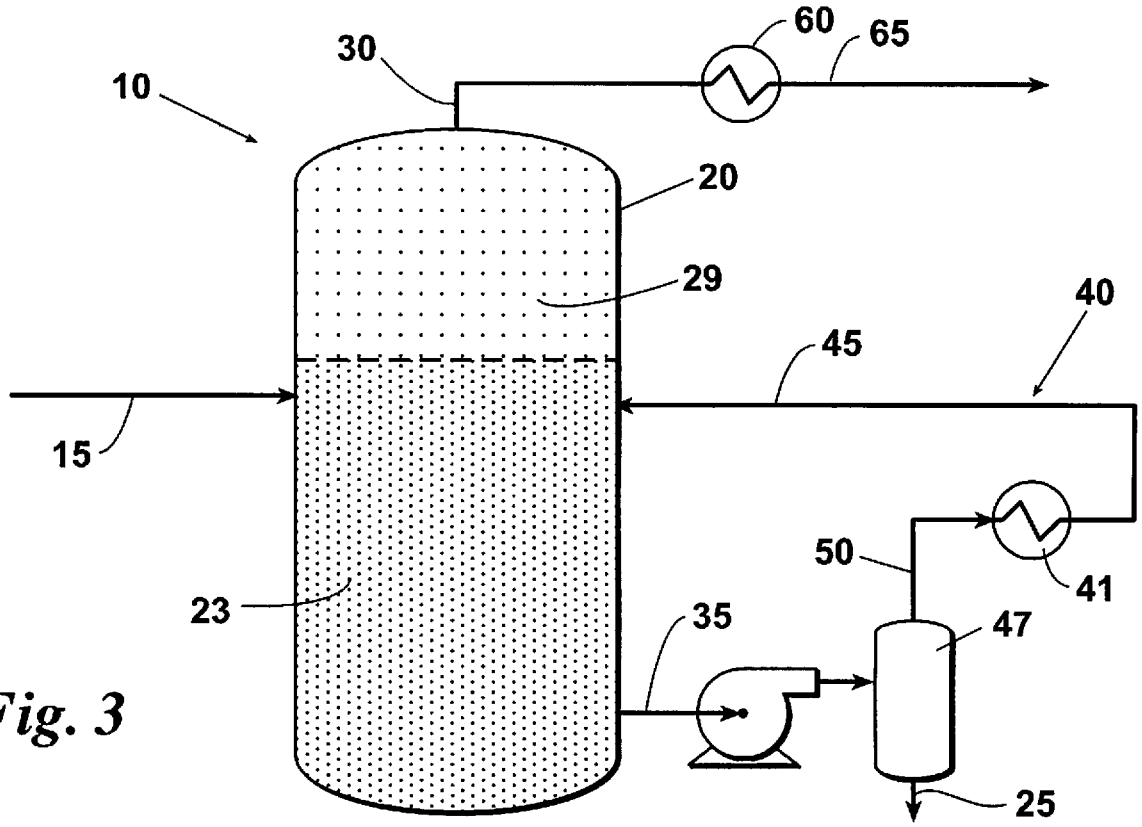
60
65
30
10
20
29
40
45
15
50
41
23
35
47
25

Fig. 3

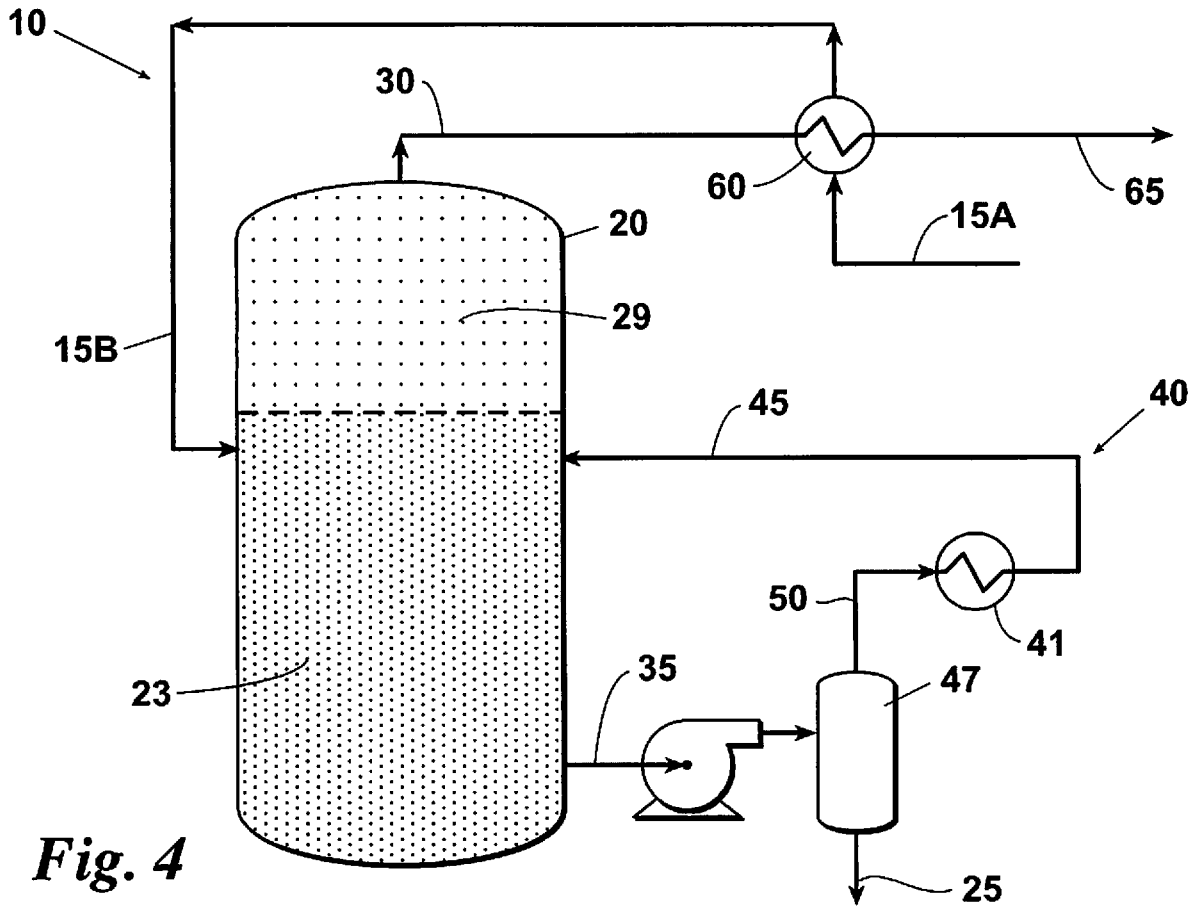
10
30
60
65
15A
20
29
15B
45
40
50
41
23
35
47
25

Fig. 4

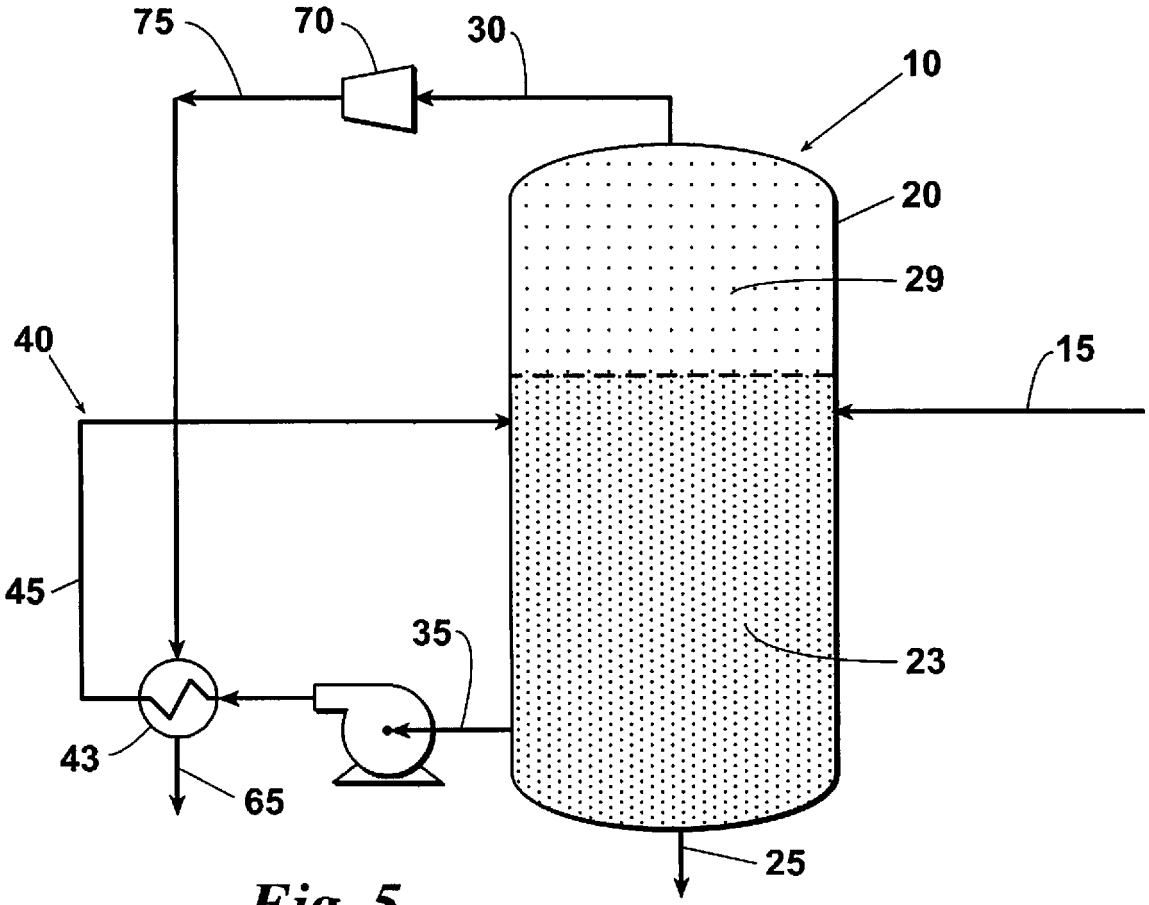
75
70
30
10
20
29
40
15
45
35
23
43
65
25

Fig. 5

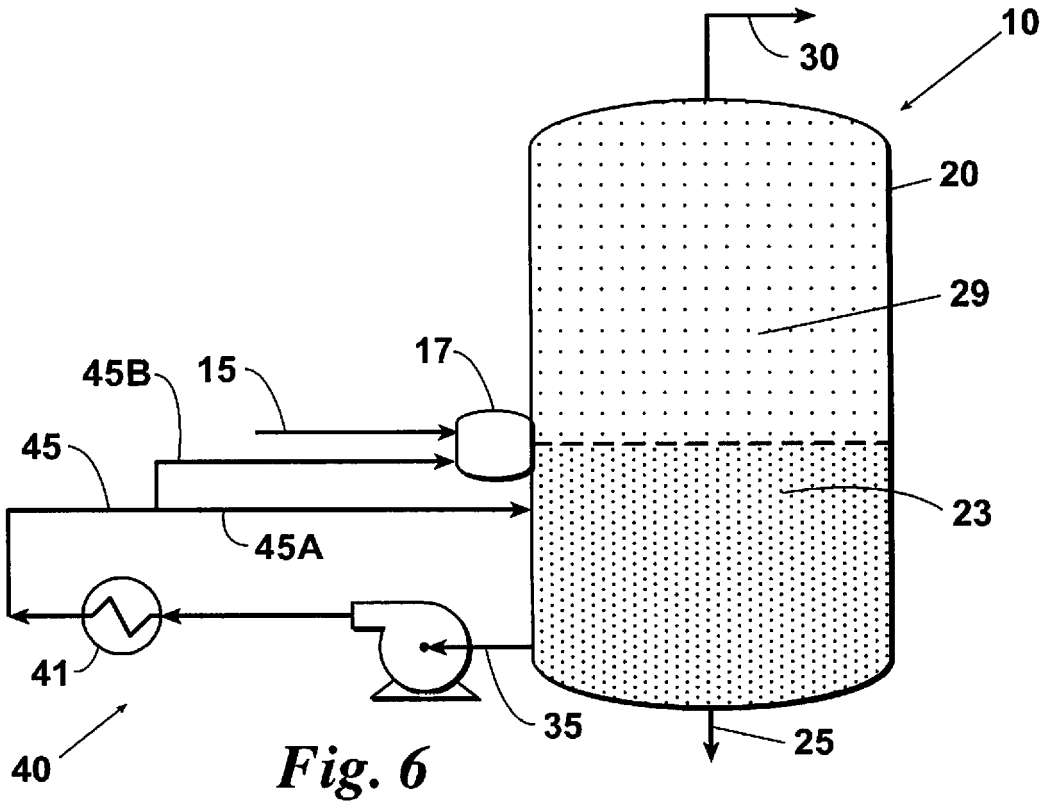
30
10
20
29
17
45B
15
45
23
45A
41
35
25
40

Fig. 6

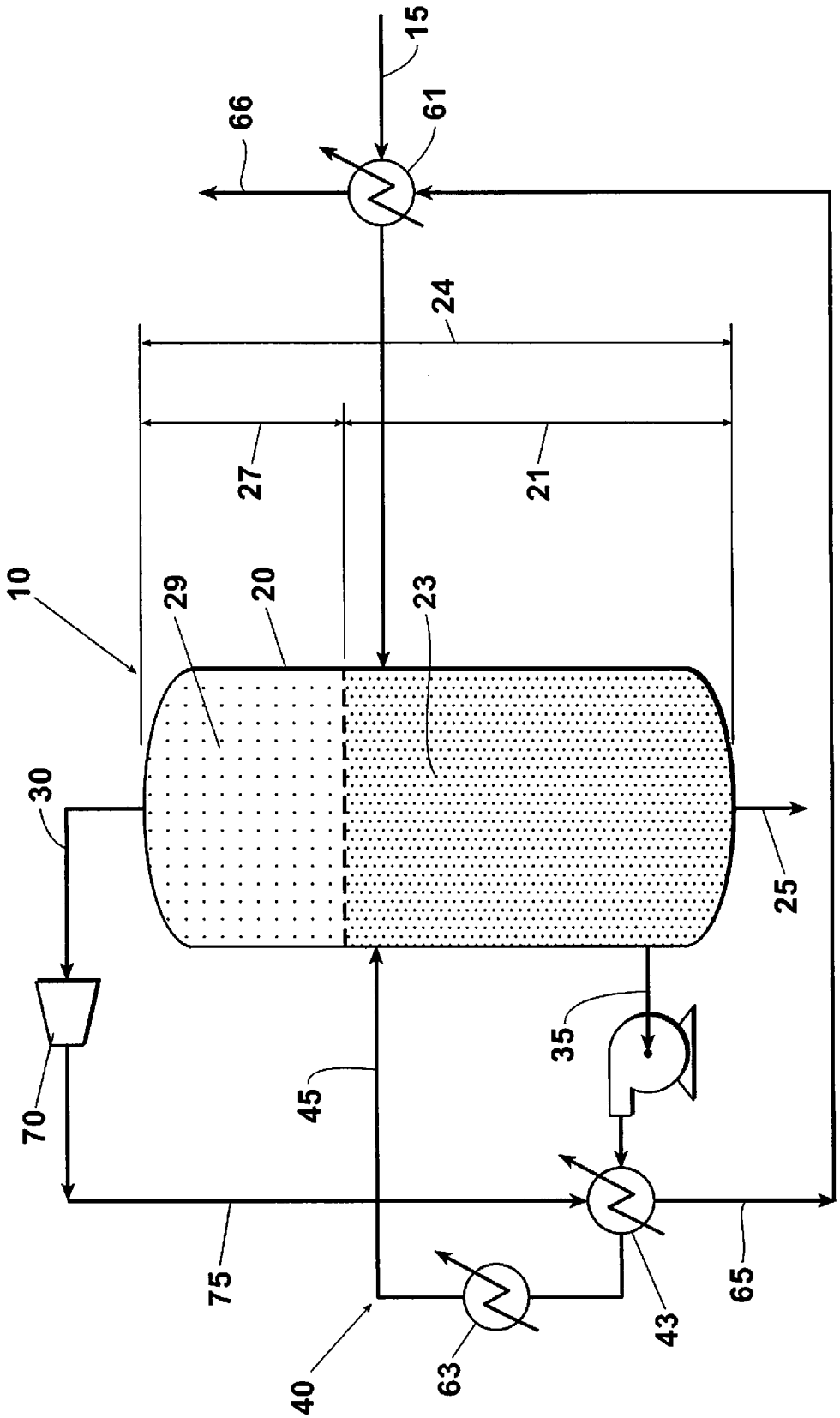

Fig. 7

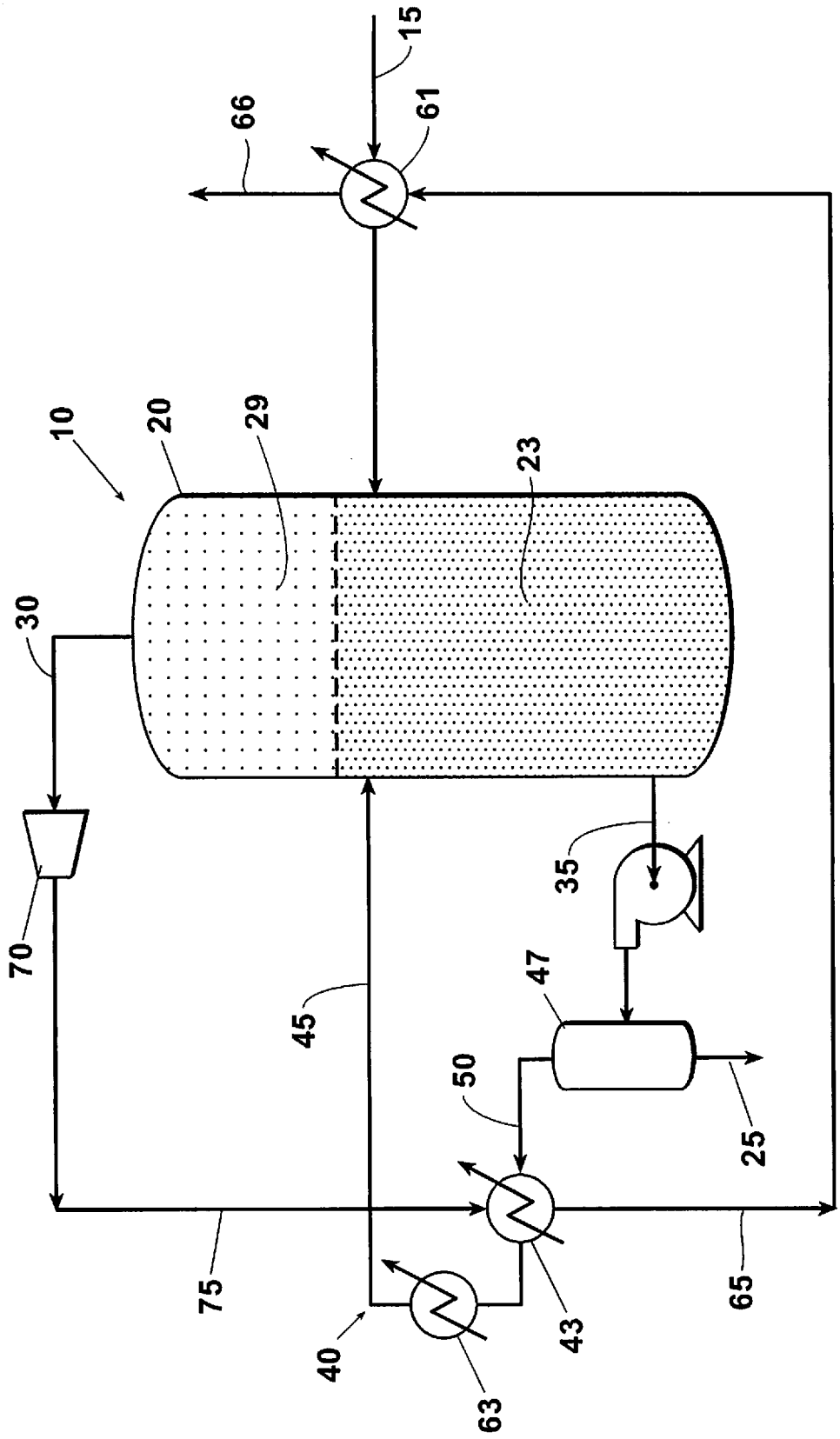

Fig. 8

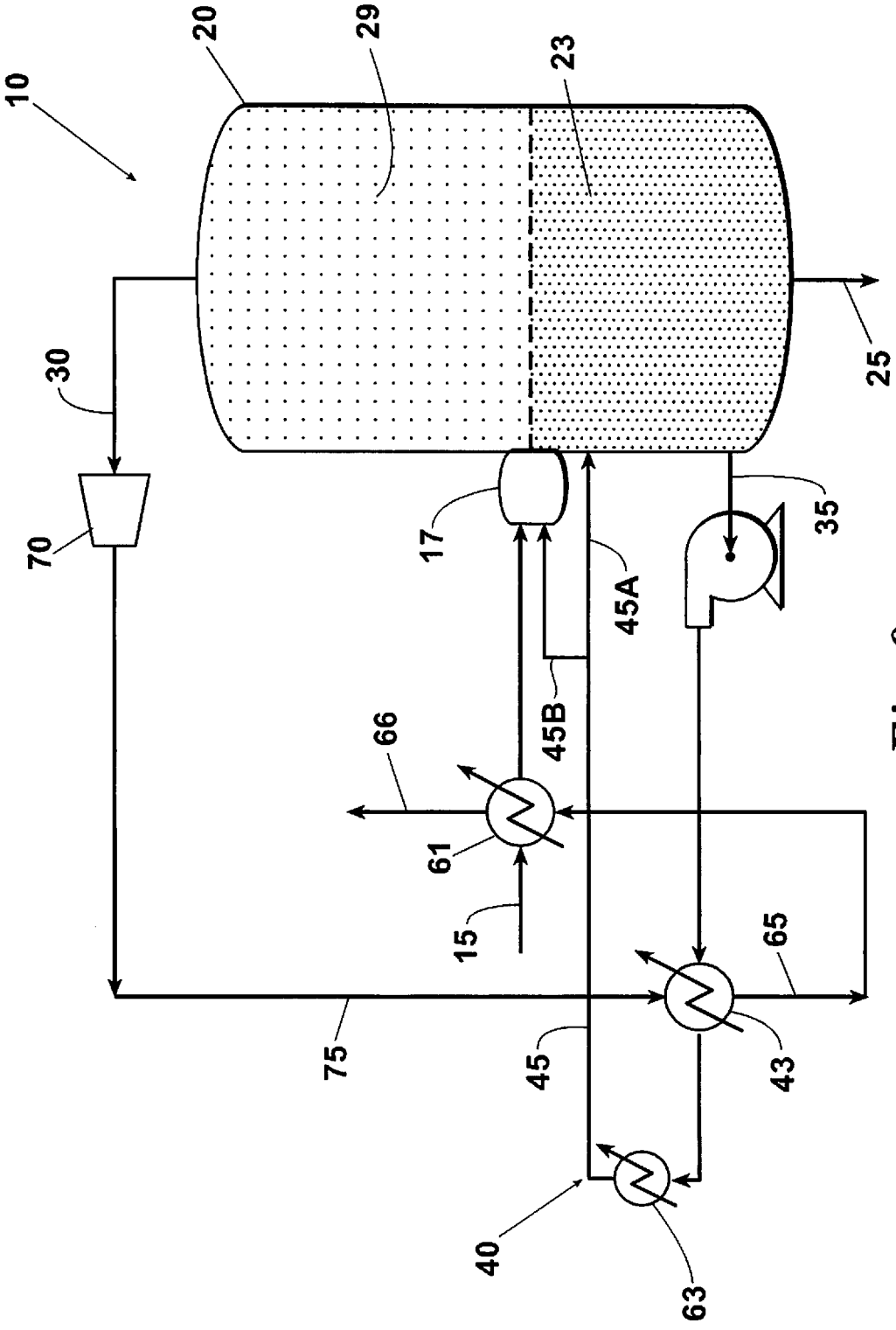

Fig. 9