Fig. 1

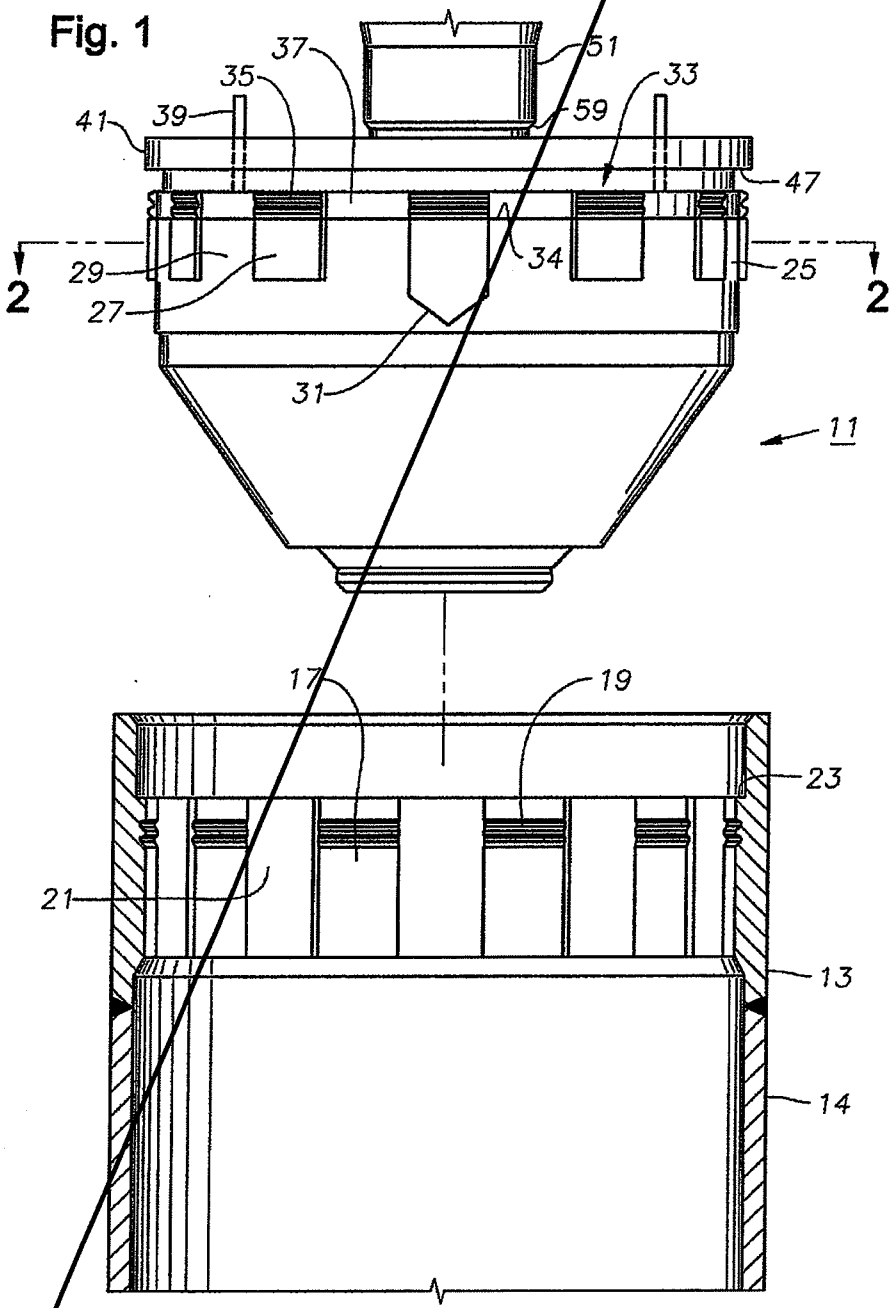

Fig. 2

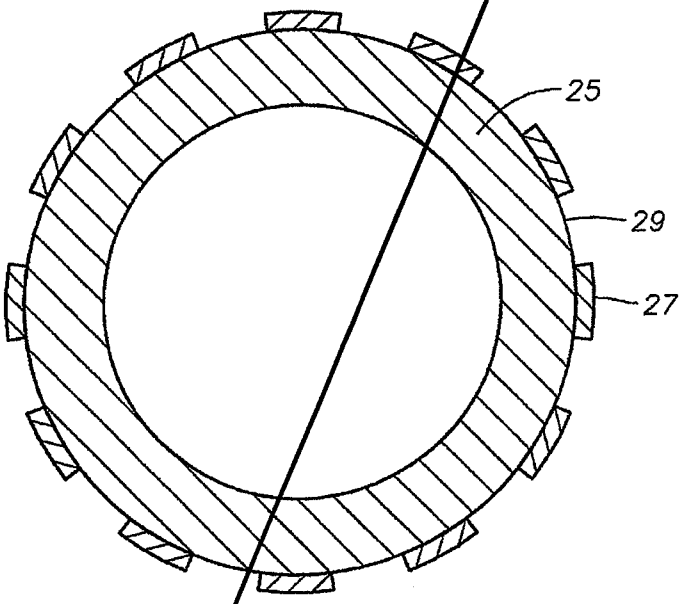

Fig. 3

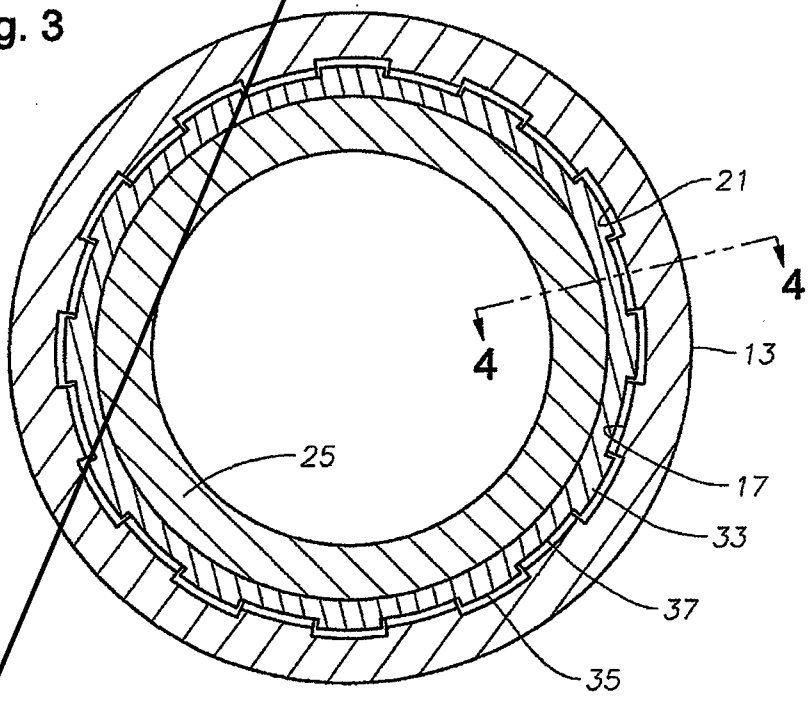

Fig. 4

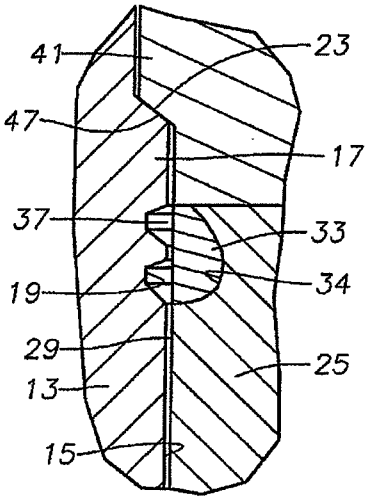

Fig. 6

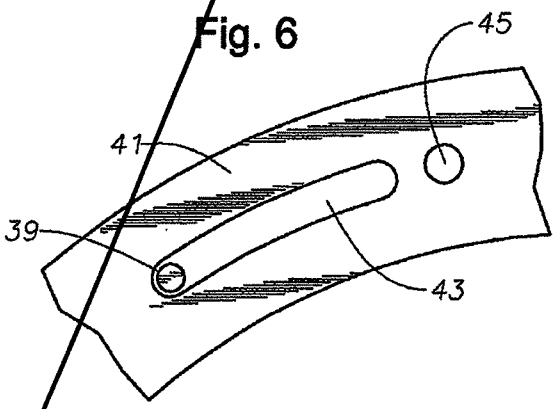

Fig. 5

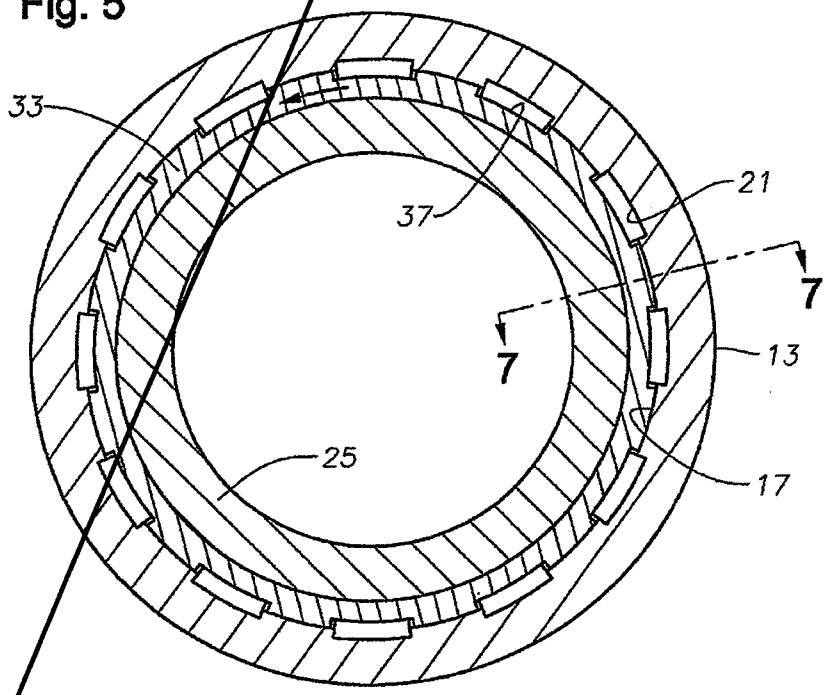

Fig. 7

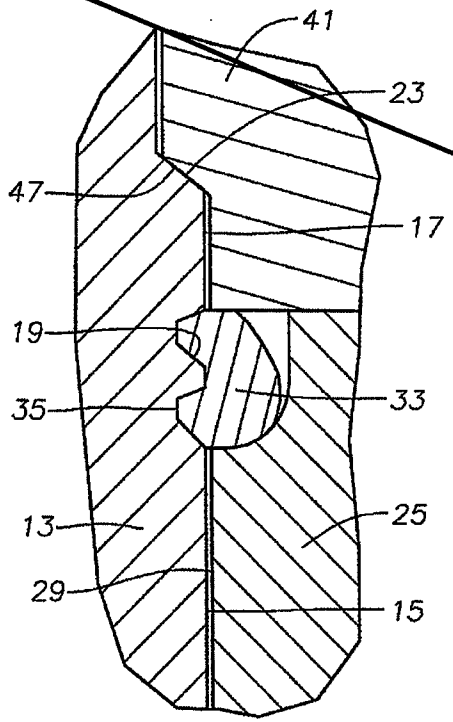
41
23
47
17
19
35
33
13
25
29
15

Fig. 8

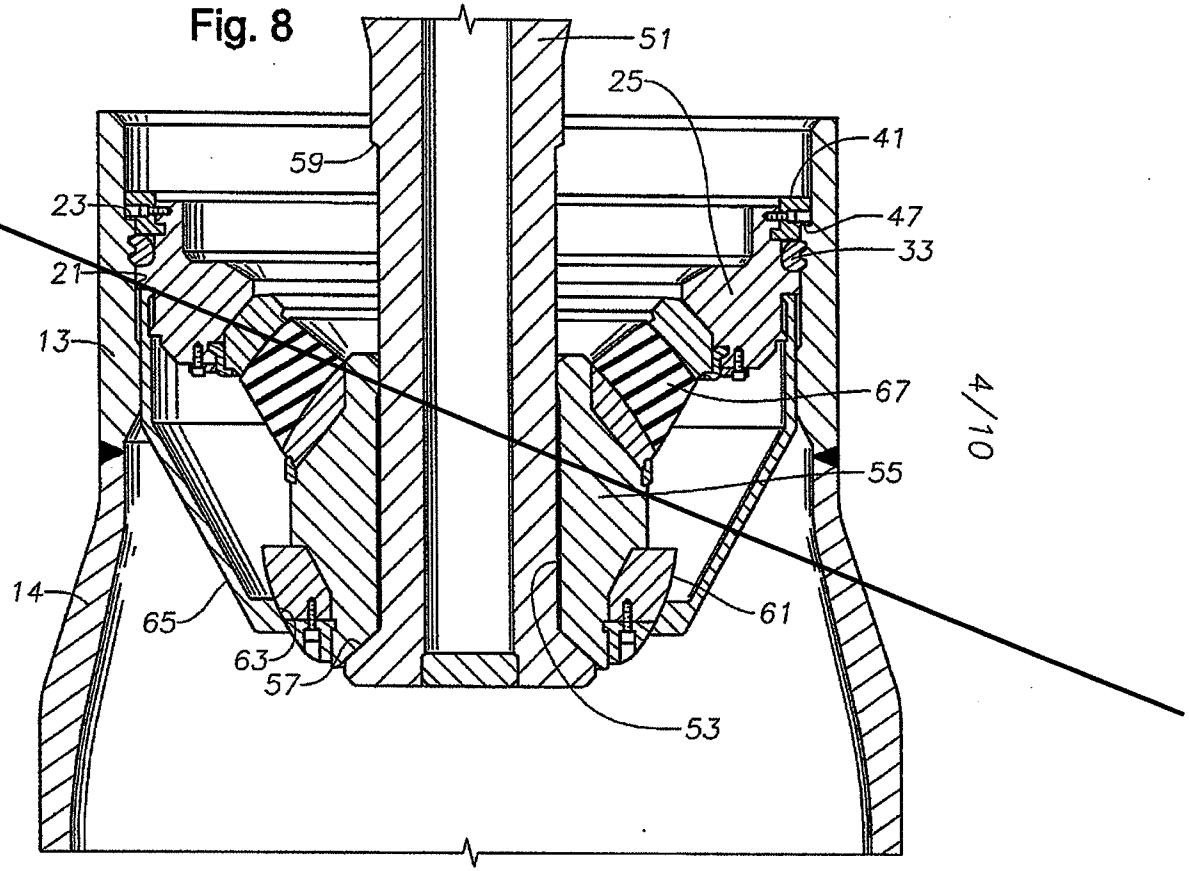
51
25
59
41
23
47
33
21
13
67
55
14
65
61
63
57
53

Fig. 10

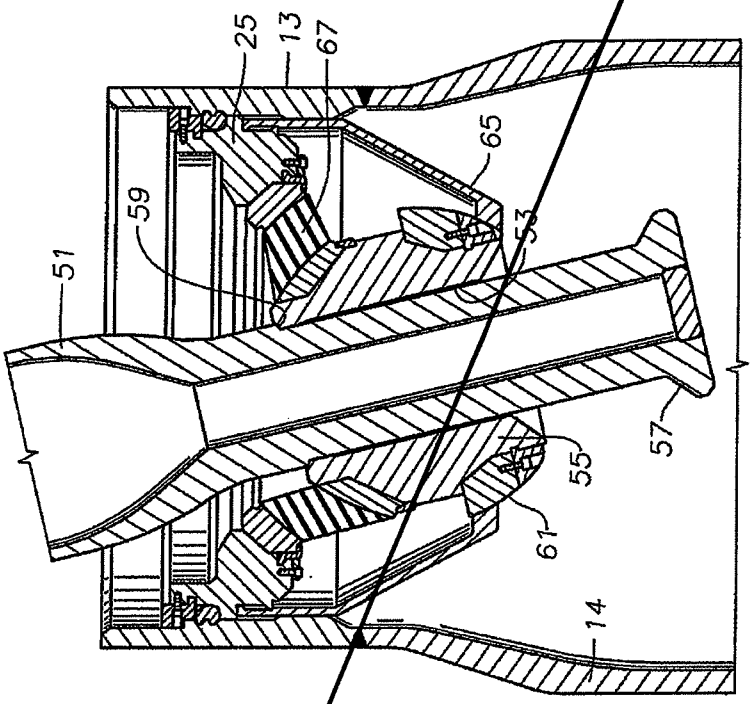

Fig. 9

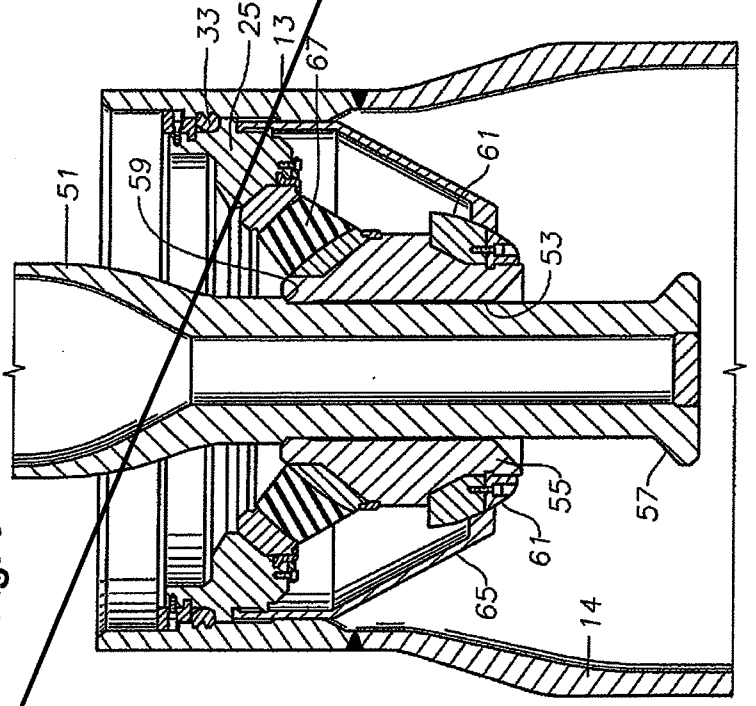

Fig. 11

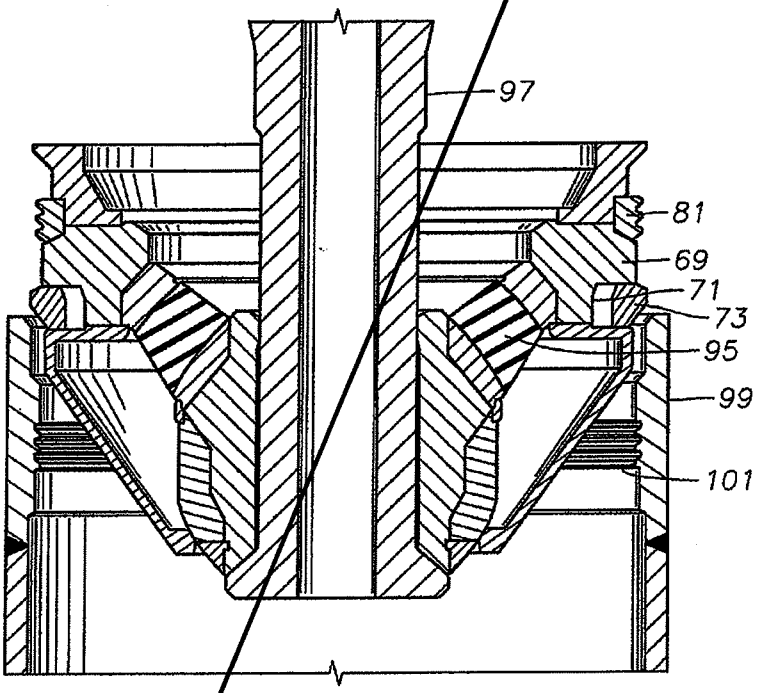

Fig. 12

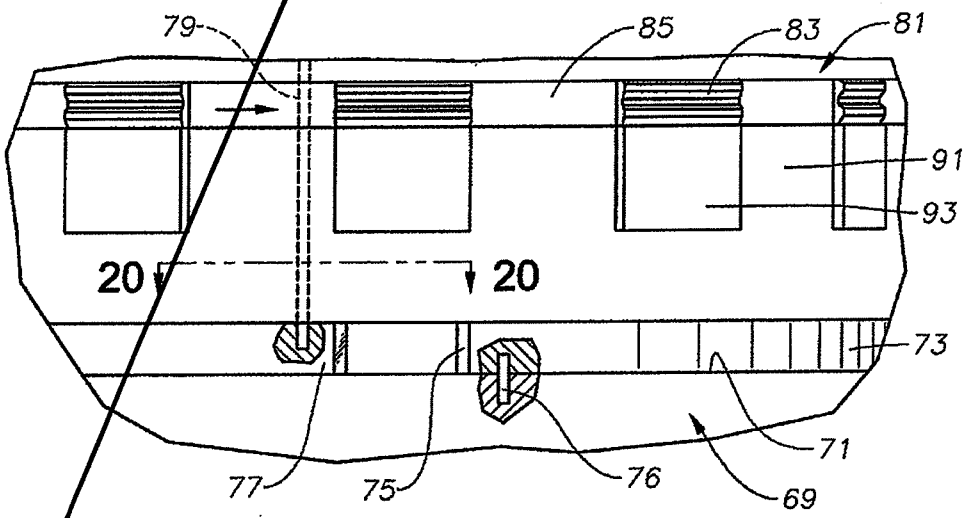

Fig. 13

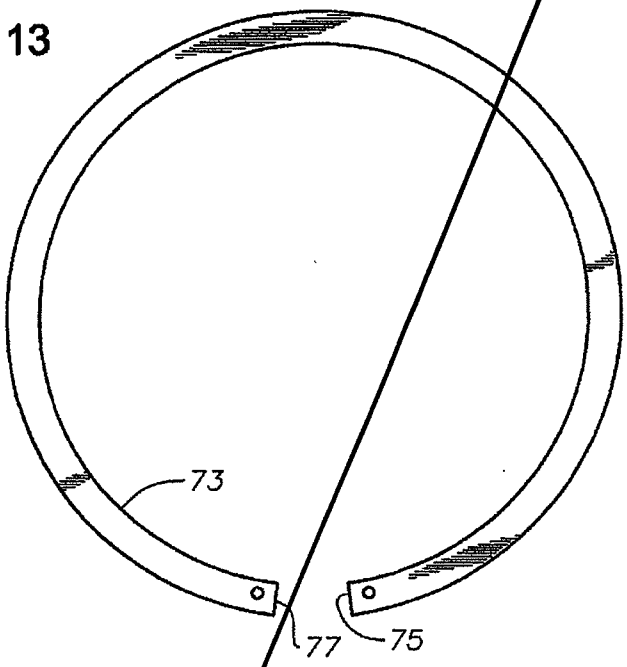

Fig. 14

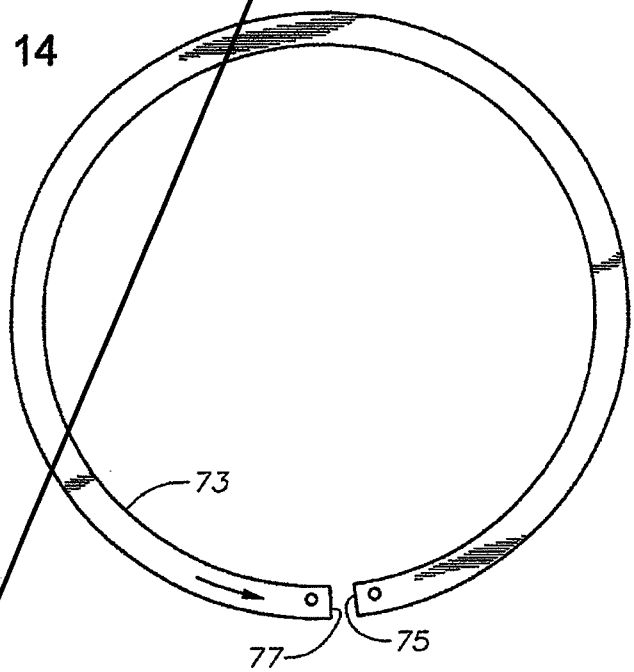

Fig. 15

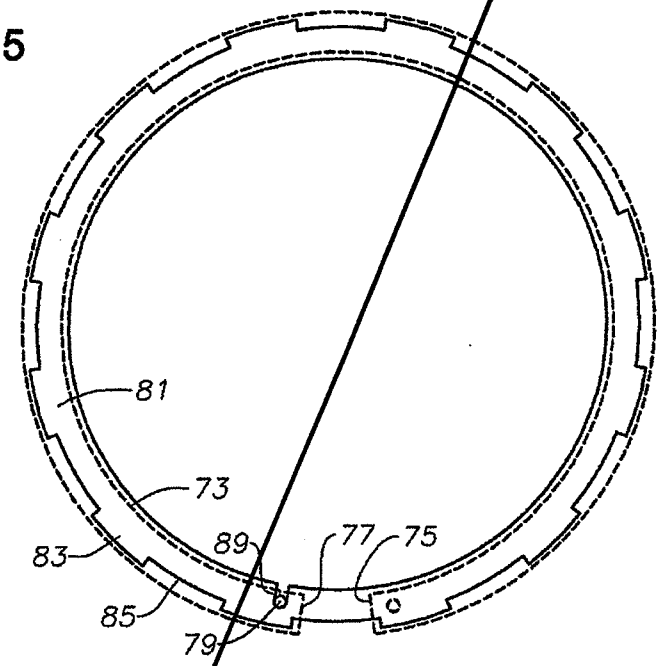

Fig. 16

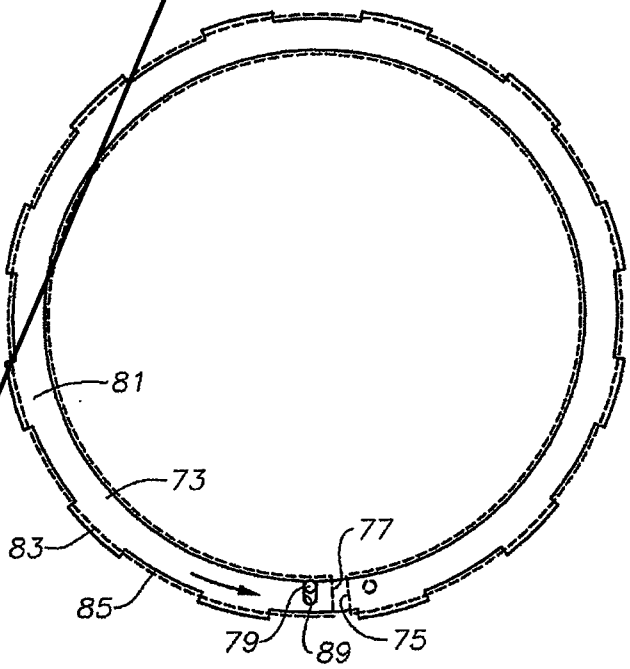

Fig. 17

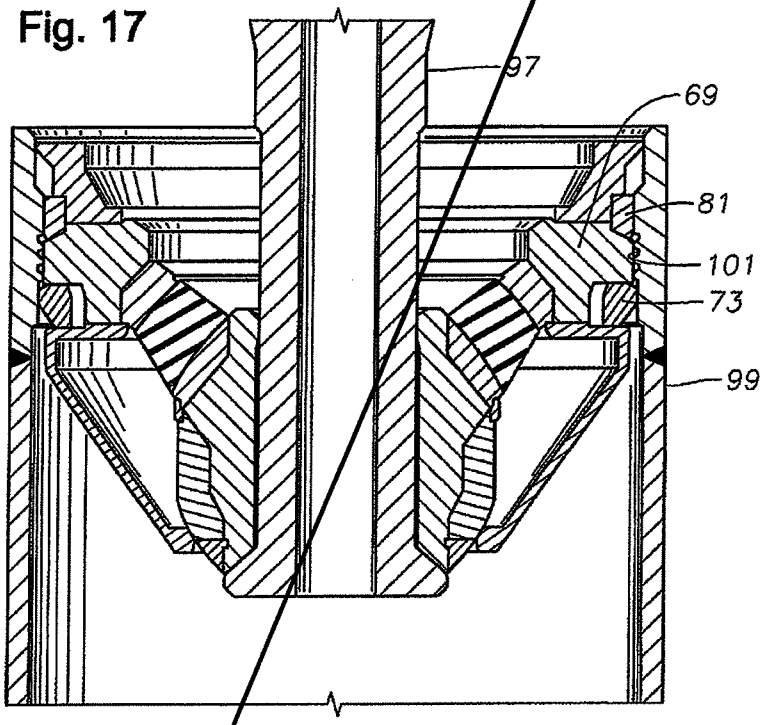

Fig. 18

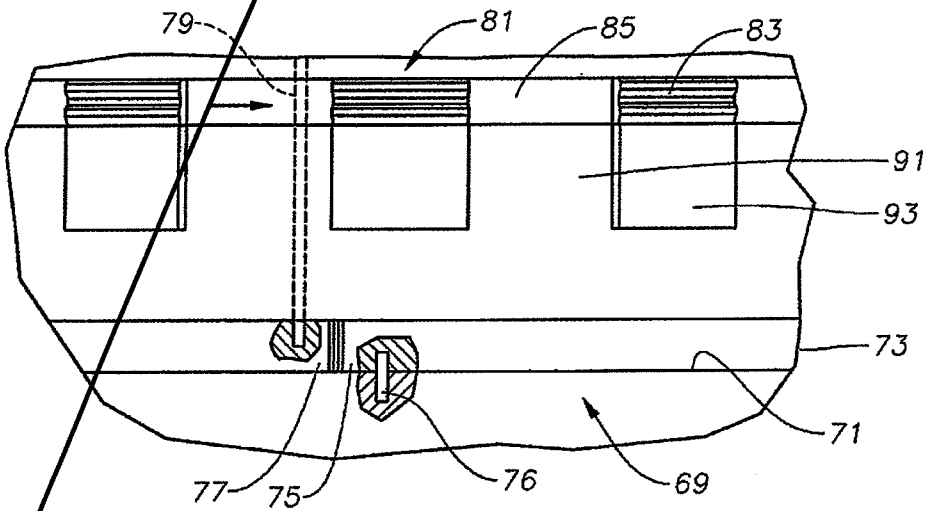

Fig. 19

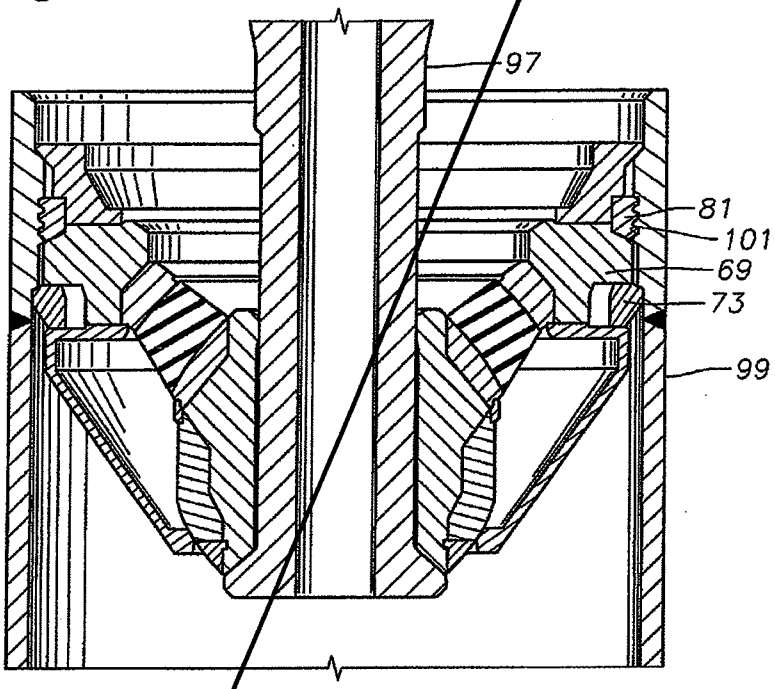

Fig. 20

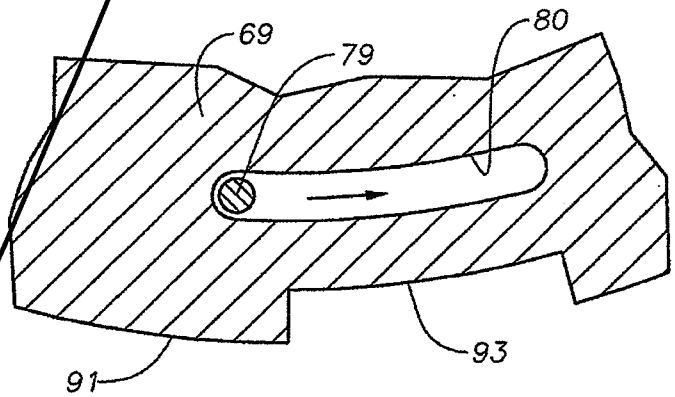

Fig. 1

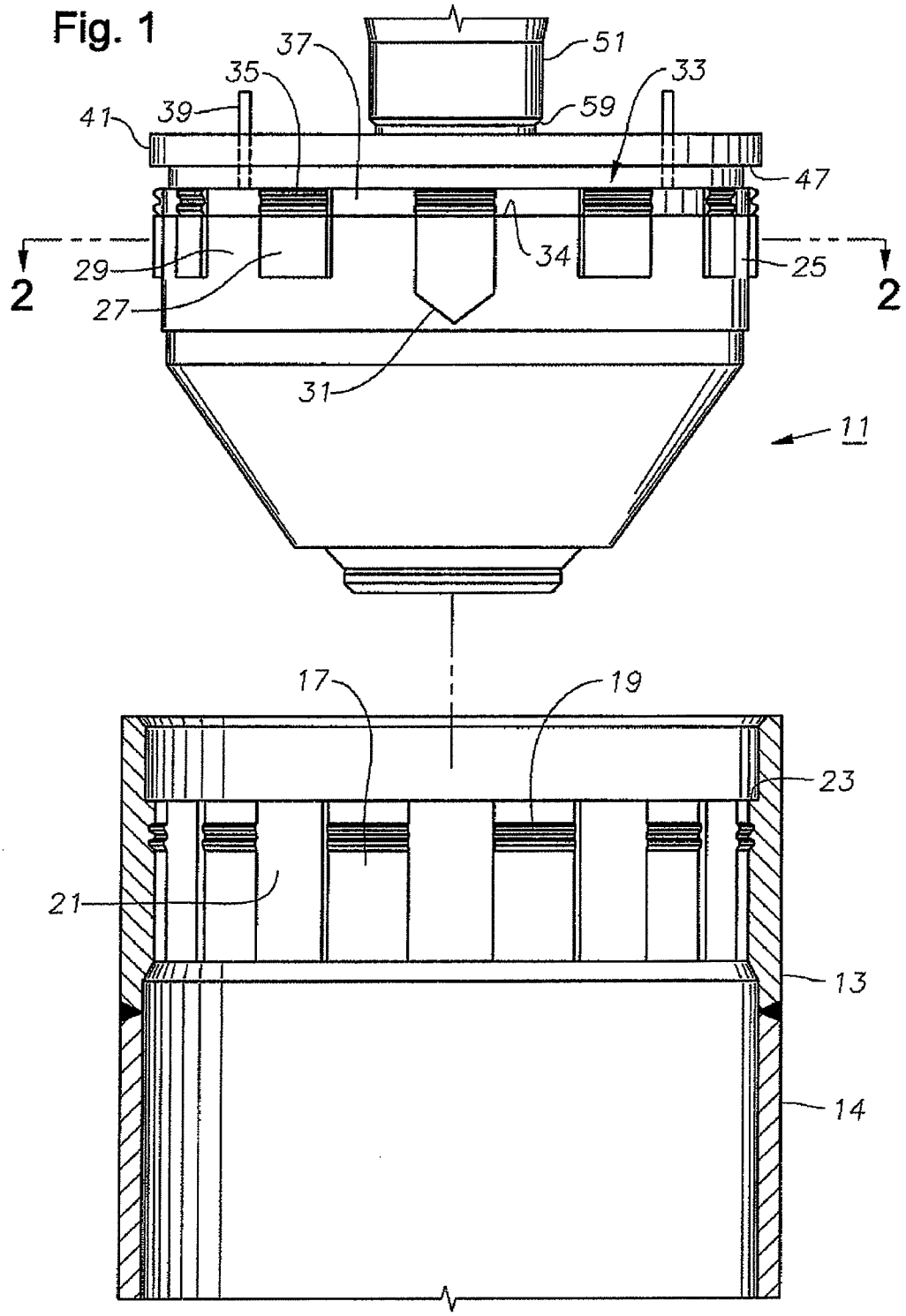

Fig. 2

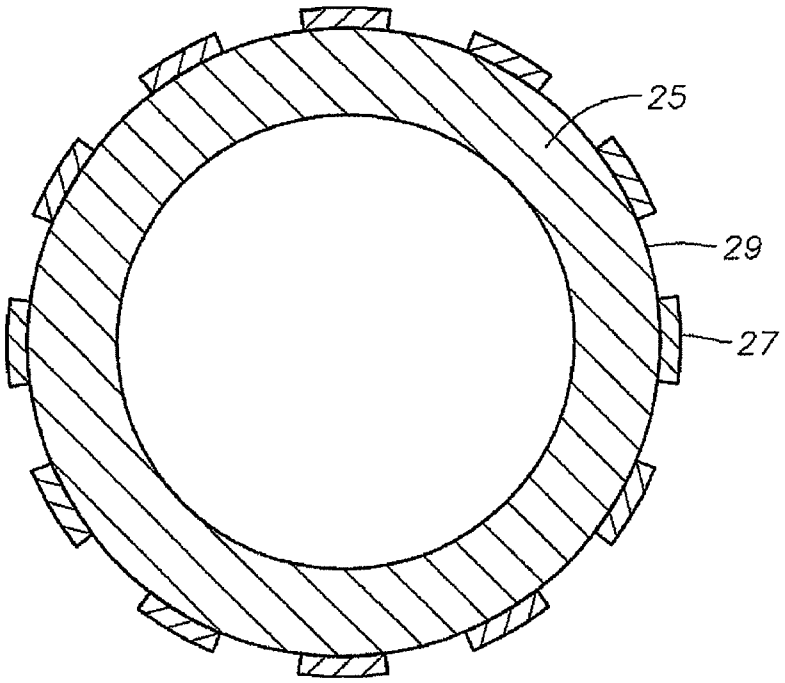

Fig. 3

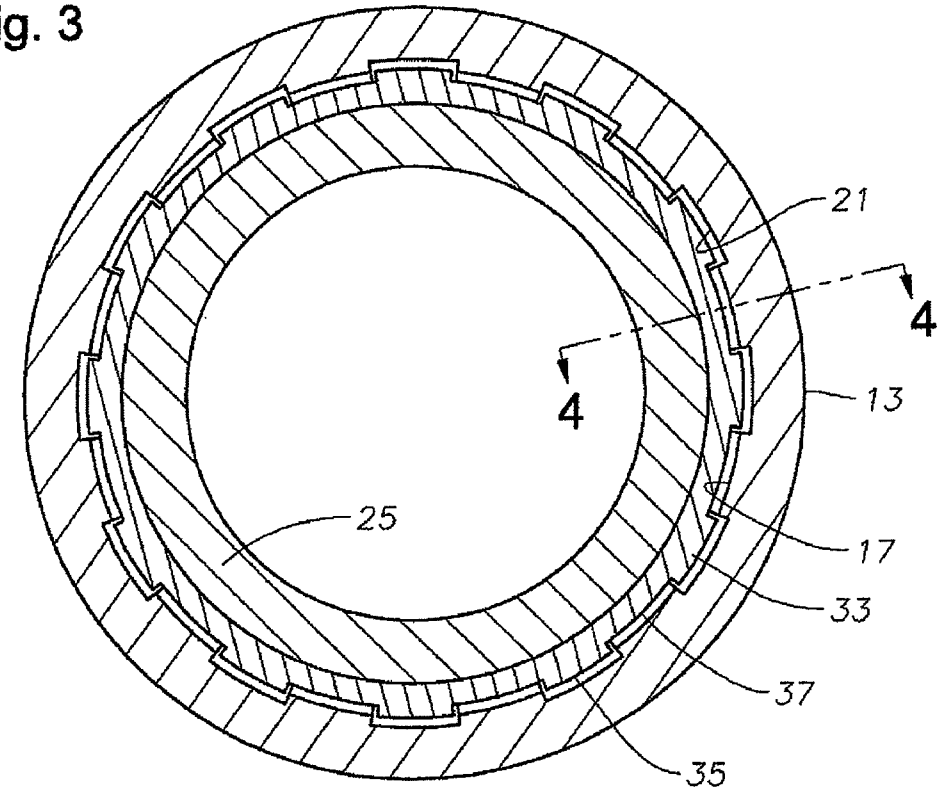

Fig. 4

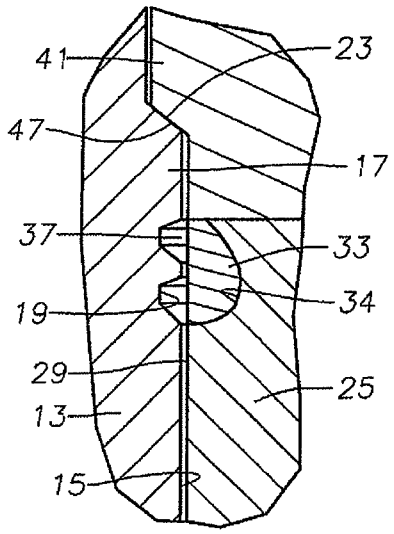

Fig. 6

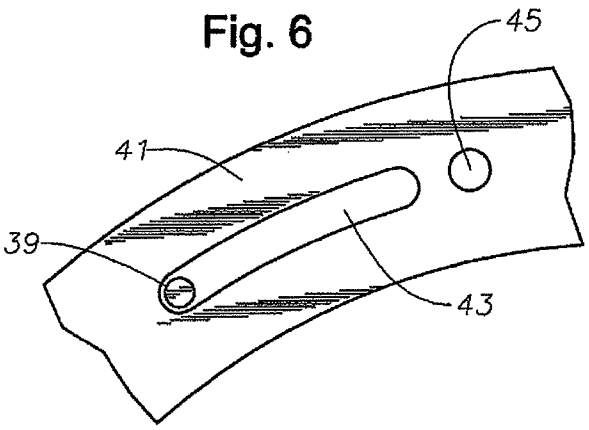

Fig. 5

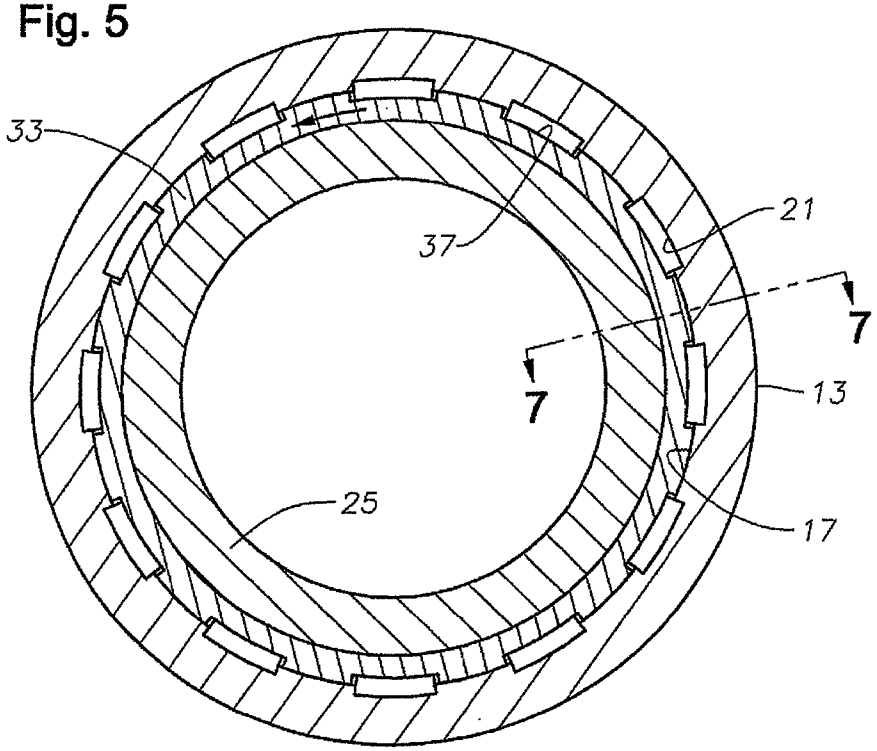

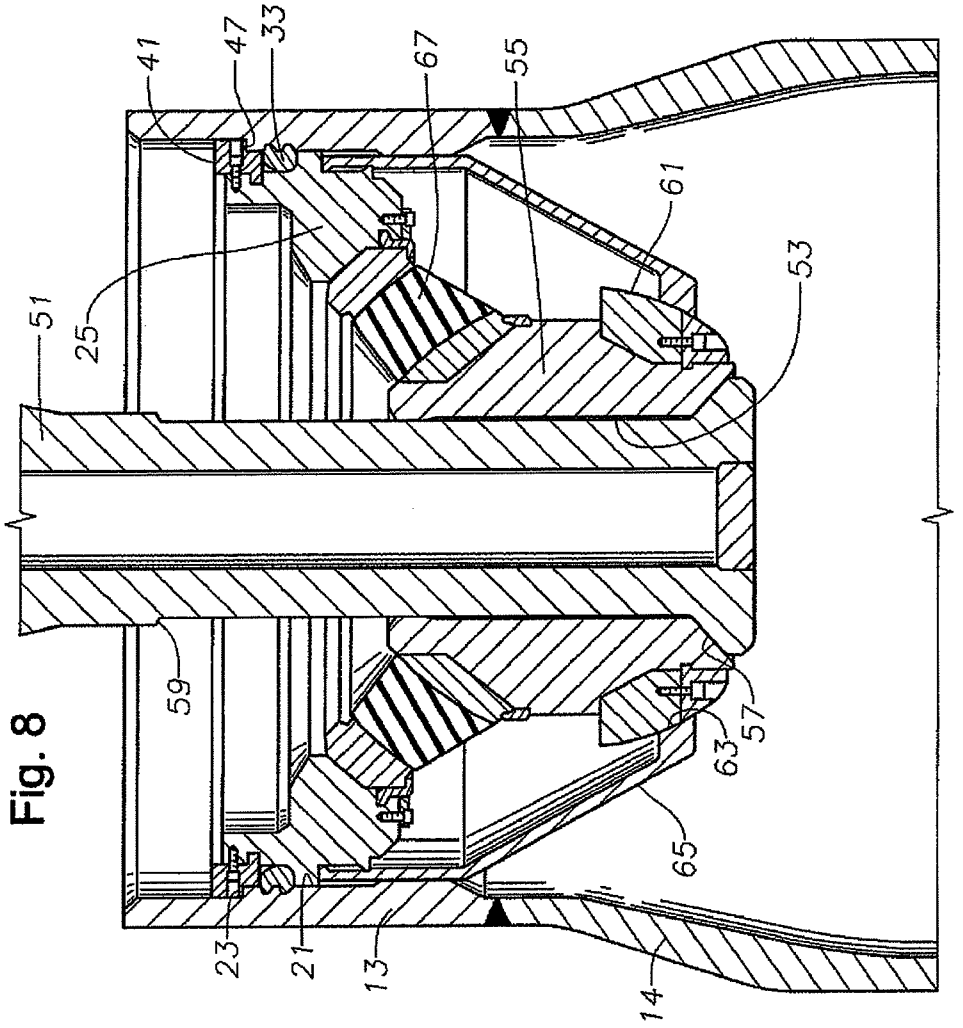
41
47
33
67
55
61
53
51
25
59
57
63
65
23
21
13
14

Fig. 8

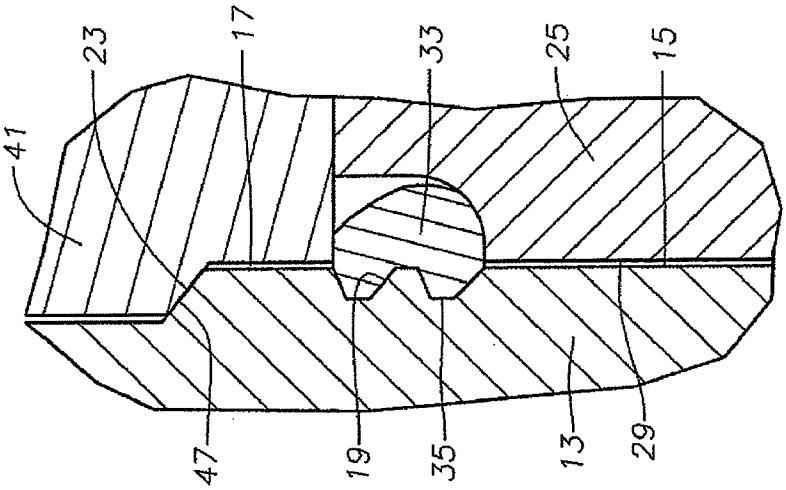
41
23
17
33
25
15
47
19
35
13
29

Fig. 7

Fig. 10

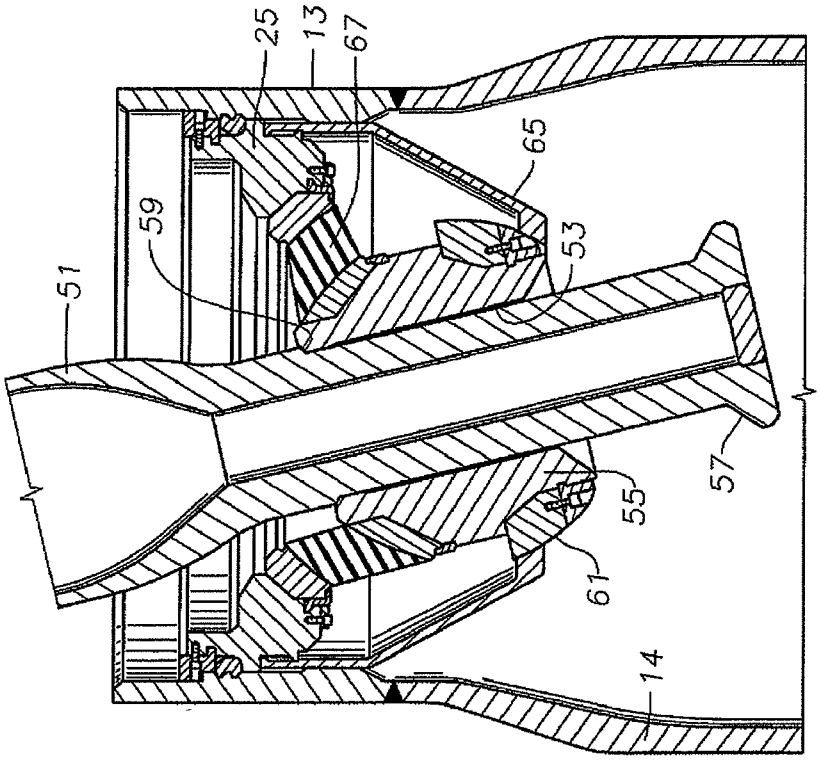

Fig. 9

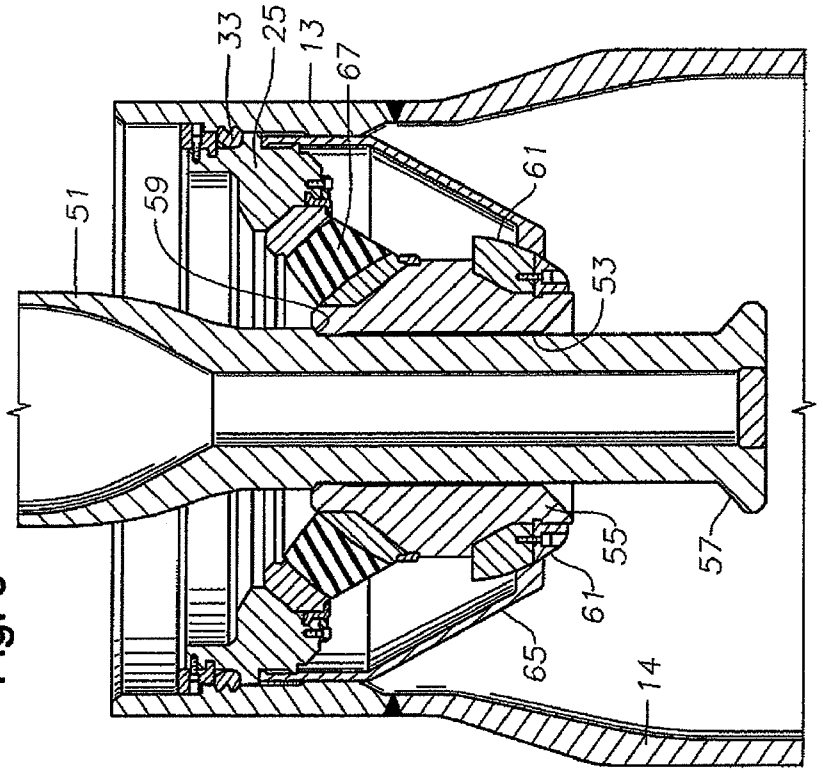

Fig. 11

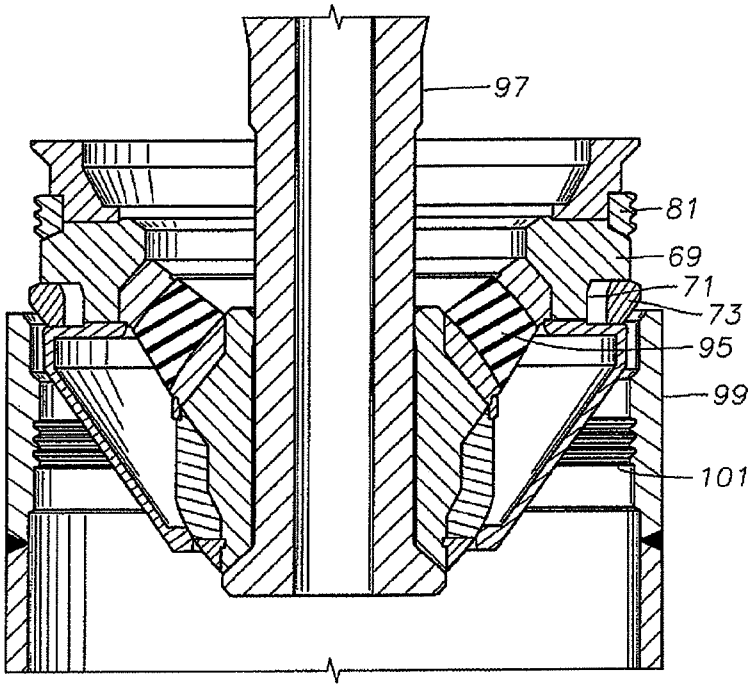

Fig. 12

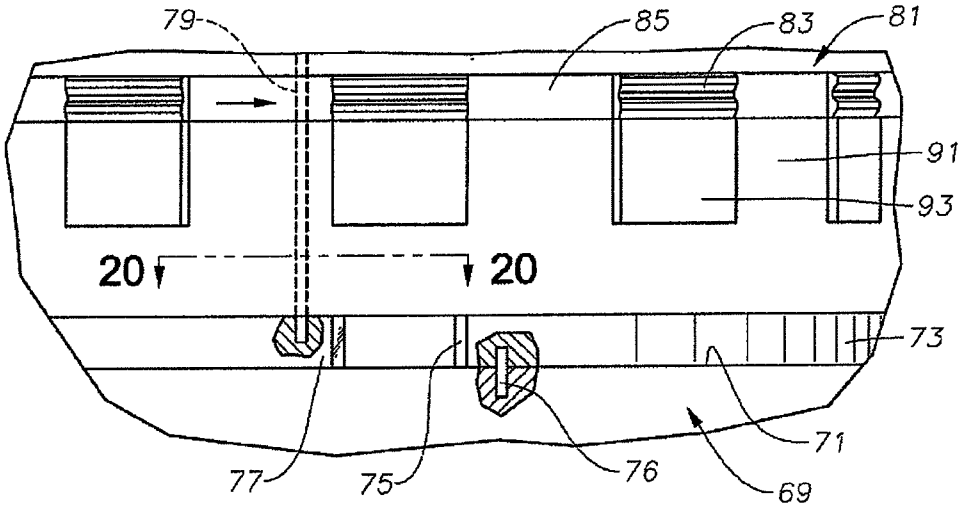

Fig. 13

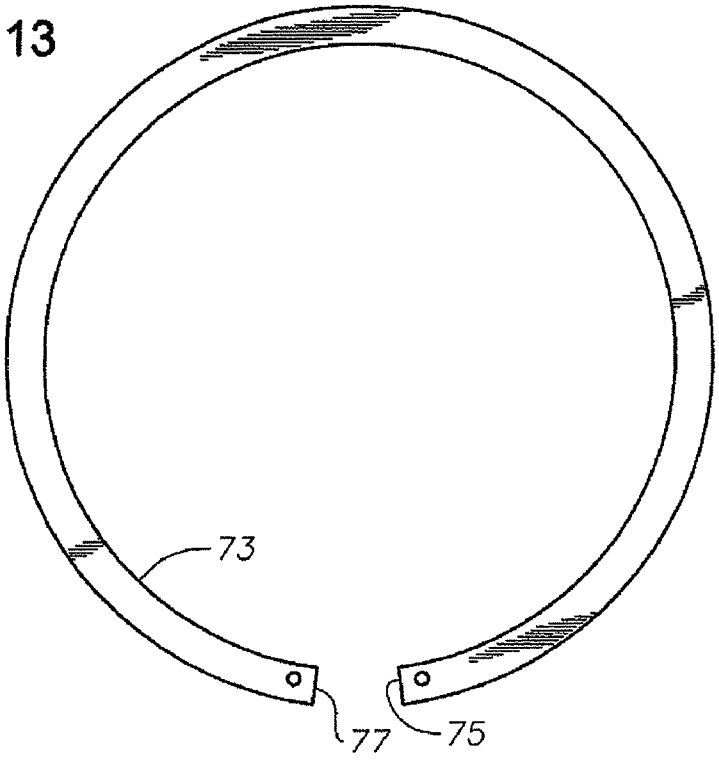

Fig. 14

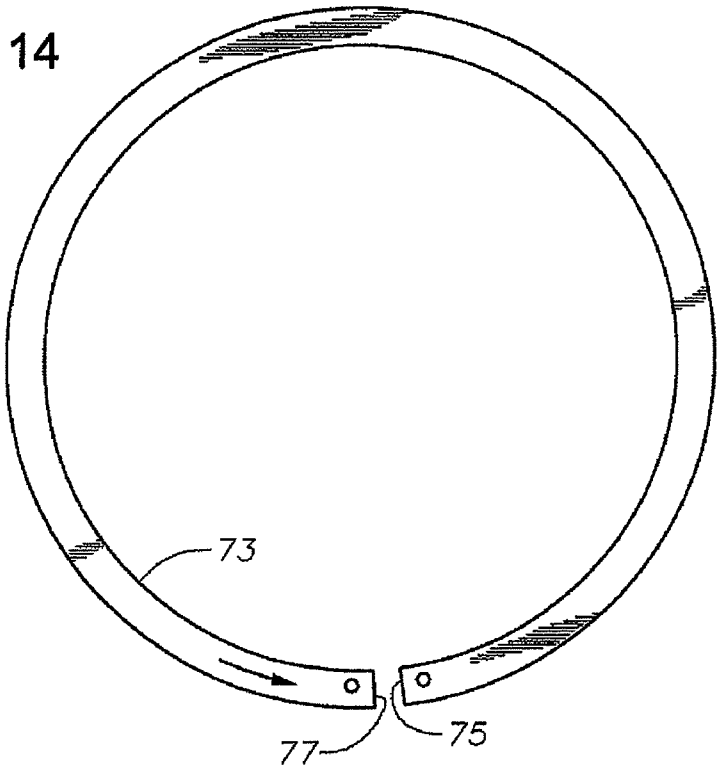

Fig. 15

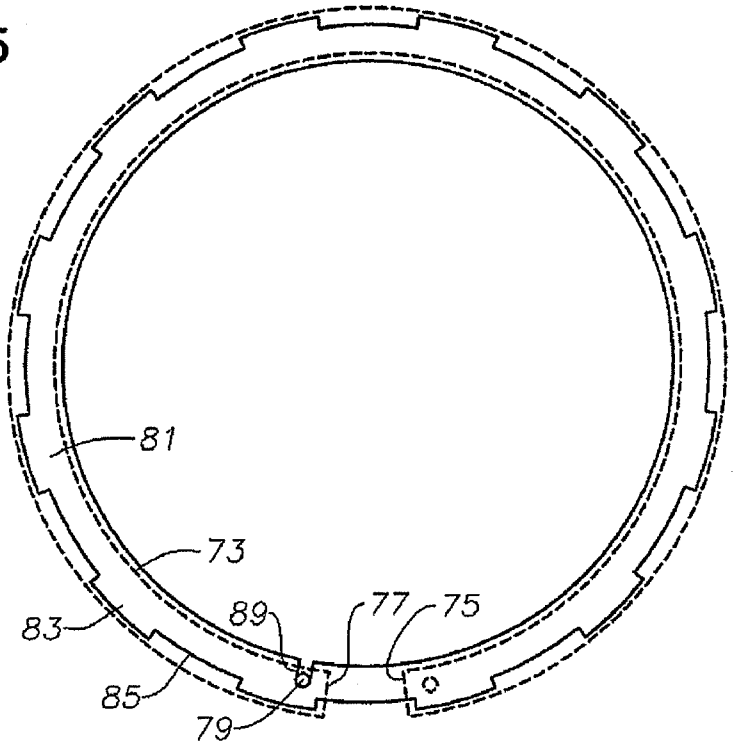

Fig. 16

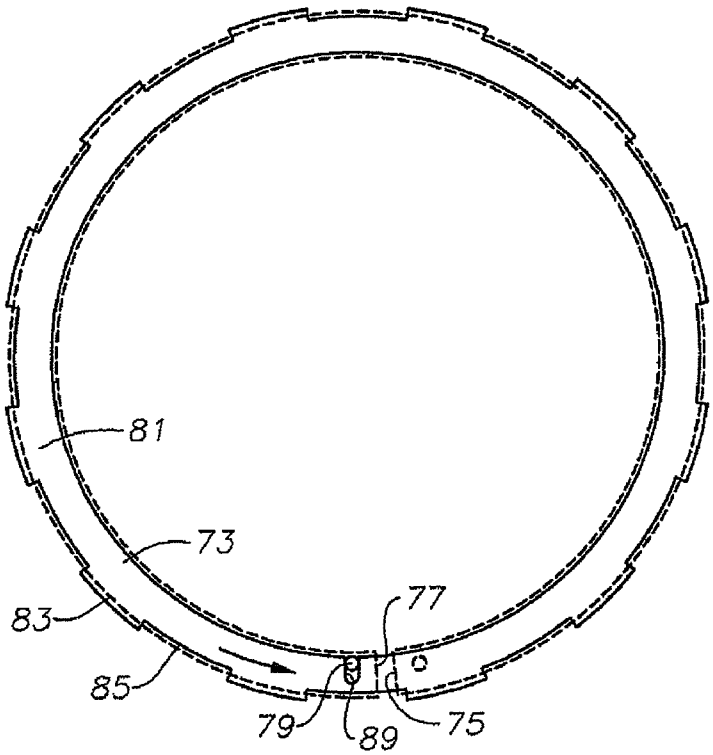

Fig. 17

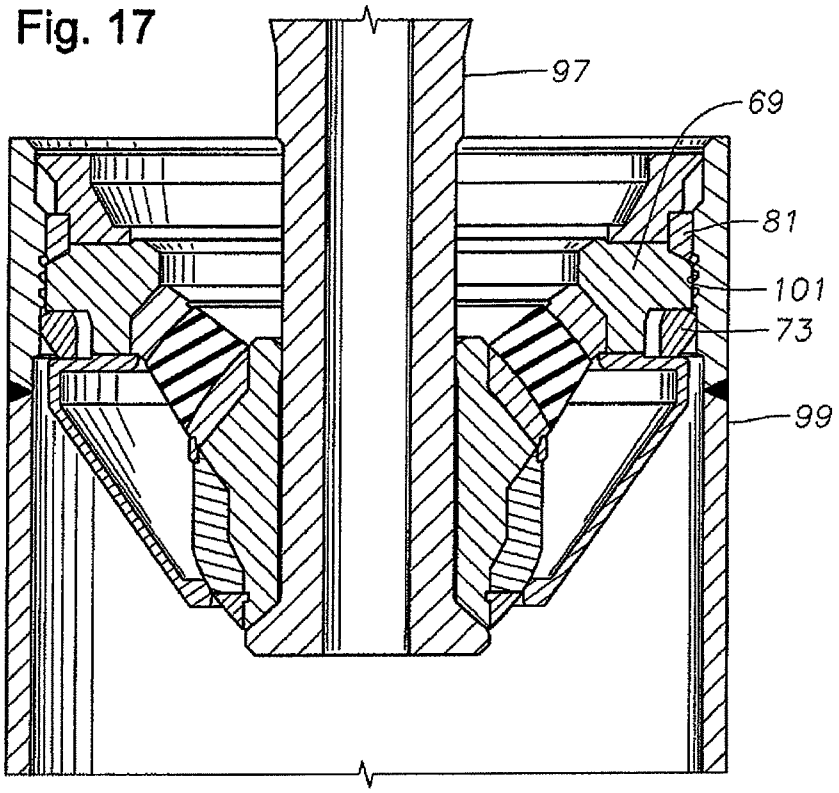

Fig. 18

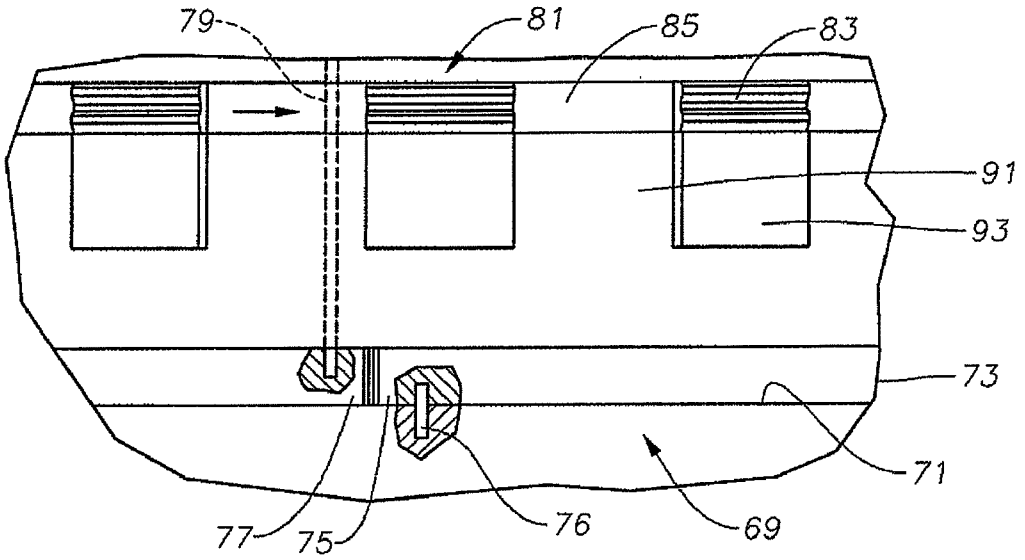

Fig. 19

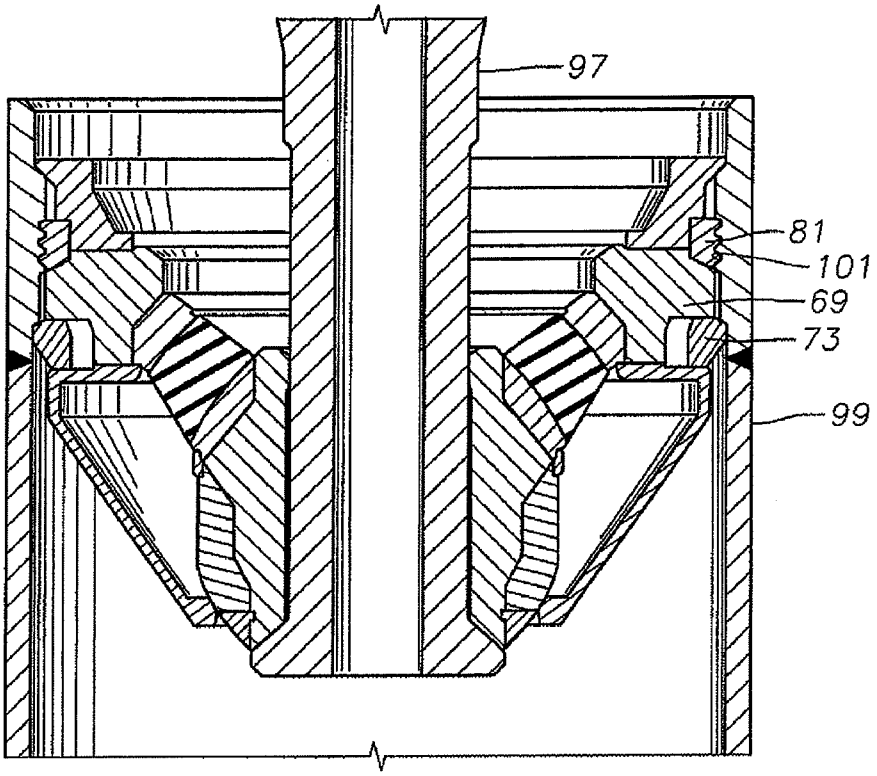

Fig. 20

