FIG.1

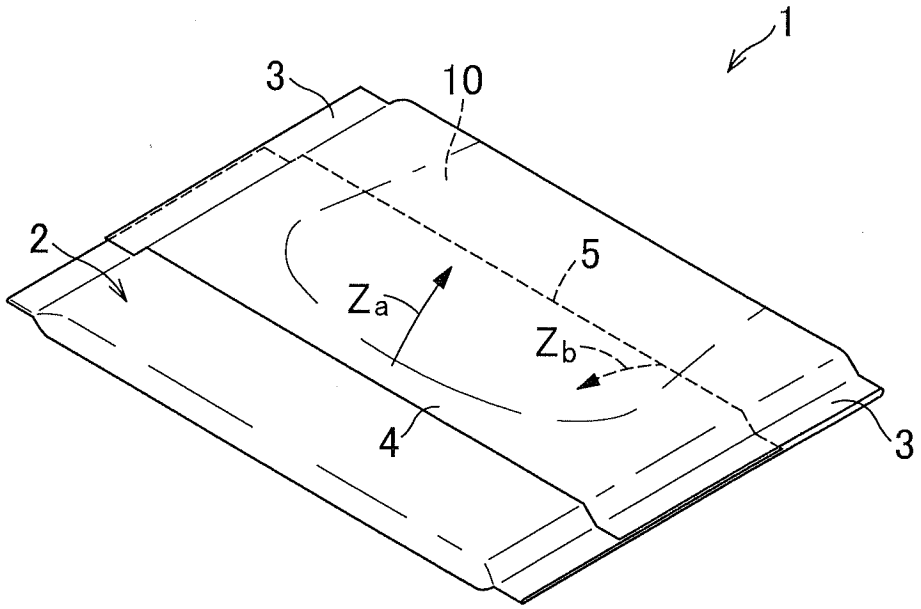

FIG.2

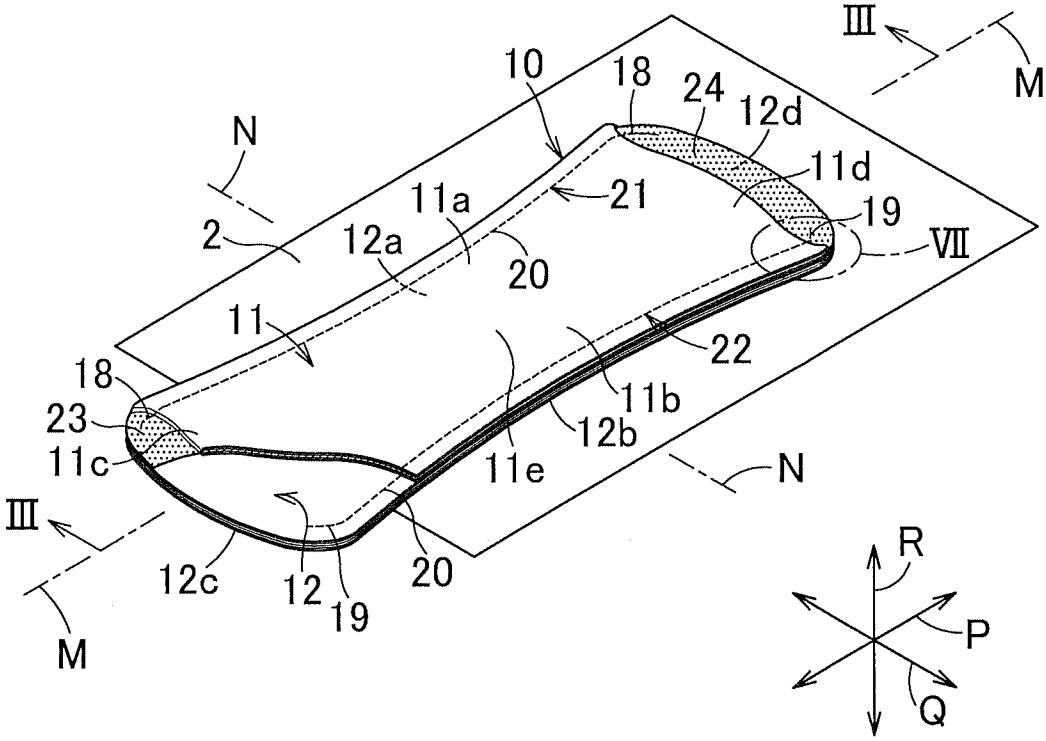
III
M
10
18
24
12d
N
11d
11a
21
19
2
12a
20
VII
11
22
18
11b
23
12b
11c
11e
N
III
R
P
12c
12
20
19
Q
M

FIG.3

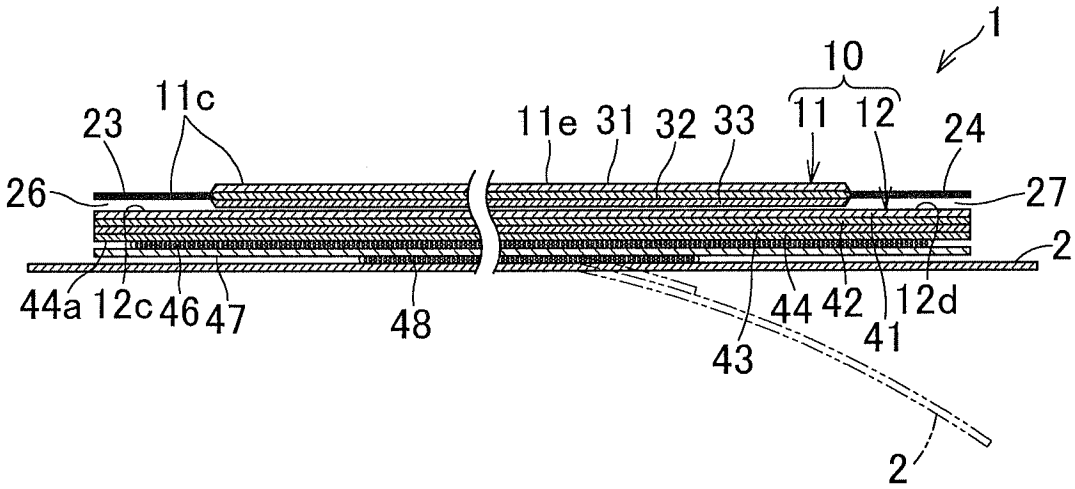
1
10
11c
23
11e
31
32
33
11
12
24
26
27
2
44a
12c
46
47
48
44
42
12d
41
43
2

FIG. 4

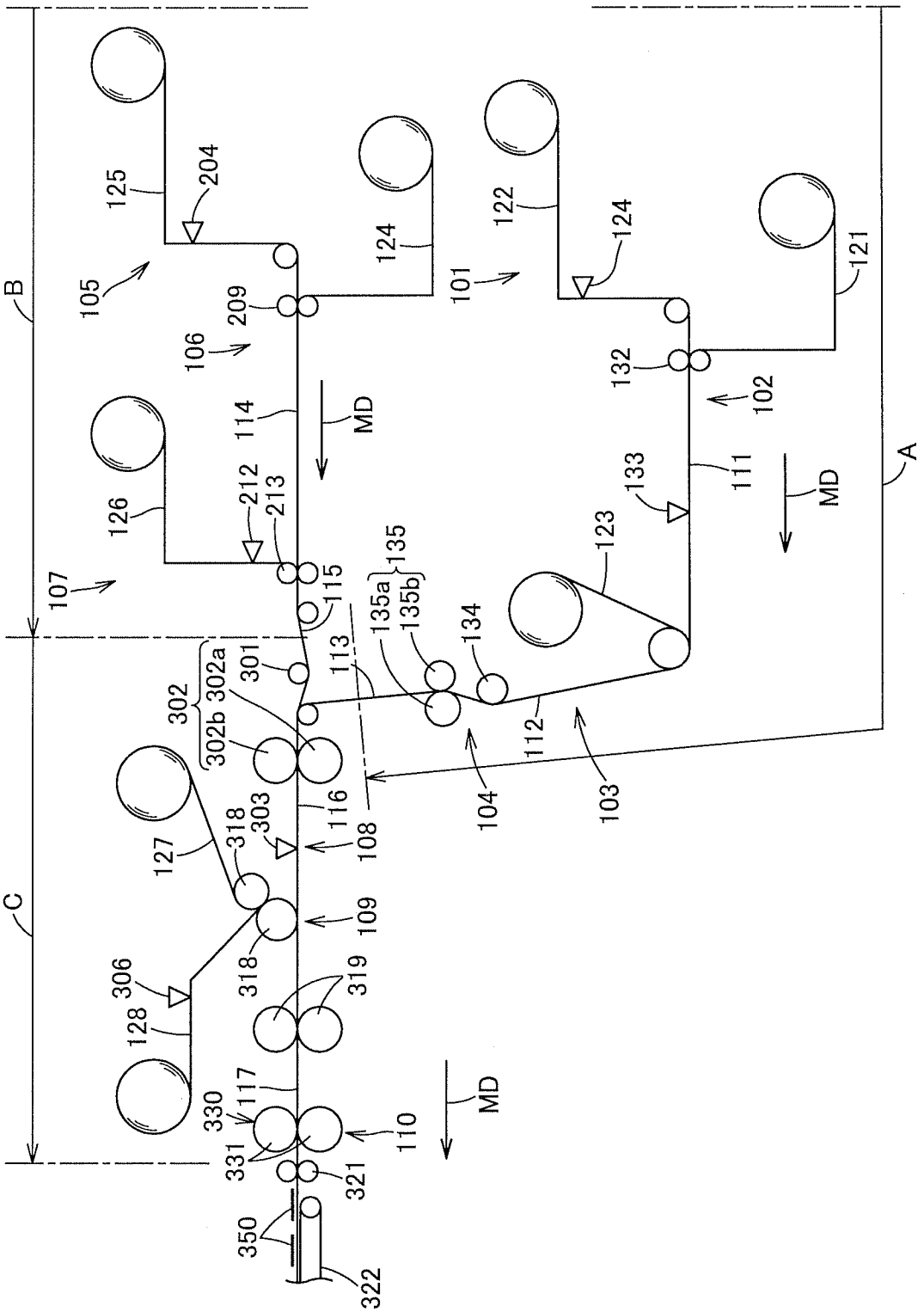
A
B
C
MD
MD
MD
101
102
103
104
105
106
107
108
109
110
111
112
113
114
115
116
117
121
122
123
124
124
125
126
127
128
132
133
134
135
135a
135b
204
209
212
213
301
302
302a
302b
303
306
318
318
319
321
322
330
331
350

FIG.5

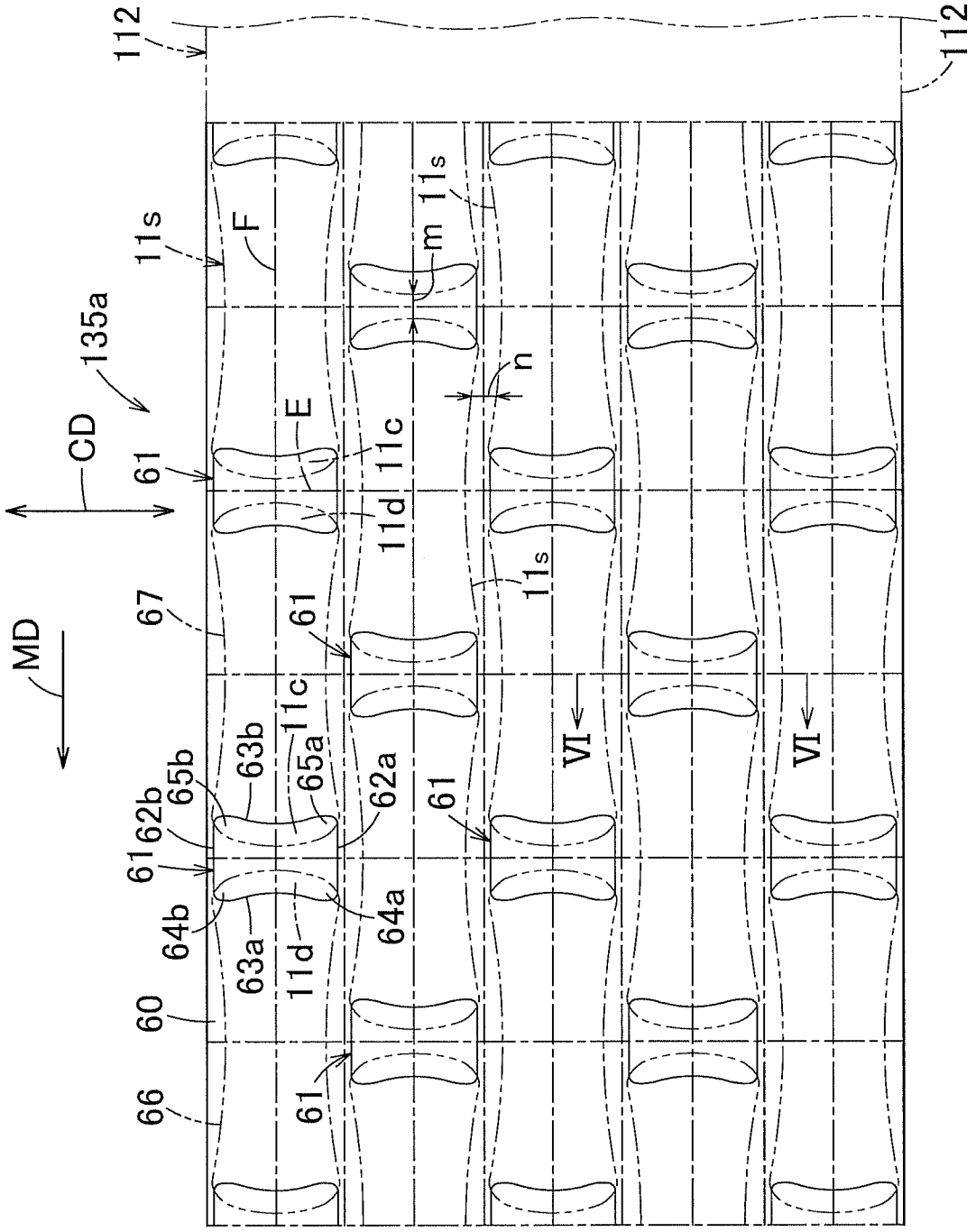
112
112
11s
F
m
11s
135a
n
CD
E
61
11c
11d
11s
67
61
MD
11c
63b
65b
65a
62a
62b
61
61
VI
VI
64b
64a
63a
11d
60
66
61

FIG.6

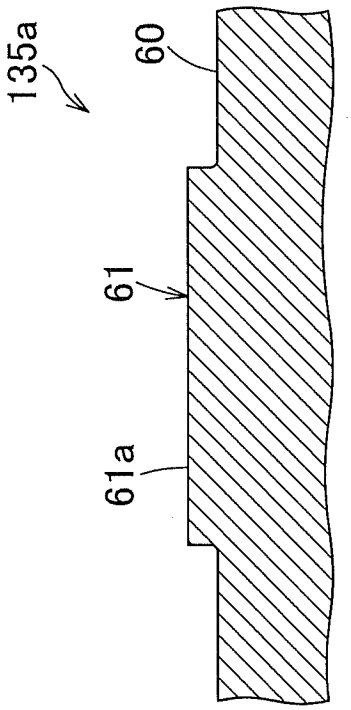

FIG. 7

