Fig. 1

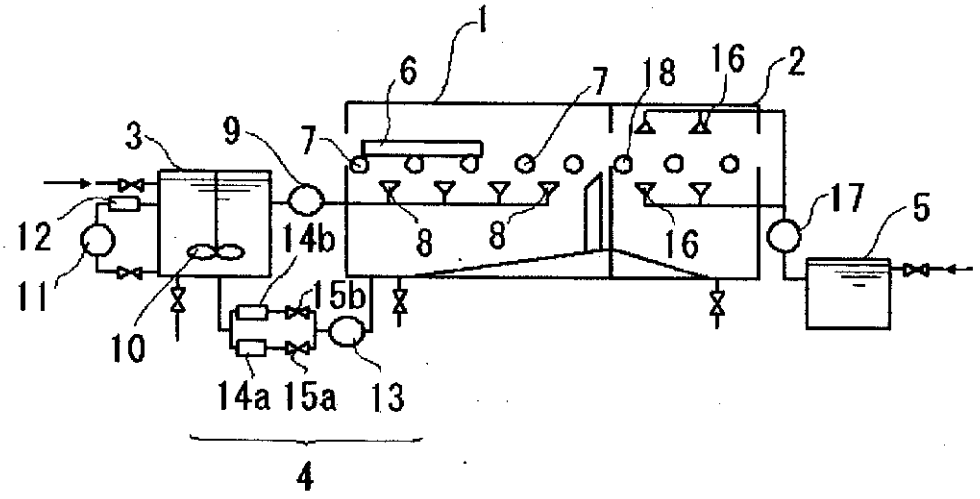
1
6
7
18
16
2
3
9
7
12
14b
8
8
16
17
5
11
15b
10
14a
15a
13
4

Fig. 2

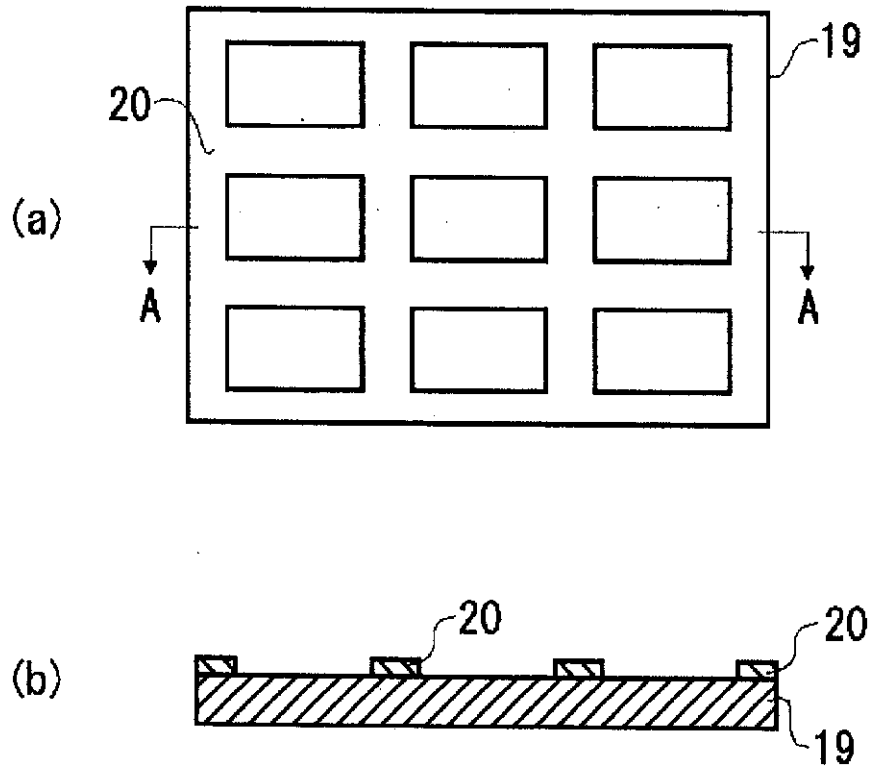
(a)
19
20
A
A
(b)
20
20
19

Fig. 3

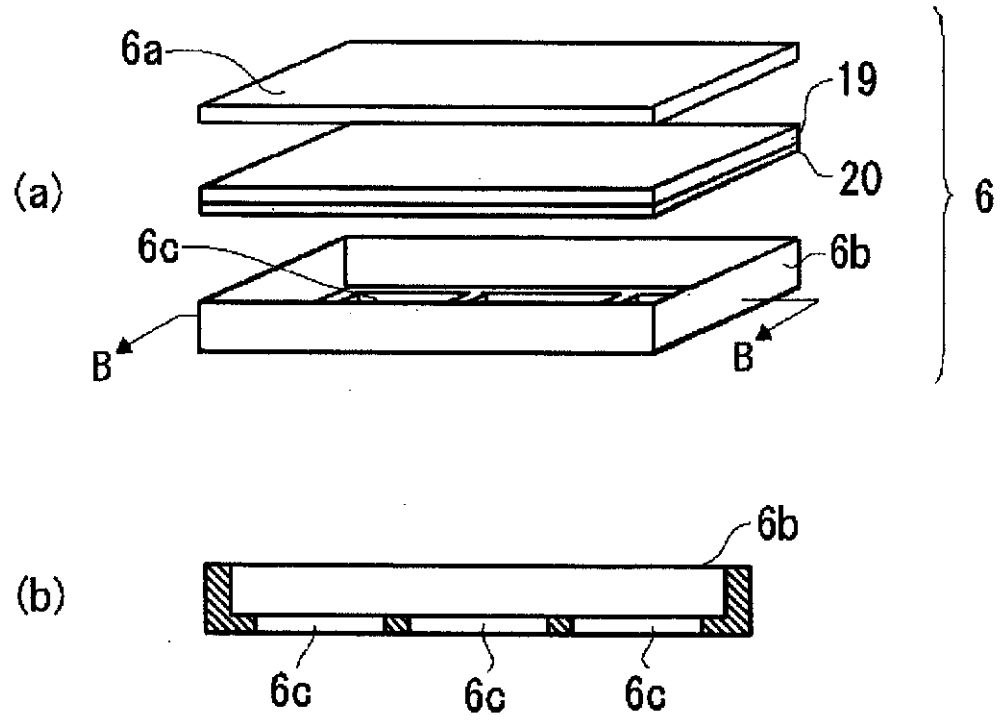

Fig. 4

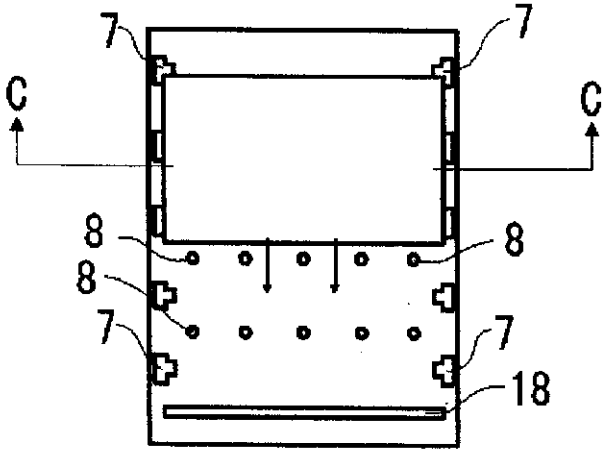

Fig. 5

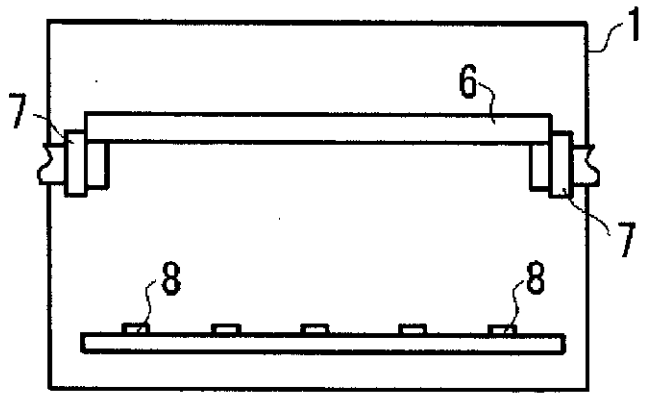

Fig. 6

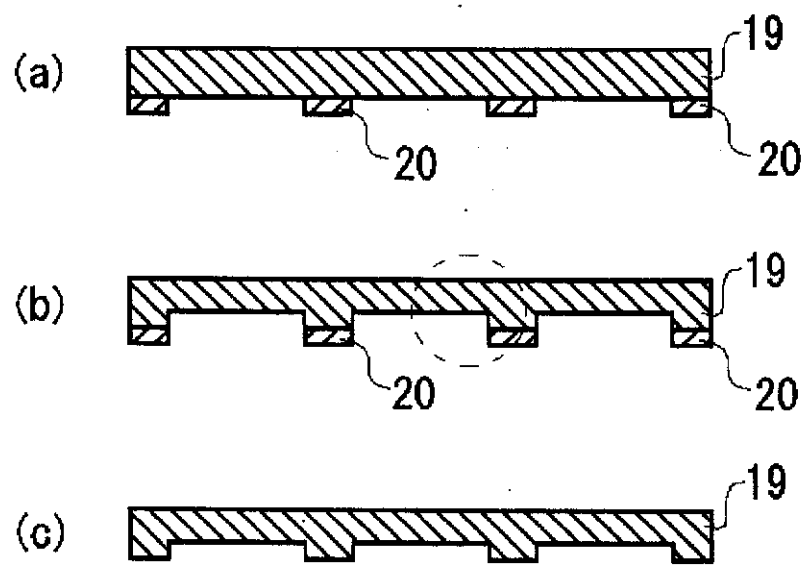

Fig. 7

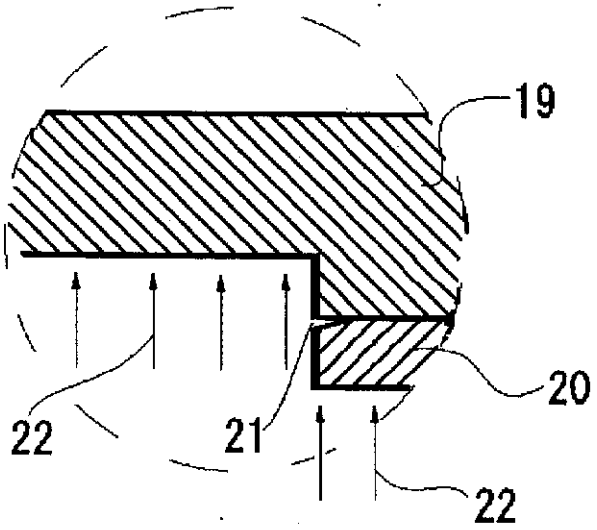

Fig. 8

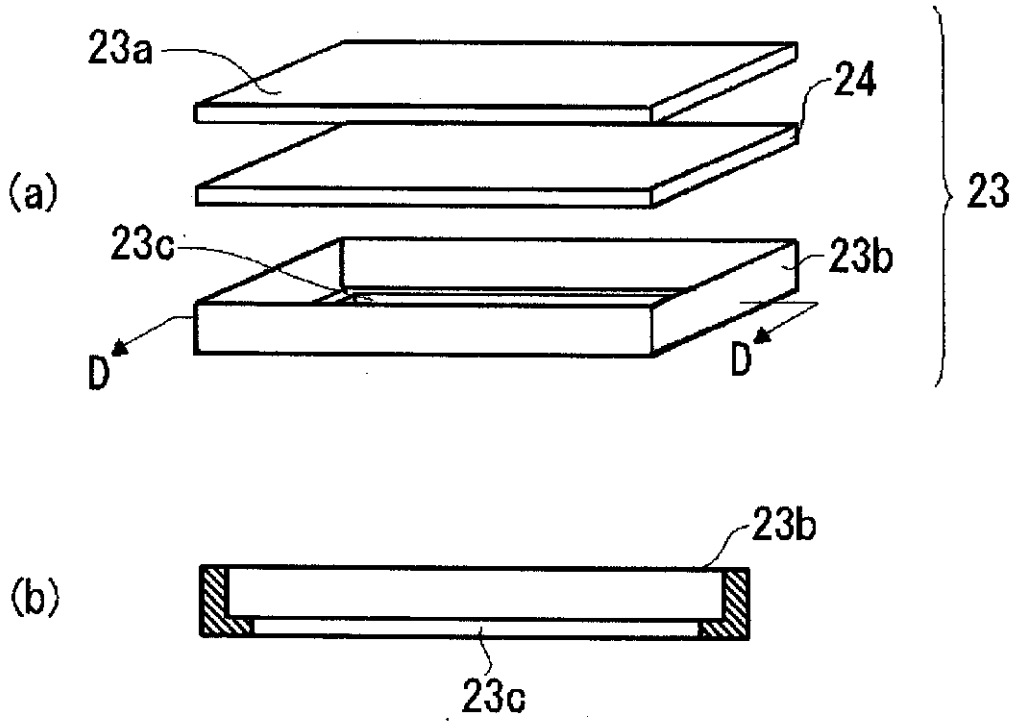

Fig. 9

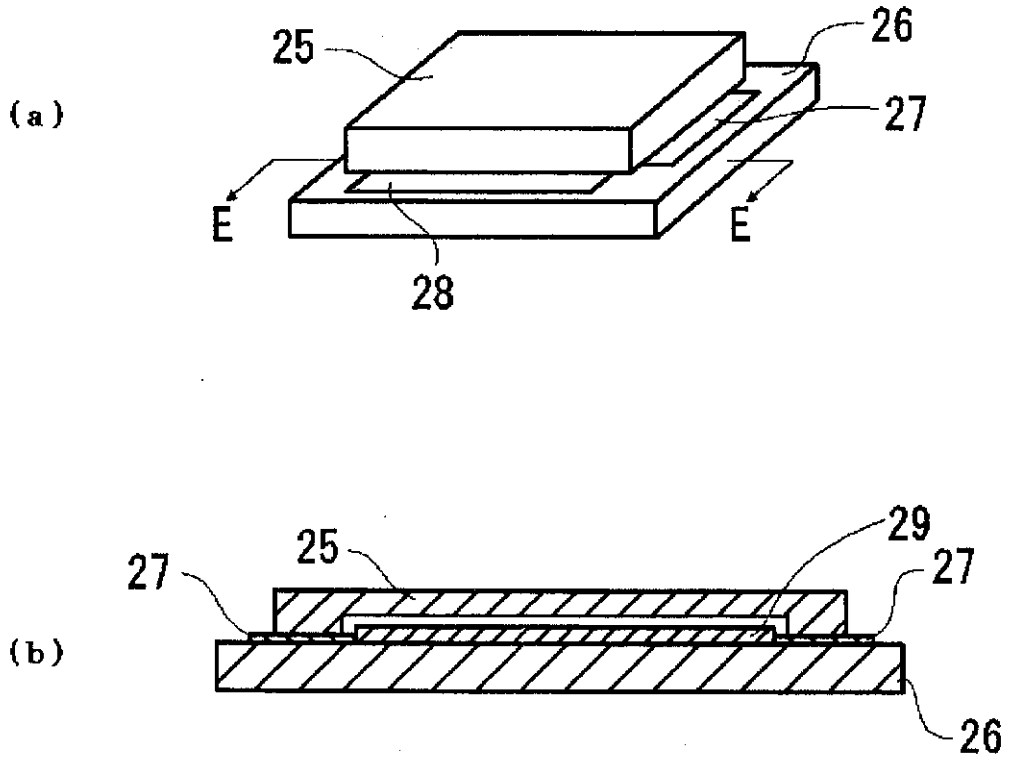

Fig. 10

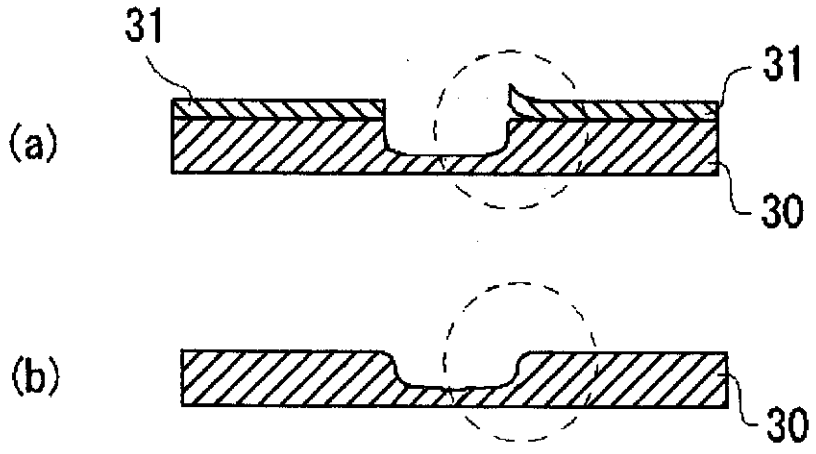

Fig. 11

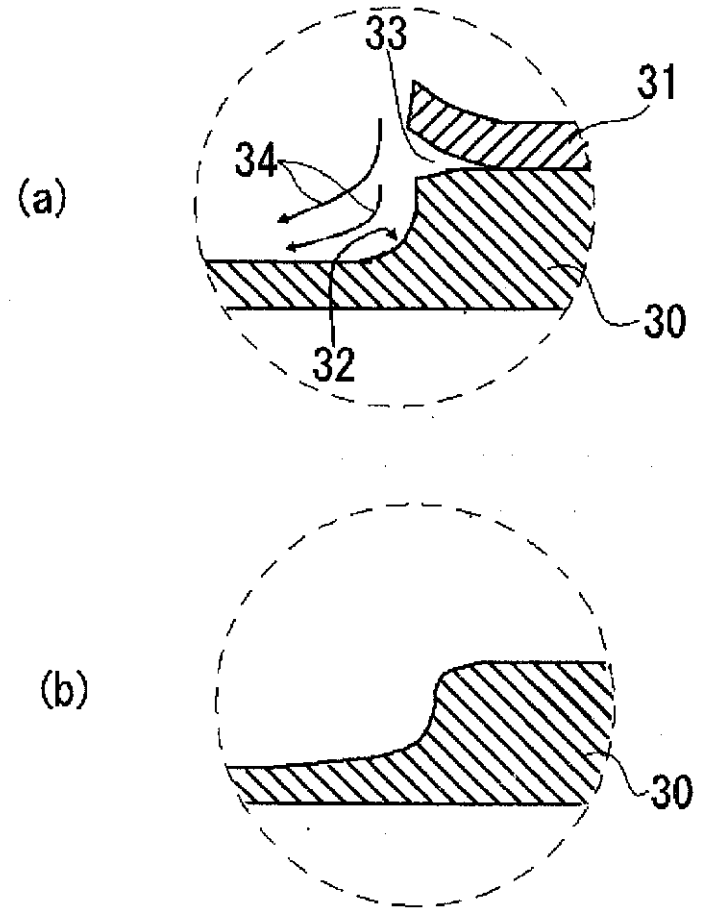

Fig. 12

