FIG.1

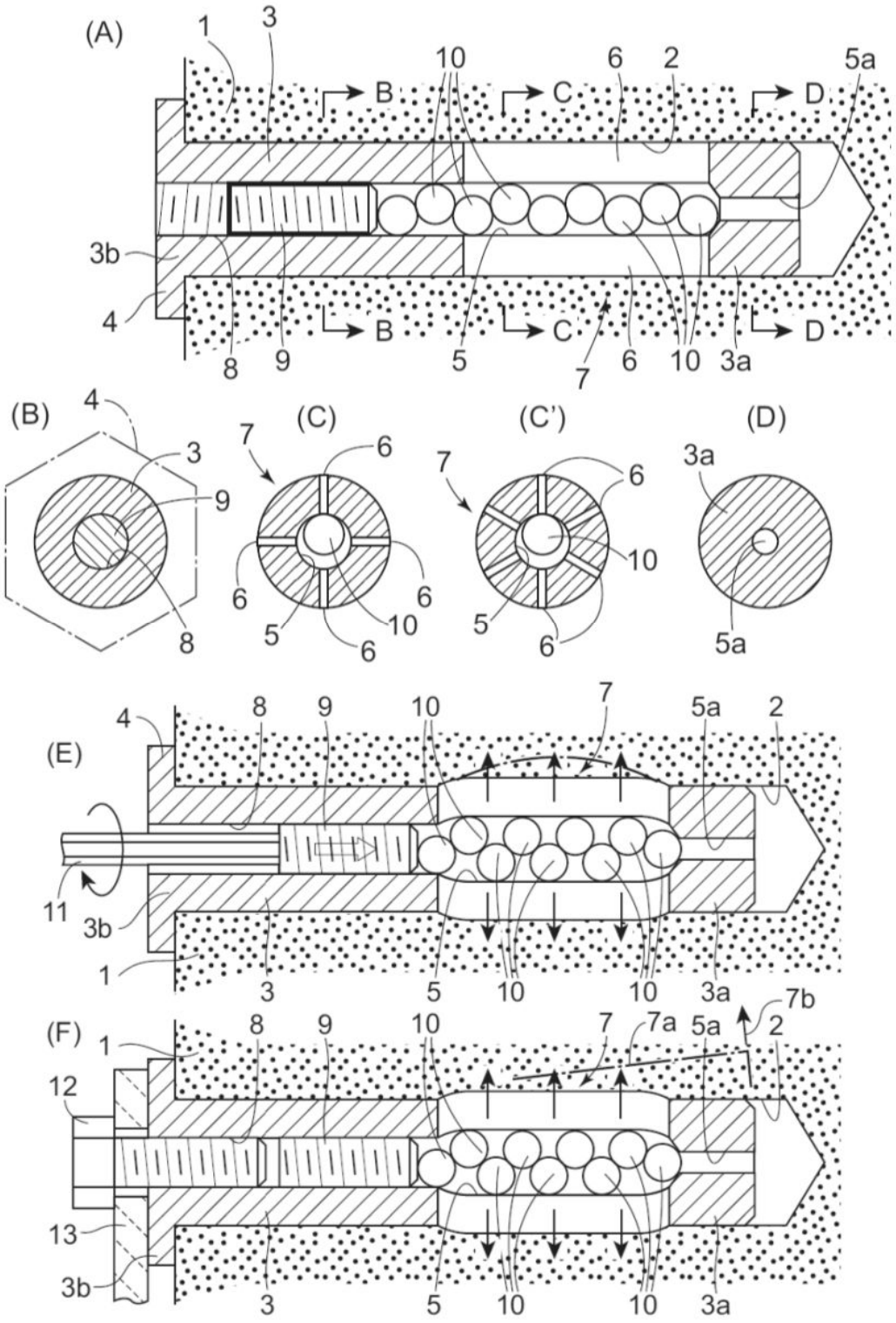

FIG.2

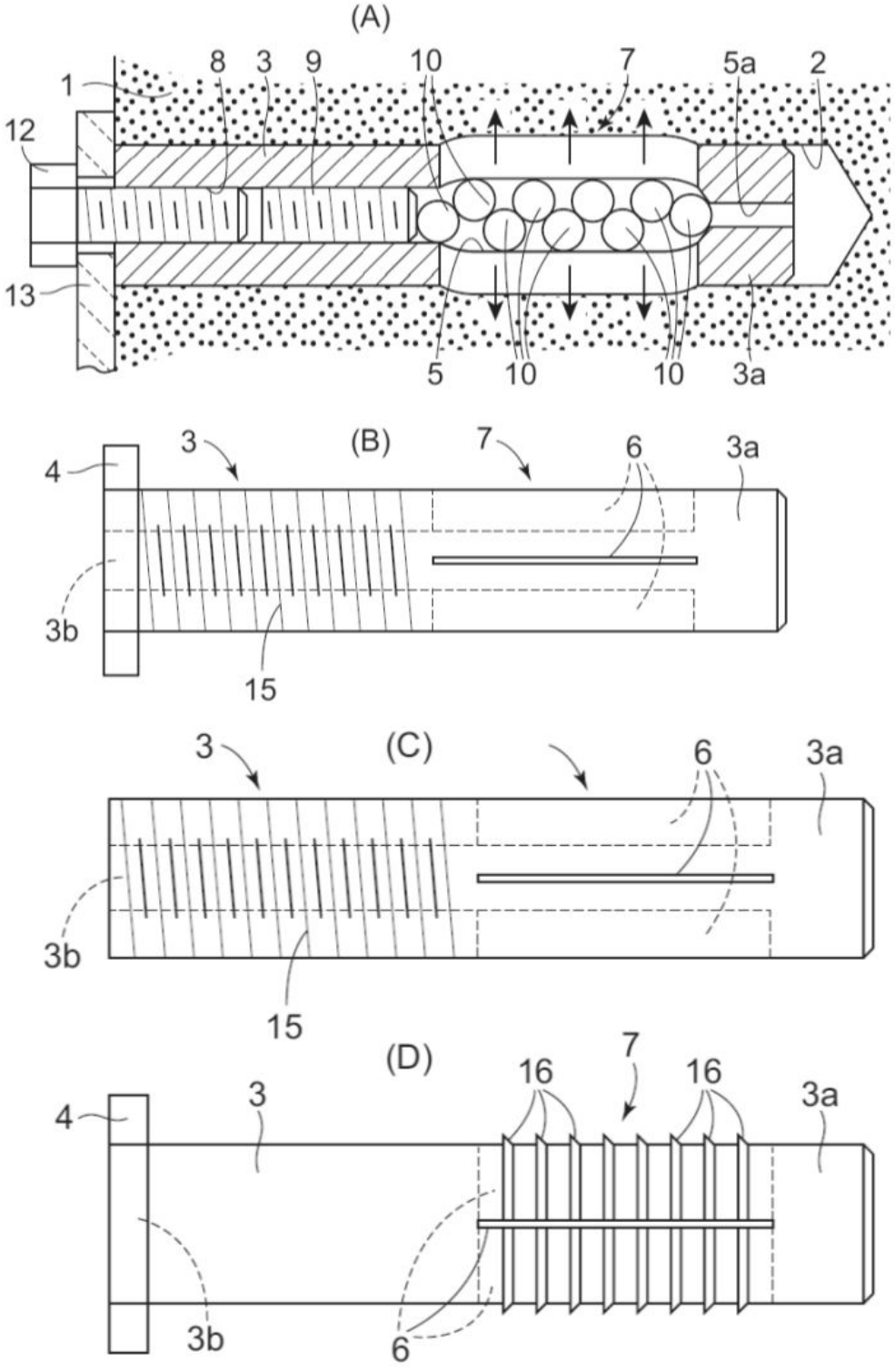
(A)
1
8
3
9
10
7
5a
2
12
13
5
10
10
3a
(B)
3
7
6
3a
4
3b
15
(C)
3
6
3a
3b
15
(D)
7
16
16
3
3a
4
3b
6

FIG.3

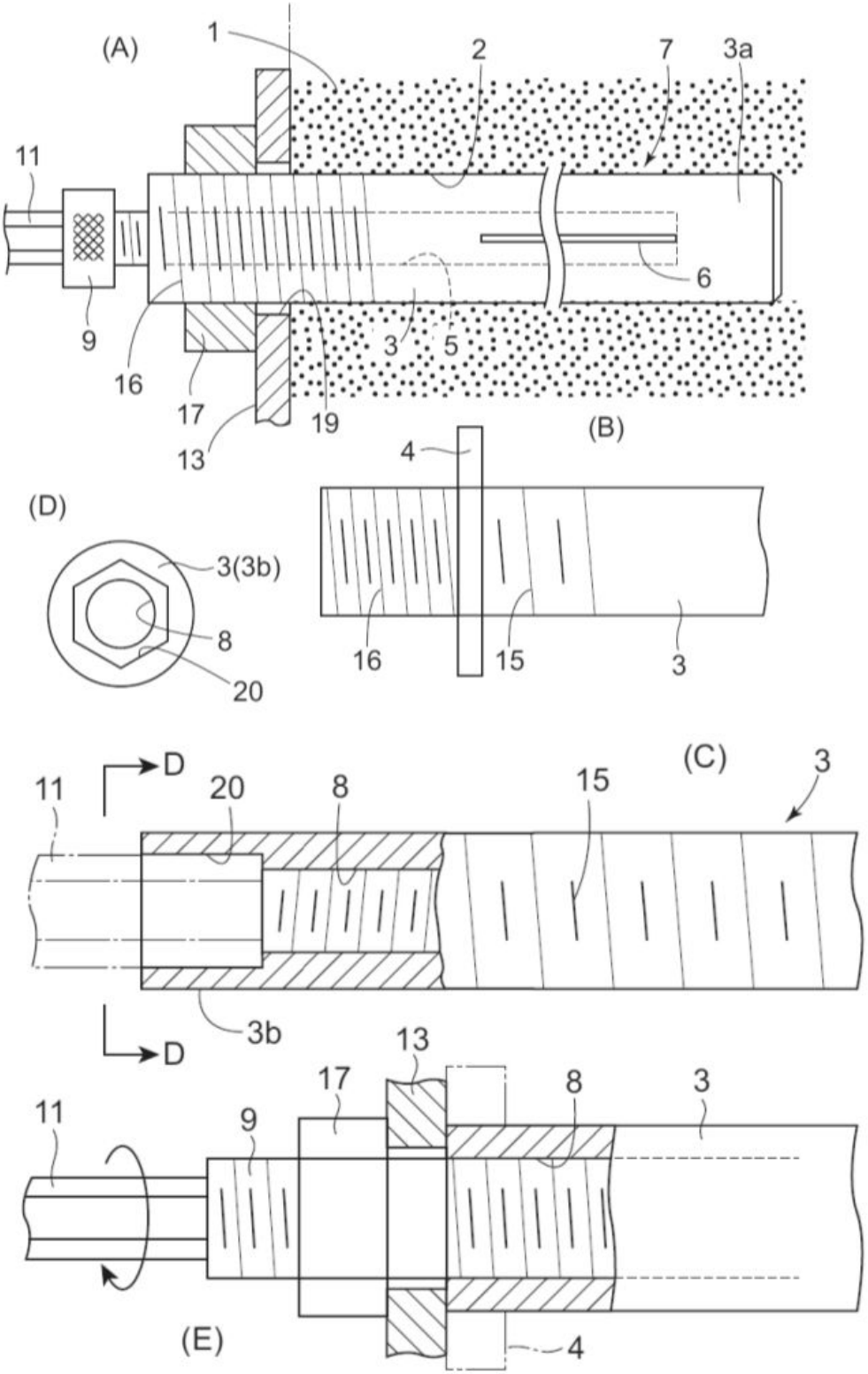
(A)
1
2
7
3a
11
6
9
16
17
13
19
3
5
(B)
4
16
15
3
(D)
3(3b)
8
20
(C)
3
11
D
20
8
15
3b
D
13
17
8
3
11
9
(E)
4

FIG.4

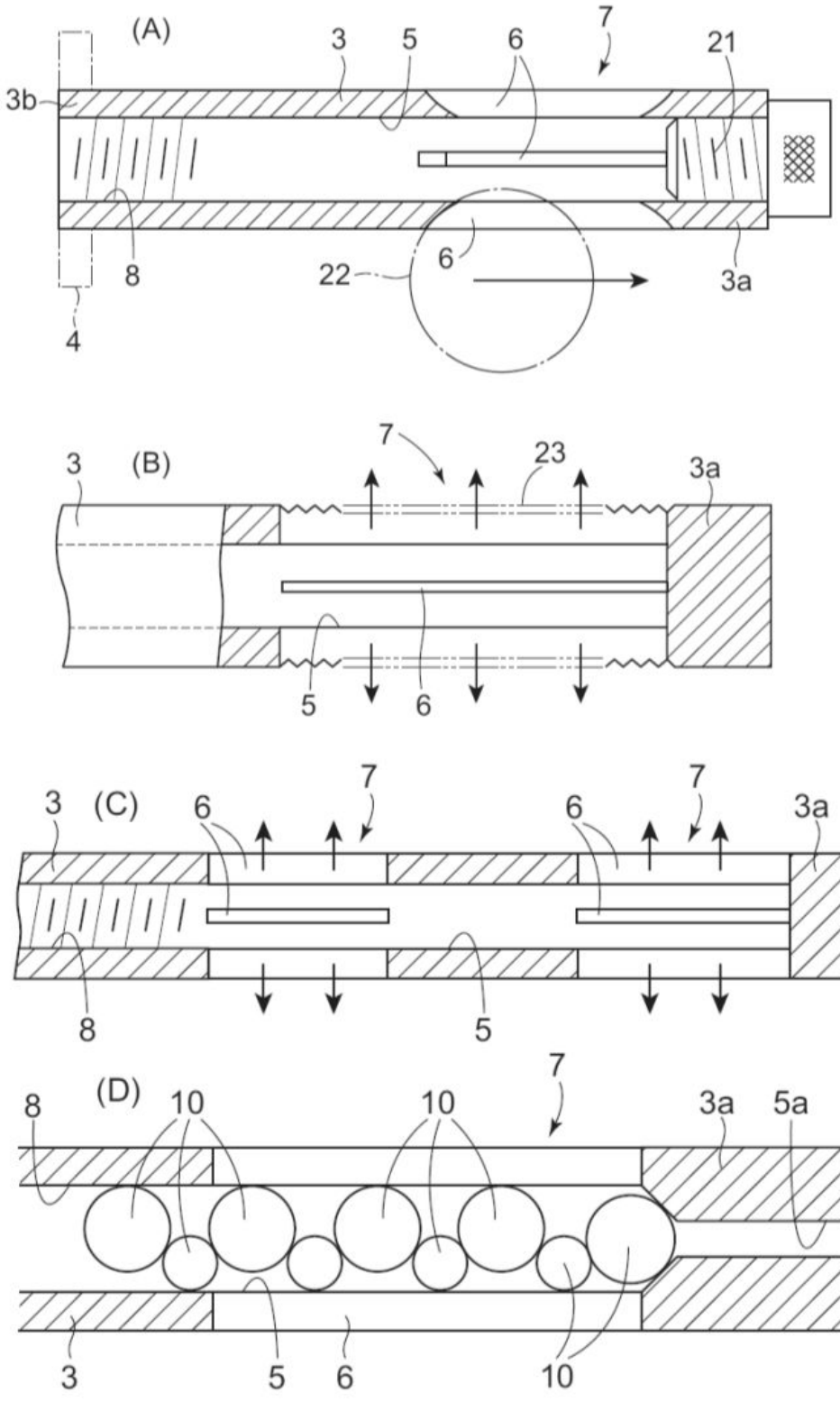
(A)
3
5
6
7
21
3b
8
22
6
3a
4
(B)
3
7
23
3a
5
6
(C)
3
6
7
6
7
3a
8
5
(D)
8
10
10
7
3a
5a
3
5
6
10

FIG.8

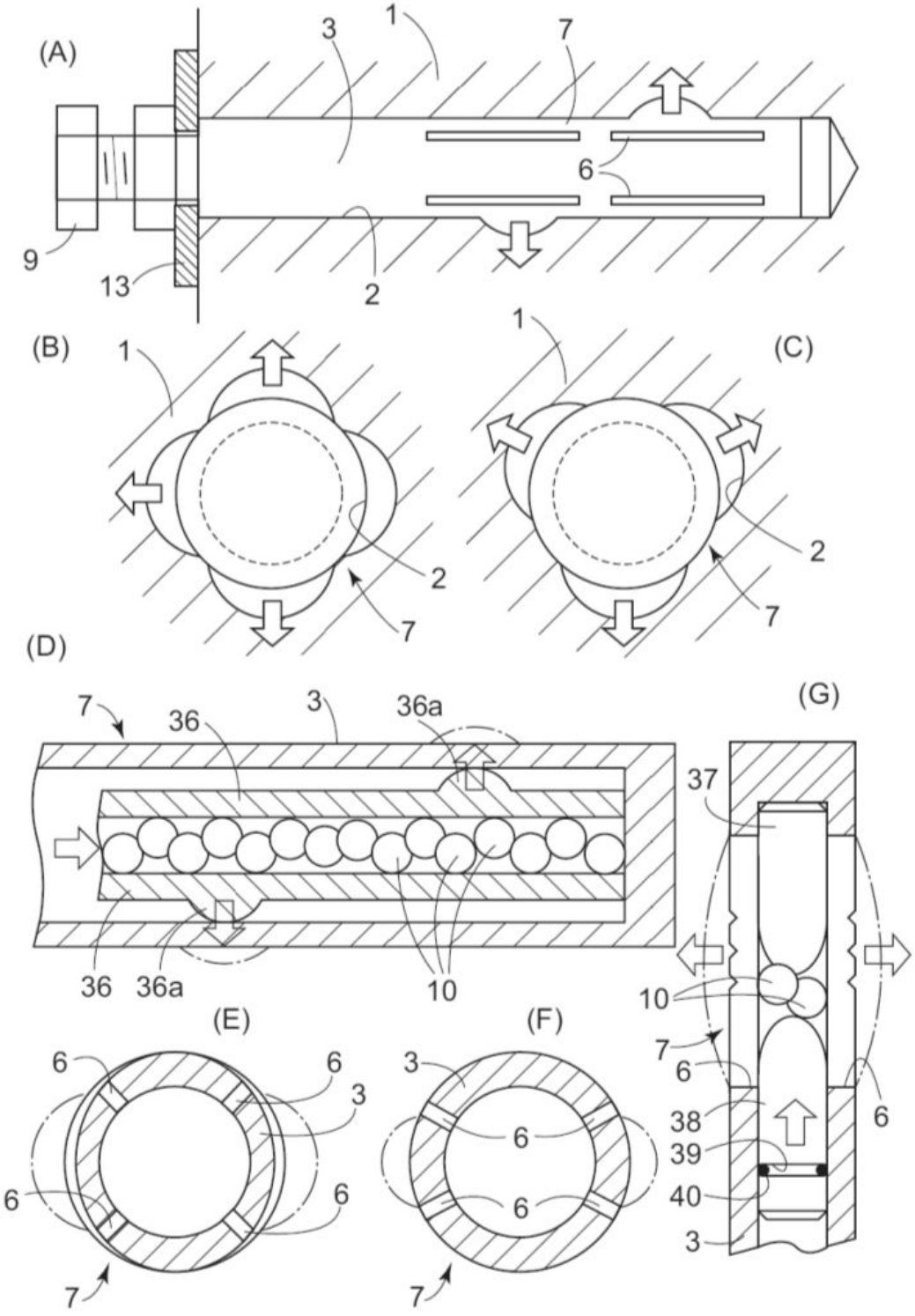
(A)
1
3
7
6
9
13
2
(B)
1
2
7
(C)
1
2
7
(D)
7
36
3
36a
36
36a
10
(G)
37
10
7
6
38
39
40
3
6
(E)
6
6
3
6
6
7
(F)
3
6
6
7