FIG. 1

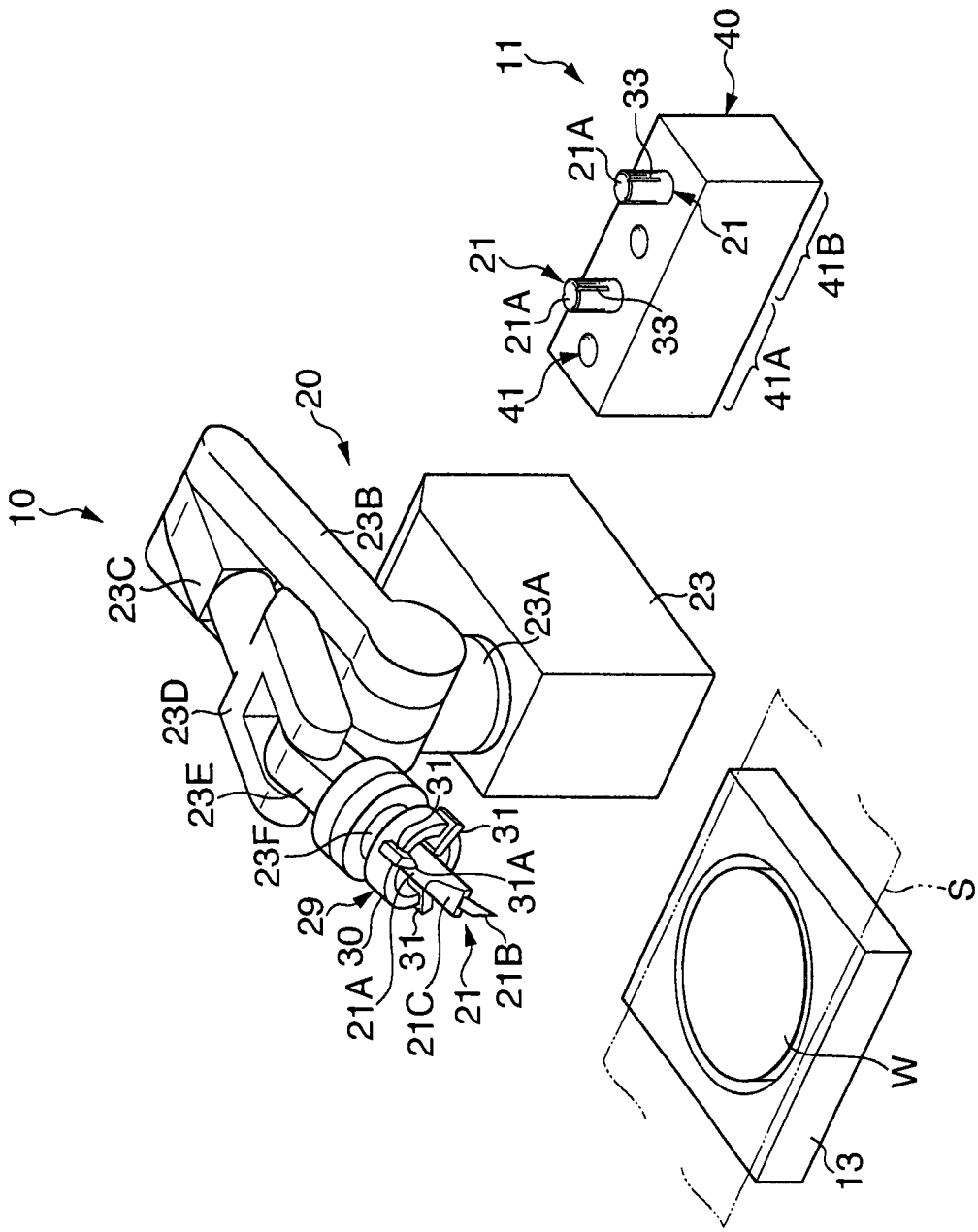
10
20
23
23A
23B
23C
23D
23E
23F
29
30
31
31A
21
21A
21B
21C
11
33
40
41
41A
41B
13
W
S

FIG. 2

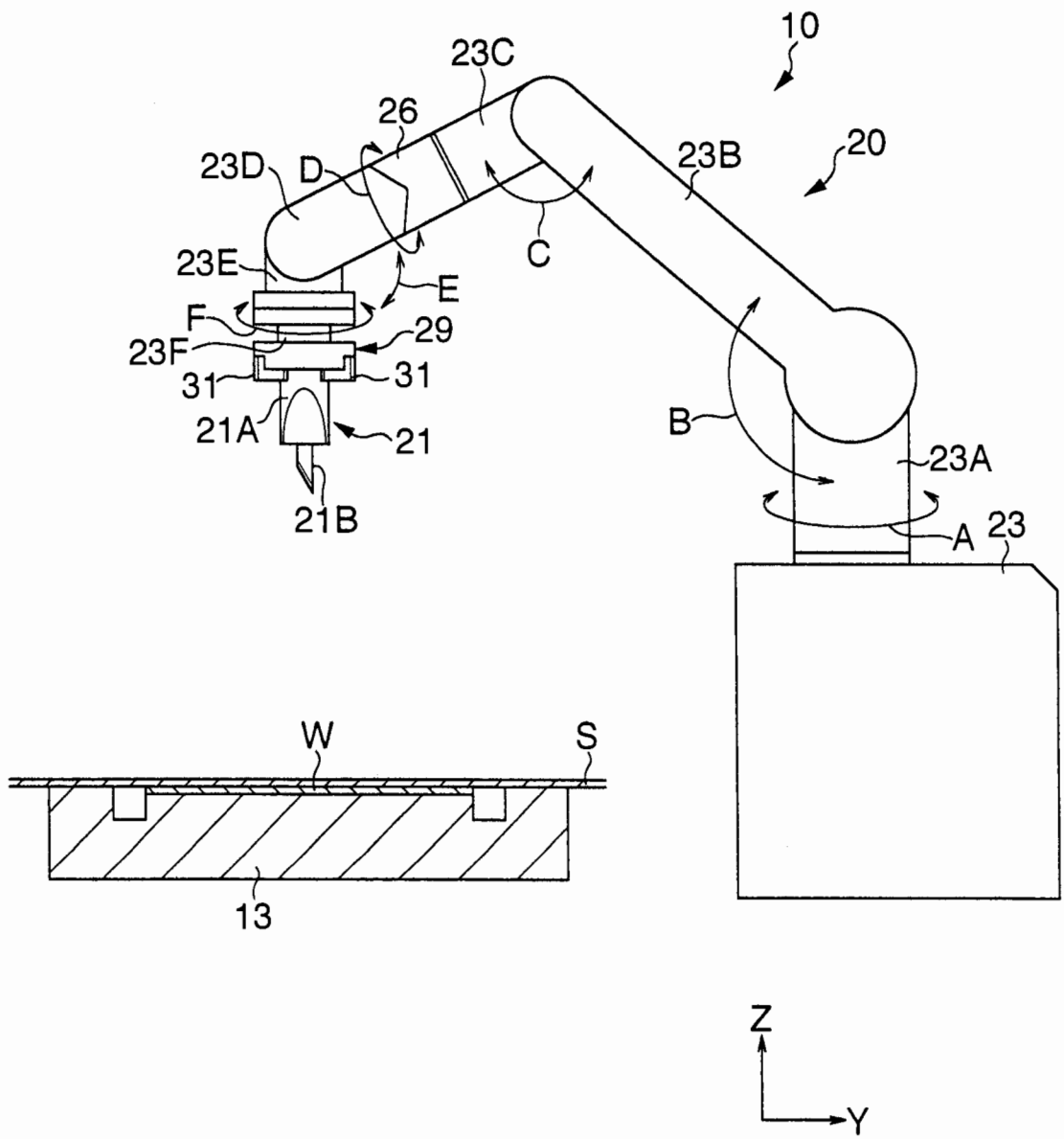
10
23C
26
23D
D
23B
20
C
23E
E
F
29
23F
31
31
21A
21
21B
B
23A
A
23
W
S
13
Z
Y

FIG. 3

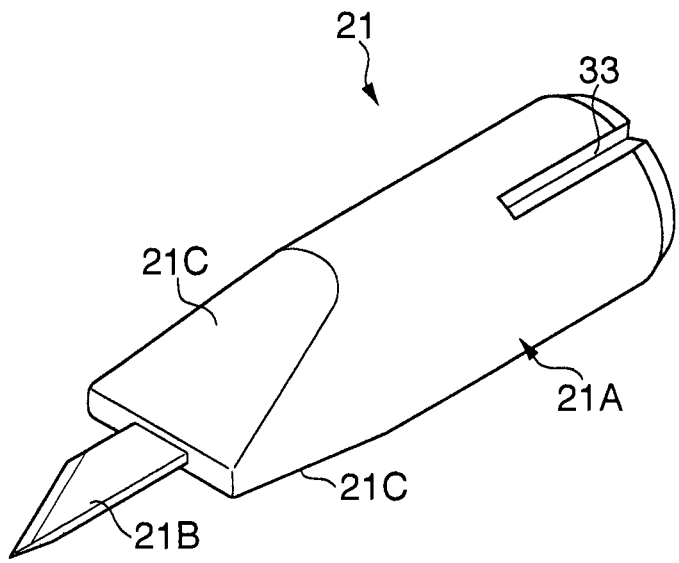

FIG. 4

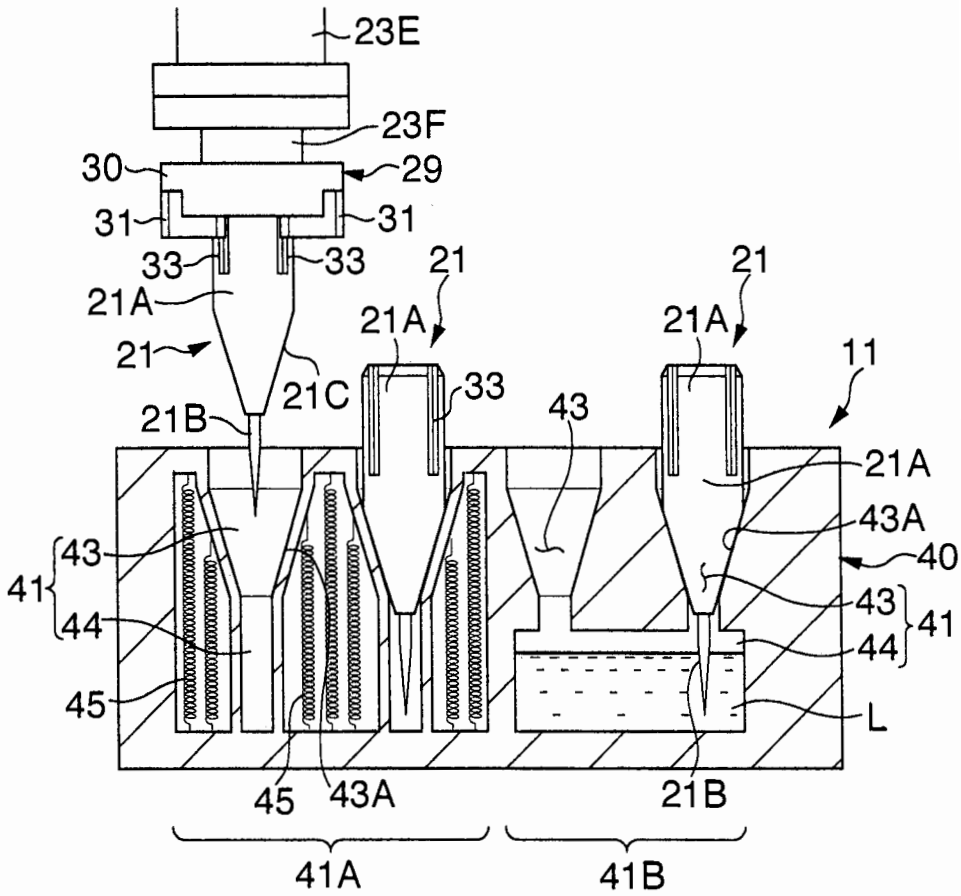
23E
23F
30
29
31
31
33
33
21A
21
21
21A
21A
21
21C
33
43
11
21B
21A
43A
40
43
41
44
43
41
44
45
L
45
43A
21B
41A
41B

FIG. 5

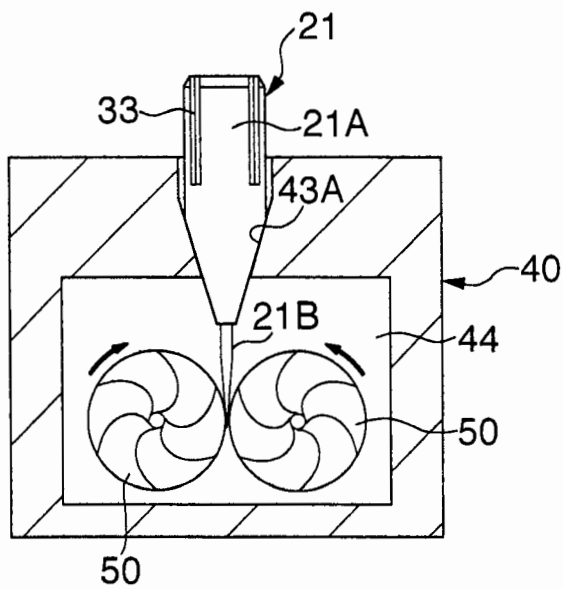
21
33
21A
43A
40
21B
44
50
50

FIG. 6

