(12)特許協力条約に基づいて公開された国際出願

(19) 世界知的所有権機関
国際事務局

(43) 国際公開日
2002 年10 月31 日 (31.10.2002)

PCT

(10) 国際公開番号
WO 02/085959 A1

(51) 国際特許分類[7]: C08F 20/06, A61F 13/53, A61L 15/60

(21) 国際出願番号: PCT/JP02/03706

(22) 国際出願日: 2002 年4 月12 日 (12.04.2002)

(25) 国際出願の言語: 日本語

(26) 国際公開の言語: 日本語

(30) 優先権データ:
特願2001-116539 2001 年4 月16 日 (16.04.2001) JP

(71) 出願人 (米国を除く全ての指定国について): 住友精化株式会社 (SUMITOMO SEIKA CHEMICALS CO., LTD.) [JP/JP]; 〒675-0145 兵庫県 加古郡 播磨町宮西３４６番地の１ Hyogo (JP).

(72) 発明者; および
(75) 発明者/出願人 (米国についてのみ): 縄田 康博 (NAWATA,Yasuhiro) [JP/JP]; 〒672-8076 兵庫県 姫路市 飾磨区入船町１番地 住友精化株式会社 機能樹脂研究所内 Hyogo (JP). 山盛 勝一 (YAMAMORI,Masakazu) [JP/JP]; 〒672-8076 兵庫県 姫路市 飾磨区入船町１番地 住友精化株式会社 機能樹脂研究所内 Hyogo (JP). 上田 耕士 (UEDA,Koji) [JP/JP]; 〒672-8076 兵庫県 姫路市 飾磨区入船町１番地 住友精化株式会社 機能樹脂研究所内 Hyogo (JP). 横山 秀樹 (YOKOYAMA,Hideki) [JP/JP]; 〒672-8076 兵庫県 姫路市 飾磨区入船町１番地 住友精化株式会社 機能樹脂研究所内 Hyogo (JP). 藤掛 正人 (FUJIKAKE,Masato) [JP/JP]; 〒672-8076 兵庫県 姫路市 飾磨区入船町１番地 住友精化株式会社 機能樹脂研究所内 Hyogo (JP).

(74) 代理人: 吉田 稔, 外 (YOSHIDA,Minoru et al.); 〒543-0014 大阪府 大阪市 天王寺区玉造元町２−３２−１３０１ Osaka (JP).

(81) 指定国 (国内): AE, AG, AL, AM, AT, AU, AZ, BA, BB, BG, BR, BY, BZ, CA, CH, CN, CO, CR, CU, CZ, DE, DK,

[続葉有]

(54) Title: WATER-ABSORBING RESIN SUITABLE FOR ABSORBING VISCOUS LIQUID CONTAINING HIGH-MOLECULAR COMPOUND, AND ABSORBENT AND ABSORBENT ARTICLE EACH COMPRISING THE SAME

(54) 発明の名称: 高分子量体含有粘性液の吸収に適した吸水性樹脂、並びにそれを用いた吸収体および吸収性物品

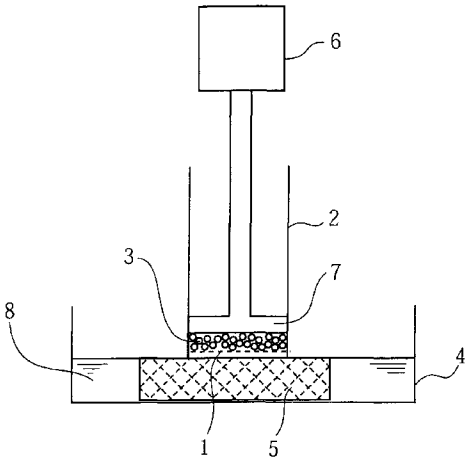

(57) Abstract: A water-absorbing resin which has a specific surface area, as measured by the BET multipoint adsorption method employing krypton as an adsorbate gas, of 0.05 m^2/g or larger and a water retentivity, as measured with 0.9 wt.% physiological saline, of 5 to 30 g/g. It is suitable for absorbing viscous liquids containing a high-molecular compound.

(57) 要約:

吸着ガスとしてクリプトンガスを使用したＢＥＴ多点法によって測定された比表面積は０．０５m^2／ｇ以上であり、０．９重量%生理食塩水を保持する保水能力は５～３０ｇ／ｇである、高分子量体含有粘性液の吸収に適した吸水性樹脂が提供される。

WO 02/085959 A1

DM, DZ, EC, EE, ES, FI, GB, GD, GE, GH, GM, HR, HU, ID, IL, IN, IS, JP, KE, KG, KP, KR, KZ, LC, LK, LR, LS, LT, LU, LV, MA, MD, MG, MK, MN, MW, MX, MZ, NO, NZ, OM, PH, PL, PT, RO, RU, SD, SE, SG, SI, SK, SL, TJ, TM, TN, TR, TT, TZ, UA, UG, US, UZ, VN, YU, ZA, ZM, ZW.

(84) 指定国 *(*広域*)*: ARIPO 特許 (GH, GM, KE, LS, MW, MZ, SD, SL, SZ, TZ, UG, ZM, ZW), ユーラシア特許 (AM, AZ, BY, KG, KZ, MD, RU, TJ, TM), ヨーロッパ特許 (AT, BE, CH, CY, DE, DK, ES, FI, FR, GB, GR, IE, IT, LU, MC, NL, PT, SE, TR), OAPI 特許 (BF, BJ, CF, CG, CI, CM, GA, GN, GQ, GW, ML, MR, NE, SN, TD, TG).

添付公開書類:
— 国際調査報告書

２文字コード及び他の略語については、定期発行される各*PCT*ガゼットの巻頭に掲載されている「コードと略語のガイダンスノート」を参照。