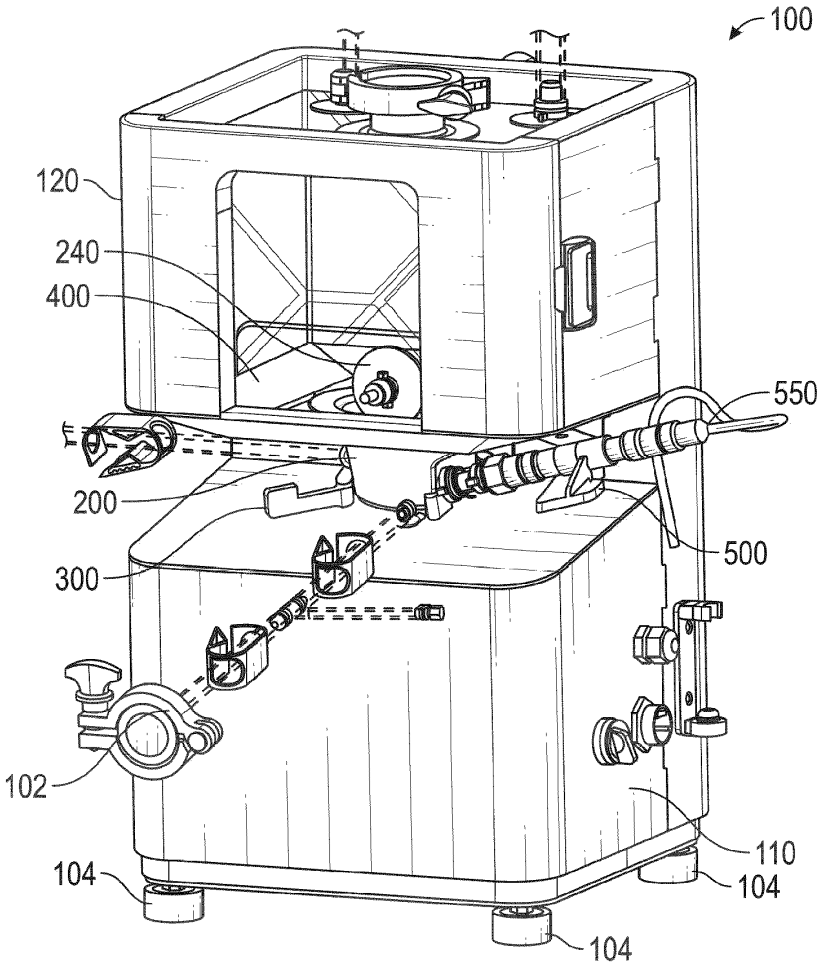

FIG. 1A

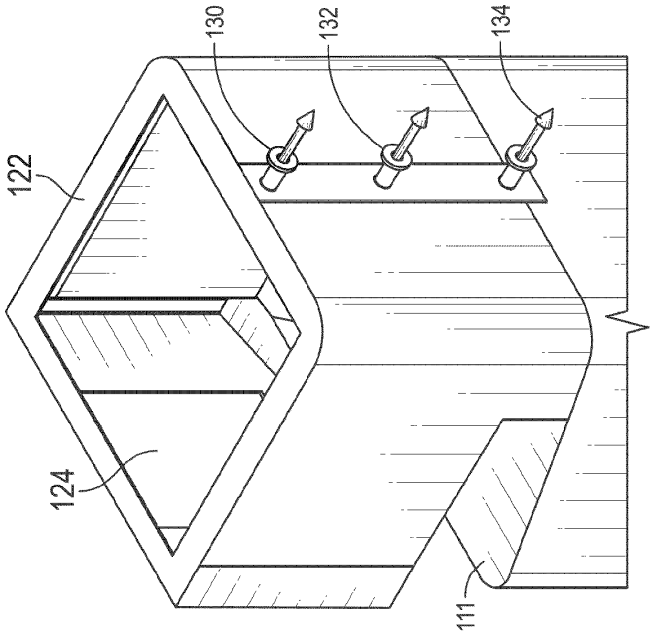

FIG. 1C

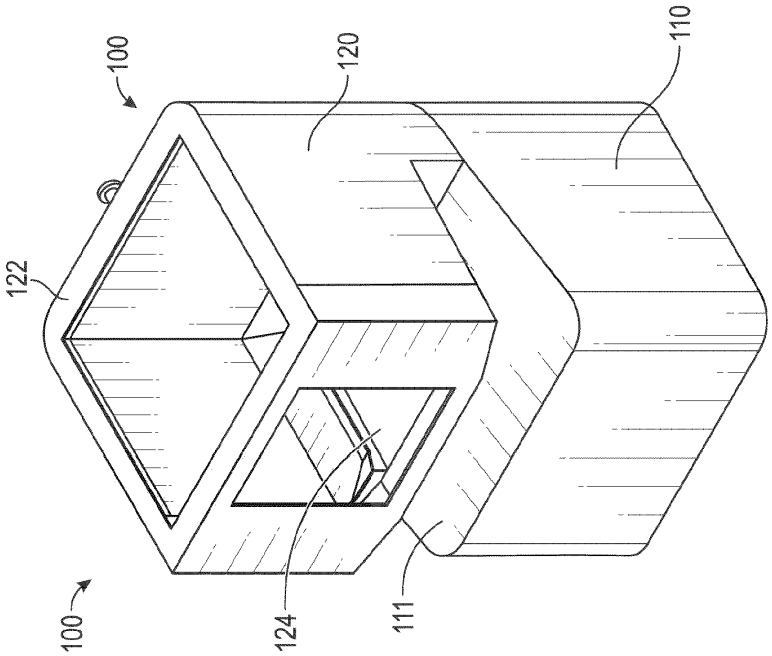

FIG. 1B

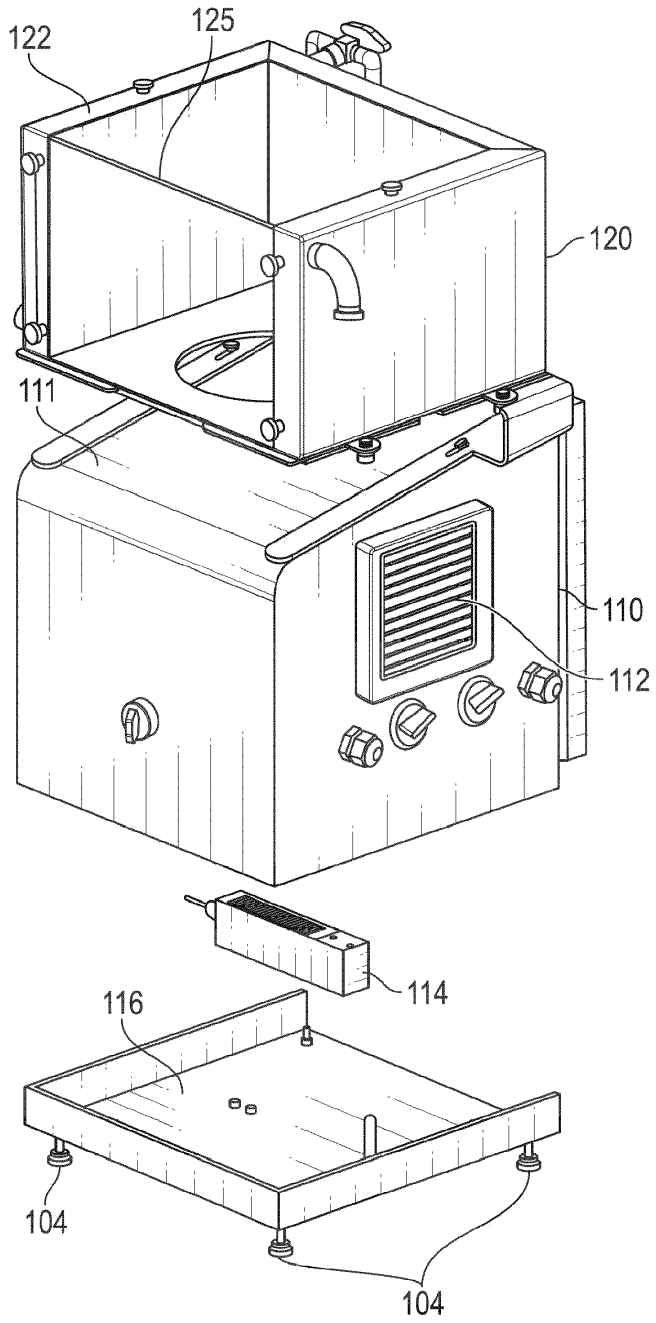

FIG. 1D

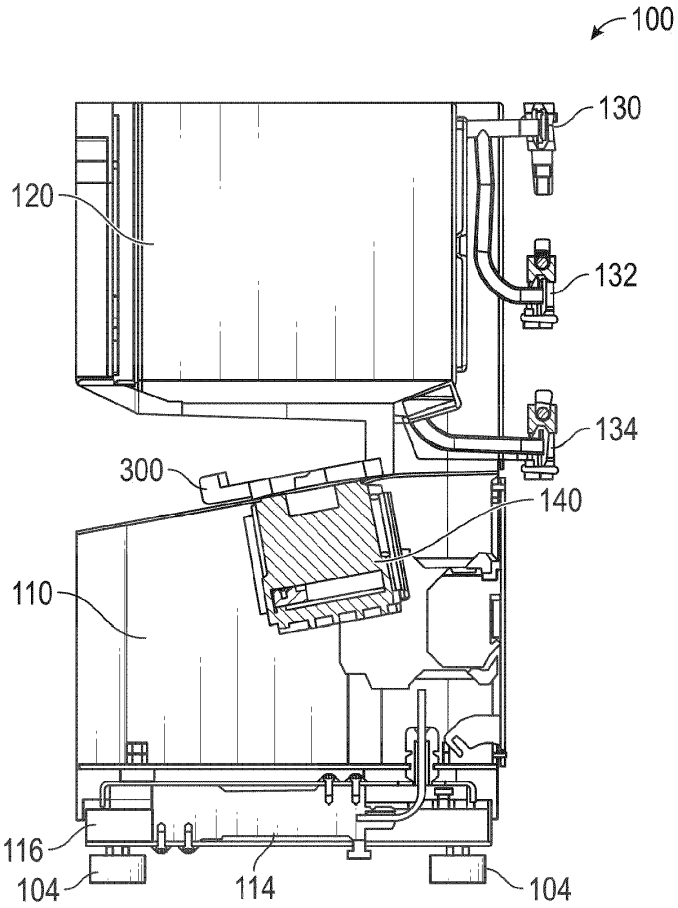

FIG. 1E

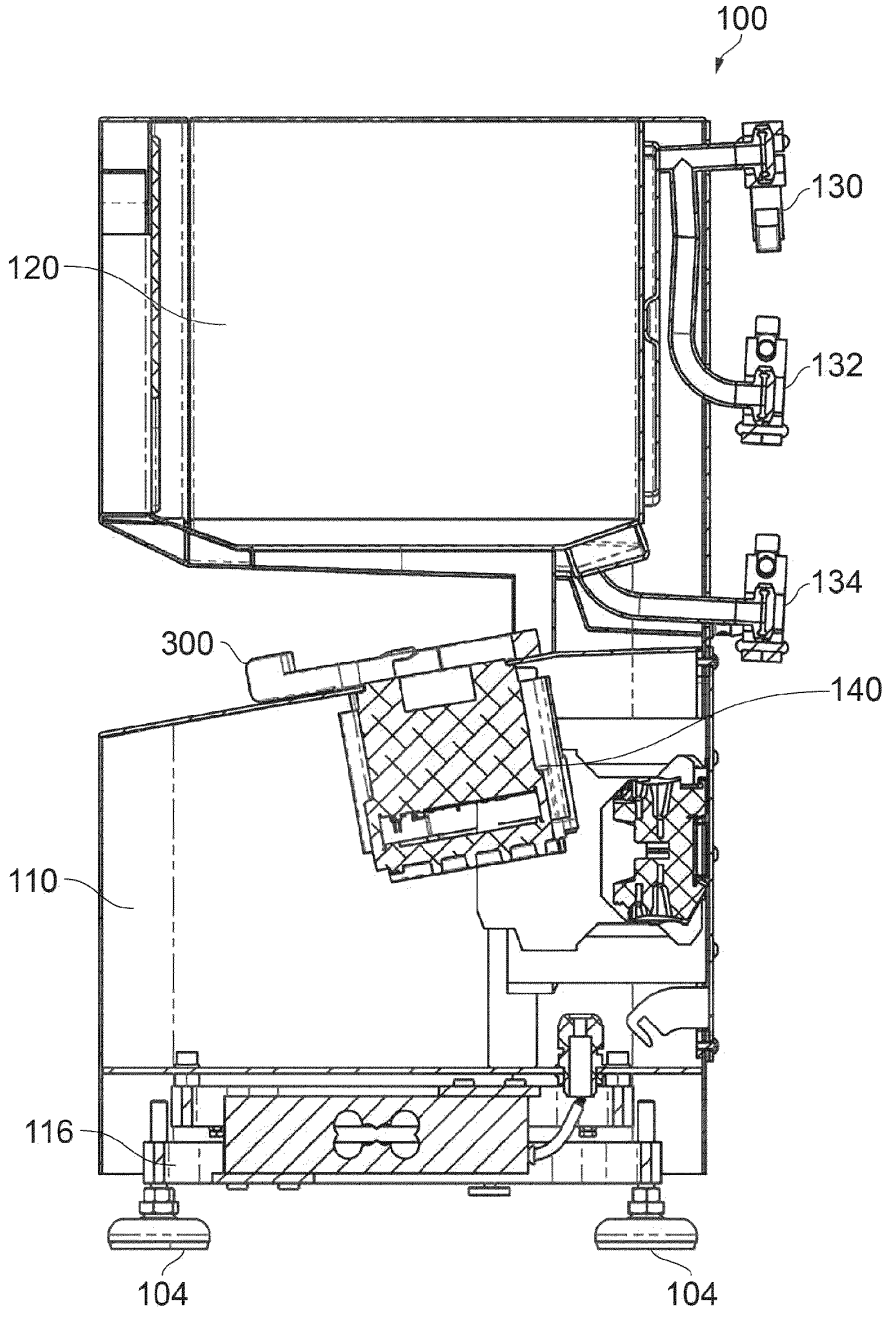

FIG. 1F

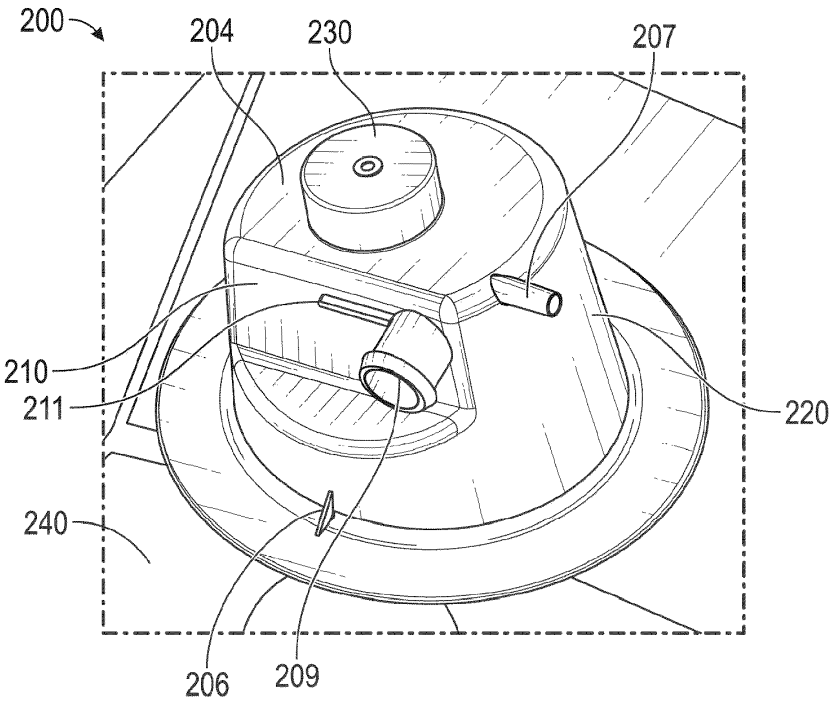
200
204
230
207
210
211
220
240
206
209

FIG. 2A

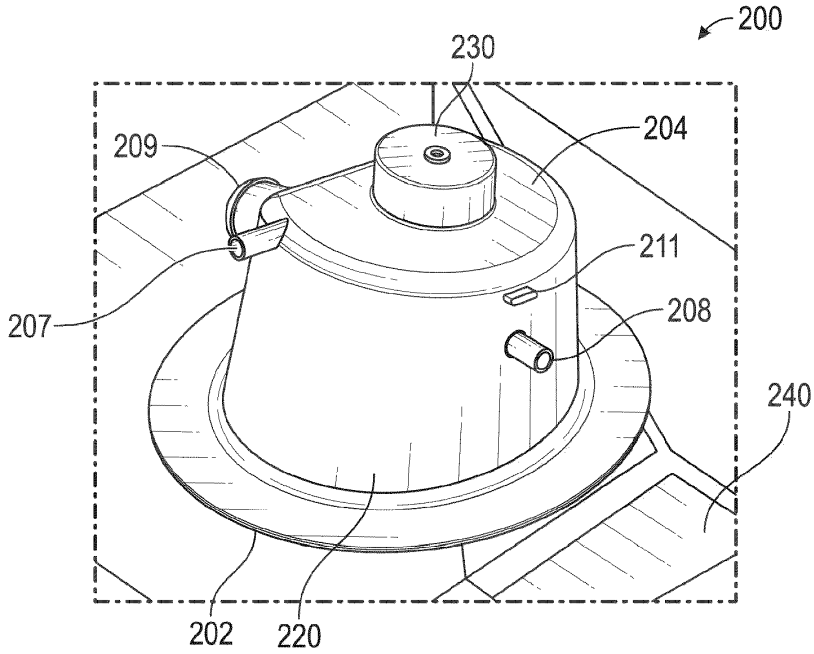
200
230
209
204
211
207
208
240
202
220

FIG. 2B

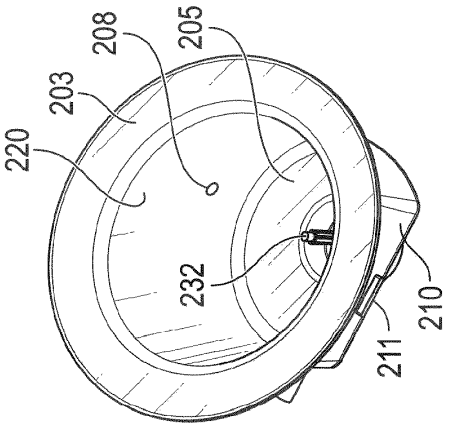

FIG. 2D

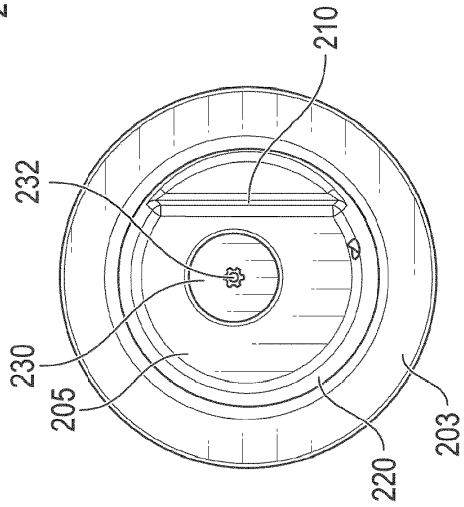

FIG. 2E

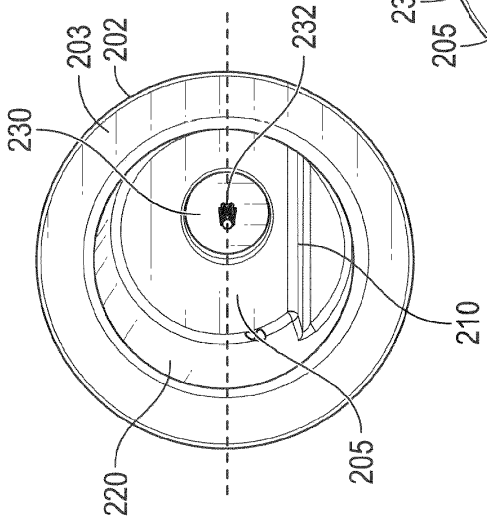

FIG. 2C

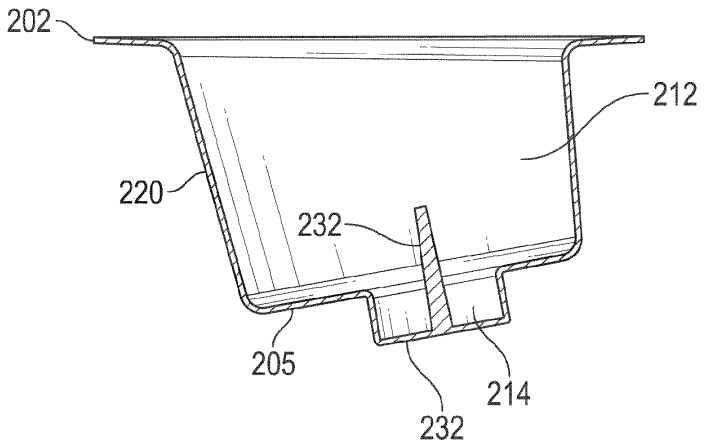
202
212
220
232
205
214
232

FIG. 2F

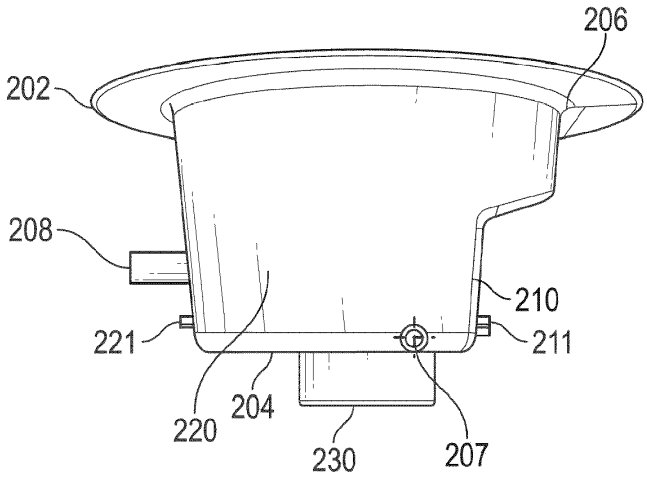
206
202
208
210
221
211
220
204
230
207

FIG. 2G

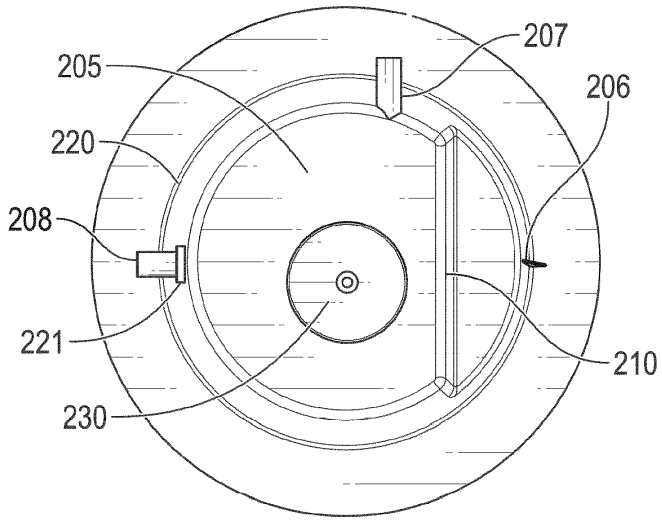
205
207
206
220
208
221
230
210

FIG. 2H

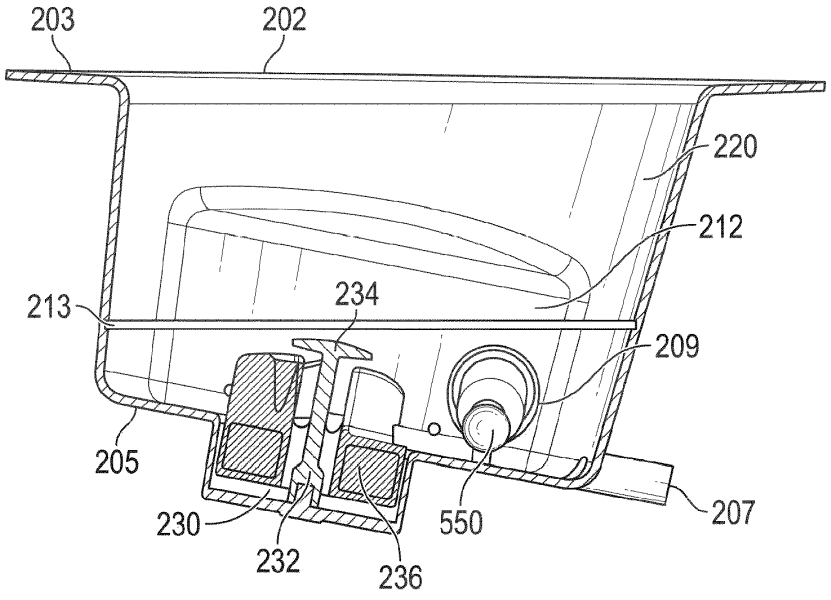
203
202
220
212
213
234
209
205
230
232
236
550
207

FIG. 2I

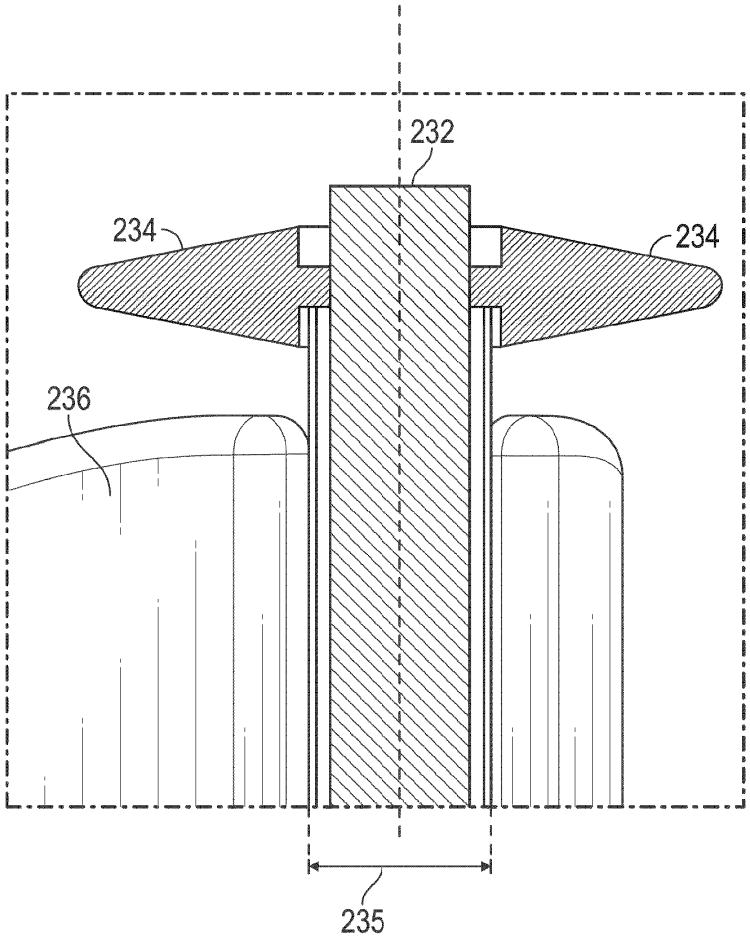

FIG. 2J

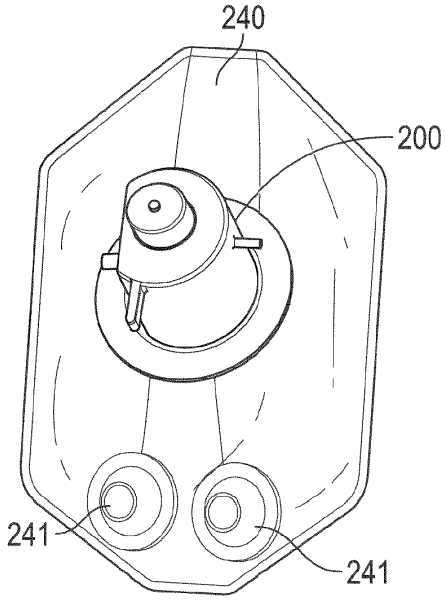

FIG. 2K

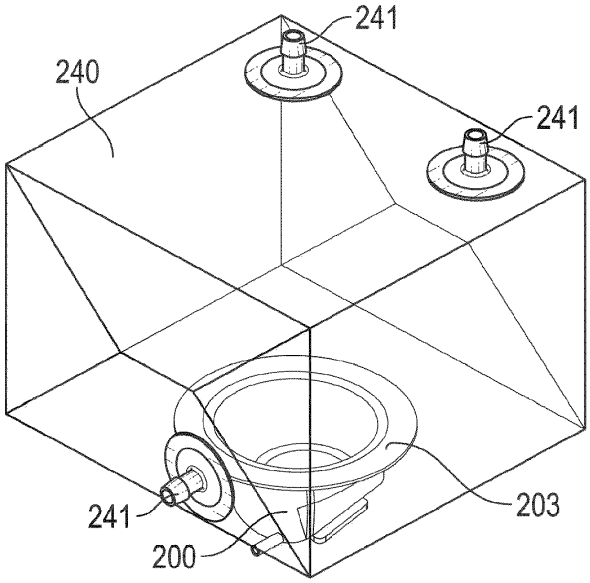

FIG. 2L

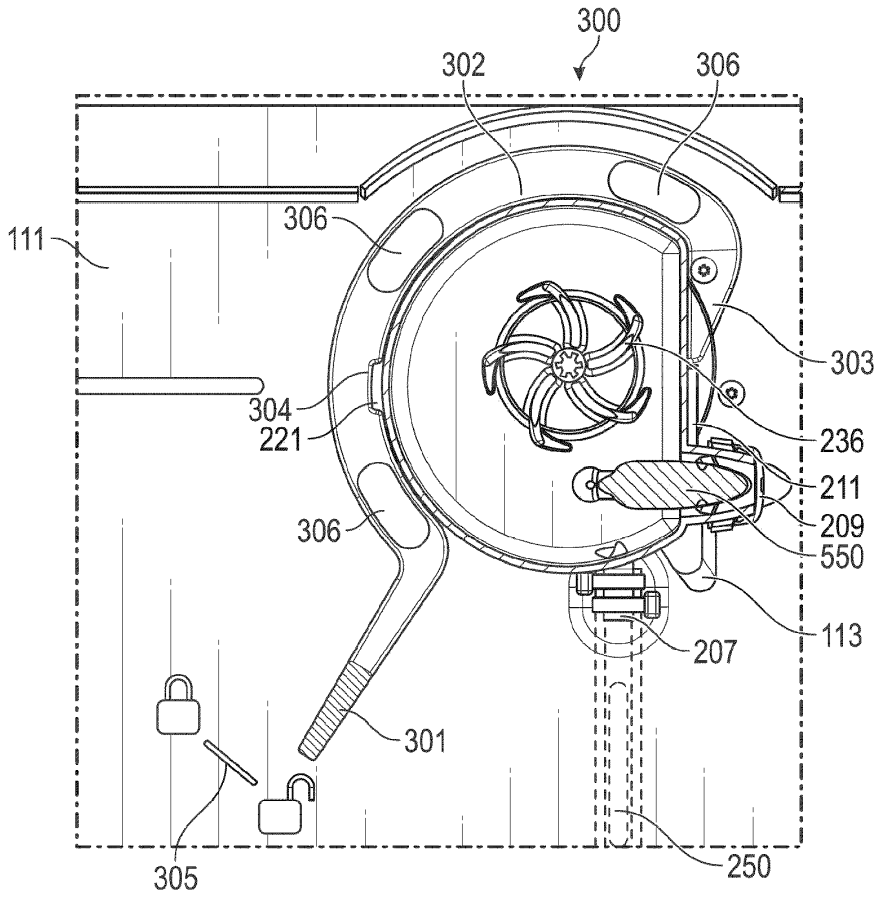
300
302
306
306
111
303
304
221
236
211
209
306
550
113
207
301
305
250

FIG. 3A

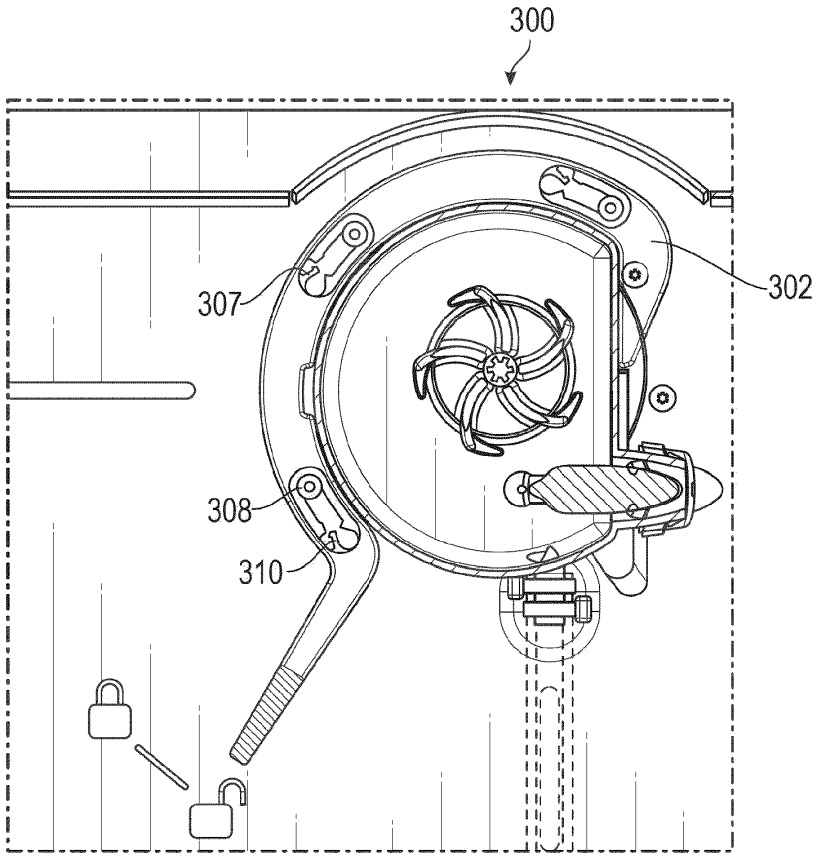

FIG. 3B

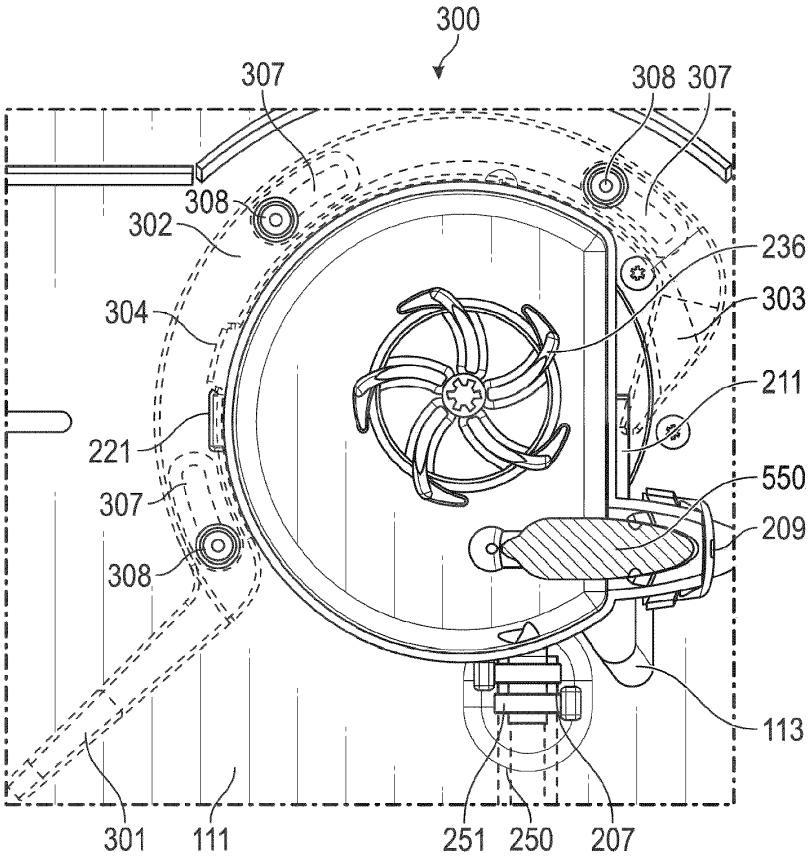
300
307
308 307
308
302
236
304
303
211
221
550
307
209
308
113
301
111
251
250
207

FIG. 3C

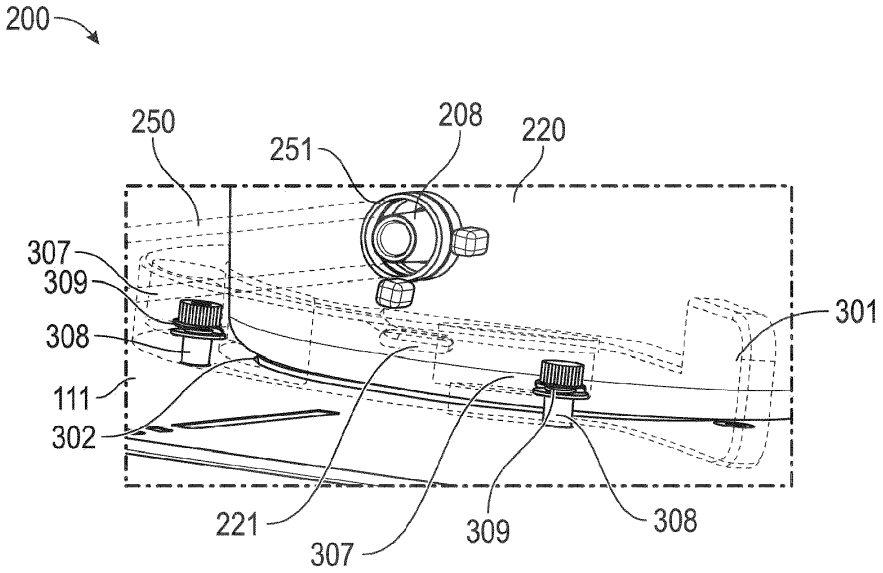

FIG. 3D

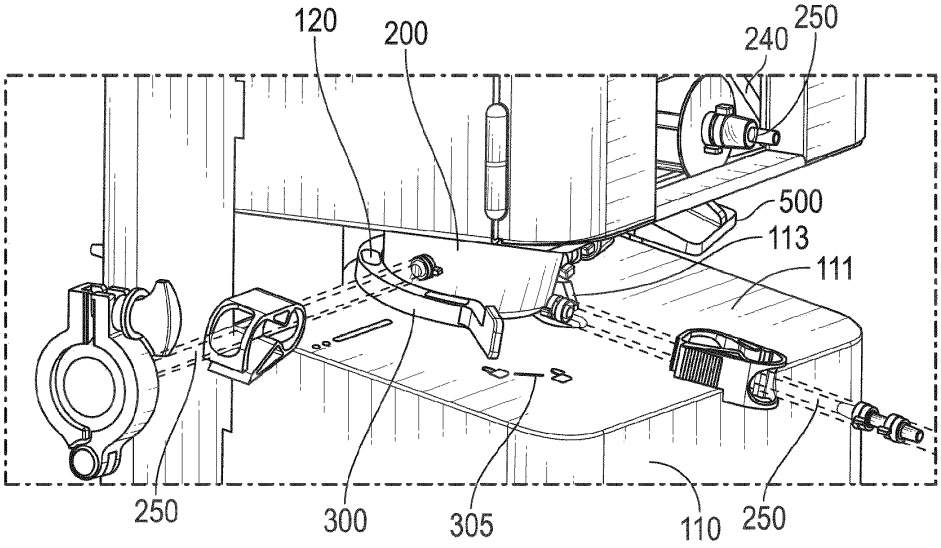
120
200
240
250
500
113
111
250
300
305
110
250

FIG. 3E

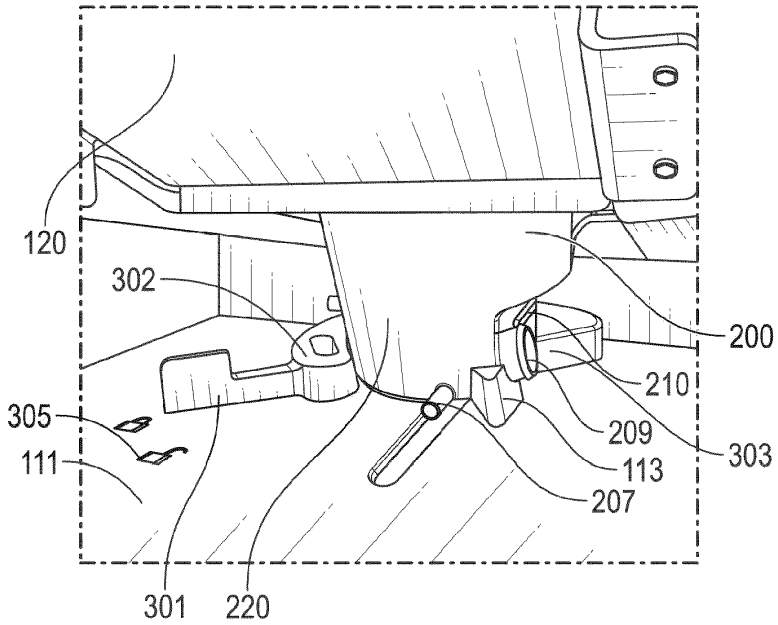
120
302
200
210
305
209
303
111
113
207
301
220

FIG. 3F

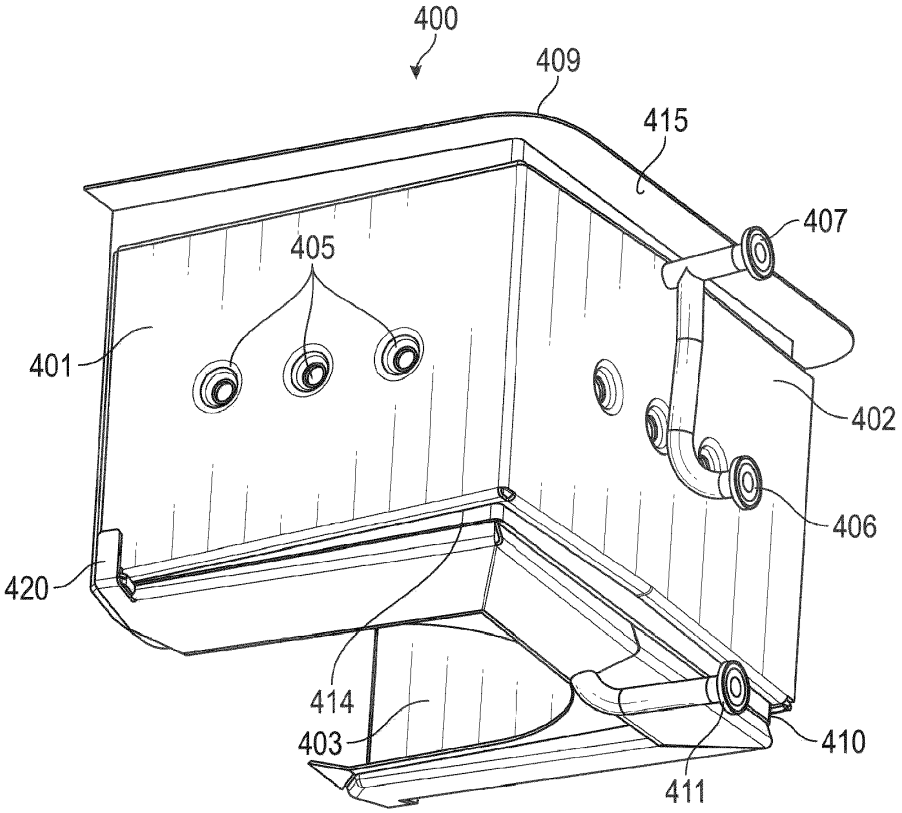

FIG. 4A

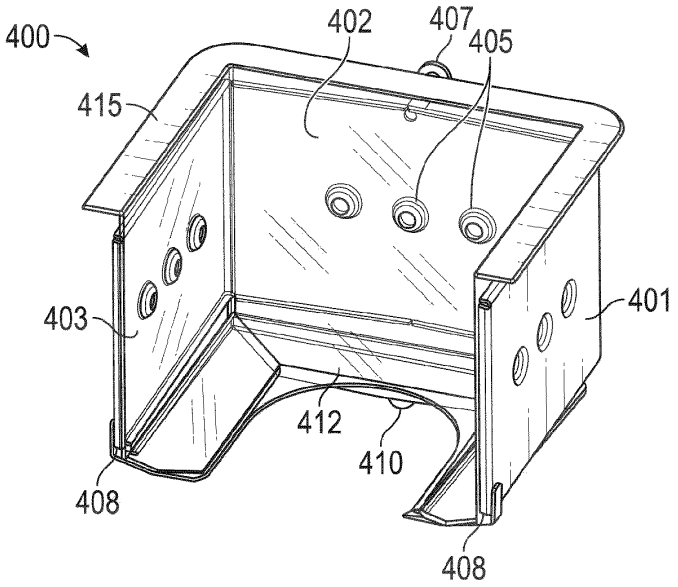
400
402
407
405
415
401
403
412
410
408
408

FIG. 4B

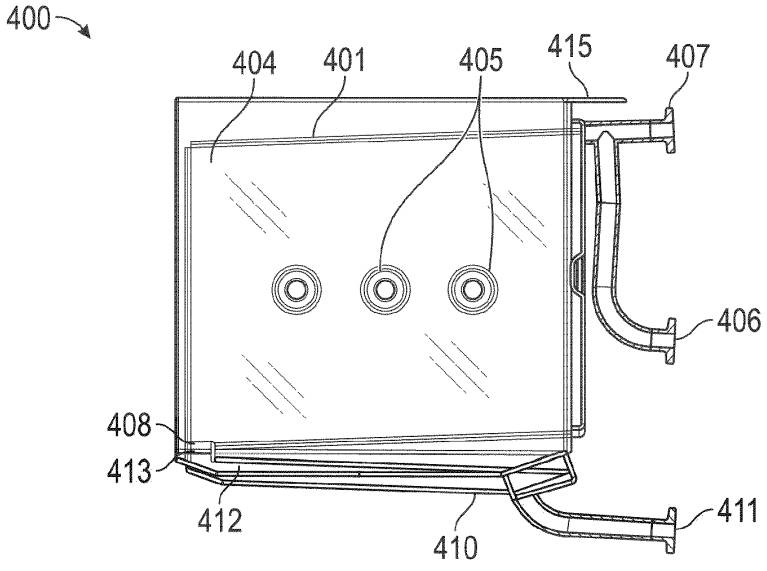
400
404
401
405
415
407
406
408
413
412
410
411

FIG. 4C

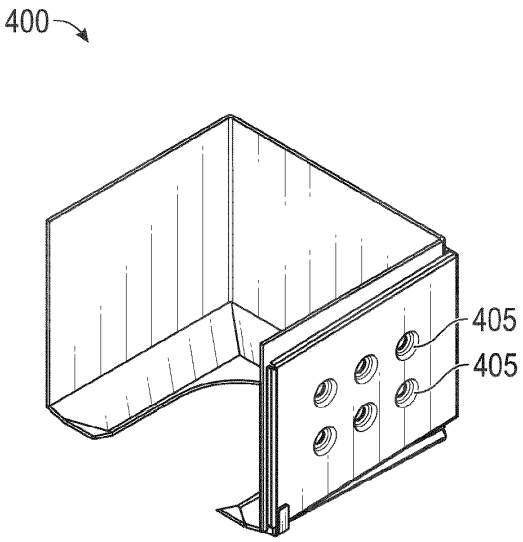

FIG. 4D

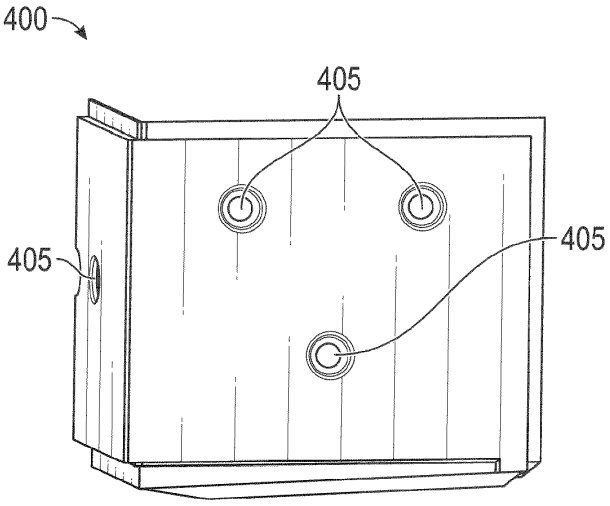

FIG. 4E

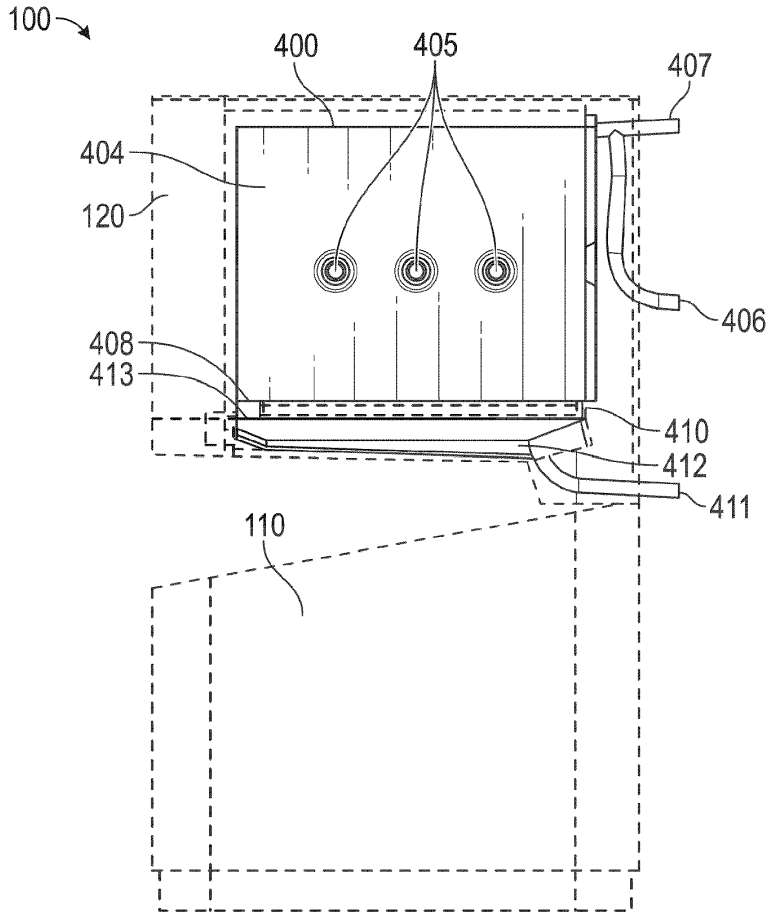

FIG. 4F

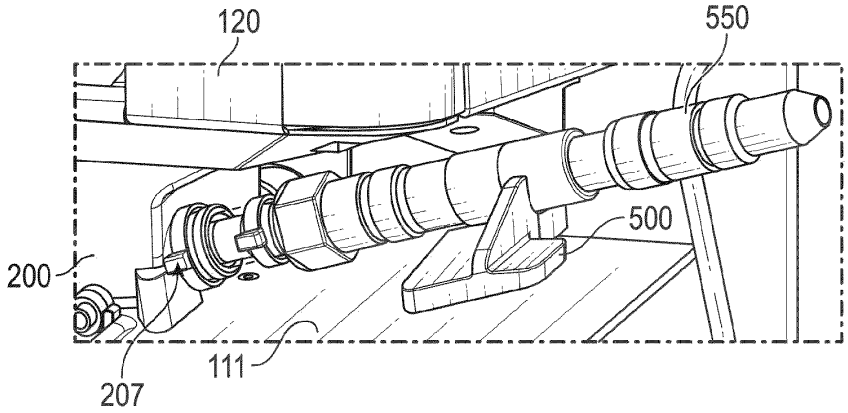

FIG. 5A

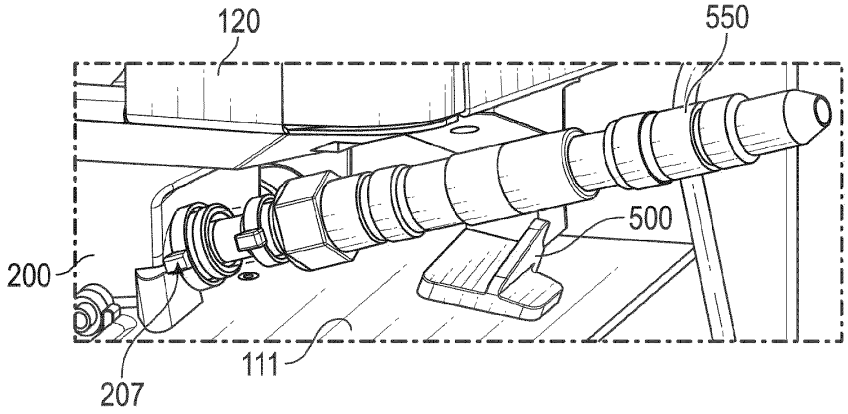

FIG. 5B

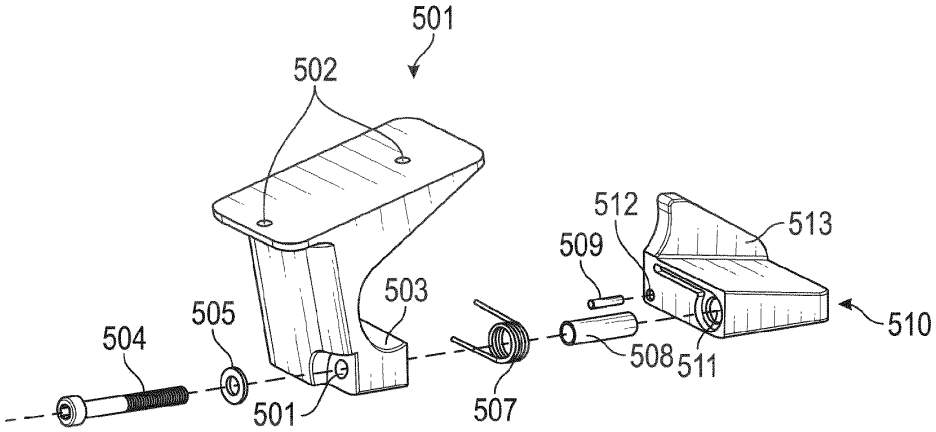

FIG. 5C

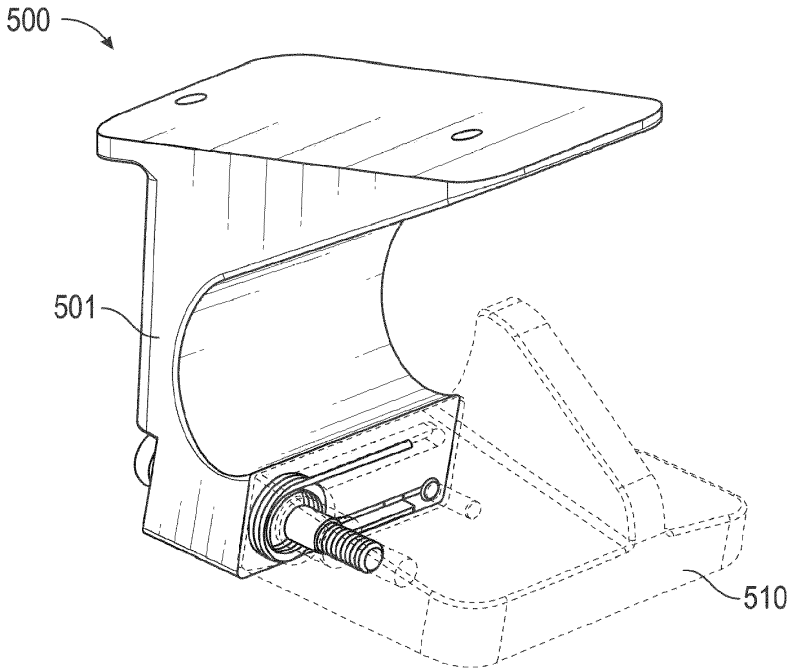

FIG. 5D

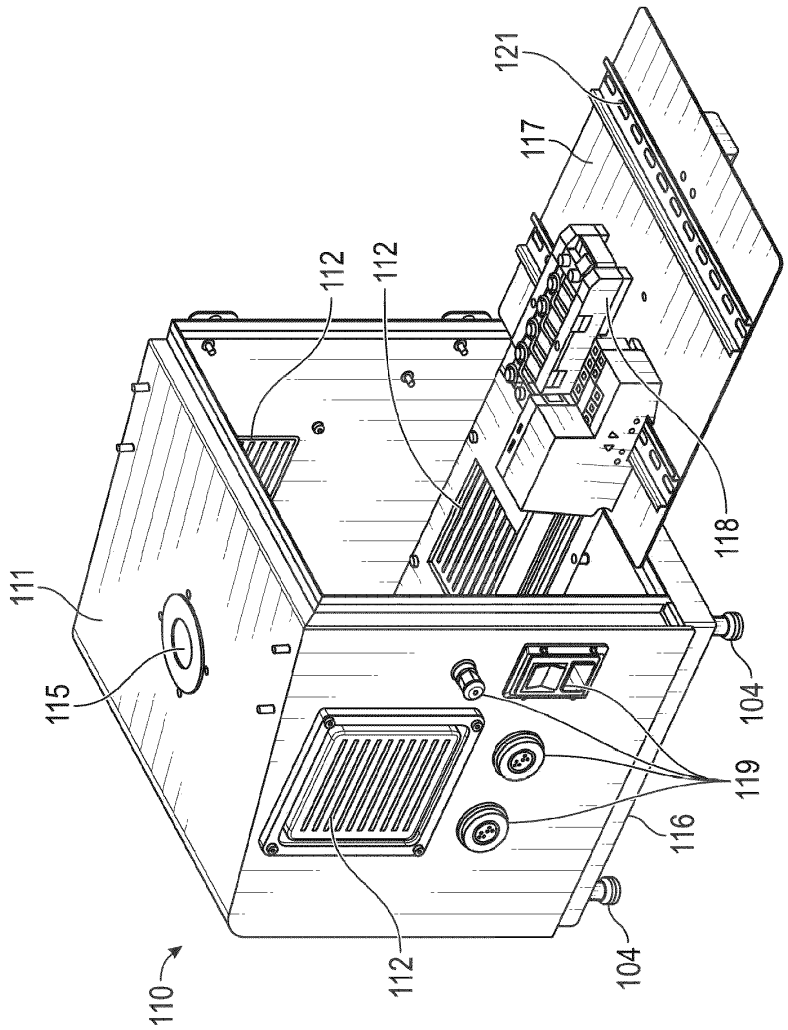

FIG. 6A

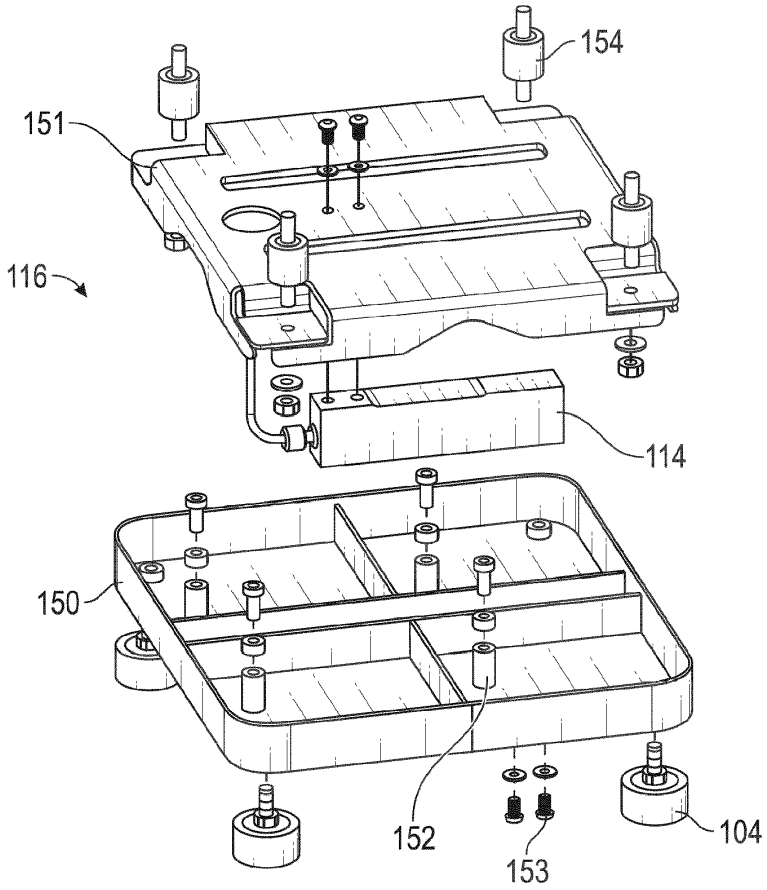

FIG. 6B

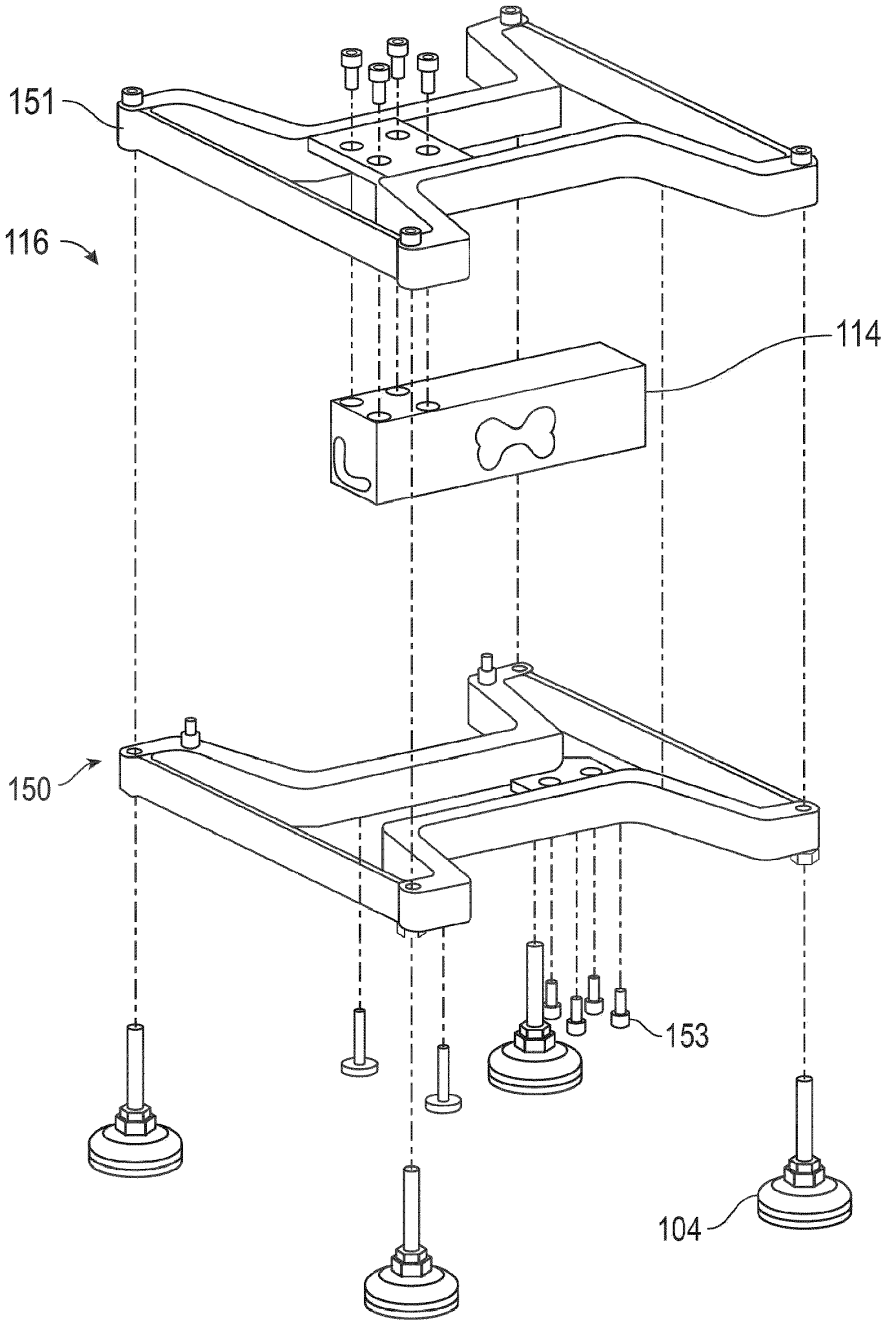

FIG. 6C