(12)特許協力条約に基づいて公開された国際出願

(19) 世界知的所有権機関
国際事務局

(43) 国際公開日
2004 年10 月21 日 (21.10.2004)

PCT

(10) 国際公開番号
WO 2004/089135 A1

(51) 国際特許分類[7]: A41G 3/00

(21) 国際出願番号: PCT/JP2004/005138

(22) 国際出願日: 2004 年4 月9 日 (09.04.2004)

(25) 国際出願の言語: 日本語

(26) 国際公開の言語: 日本語

(30) 優先権データ:
特願2003-106796 2003 年4 月10 日 (10.04.2003) JP
特願2003-106797 2003 年4 月10 日 (10.04.2003) JP

(71) 出願人 (米国を除く全ての指定国について): 株式会社プロピア (PROPIA CO., LTD.) [JP/JP]; 〒1600023 東京都新宿区西新宿7丁目4番3号 Tokyo (JP).

(72) 発明者; および
(75) 発明者/出願人 (米国についてのみ): 福山 孝喜 (FUKUYAMA, Koki) [JP/JP]; 〒1730037 東京都板橋区小茂根二丁目２９番４号 Tokyo (JP).

(74) 代理人: 浅野 勝美 (ASANO, Katsumi); 〒1070052 東京都港区赤坂七丁目６番４１号 赤坂七番館２０４号 Tokyo (JP).

(81) 指定国 (表示のない限り、全ての種類の国内保護が可能): AE, AG, AL, AM, AT, AU, AZ, BA, BB, BG, BR, BW, BY, BZ, CA, CH, CN, CO, CR, CU, CZ, DE, DK, DM, DZ, EC, EE, EG, ES, FI, GB, GD, GE, GH, GM, HR, HU, ID, IL, IN, IS, JP, KE, KG, KP, KR, KZ, LC, LK, LR, LS, LT, LU, LV, MA, MD, MG, MK, MN, MW, MX, MZ, NA, NI, NO, NZ, OM, PG, PH, PL, PT, RO, RU, SC, SD, SE, SG, SK, SL, SY, TJ, TM, TN, TR, TT, TZ, UA, UG, US, UZ, VC, VN, YU, ZA, ZM, ZW.

(84) 指定国 (表示のない限り、全ての種類の広域保護が可能): ARIPO (BW, GH, GM, KE, LS, MW, MZ, SD, SL,

[続葉有]

(54) Title: DEVICE AND METHOD FOR HAIR IMPLANTATION AND RESULTANT IMPLANTATION HAIR PIECE

(54) 発明の名称: 植毛装置および方法並びに結果物としての植毛ピース

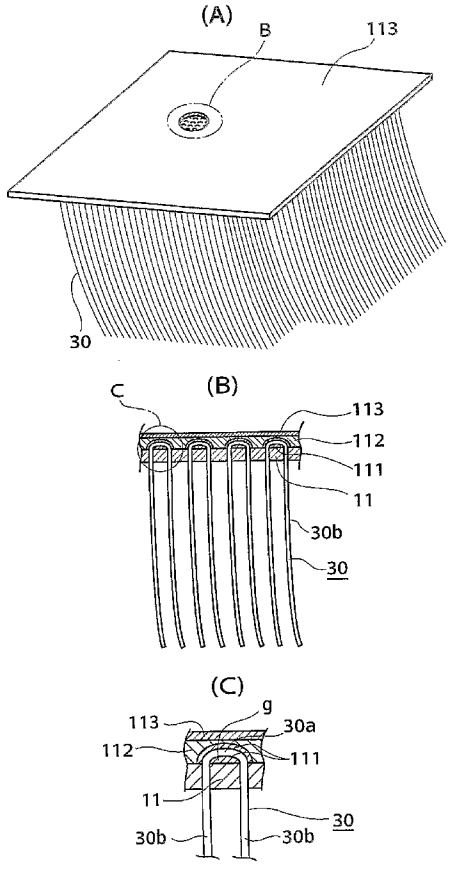

(57) Abstract: A device and a method for hair implantation, wherein, with a base sheet (11) formed of an elastic material stretched, the intermediate part of a hair segment is arrested by the reciprocating motion of a needle (41a) and a shape retainable bent part (30a) is formed at the intermediate part. The bent part is left on one surface of the base sheet and fixed to the one surface by a first adhesive layer (111), and a pair of long hair extension parts (30b) extending from both ends of the bent part are extracted to the other surface side of the base sheet through holes (11a) formed by breaking through the base sheet when the needle is raised. After the hair segments of a specified quantity are fixedly implanted in the base sheet in such a manner, the stretched state of the base sheet is eliminated or relieved to contract the base sheet by its own elasticity and reduce the diameters of the holes. Then, a second adhesive layer (112) covering the entire part of the one surface of the base sheet is formed to prepare a surface for mounting the base sheet on the skin of a person.

(57) 要約: 弾性材料よりなるベースシート（１１）を伸張させた状態にして、針（４１ａ）の往復動によりヘアセグメントの中間部を捕捉し、該中間部に形状保持性の屈曲部（３０ａ）を形成する。屈曲部はベースシートの一面に残置されて第一接着層（１１１）により該一面に固着され、屈曲部の両端から延長する一対の長いヘア延長部（３０ｂ）は、針の上昇時にベースシートを突き破って形成した穴（１１ａ）を通過してベースシートの他面側に引き出される。所定本数のヘアセグメントを上記のようにしてベースシートに植毛し且つ固着した後、ベースシートの伸張状態を解除または緩和してその弾性により収縮させるとともに上記穴を縮径させた後、ベースシートの上記一面を全面的に覆う第二接着層（１１２）を形成して人の皮膚に対する取付面とする。

WO 2004/089135 A1

SZ, TZ, UG, ZM, ZW), ユーラシア (AM, AZ, BY, KG, KZ, MD, RU, TJ, TM), ヨーロッパ (AT, BE, BG, CH, CY, CZ, DE, DK, EE, ES, FI, FR, GB, GR, HU, IE, IT, LU, MC, NL, PL, PT, RO, SE, SI, SK, TR), OAPI (BF, BJ, CF, CG, CI, CM, GA, GN, GQ, GW, ML, MR, NE, SN, TD, TG).

添付公開書類:
— 国際調査報告書

２文字コード及び他の略語については、定期発行される各*PCT*ガゼットの巻頭に掲載されている「コードと略語のガイダンスノート」を参照。