Fig. 1A

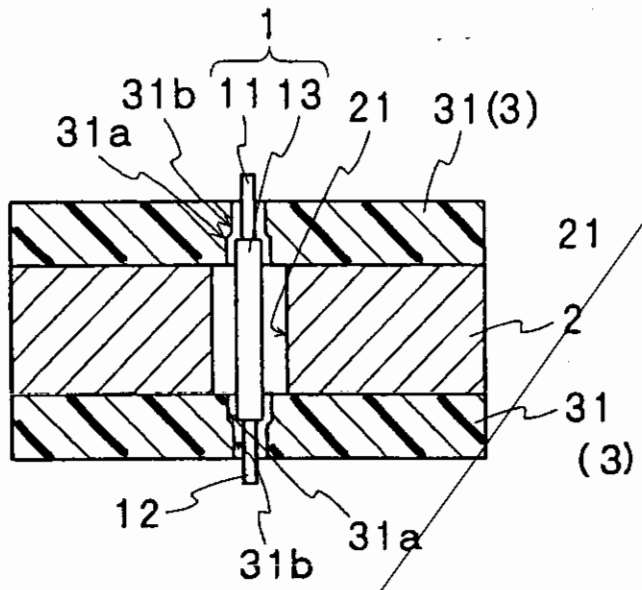

Fig. 1B

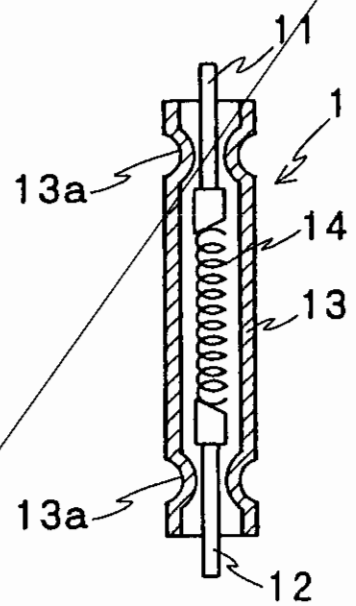

Fig. 2

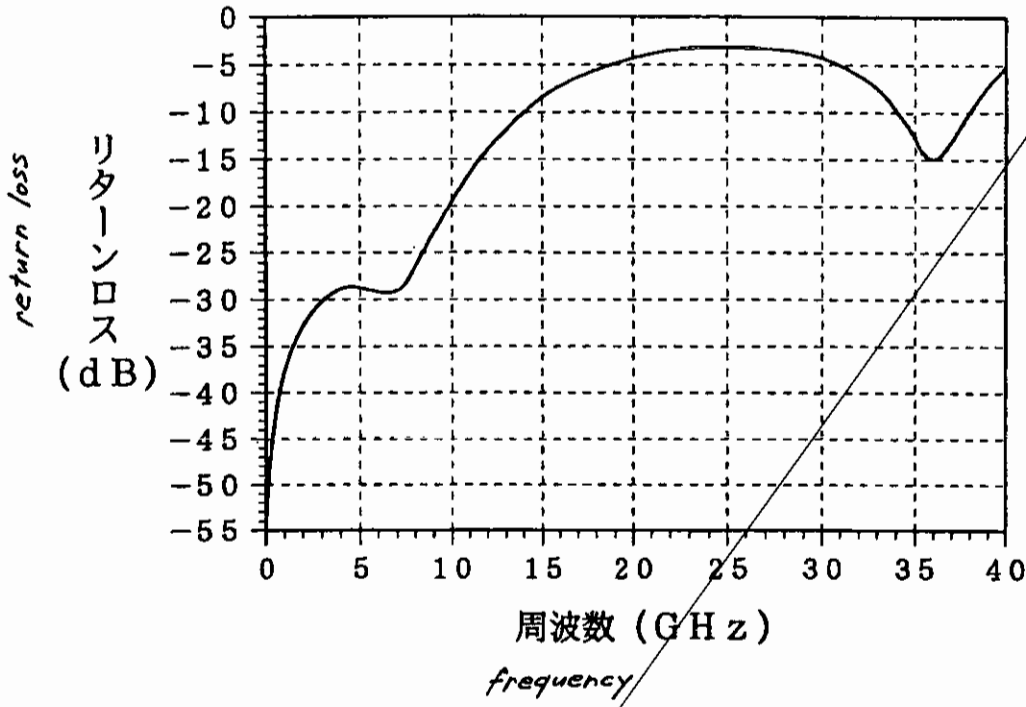

Fig. 3A

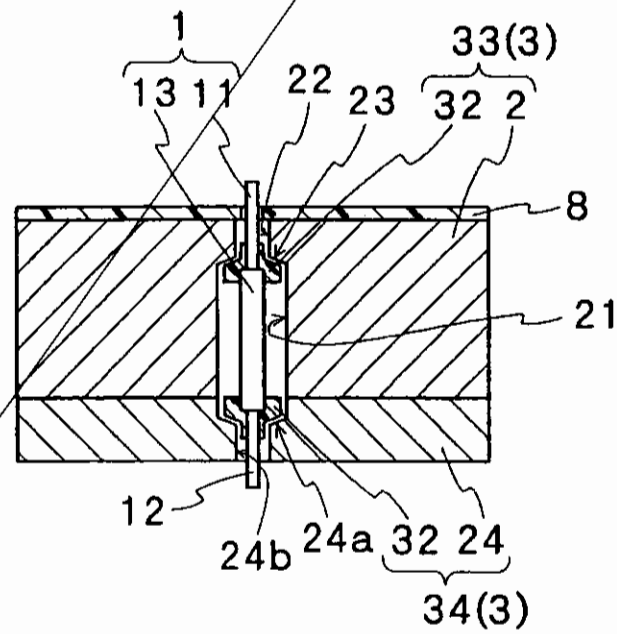

Fig. 3B

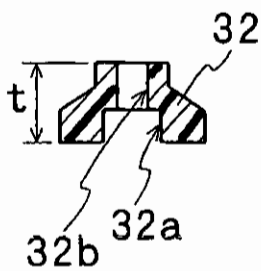

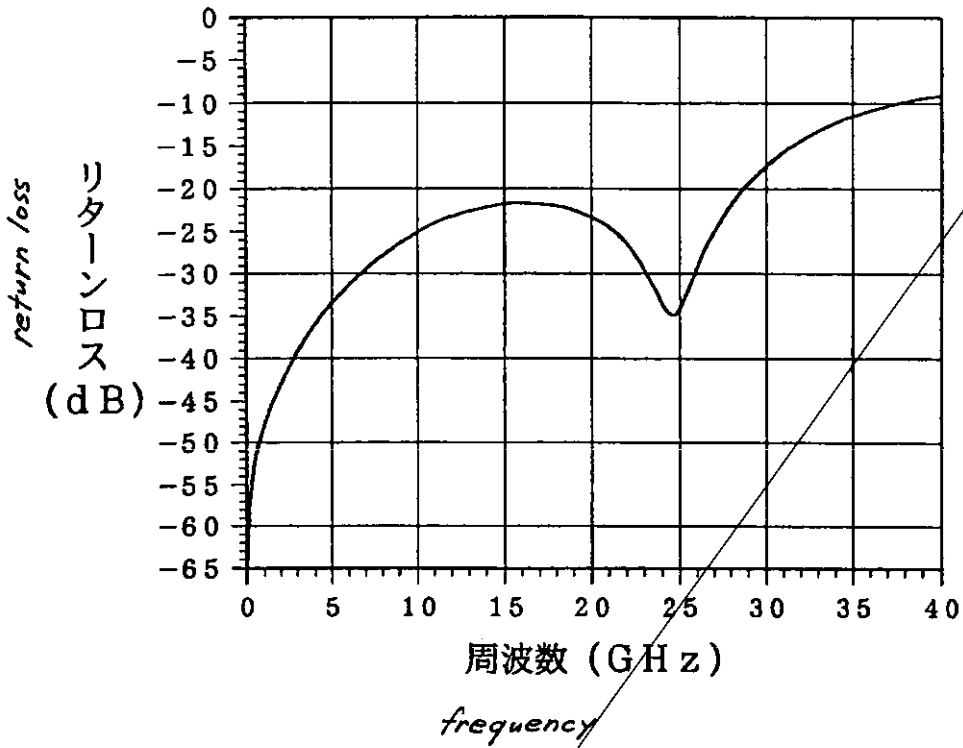
0
−5
−10
−15
−20
−25
−30
−35
−40
−45
−50
−55
−60
−65
return loss
リターンロス
(dB)
0
5
10
15
20
25
30
35
40
周波数（GHz）
frequency

Fig. 4

Fig. 5A

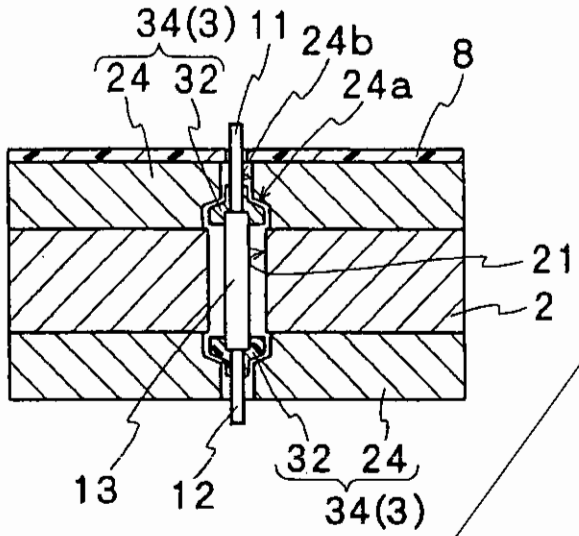

Fig. 5B

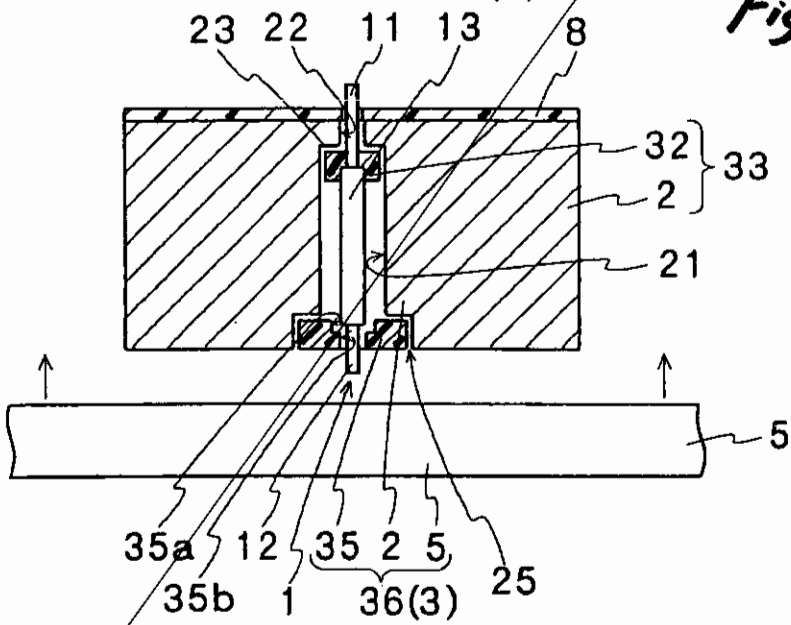

Fig. 5C

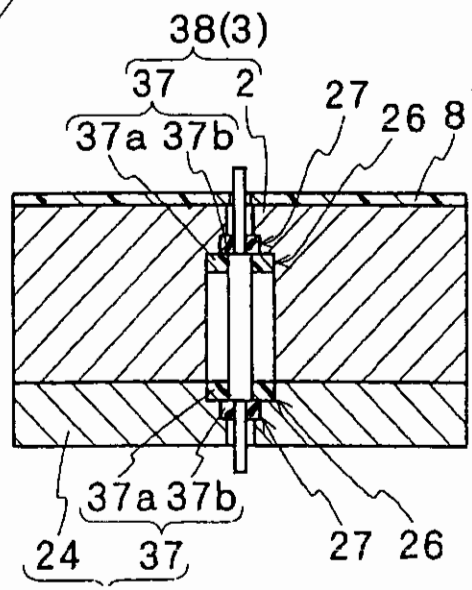

Fig. 6A

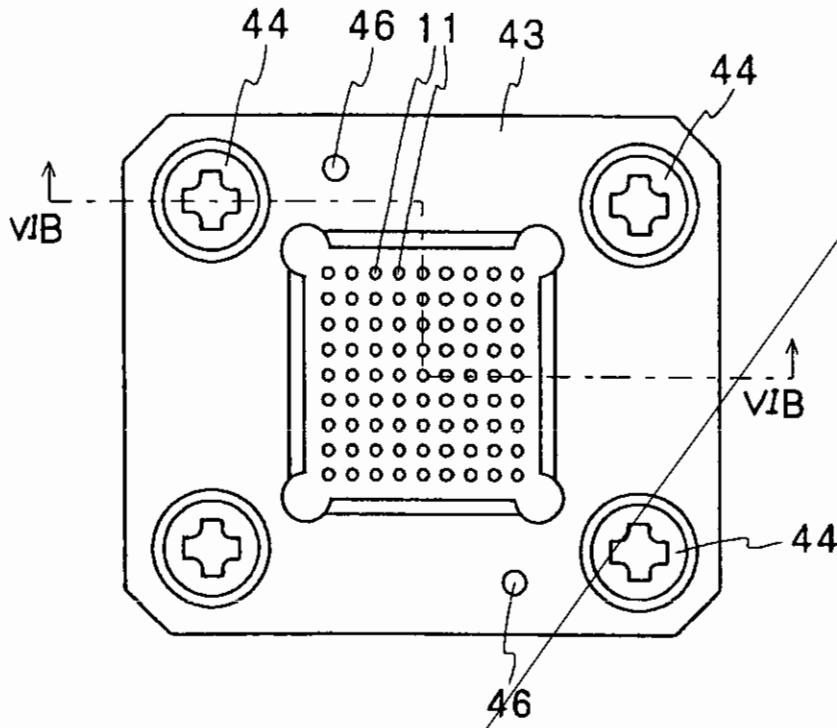
44
46
11
43
44
VIB
VIB
44
46

Fig. 6B

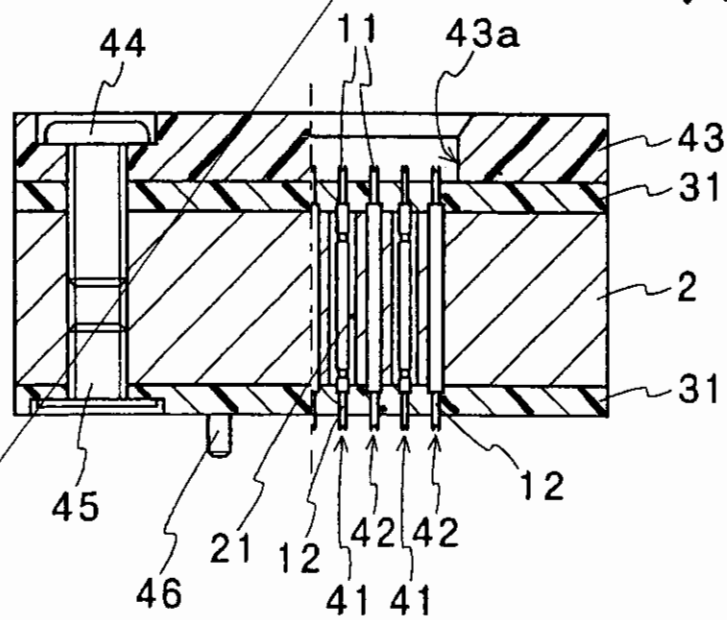
44
11
43a
43
31
2
31
45
46
21
12
41
42
41
42
12

Fig. 7A

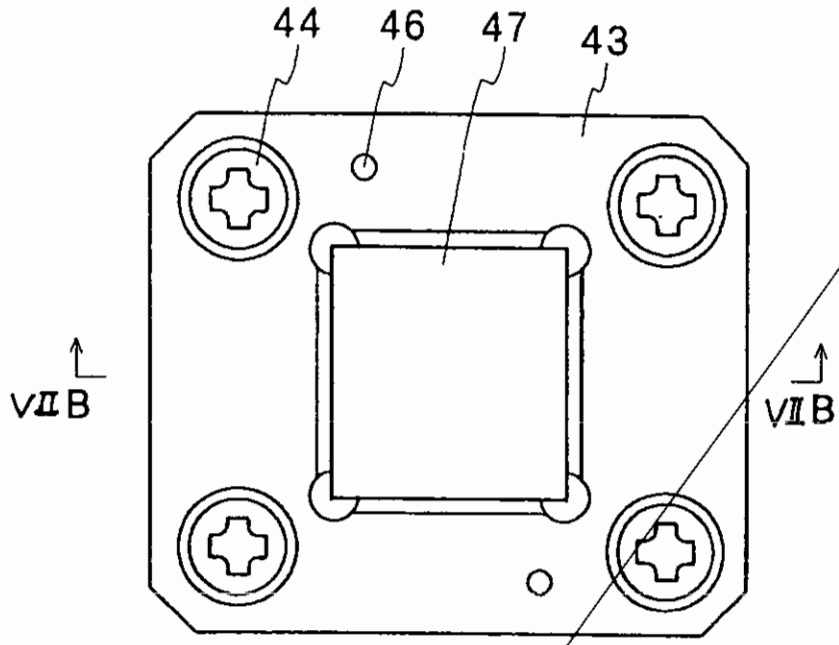

Fig. 7B

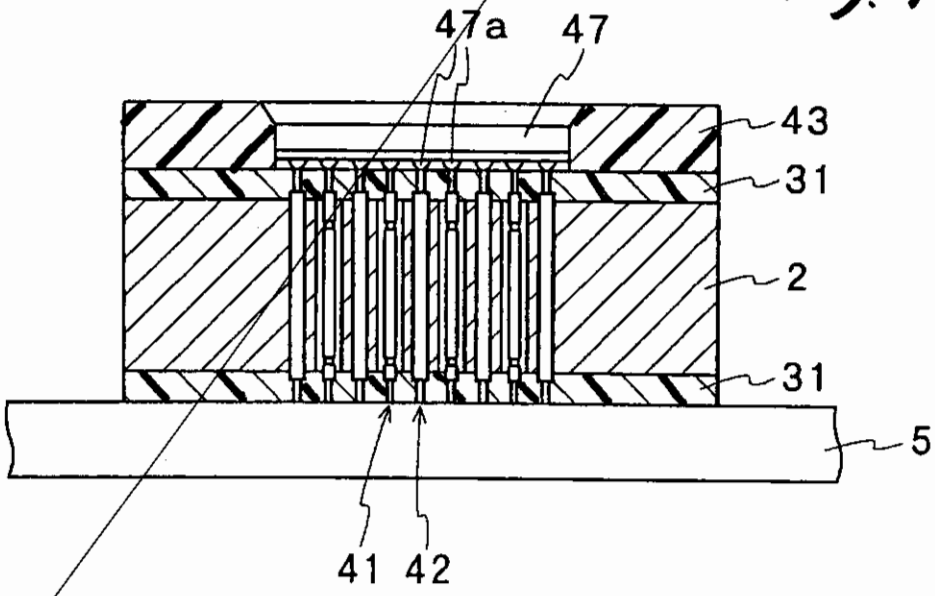

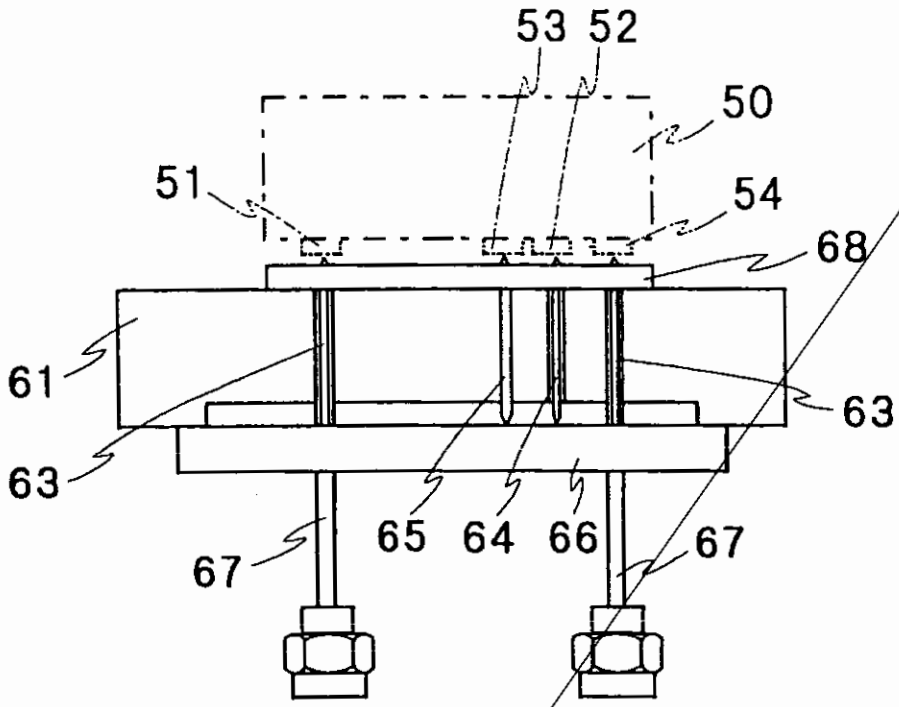

Fig. 8

Fig. 9A

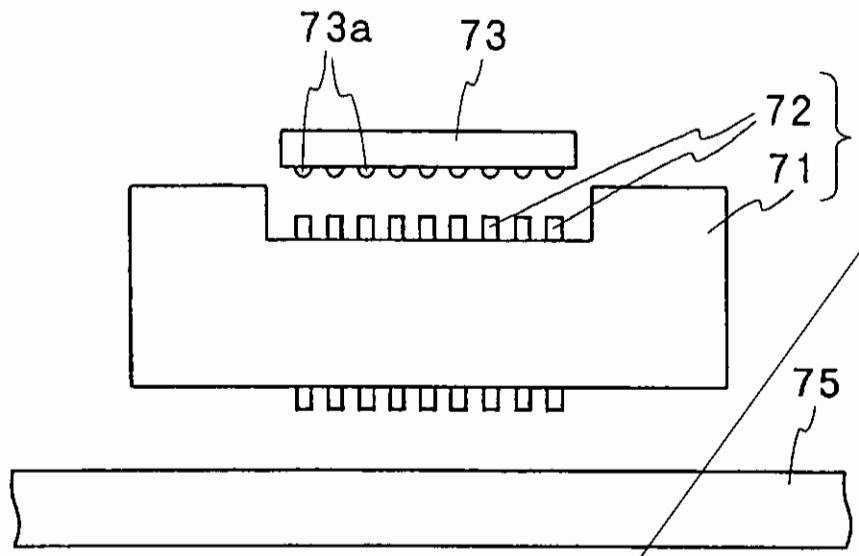

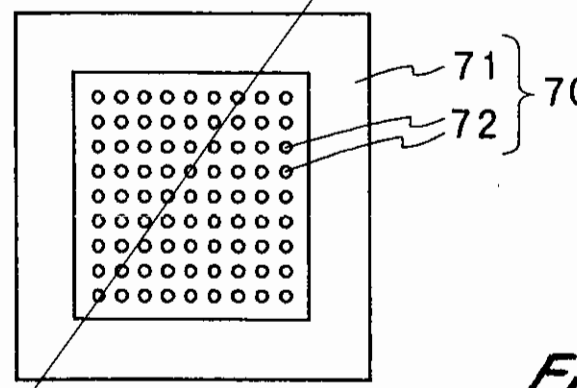

Fig. 9B

FIG. 1A

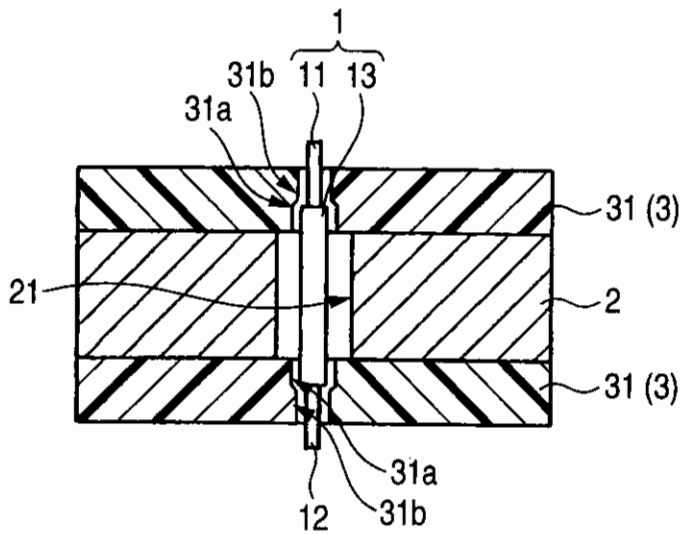

FIG. 1B

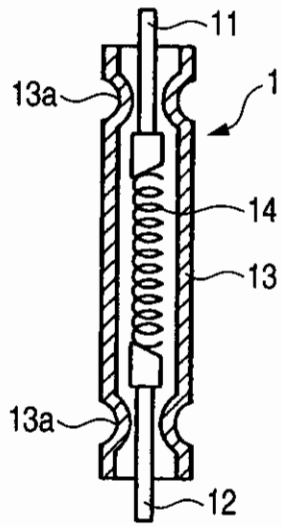

FIG. 2

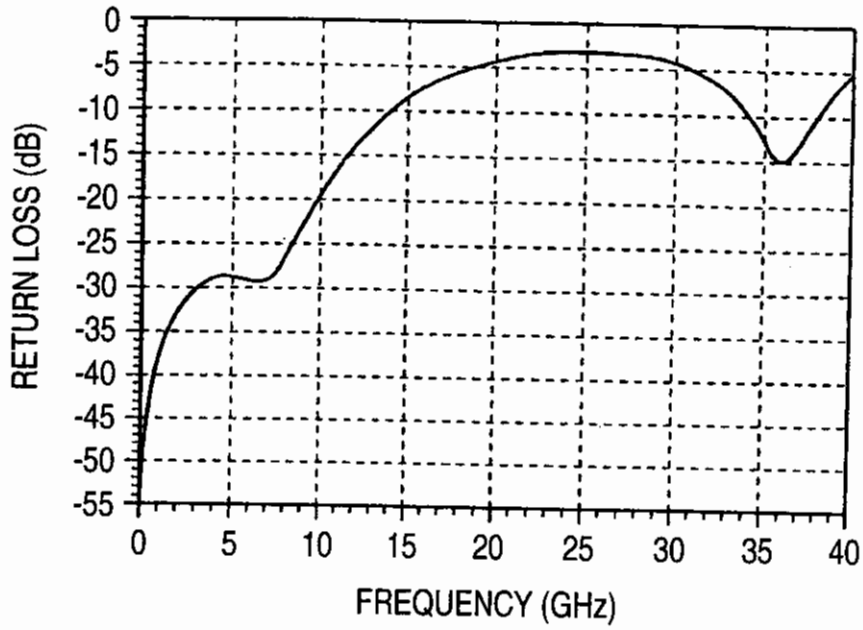

FIG. 3A

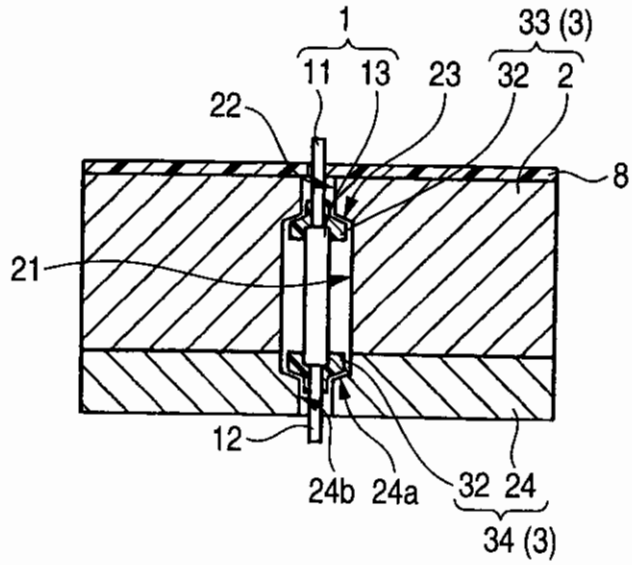

FIG. 3B

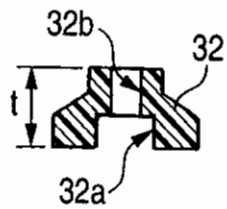

FIG. 4

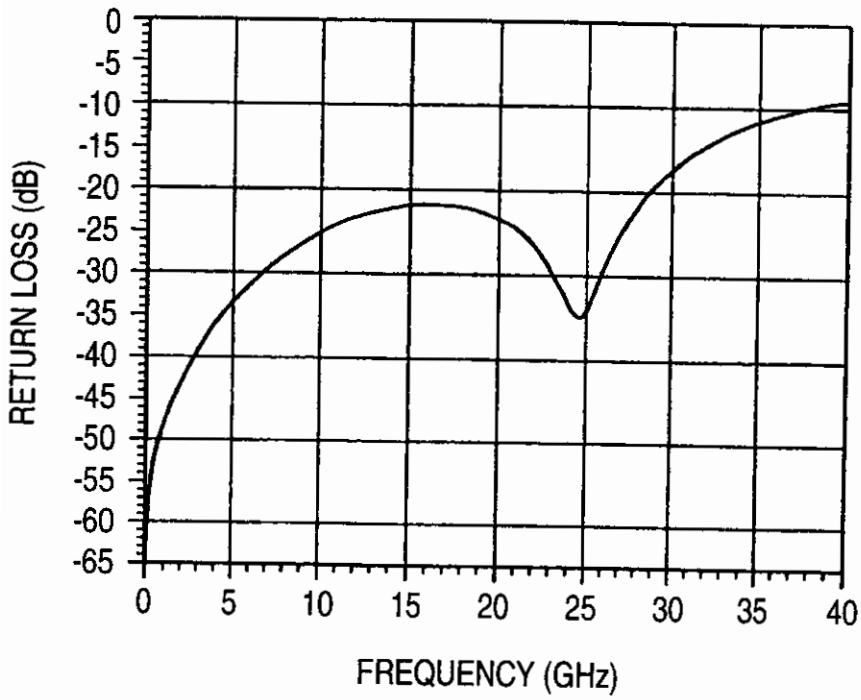
RETURN LOSS (dB)
0
-5
-10
-15
-20
-25
-30
-35
-40
-45
-50
-55
-60
-65
0
5
10
15
20
25
30
35
40
FREQUENCY (GHz)

FIG. 5A

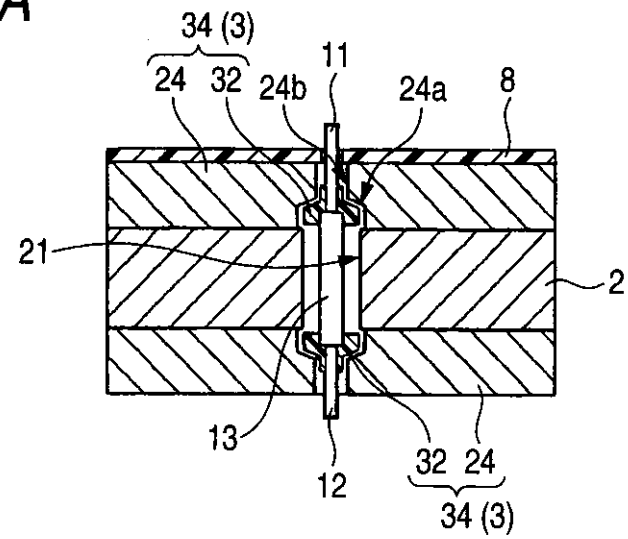

FIG. 5B

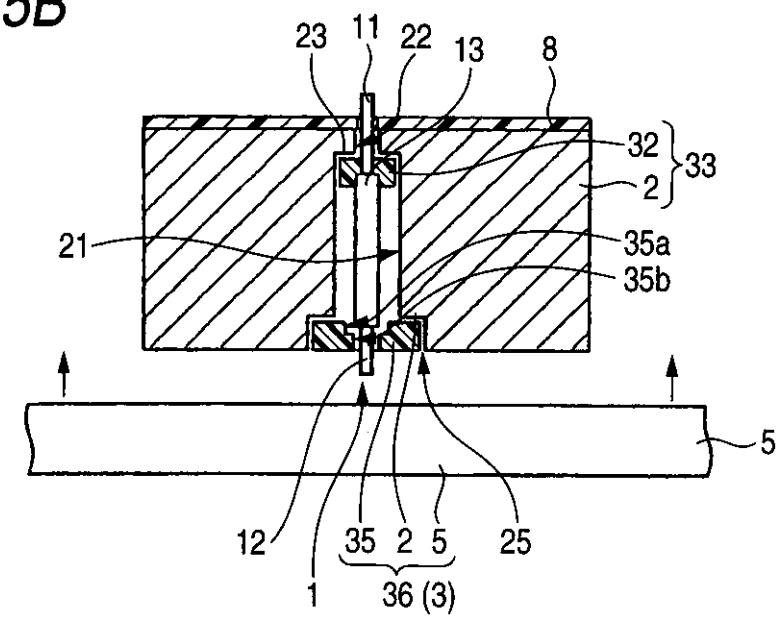

FIG. 5C

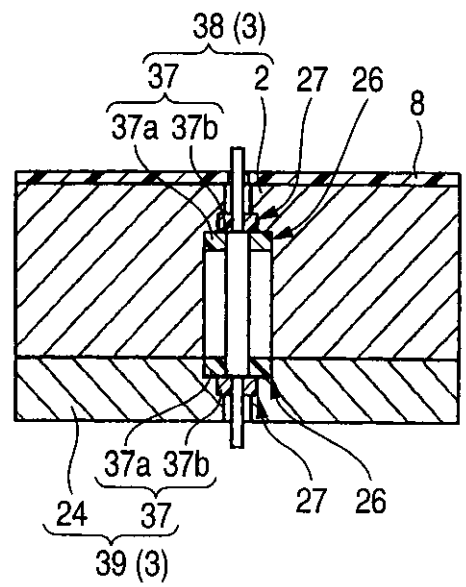

FIG. 6A

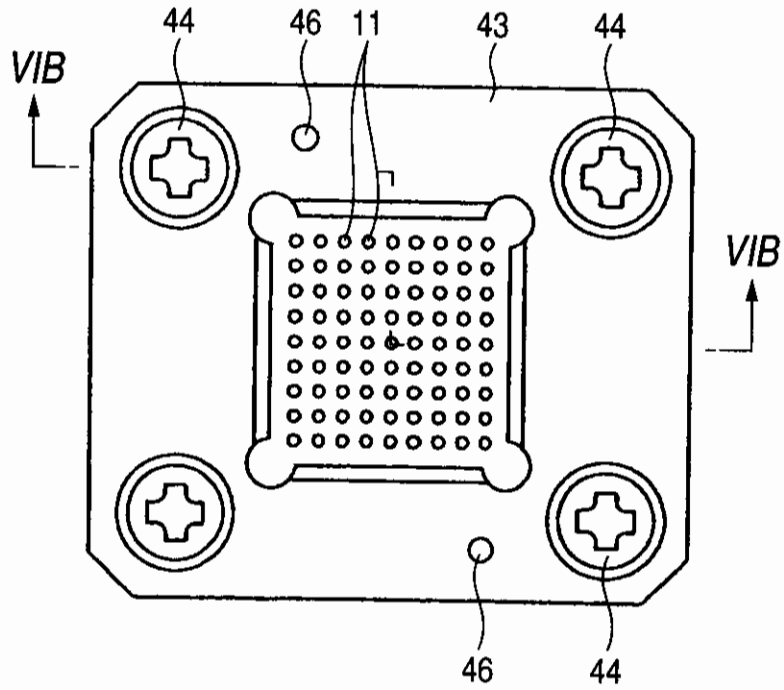
44
46
11
43
44
VIB
VIB
46
44

FIG. 6B

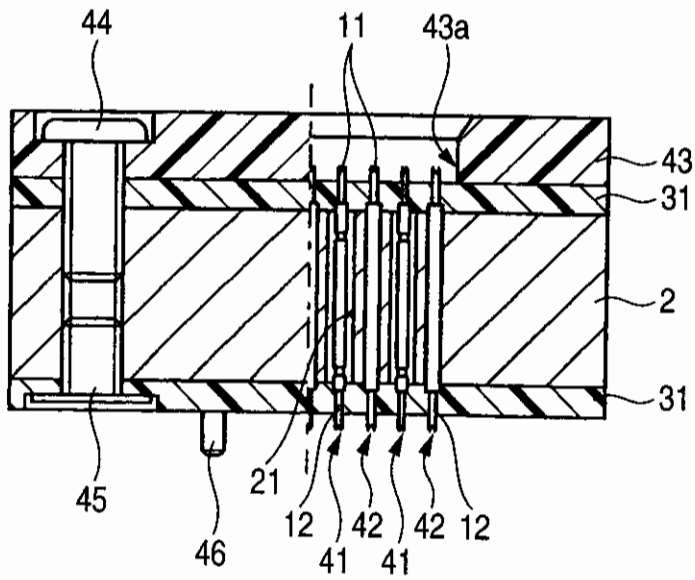
44
11
43a
43
31
2
31
45
46
21
12
41
42
41
42
12

FIG. 7A

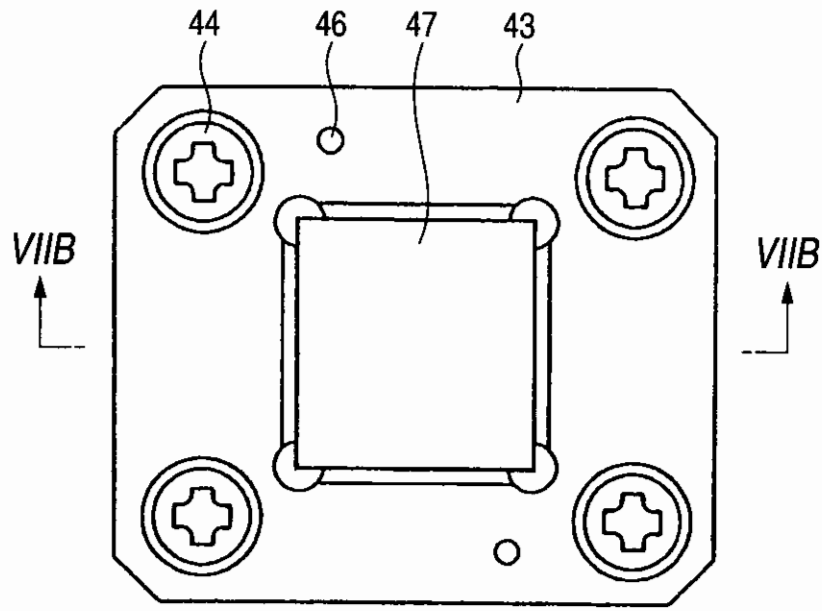

FIG. 7B

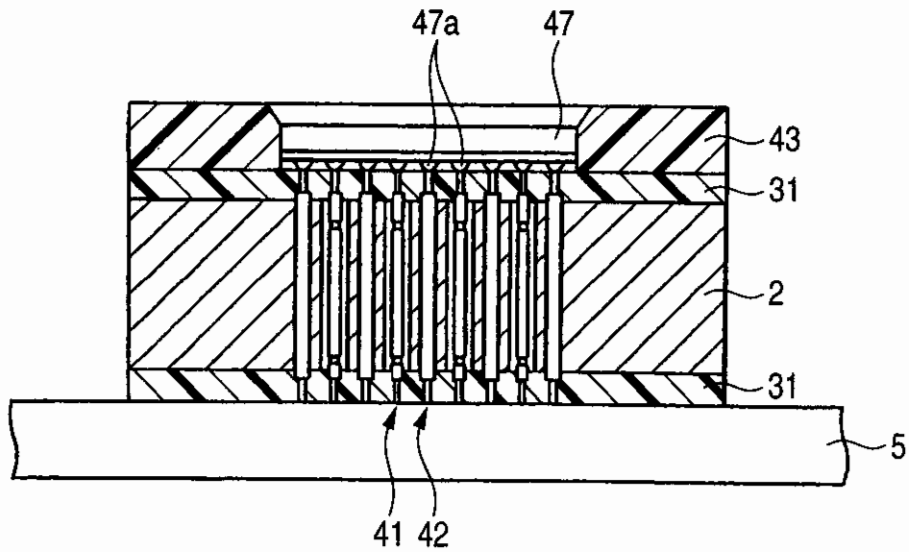

FIG. 8

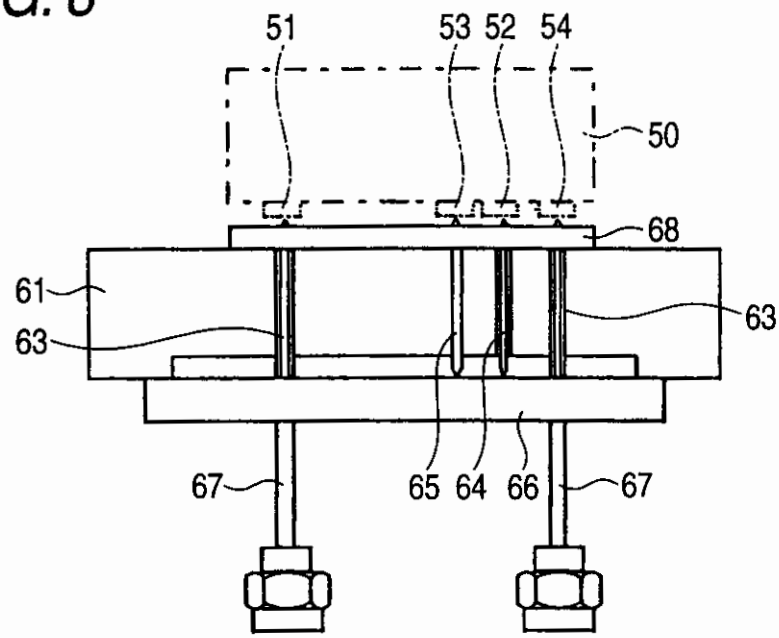

FIG. 9A

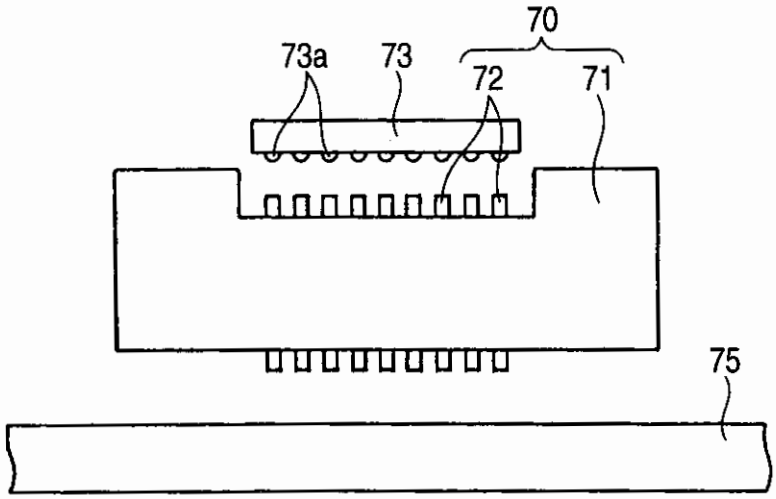

FIG. 9B

