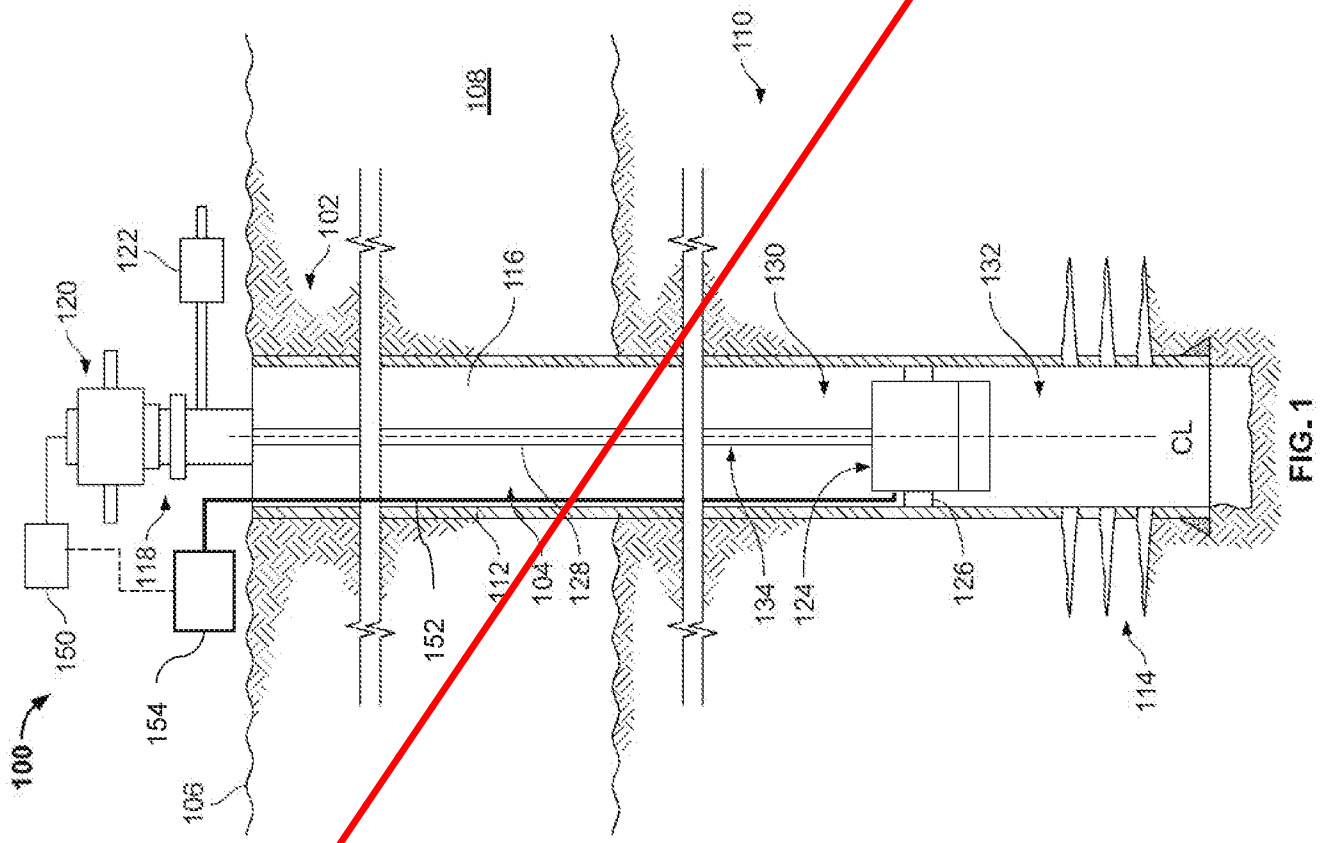
100
102
104
106
108
110
112
114
116
118
120
122
124
126
128
130
132
134
150
152
154
CL

FIG. 1

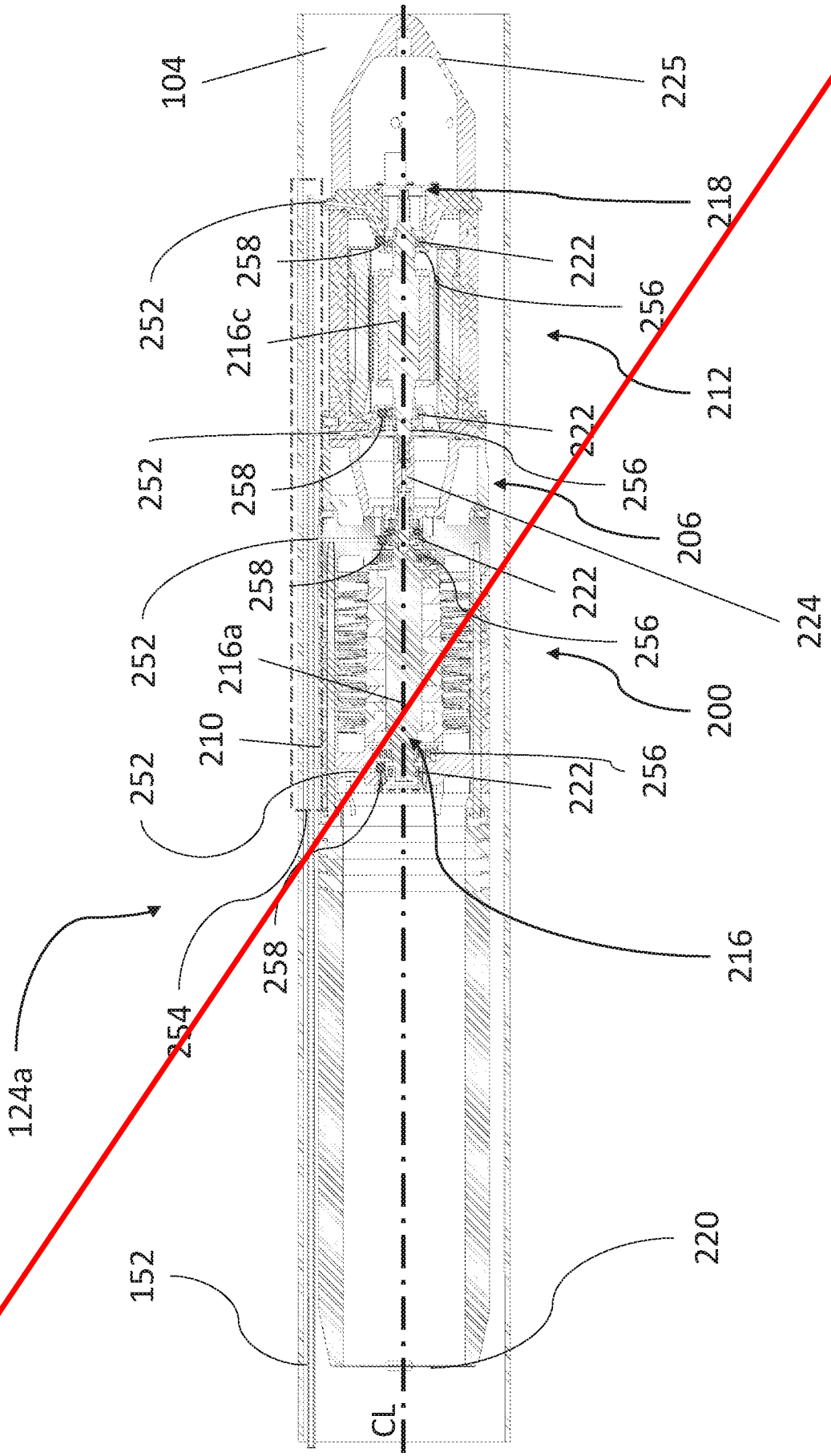
104
225
218
222
256
212
252
258
216c
222
256
206
224
252
258
222
256
200
252
216a
210
256
222
216
254
258
124a
152
220
CL

FIG. 2A

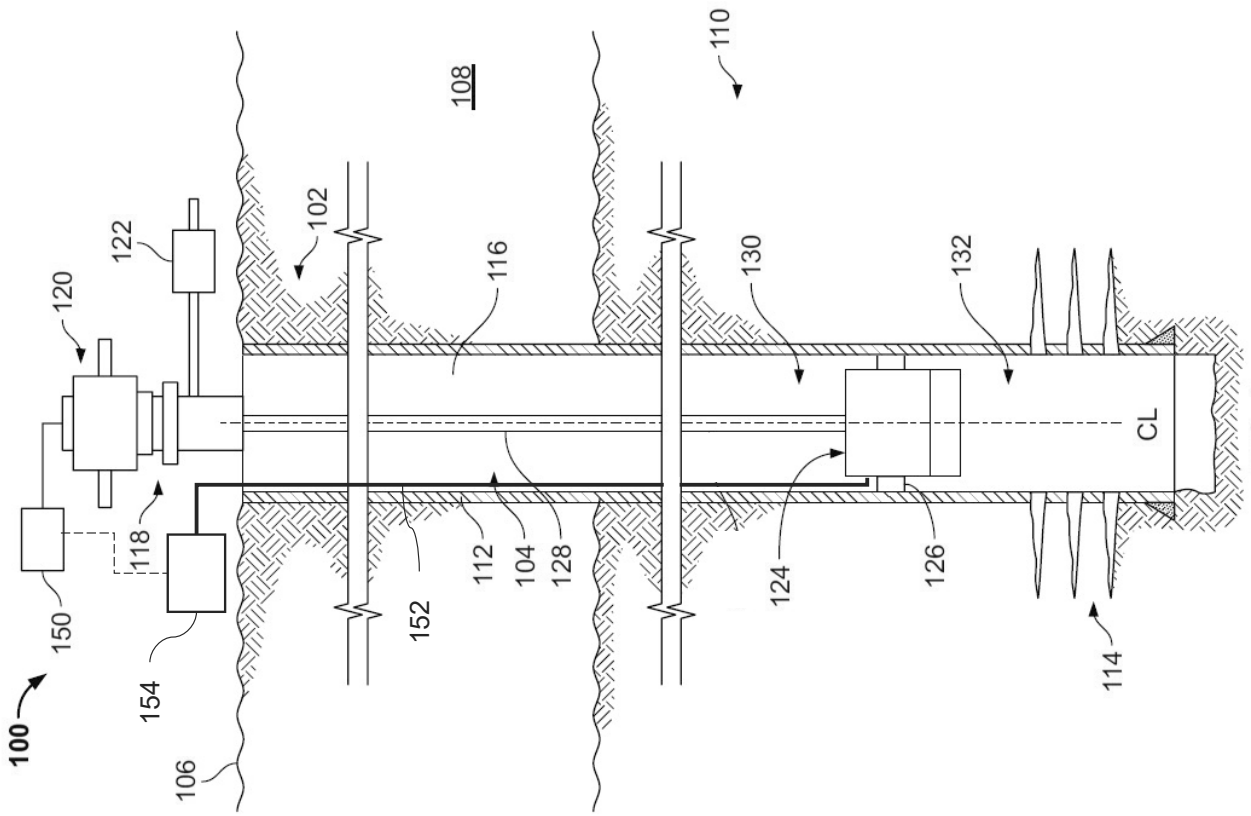
100
106
154
150
118
120
122
102
108
110
116
130
132
112
104
128
152
124
126
114
CL

FIG. 1

FIG. 2A

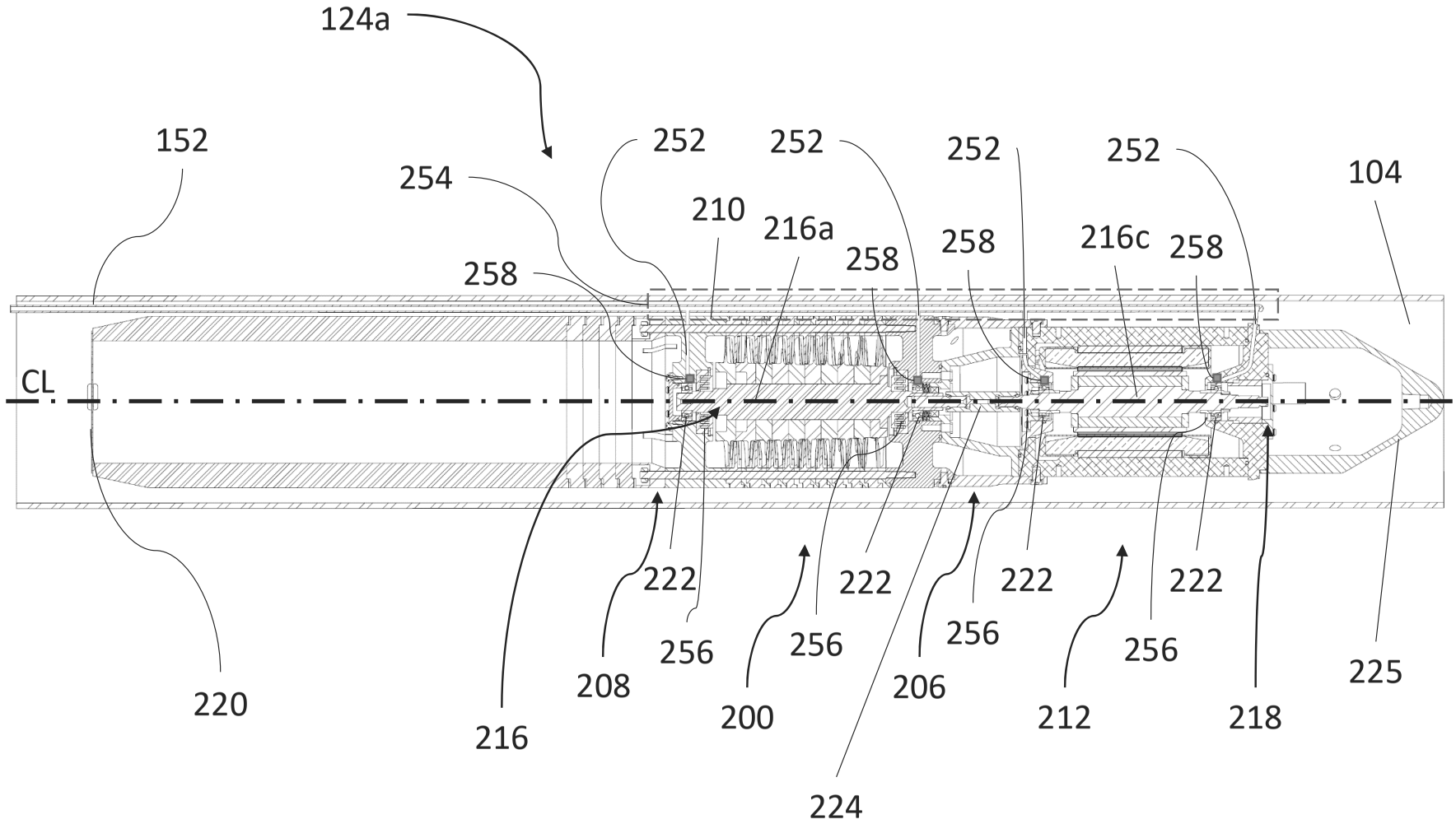
124a
152
254
252
252
252
252
104
210
216a
258
258
258
216c
258
CL
222
222
222
222
256
256
256
256
220
216
208
200
206
212
218
225
224