FIG. 1

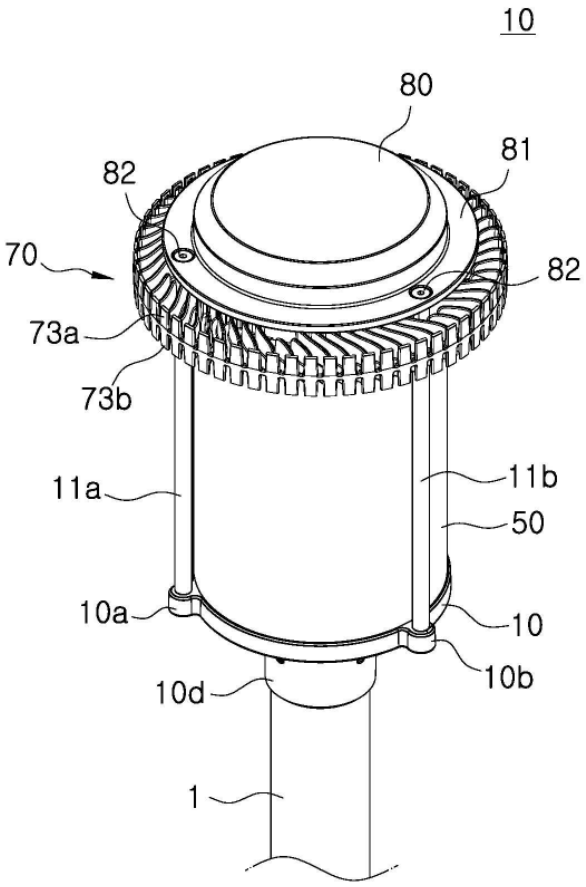

FIG. 2

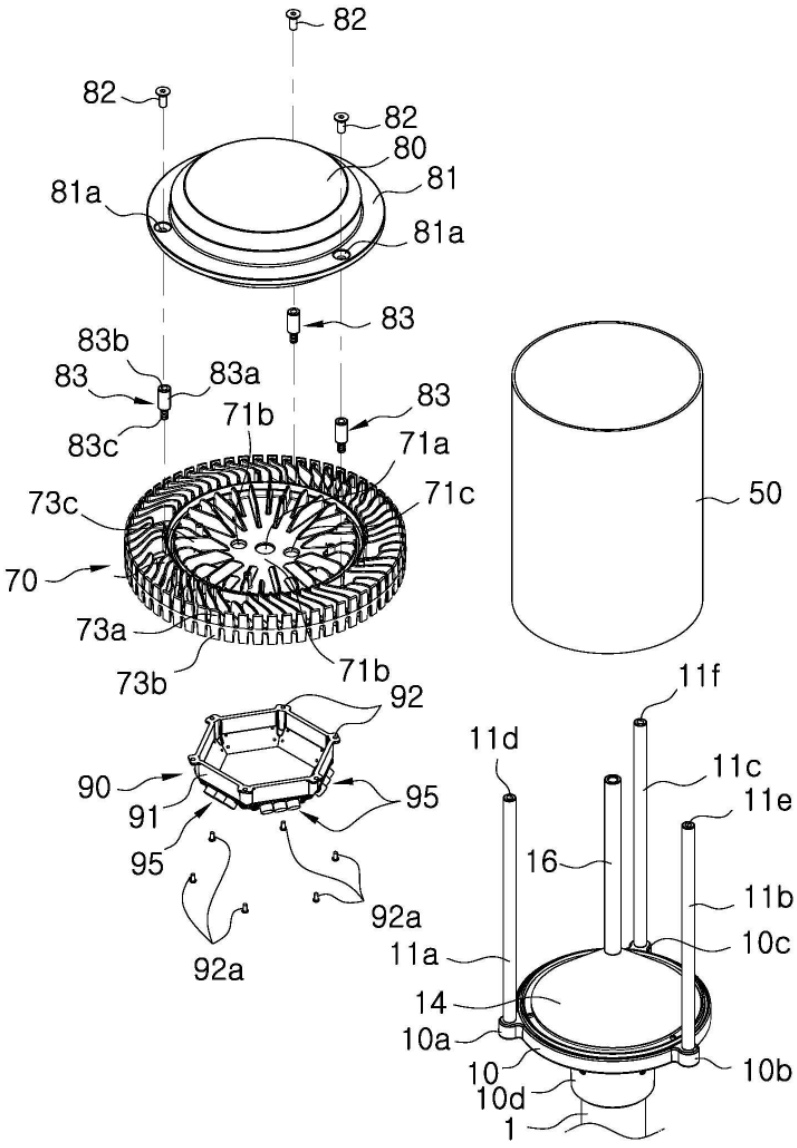
82
82
82
80
81
81a
81a
83
83b
83
83a
83c
83
71b
71a
71c
73c
70
73a
73b
71b
50
92
90
91
95
95
92a
92a
11f
11d
11c
11e
16
11b
10c
11a
14
10a
10
10b
10d
1

FIG. 3

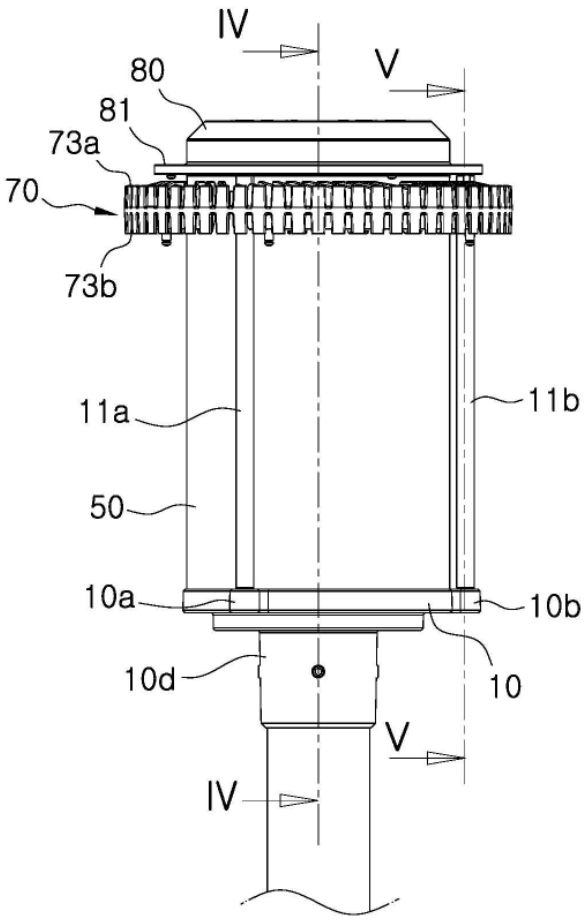

FIG. 4

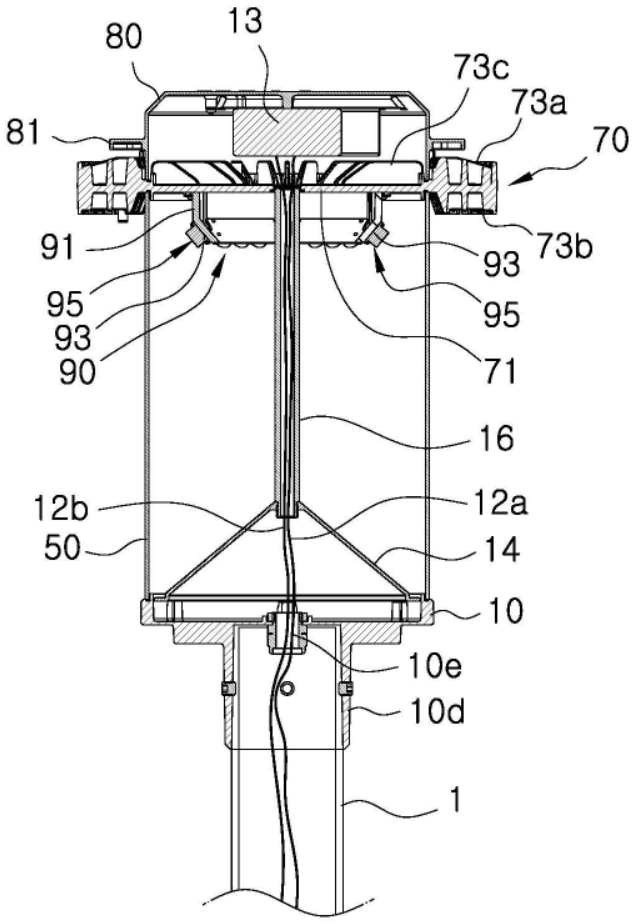
80
13
73c
73a
81
70
91
73b
93
95
95
93
90
71
16
12b
12a
50
14
10
10e
10d
1

FIG. 5

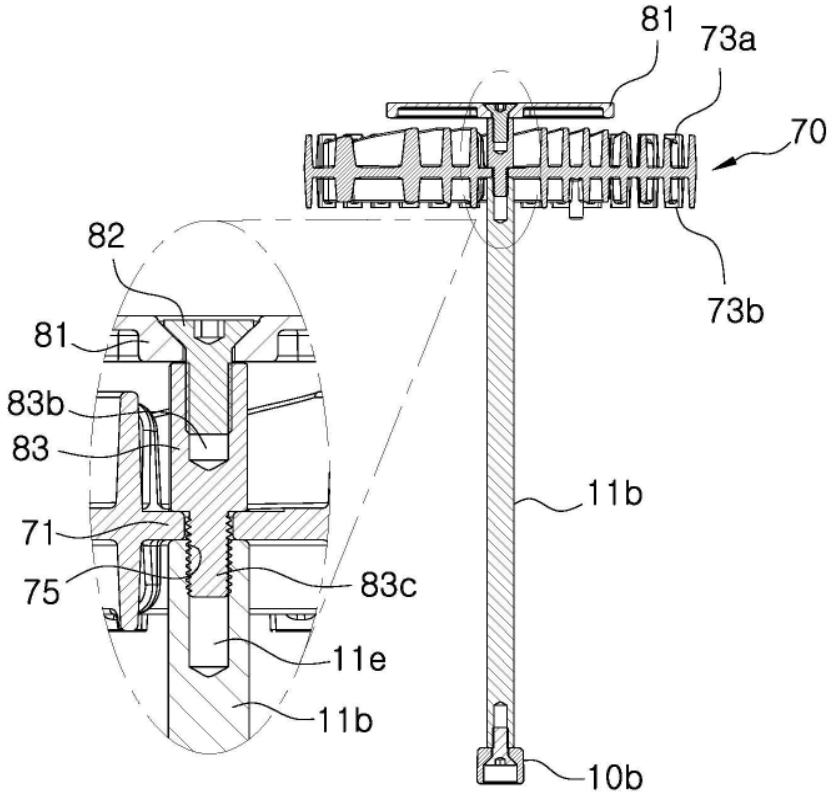
81
73a
70
82
73b
81
83b
83
11b
71
75
83c
11e
11b
10b

FIG. 6

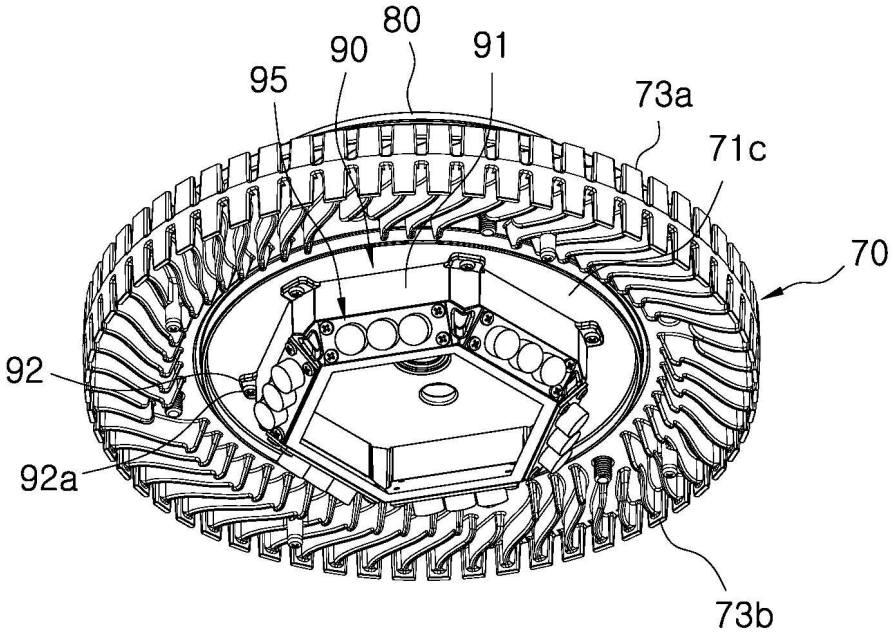
80
90
91
95
73a
71c
70
92
92a
73b

FIG. 7A

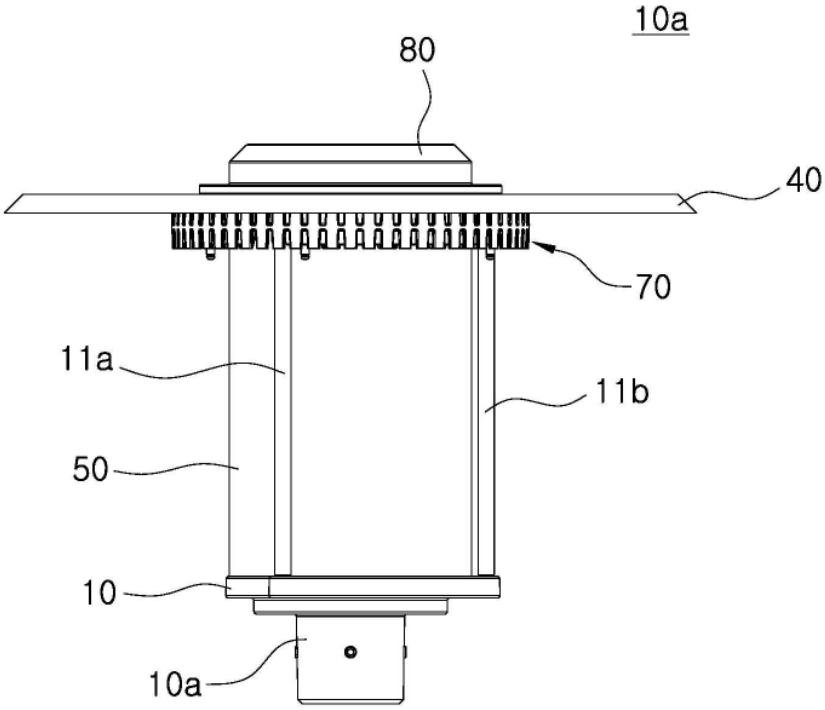

FIG. 7B

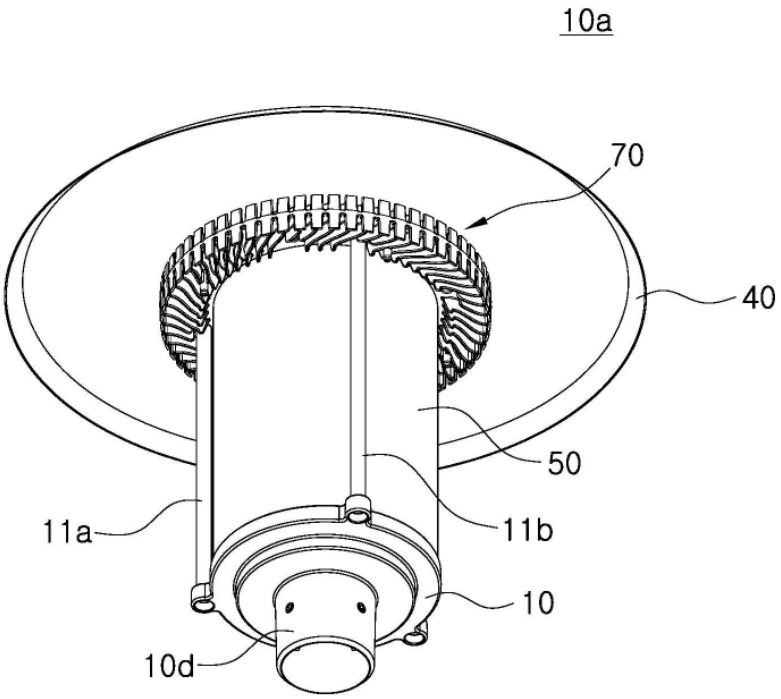

FIG. 8A

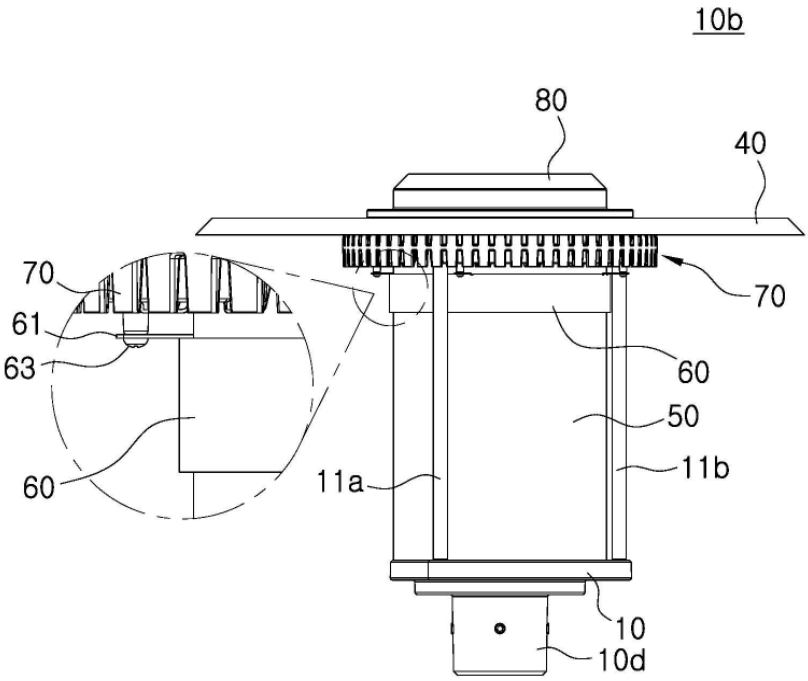
10b
80
40
70
61
63
60
70
60
50
11a
11b
10
10d

FIG. 8B

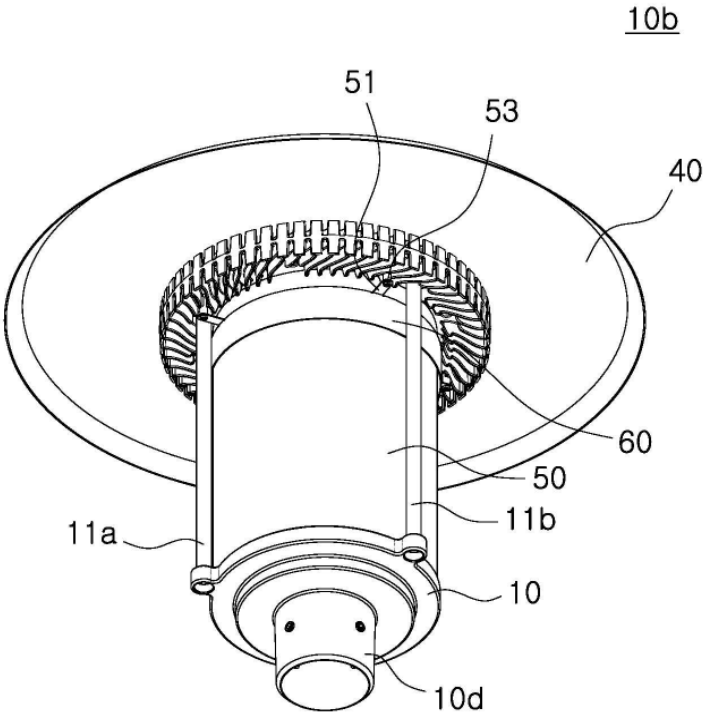
10b
51
53
40
60
50
11b
11a
10
10d

FIG. 8C

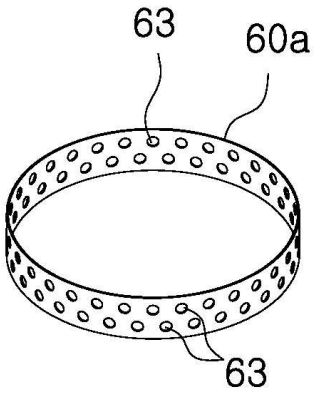

FIG. 9A

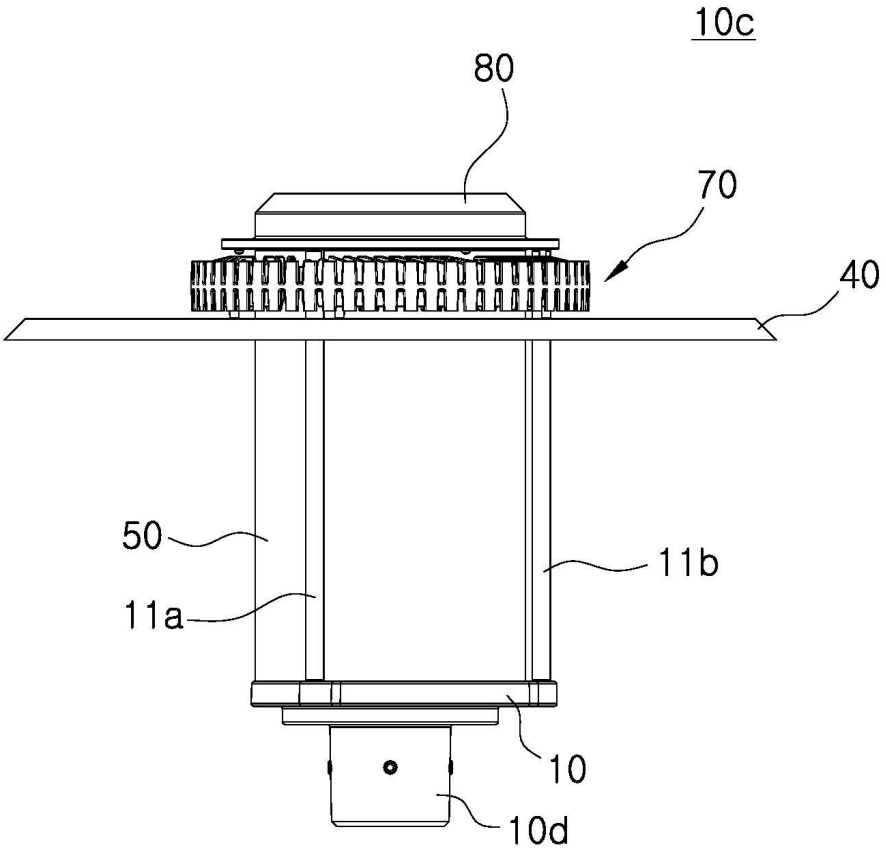

FIG. 9B

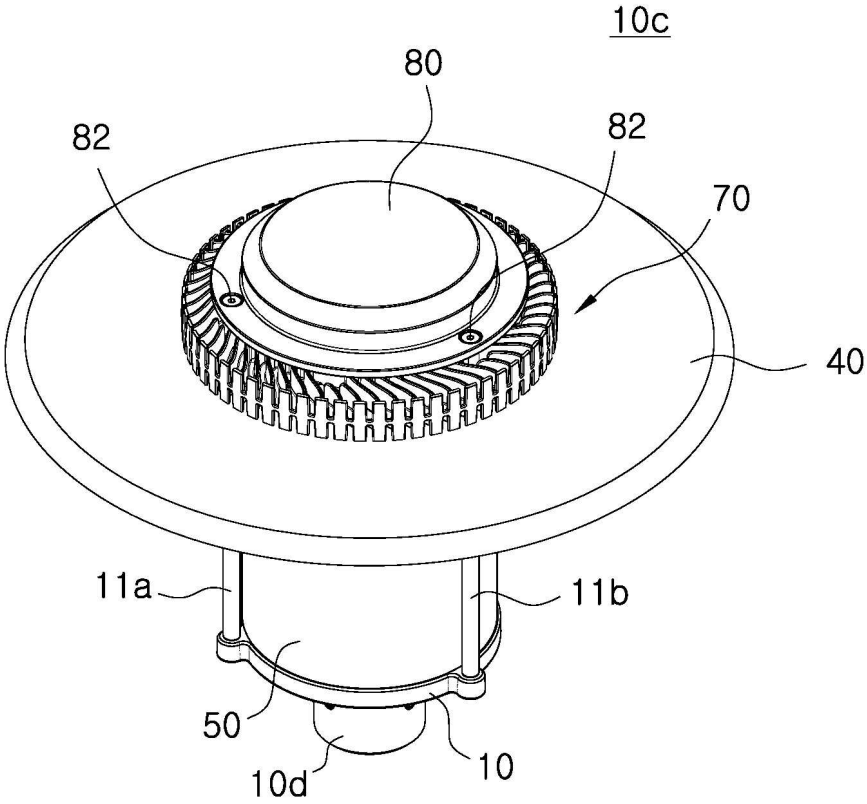

FIG. 10A

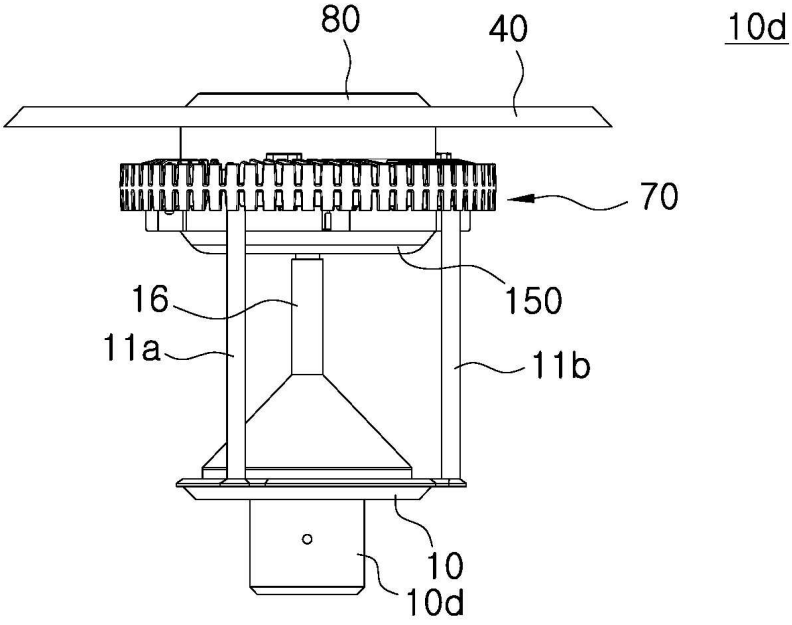

FIG. 10B

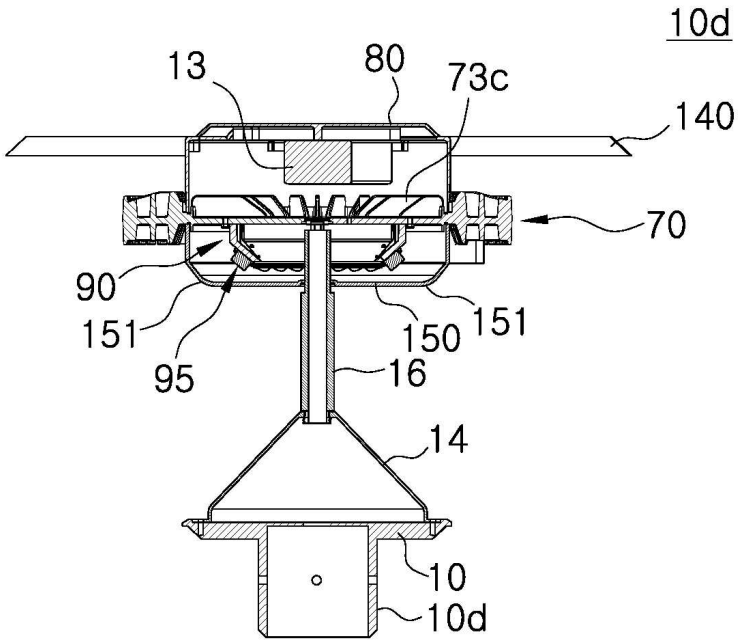

FIG. 11A

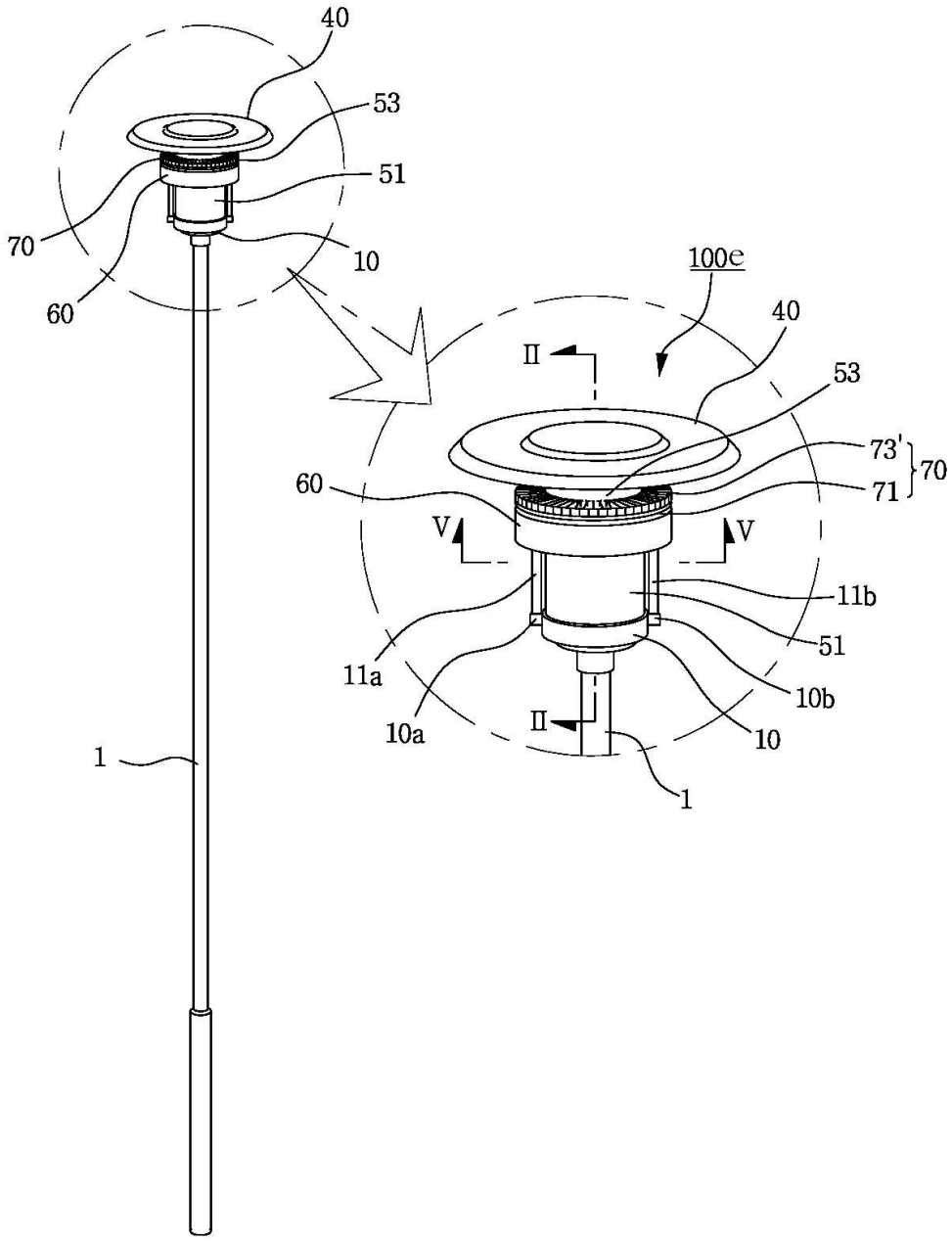
40
53
51
70
10
60
100e
40
II
53
73'
70
71
60
V
V
11b
51
11a
10b
10a
II
10
1
1

FIG. 11B

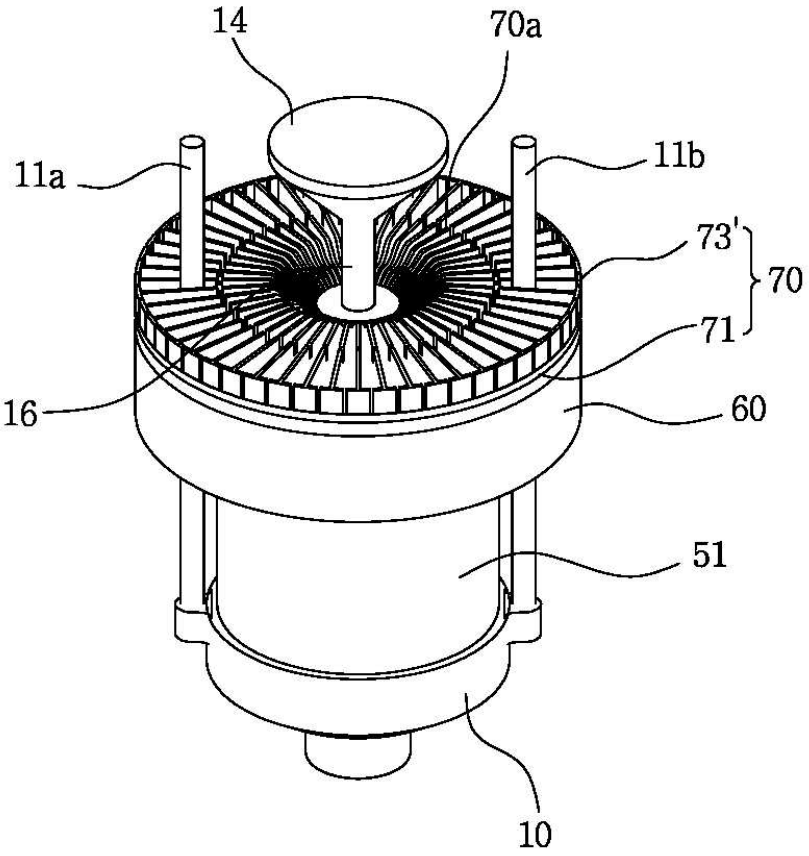

FIG. 11C

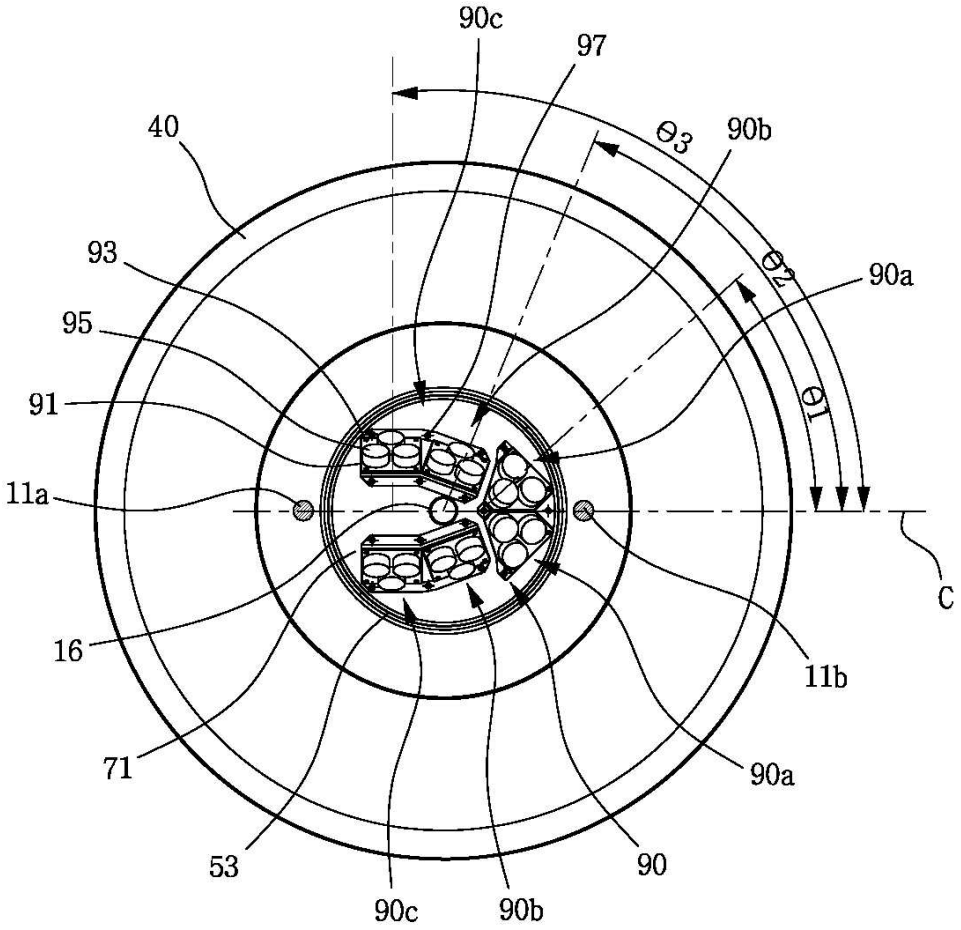

FIG. 11D

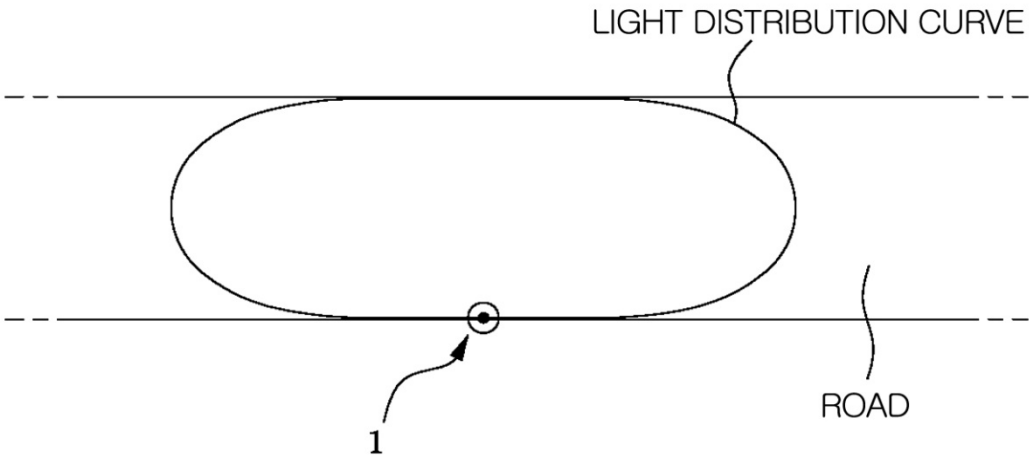

FIG. 11E

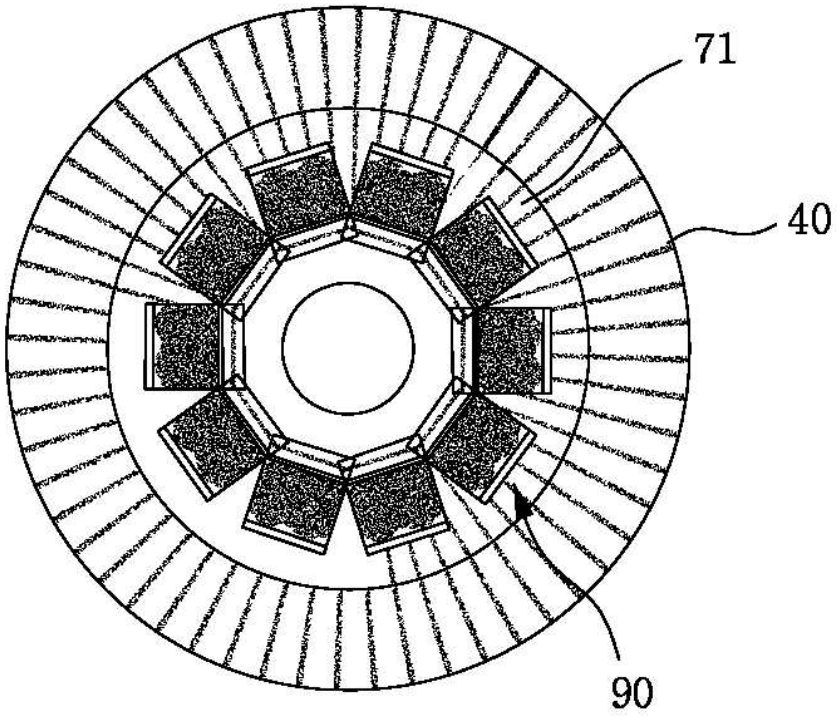

FIG. 11F

