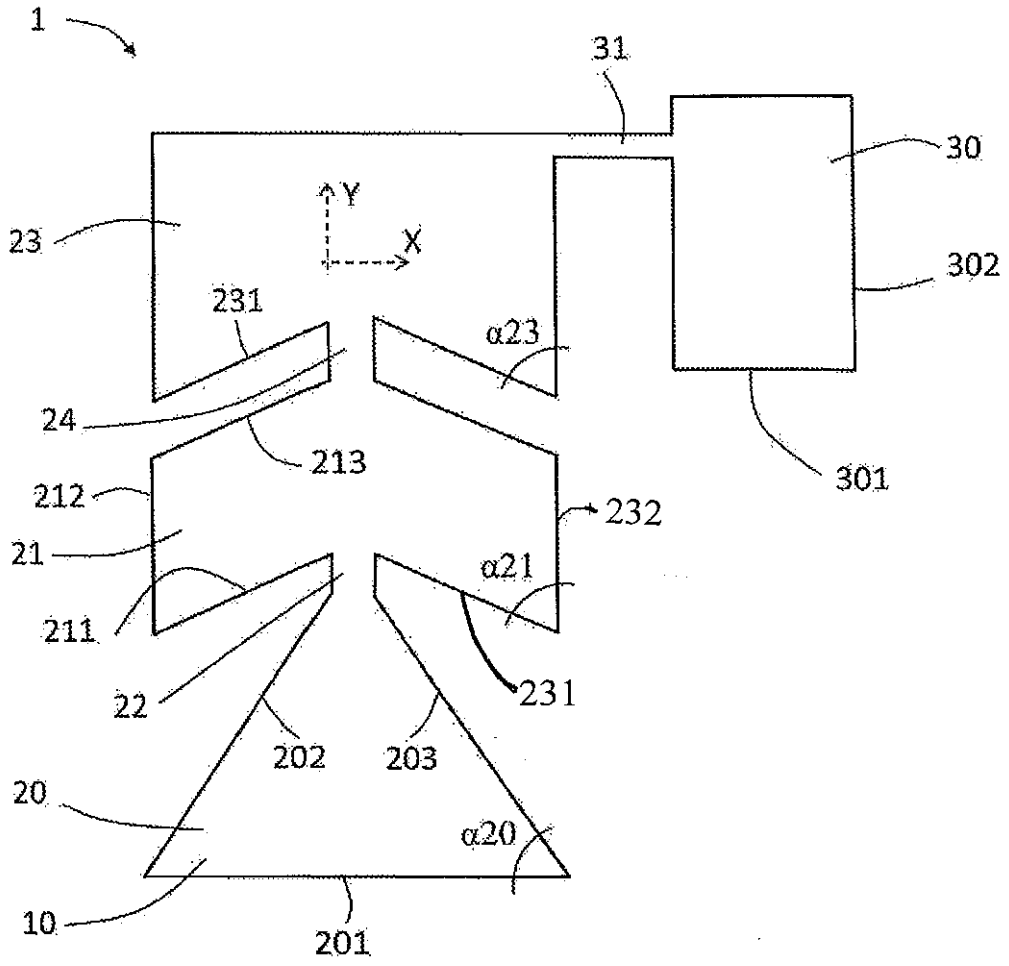
1
31
30
Y
X
23
302
231
α23
24
213
301
212
232
21
α21
211
231
22
202
203
20
α20
10
201

FIG. 1A

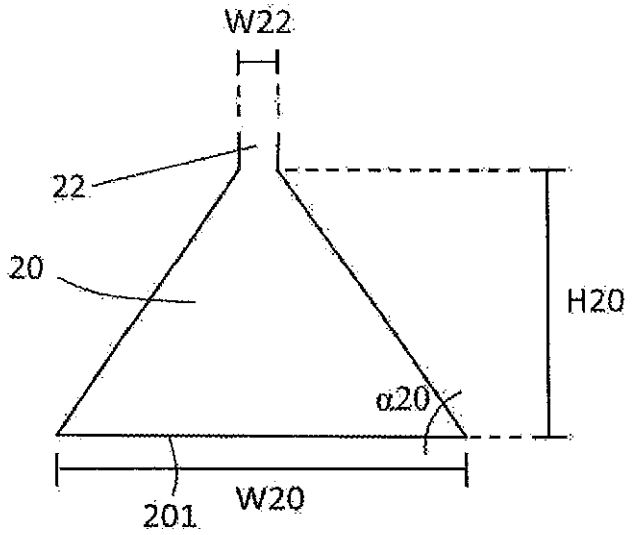
W22
22
20
H20
α20
201
W20

FIG. 1B

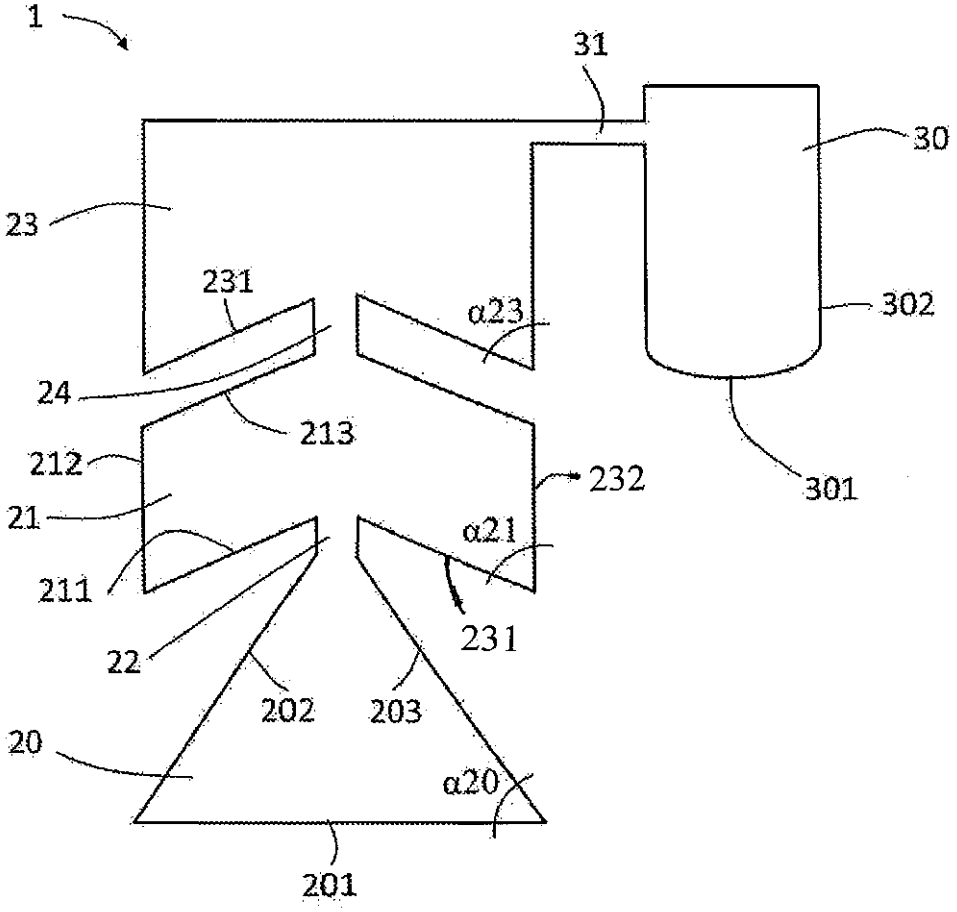
1
31
30
23
231
α23
302
24
213
212
232
301
21
α21
211
231
22
202
203
20
α20
201

FIG. 2

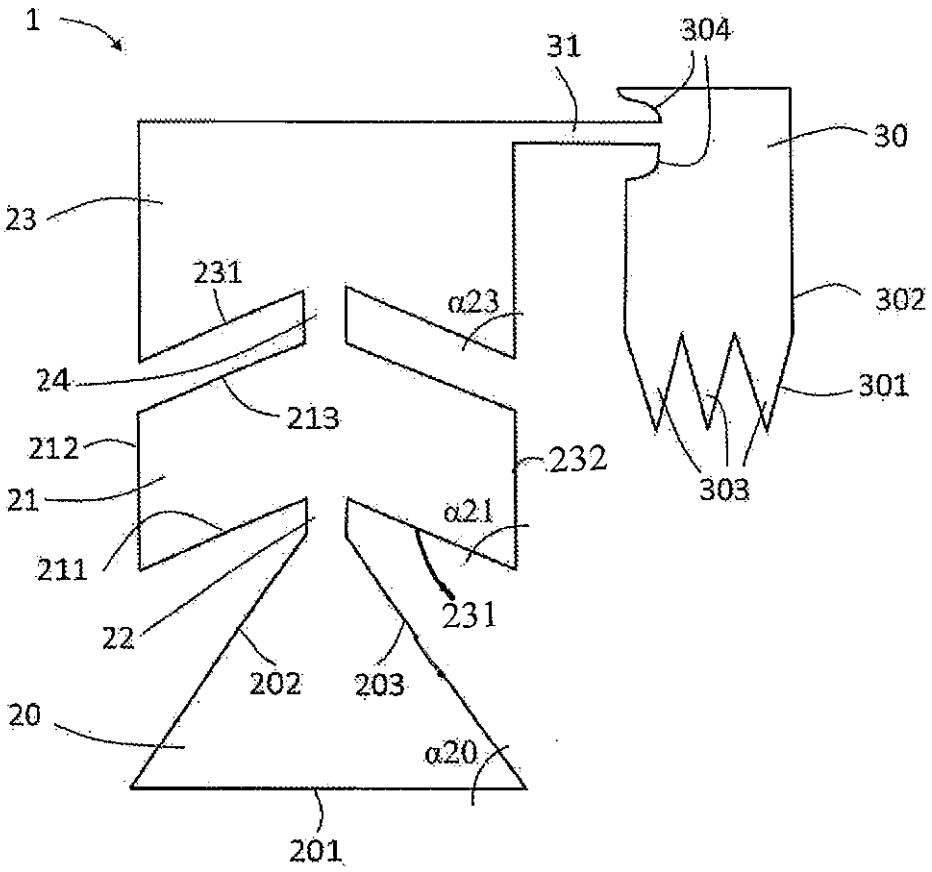
1
31
304
30
23
231
α23
302
24
213
301
212
232
21
303
α21
211
231
22
202
203
20
α20
201

FIG. 3

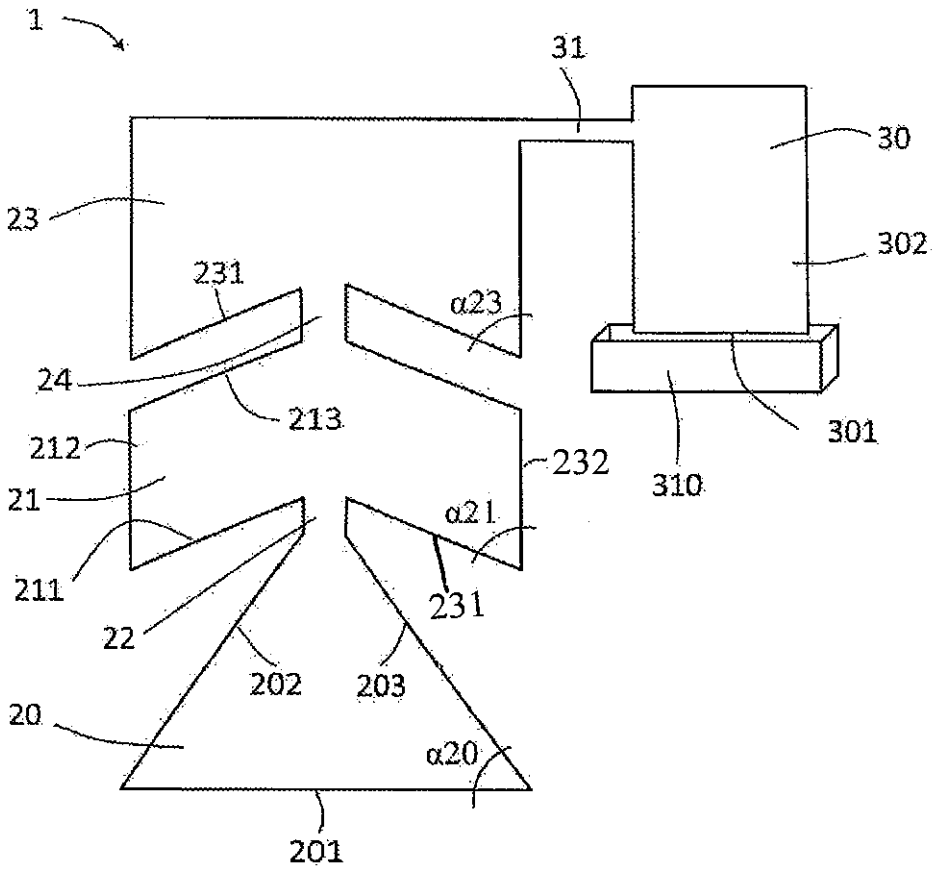
1
31
30
23
302
231
α23
24
213
212
232
310
301
21
α21
211
231
22
202
203
20
α20
201

FIG. 5

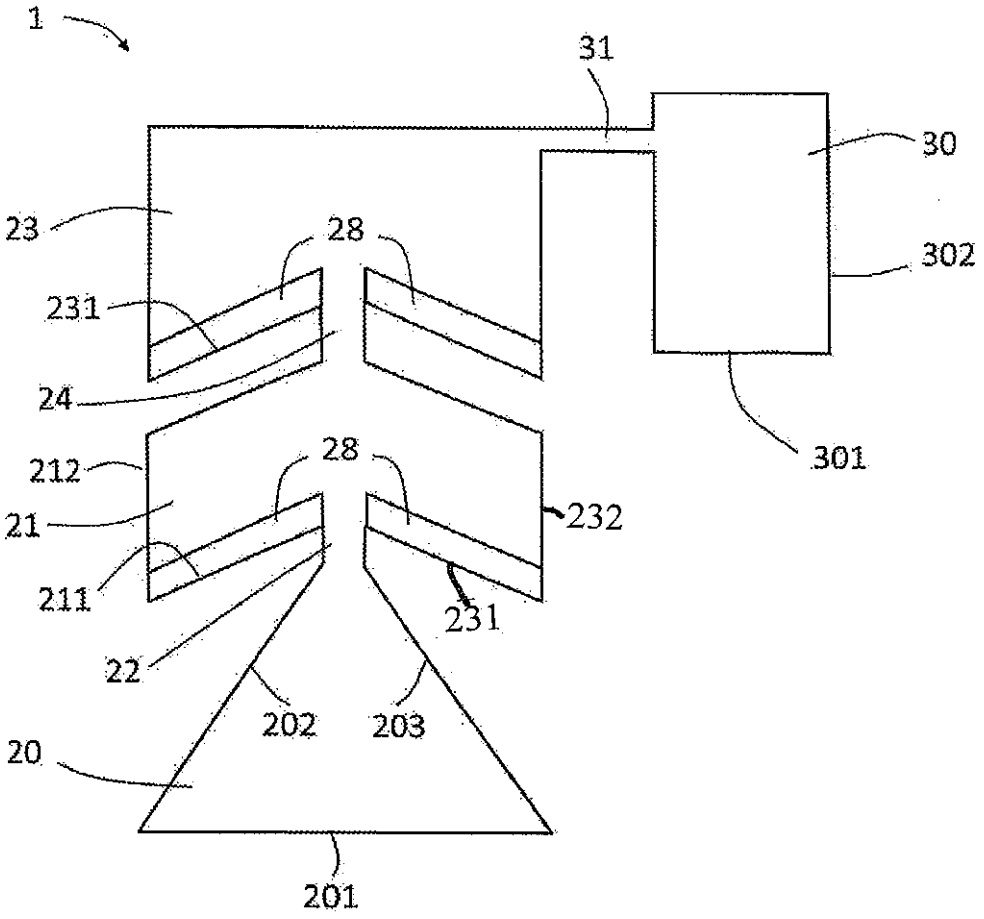

FIG. 6

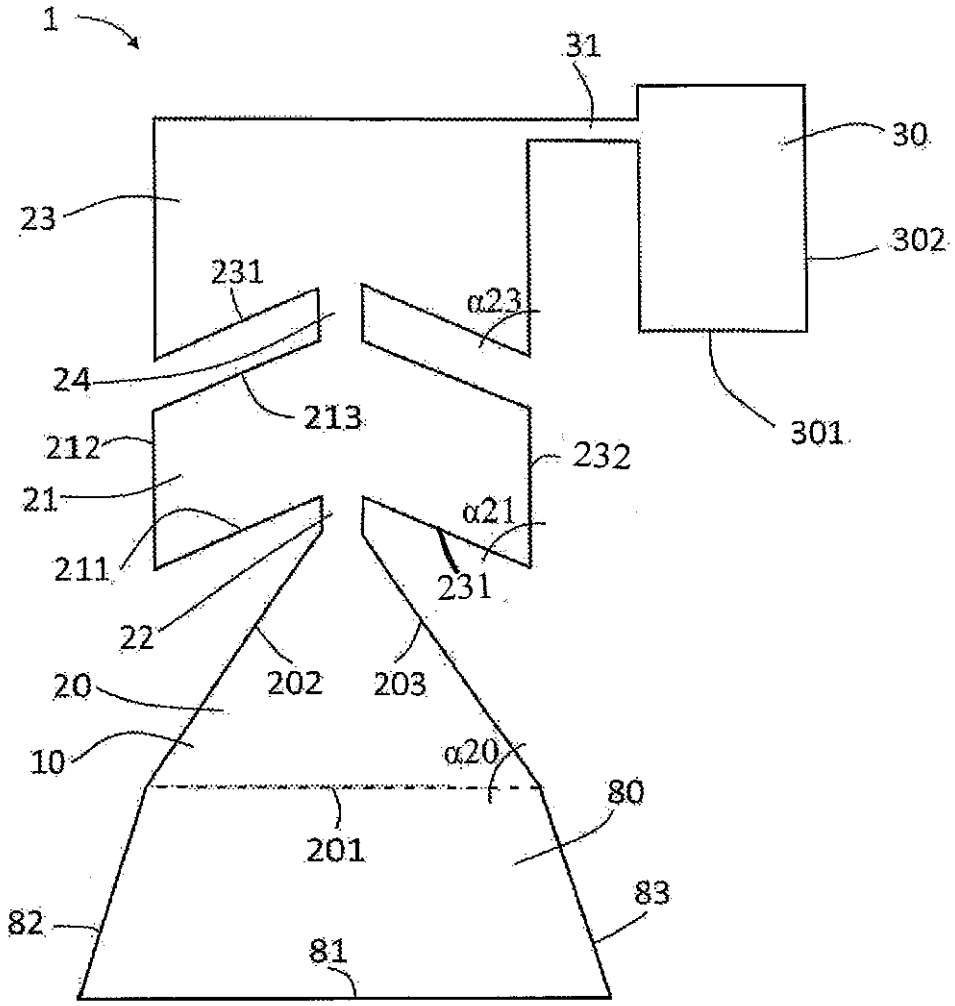
1
31
30
23
302
231
α23
24
213
301
212
232
21
α21
211
231
22
202
203
20
10
α20
80
201
83
82
81

FIG. 11