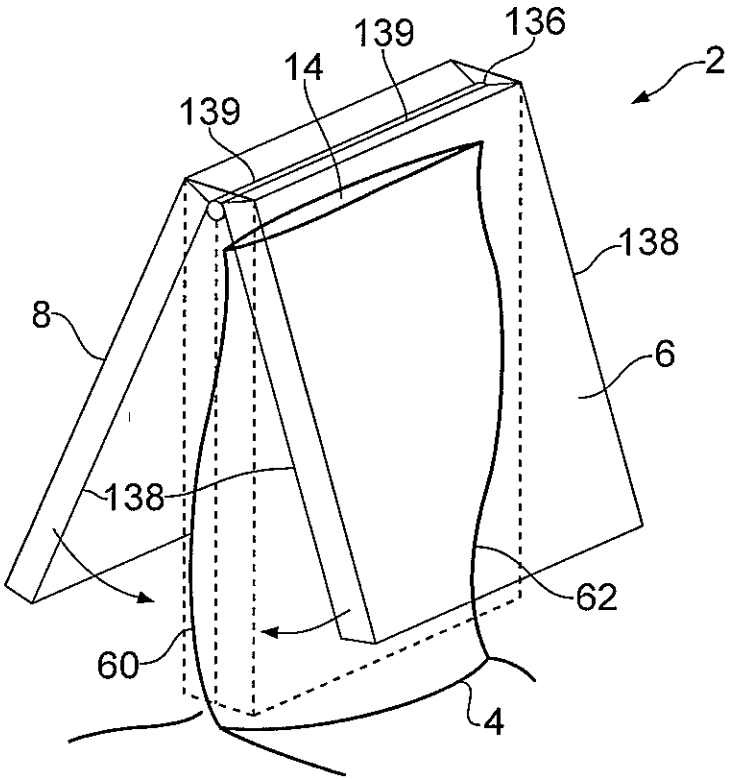
139
136
14
2
139
138
8
6
138
62
60
4

FIG. 1

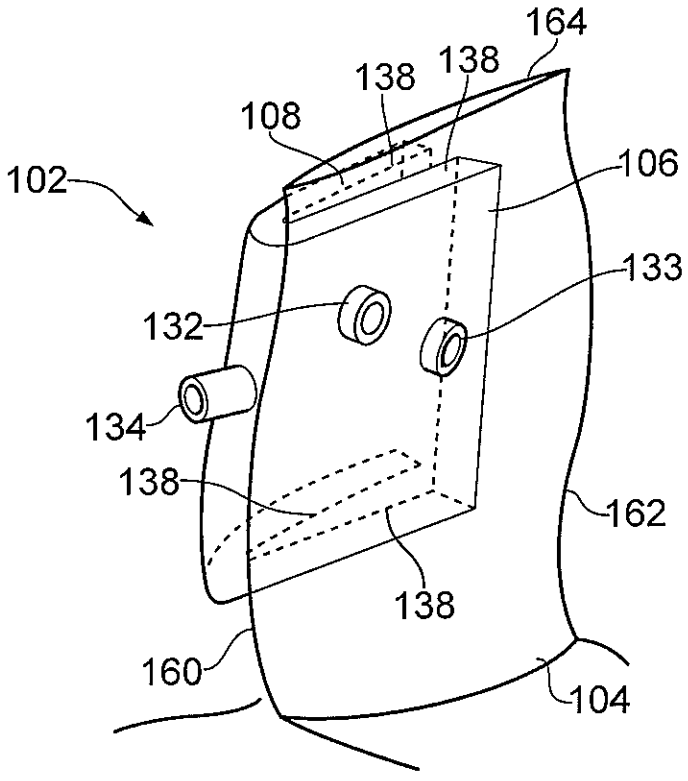
164
138
138
108
102
106
133
132
134
138
162
138
160
104

FIG. 2

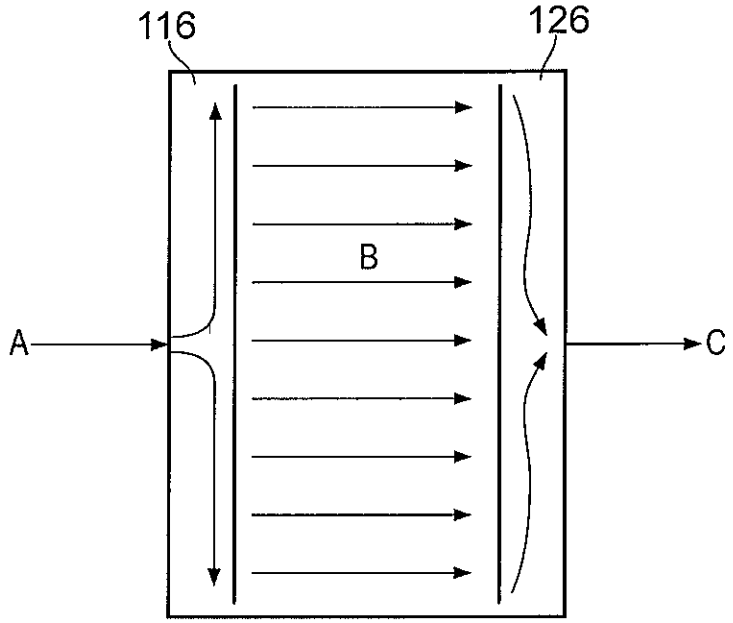
116
126
B
A
C

FIG. 3

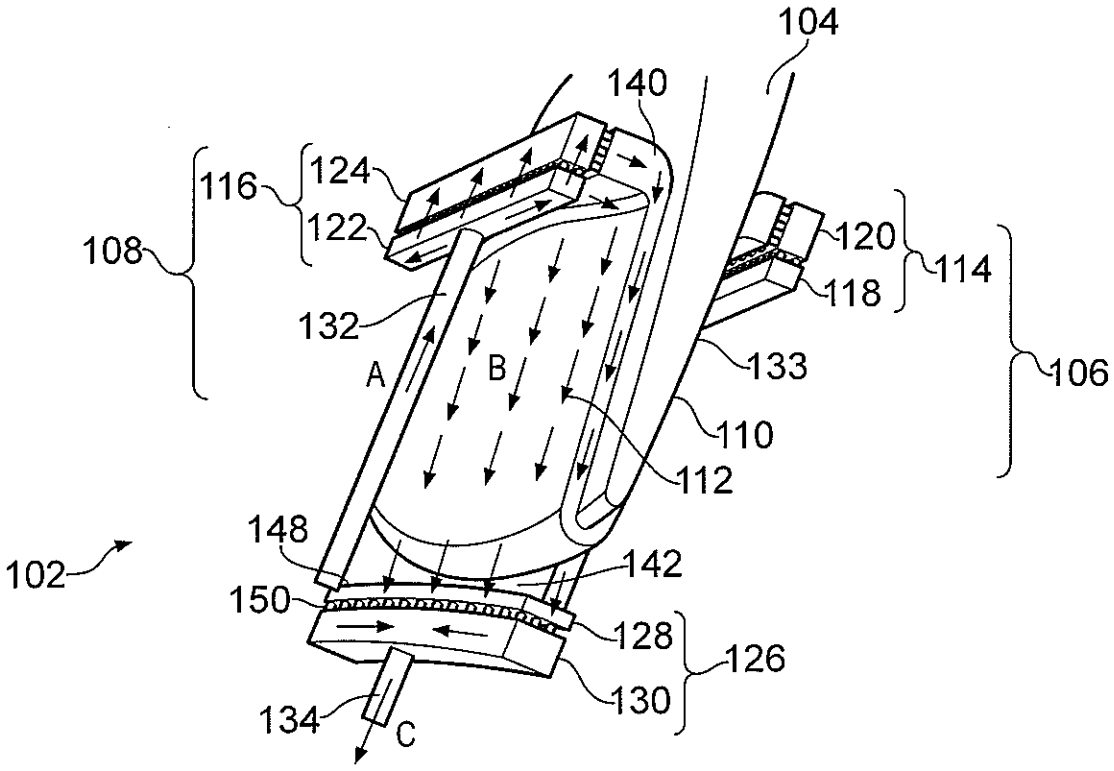
104
140
116
124
122
108
120
114
118
132
A
B
133
106
110
112
148
142
102
150
128
126
130
134
C

FIG. 4

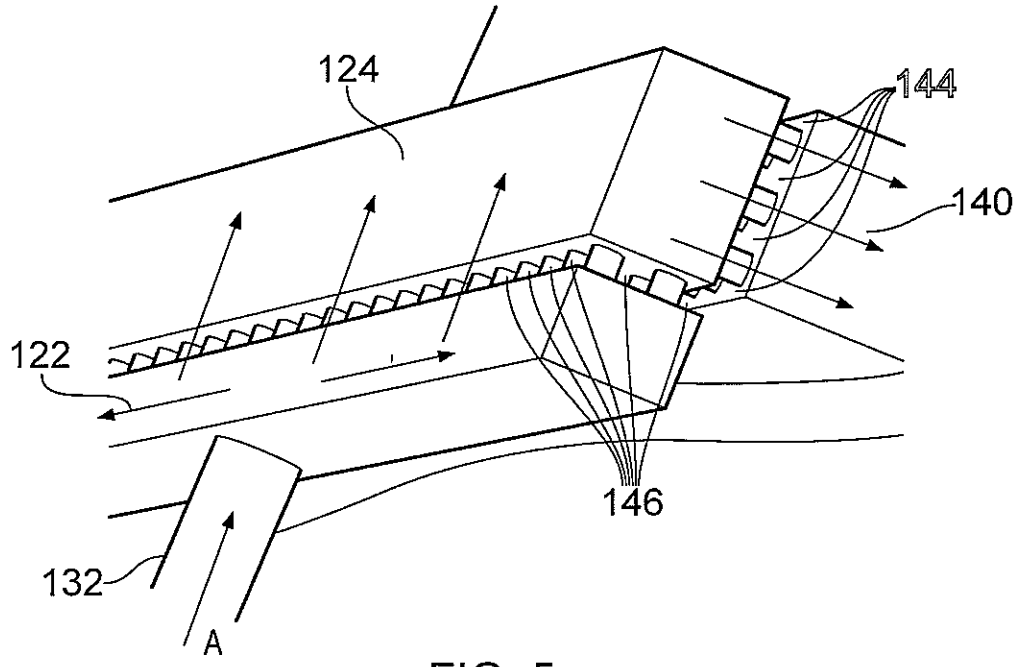

FIG. 5

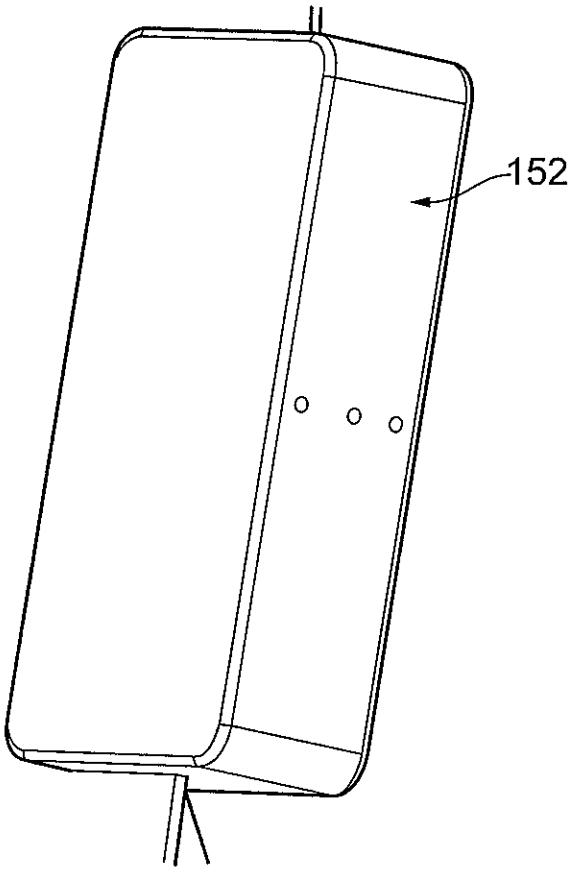

FIG. 6

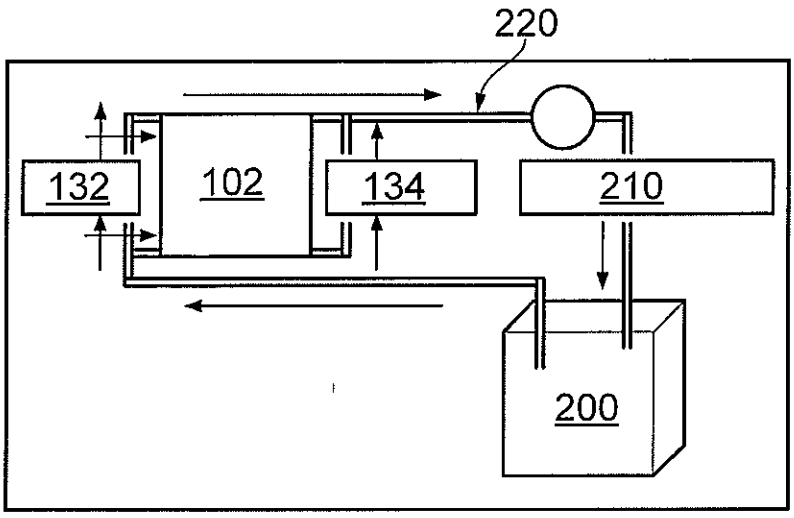

FIG. 7

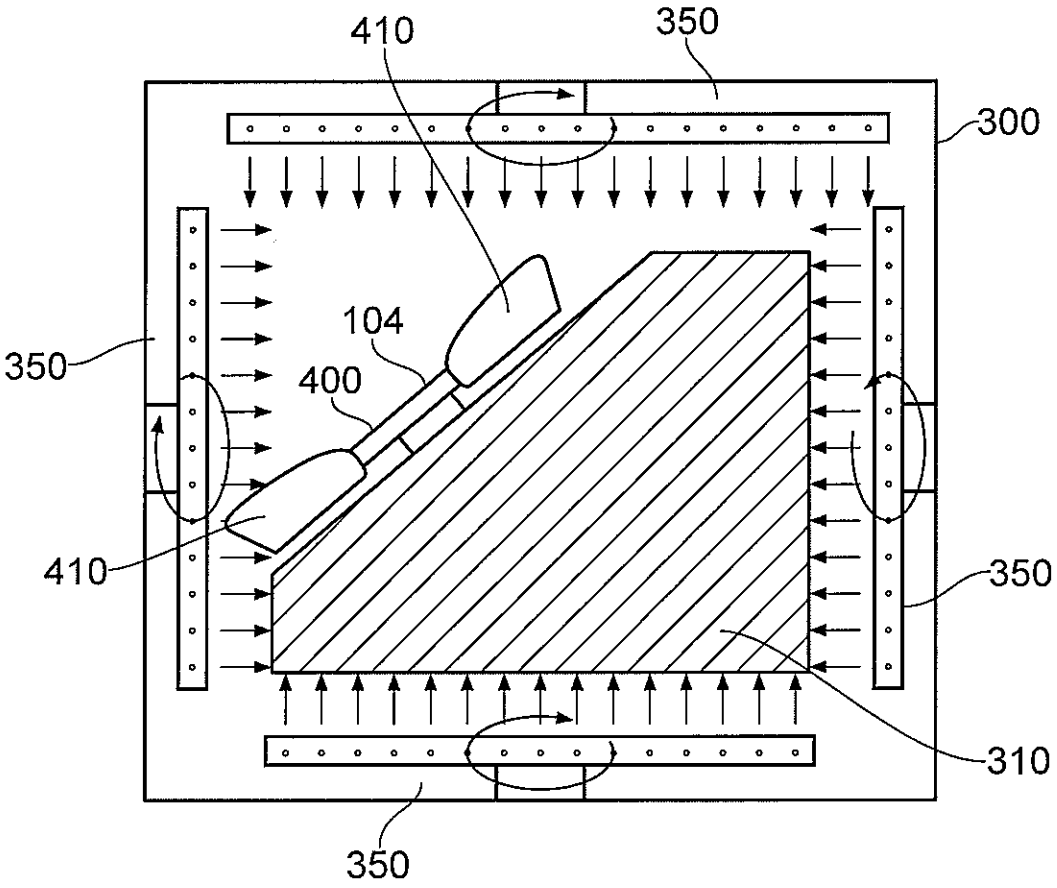

FIG. 8

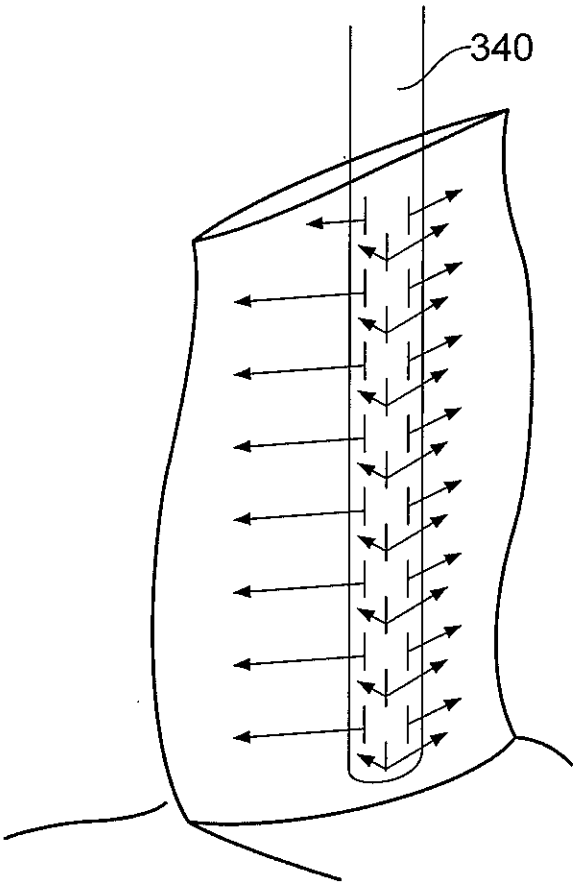

FIG. 9

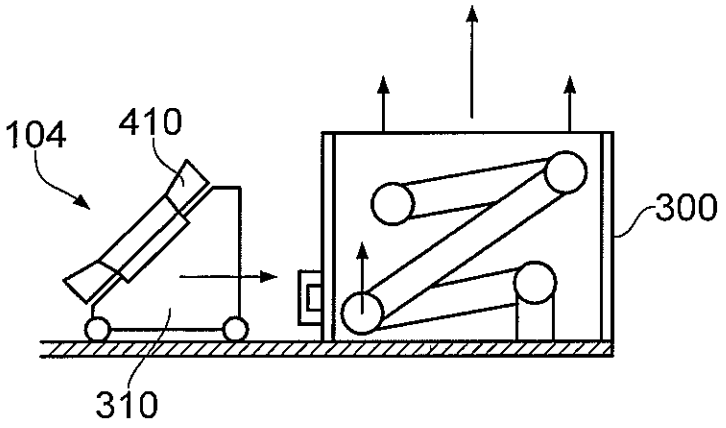

FIG. 10

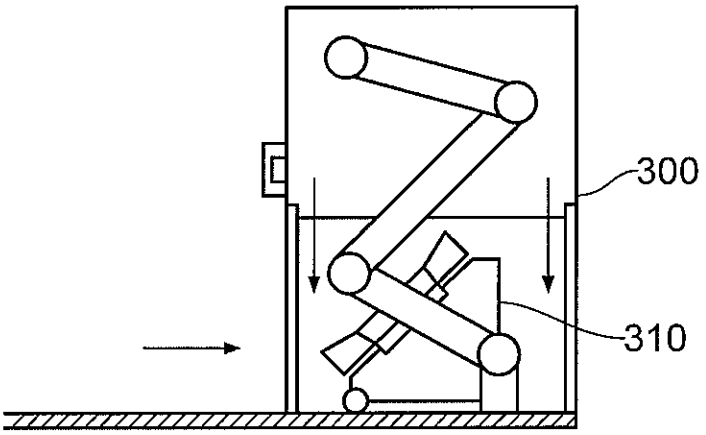

FIG. 11

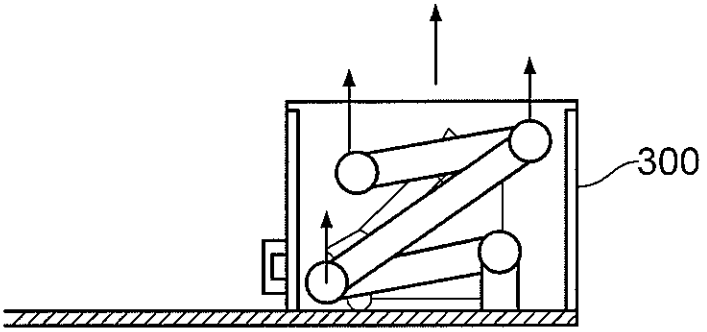

FIG. 12

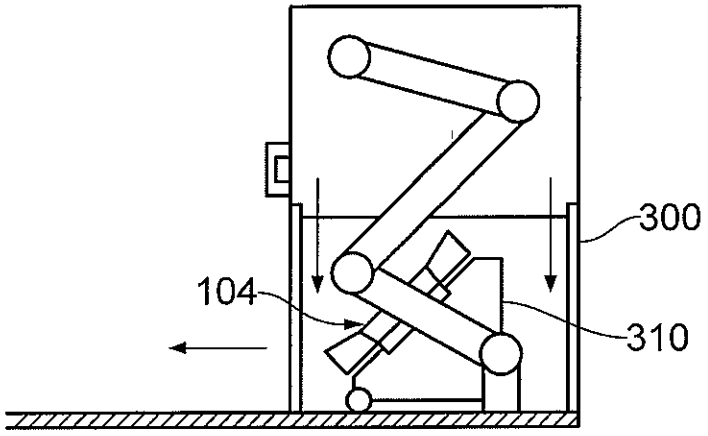

FIG. 13

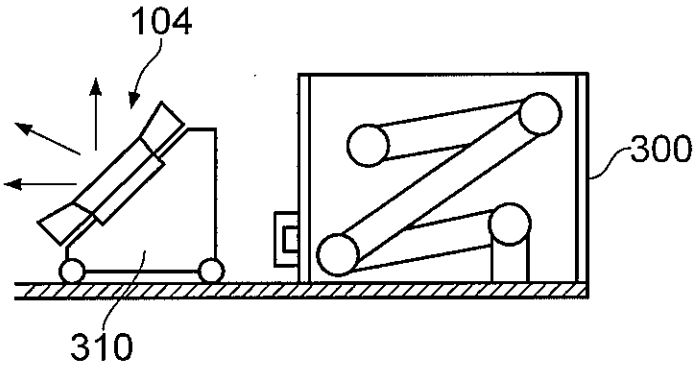

FIG. 14