Fig. 1

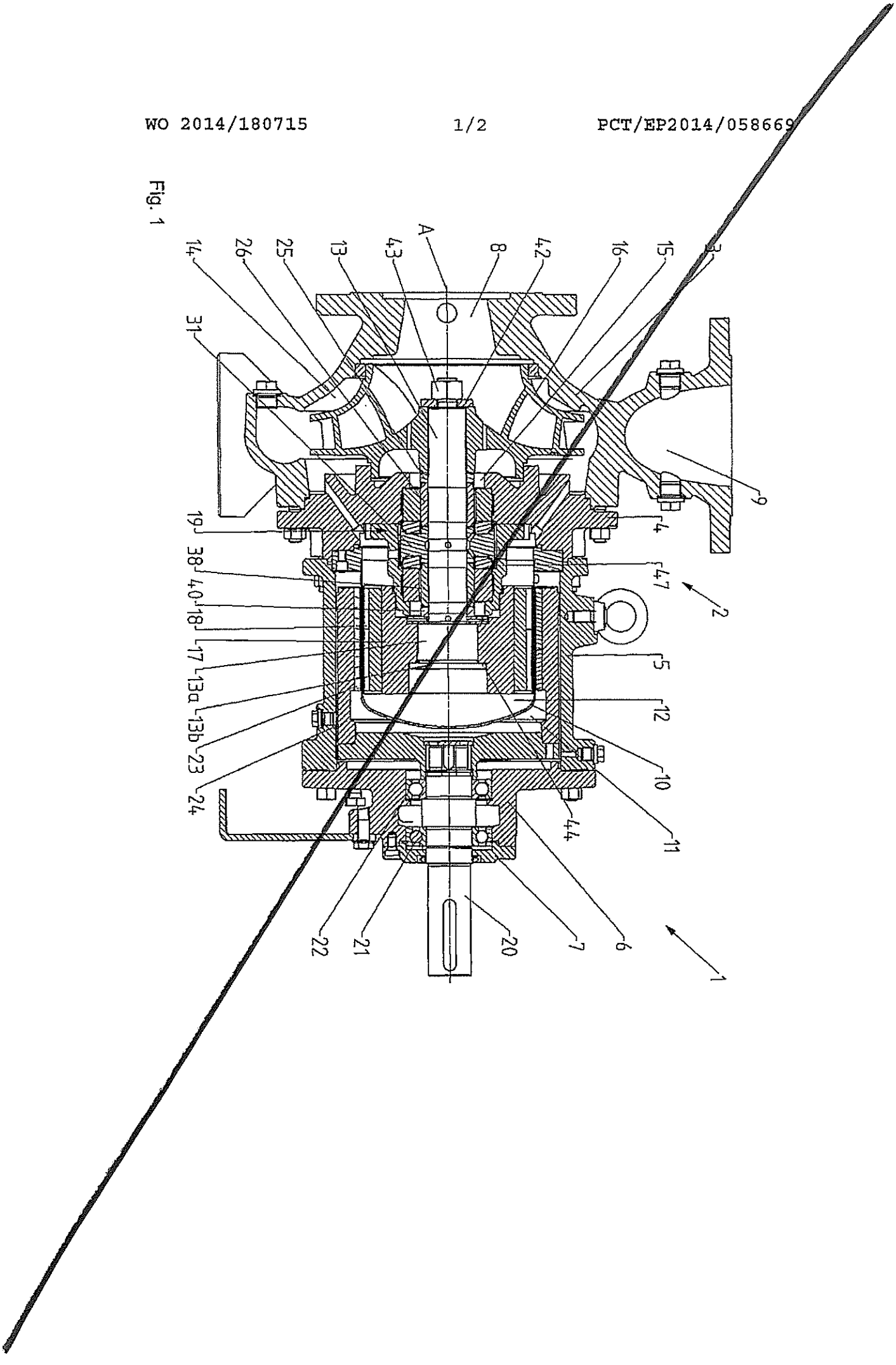
A
8
42
16
15
3
14
26
25
13
43
31
9
19
4
38
47
40
2
18
17
5
13a
12
13b
23
10
24
44
11
22
21
20
7
6
1

Fig. 1

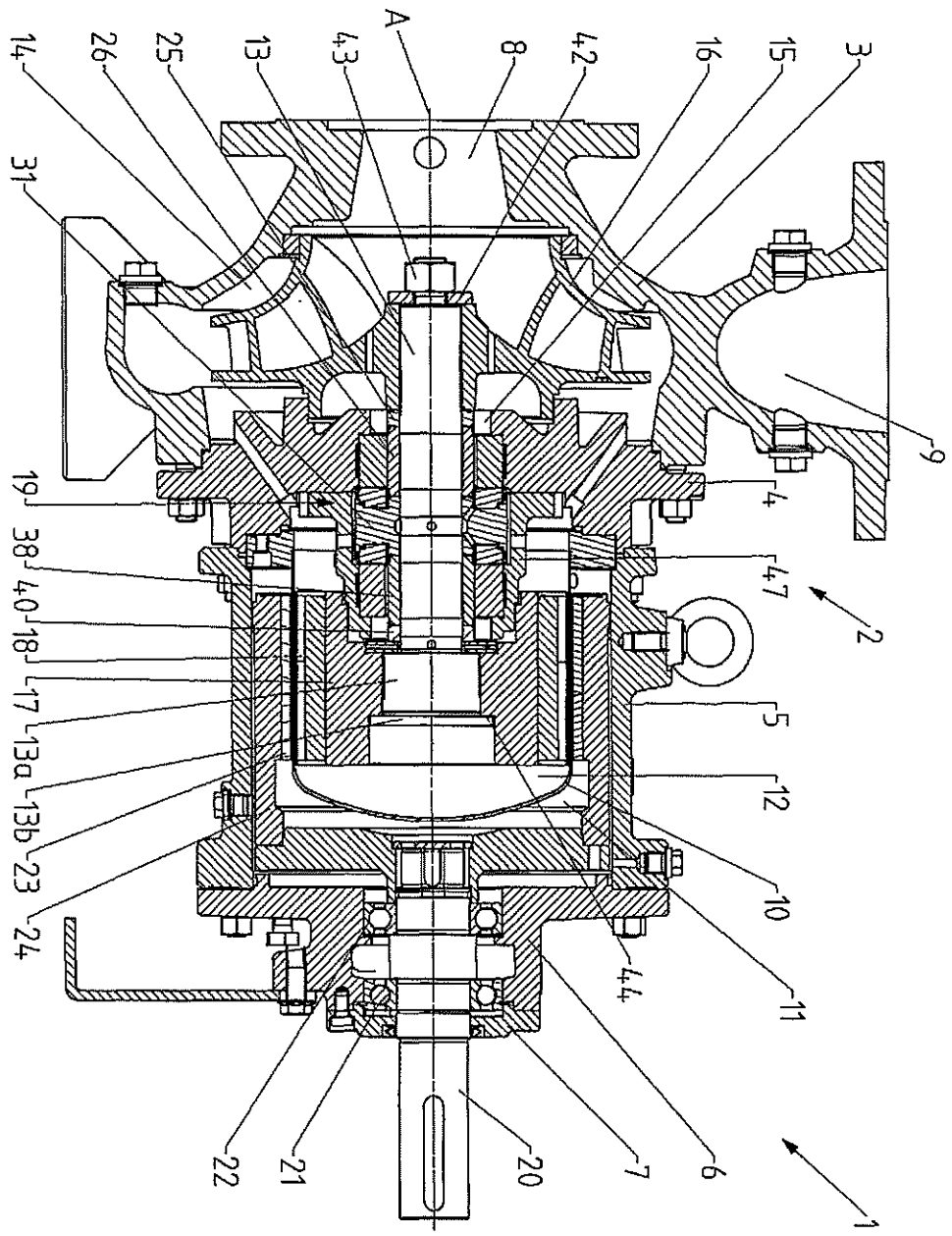
A
8
42
16
15
3
43
13
25
26
14
31
9
19
4
38
47
40
2
18
5
17
12
13a
13b
10
23
11
24
44
22
21
20
7
6
1