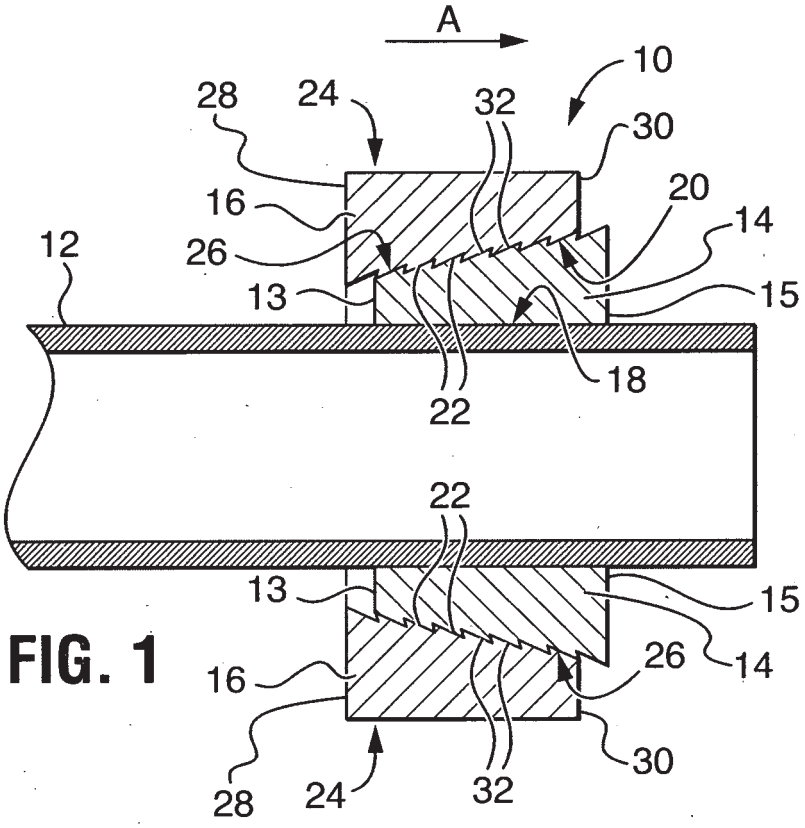
A
10
28
24
32
30
16
20
14
12
26
13
15
18
22
22
13
15
26
14
16
30
28
24
32

FIG. 1

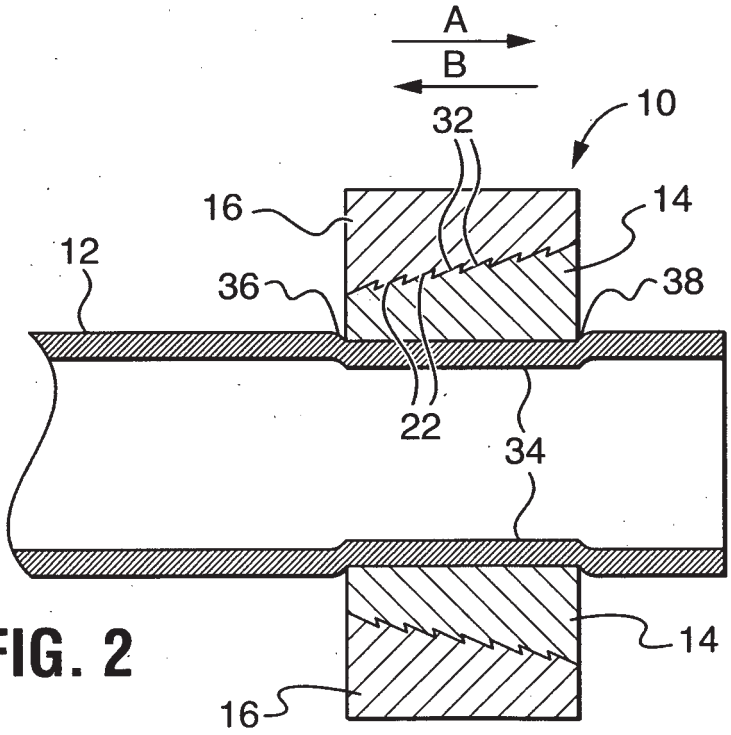
A
B
10
32
16
14
12
36
38
22
34
14
16

FIG. 2

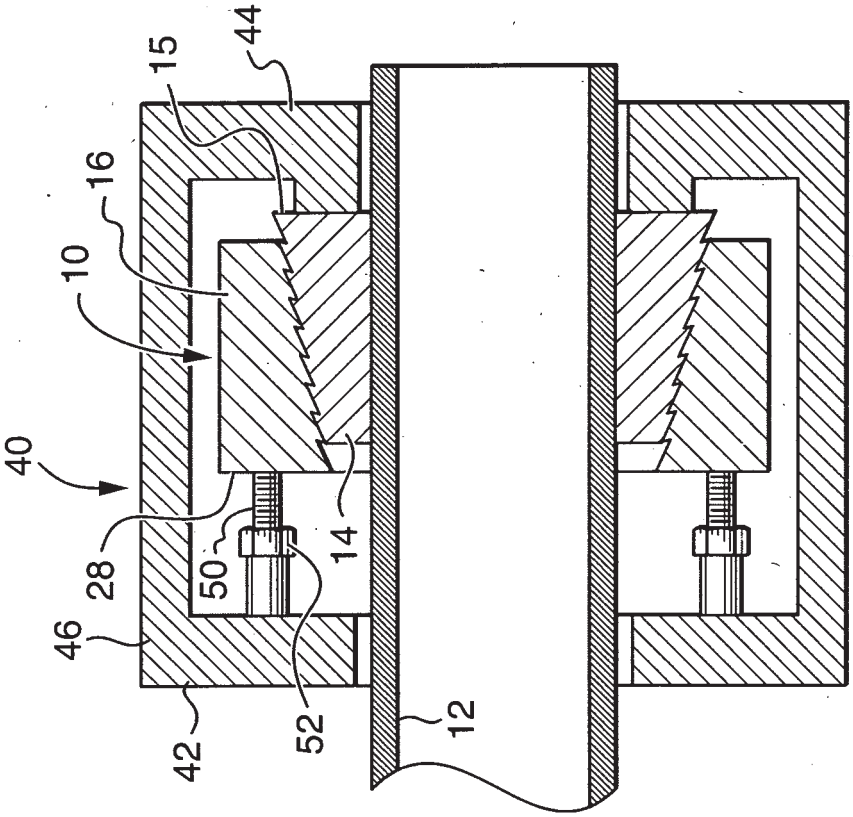

FIG. 4

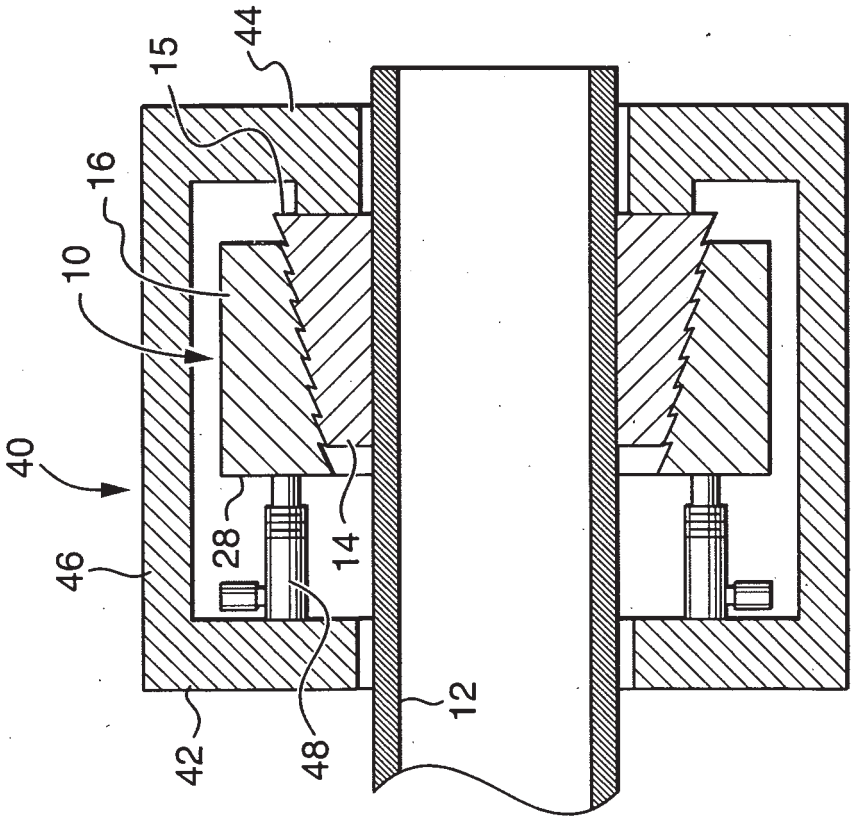

FIG. 3

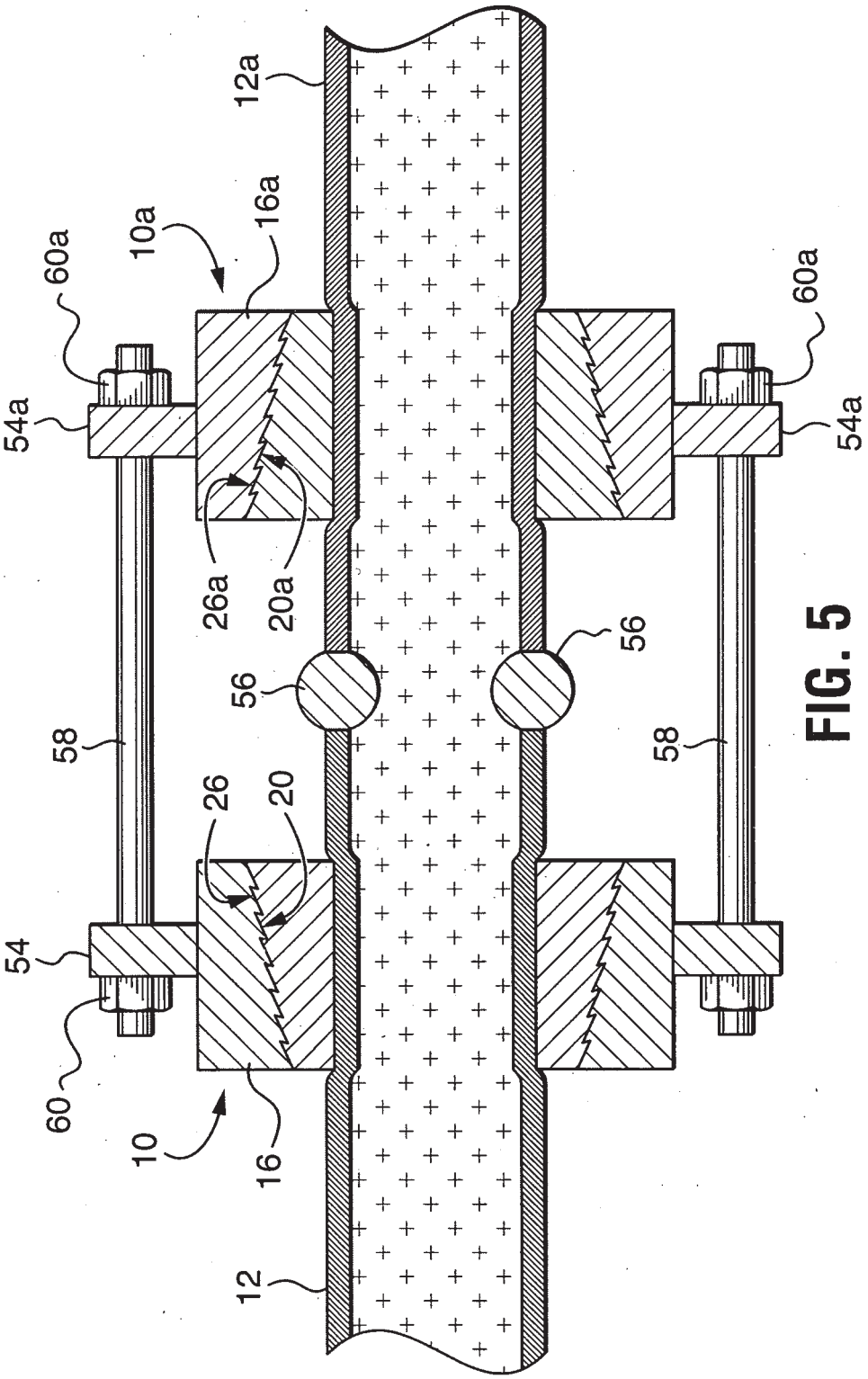

FIG. 5

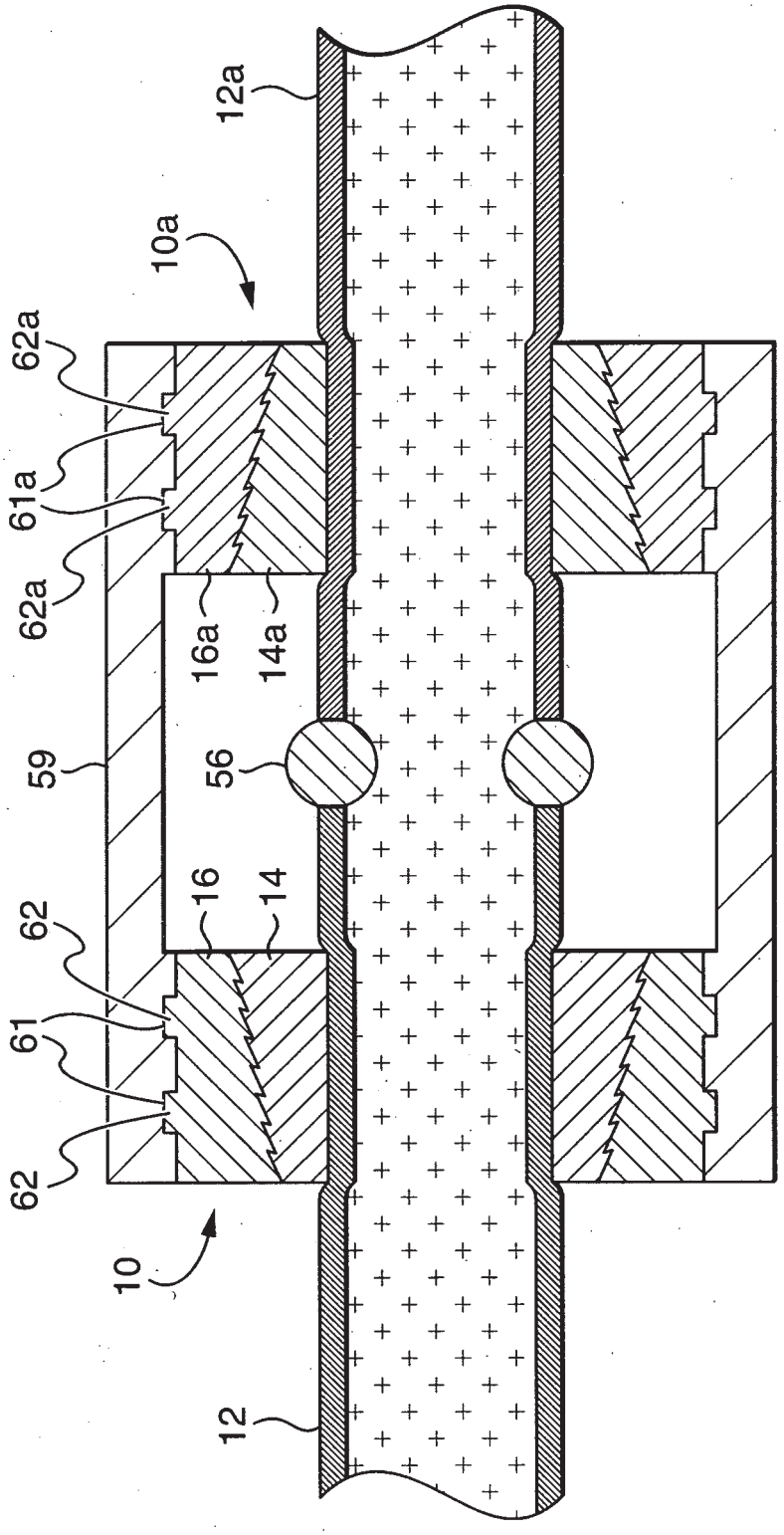

FIG. 6

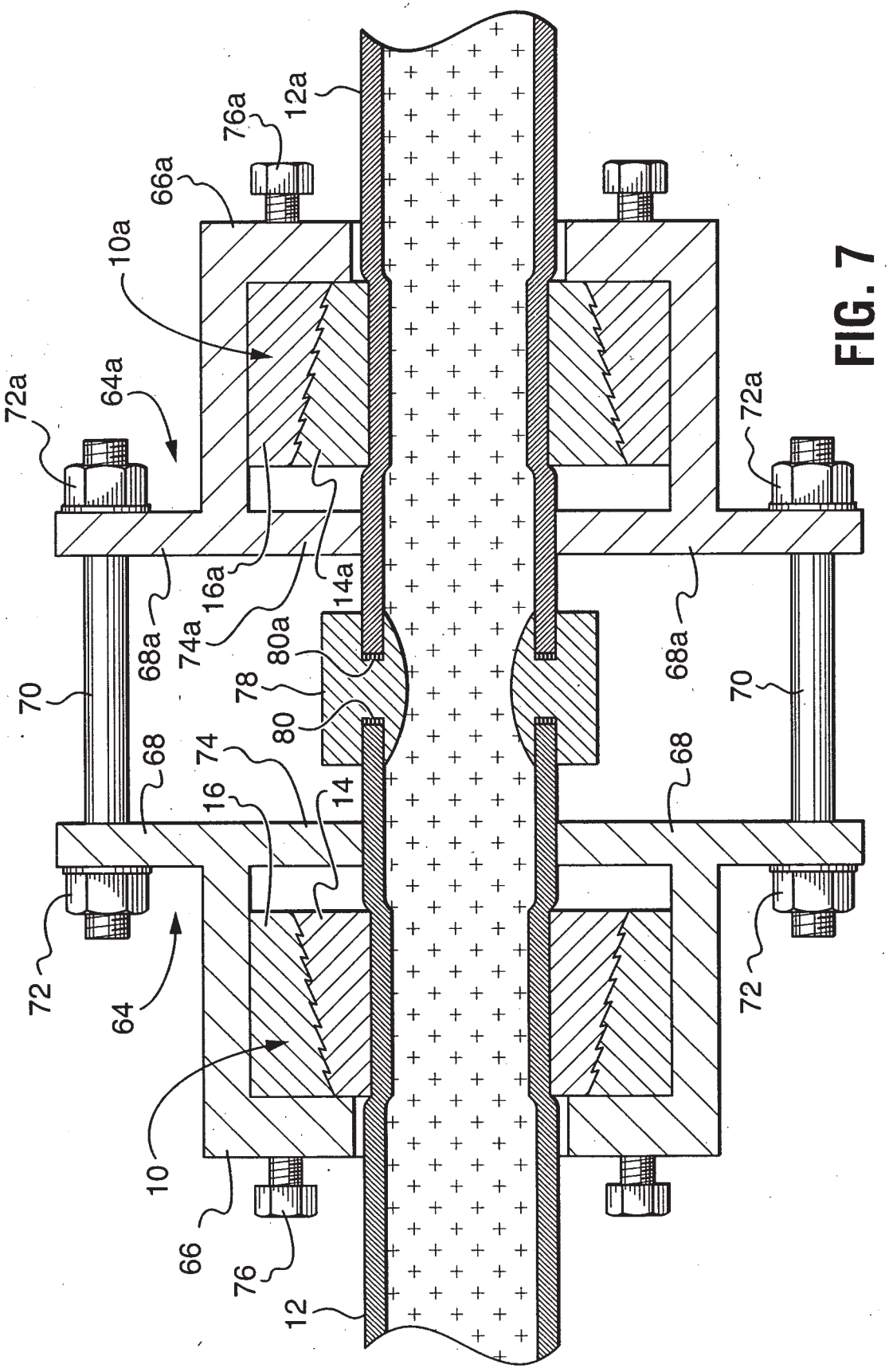
12a
76a
66a
10a
64a
72a
72a
16a
14a
74a
68a
68a
80a
78
80
70
70
68
68
74
16
14
72
72
64
10
66
76
12

FIG. 7

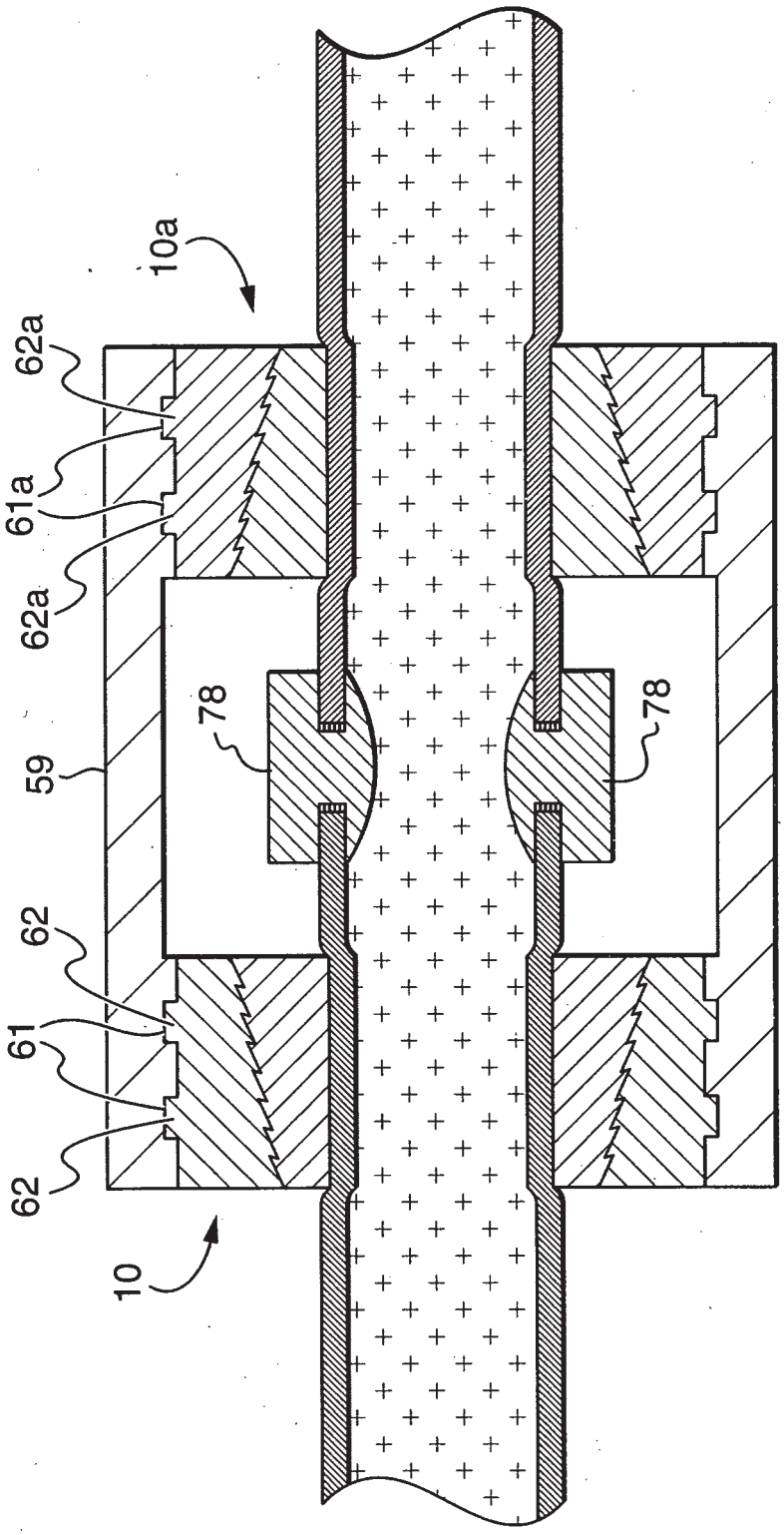

FIG. 8

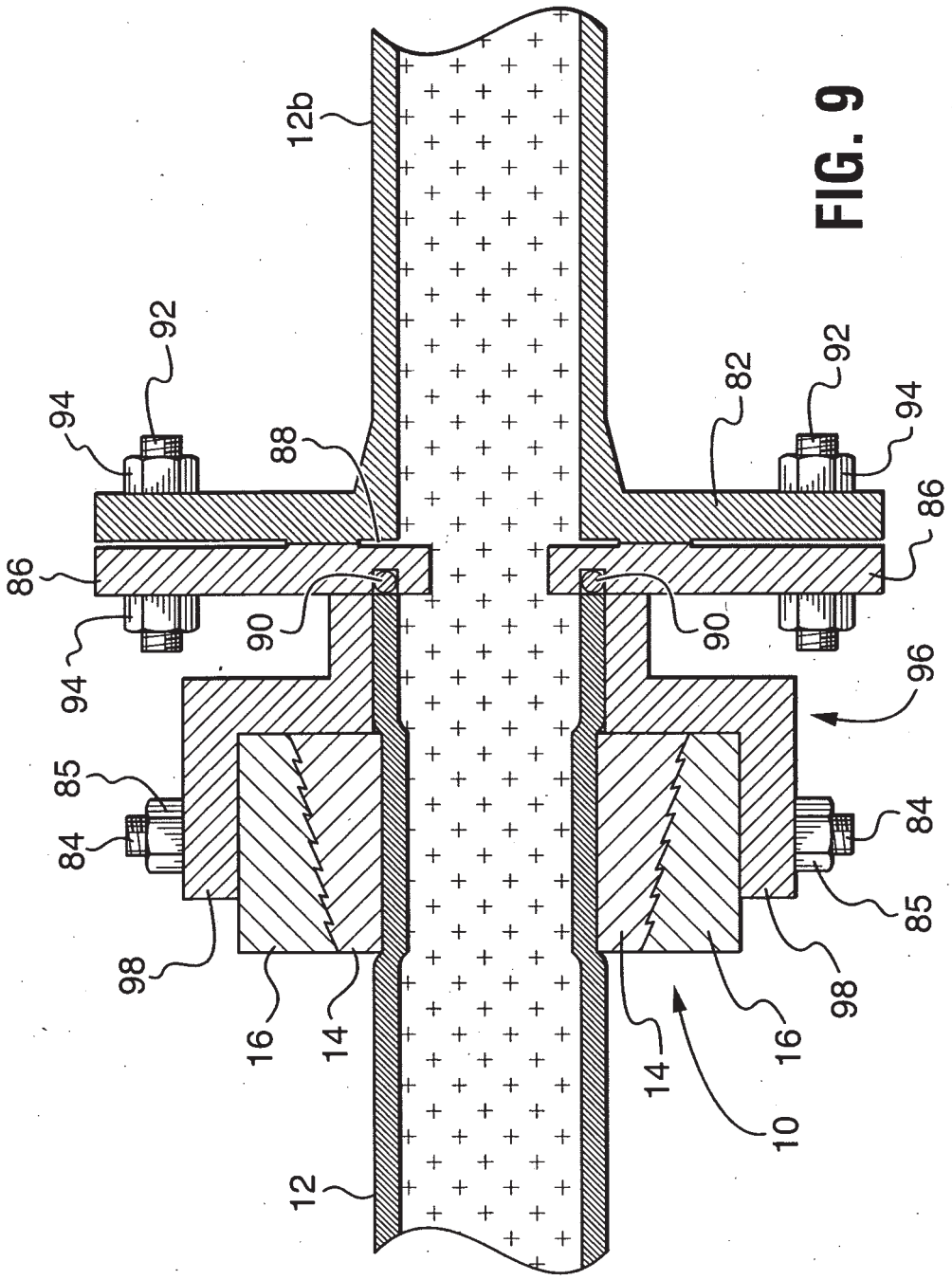
12b
92
94
88
82
92
94
86
86
94
90
90
96
85
84
84
85
98
98
16
14
16
14
10
12

FIG. 9

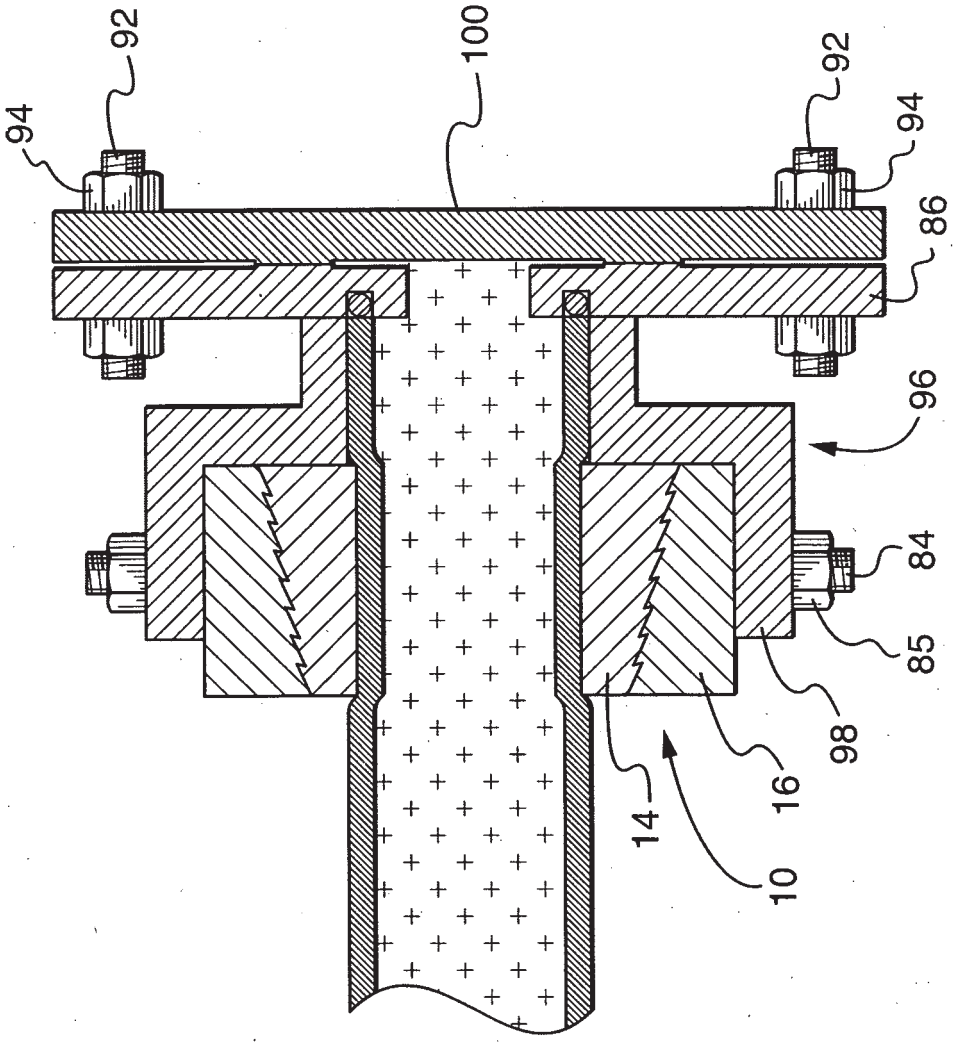

FIG. 10

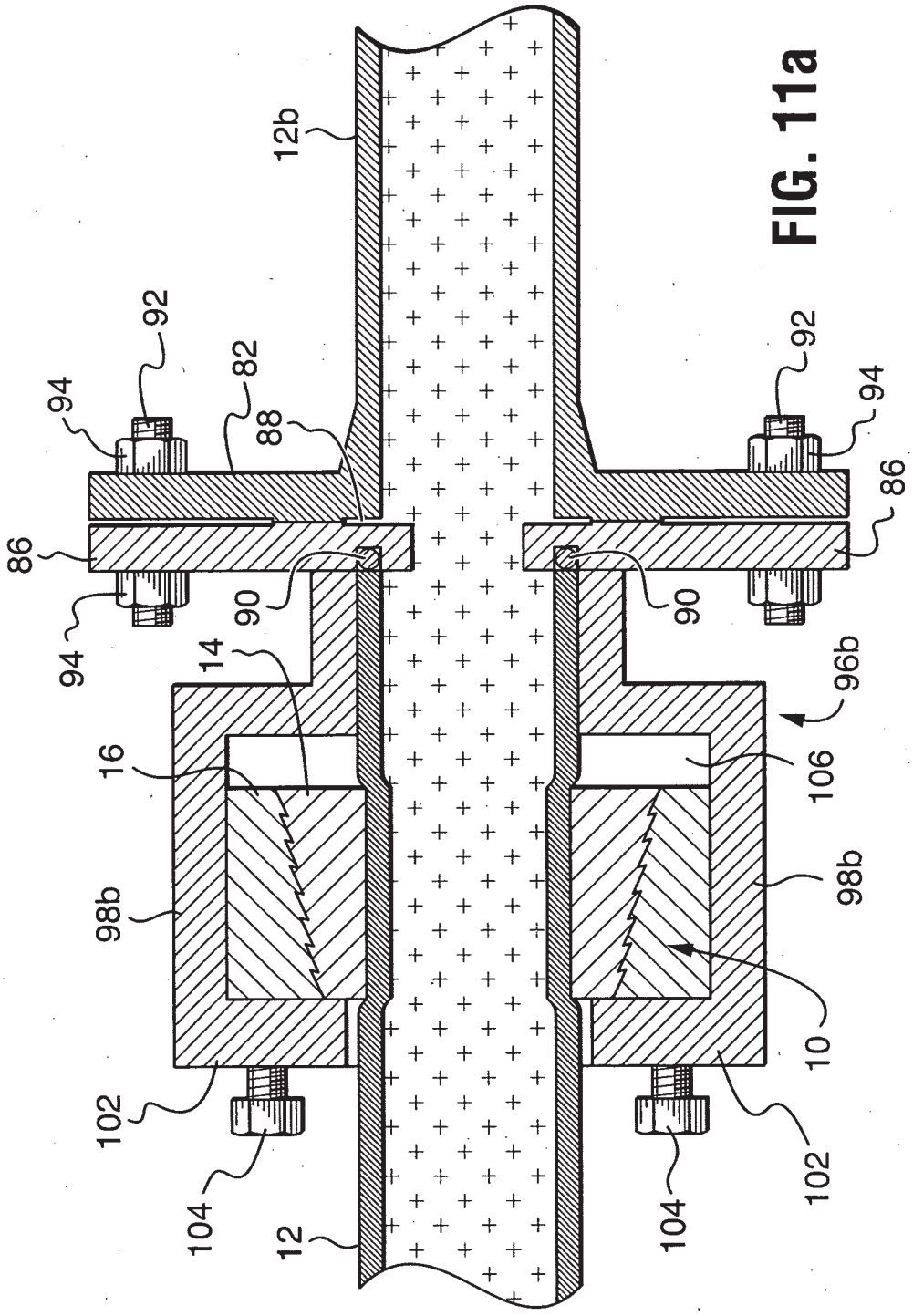
12b
92
82
94
88
92
94
86
86
94
90
90
14
96b
16
106
98b
98b
10
102
104
12
104
102

FIG. 11a

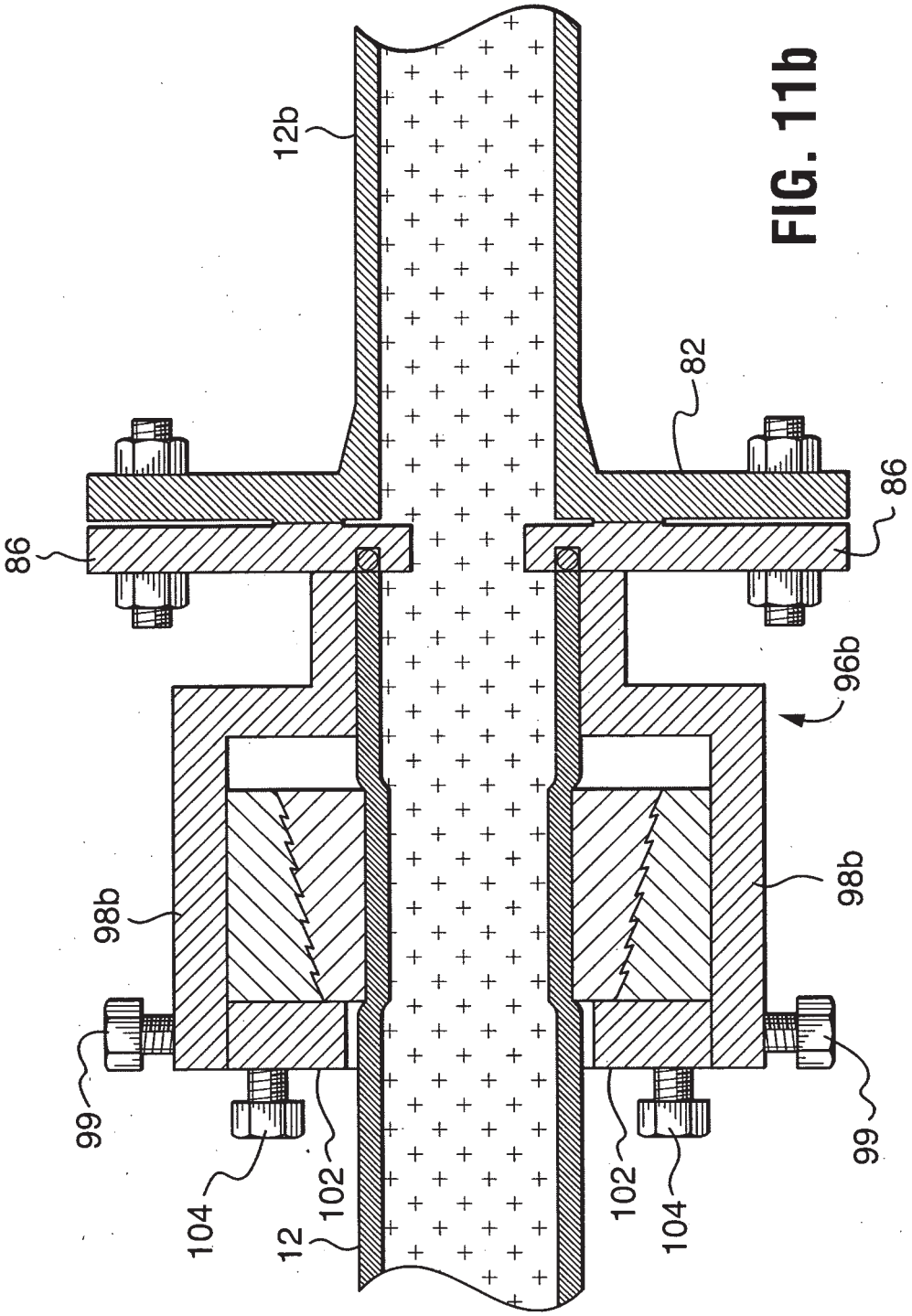

FIG. 11b

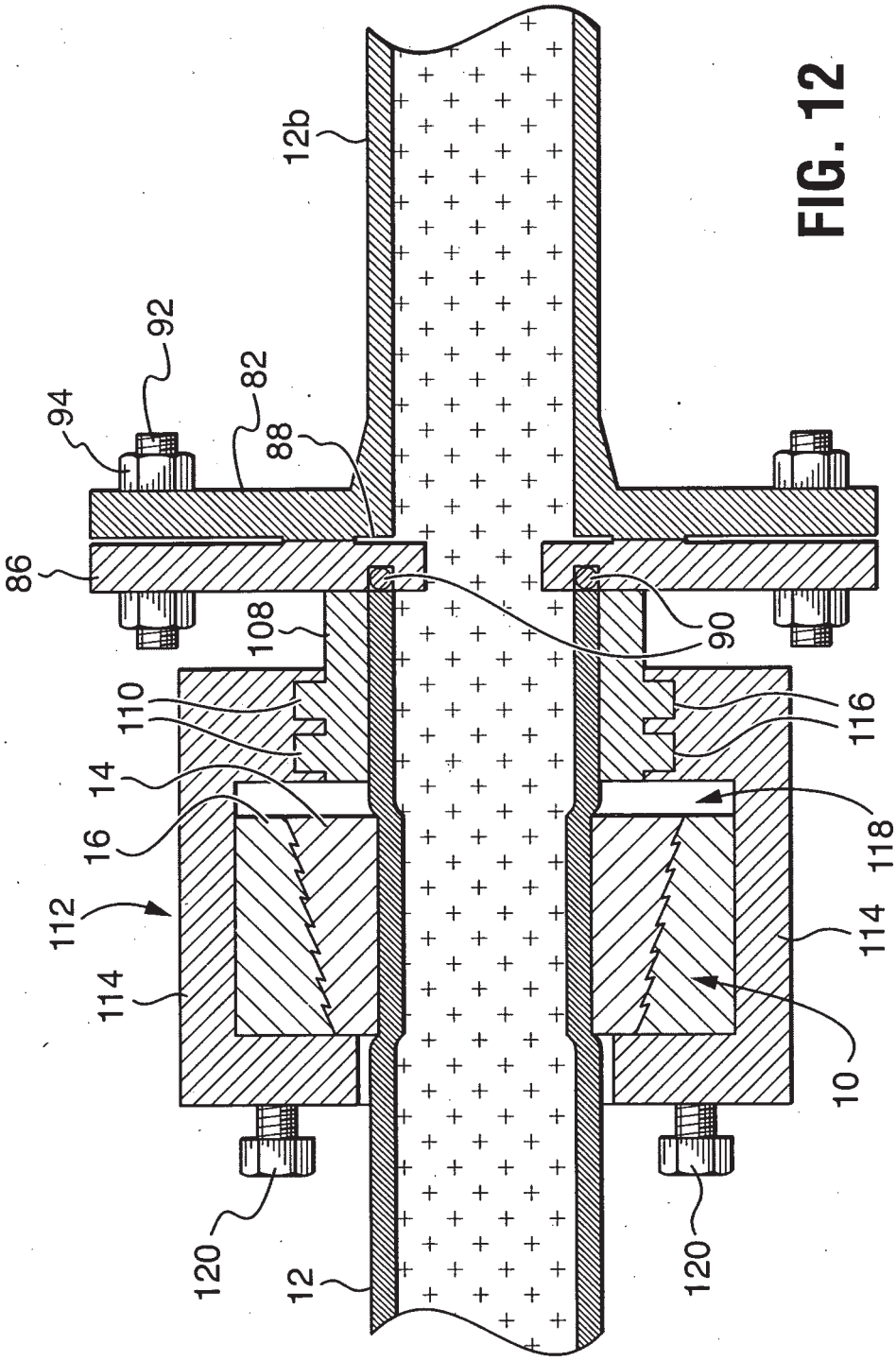
12b
92
82
94
88
86
108
90
110
116
14
118
16
112
114
114
10
120
12
120

FIG. 12

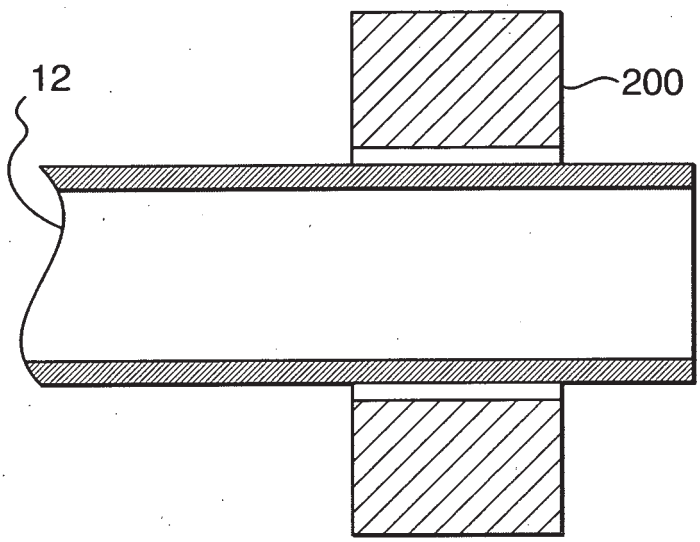

FIG. 13

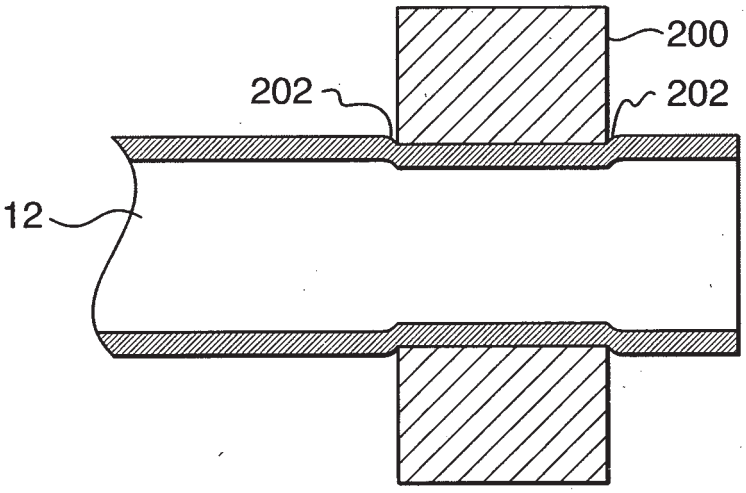

FIG. 14

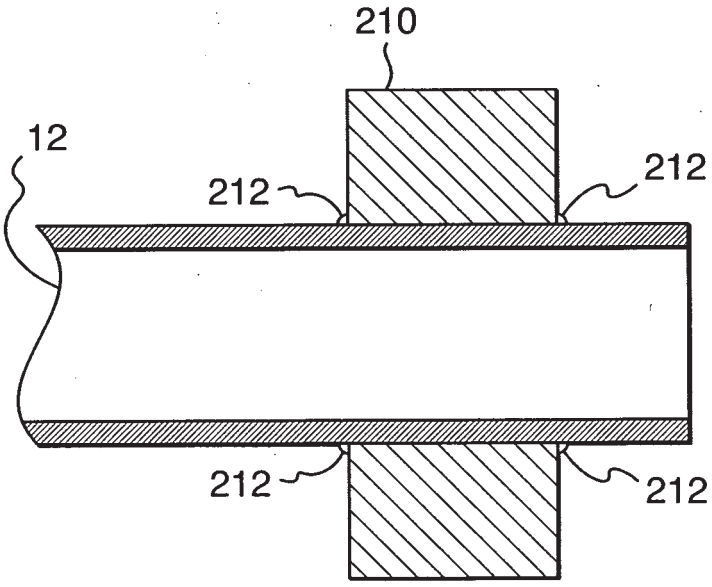

FIG. 15