(12) 按照专利合作条约所公布的国际申请

(19) 世界知识产权组织
国 际 局

(43) 国际公布日
2025 年 10 月 23 日 (23.10.2025)

WIPO | PCT

(10) 国际公布号
WO 2025/218318 A1

(51) 国际专利分类号:
H02B 1/20 (2006.01)

(21) 国际申请号: PCT/CN2025/076557

(22) 国际申请日: 2025 年 2 月 8 日 (08.02.2025)

(25) 申请语言: 中文

(26) 公布语言: 中文

(30) 优先权:
202420803734.2 2024年4月17日 (17.04.2024) CN

(71) 申请人:浙江正泰电器股份有限公司(**ZHEJIANG CHINT ELECTRICS CO., LTD.**) [CN/CN]; 中国浙江省温州市乐清市北白象镇正泰工业园区正泰路1号 325603 (CN)。

(72) 发明人:李恒(**LI, Heng**); 中国上海市松江区思贤路3255号51号楼107室 201620 (CN)。 许中华(**XU, Zhonghua**); 中国上海市松江区思贤路3255号51号楼107室 201620 (CN)。 刘伟浩(**LIU, Weihao**); 中国上海市松江区思贤路3255号51号楼107室 201620 (CN)。 杨浩天(**YANG, Haotian**); 中国上海市松江区思贤路3255号51号楼107室 201620 (CN)。 石川川(**SHI, Chuanchuan**); 中国上海市松江区思贤路3255号51号楼107室 201620 (CN)。 杨晓娟(**YANG, Xiaojuan**); 中国上海市松江区思贤路3255号51号楼107室 201620 (CN)。 常婉青(**CHANG, Wanqing**); 中国上海市松江区思贤路3255号51号楼107室 201620 (CN)。 左武鑫(**ZUO, Wuxin**); 中国上海市松江区思贤路3255号51号楼107室 201620 (CN)。 杜园园(**DU, Yuanyuan**); 中国上海市松江区思贤路3255号51号楼107室 201620 (CN)。

(74) 代理人: 北京卓言知识产权代理事务所（普通合伙）(**BEIJING JOYAN INTELLECTUAL PROPERTY OFFICE**); 中国北京市海淀区西三环北路72号世纪经贸大厦A座2607 100048 (CN)。

(81) 指定国(除另有指明，要求每一种可提供的国家保护): AE, AG, AL, AM, AO, AT, AU, AZ, BA, BB, BG, BH, BN, BR, BW, BY, BZ, CA, CH, CL, CN, CO, CR, CU, CV, CZ, DE, DJ, DK, DM, DO, DZ, EC, EE, EG, ES, FI, GB, GD, GE, GH, GM, GT, HN, HR, HU, ID, IL, IN, IQ, IR, IS, IT, JM, JO, JP, KE, KG, KH, KN, KP, KR, KW, KZ,

(54) **Title:** COMPACT LOW-VOLTAGE CABINET

(54) 发明名称: 紧凑型低压柜

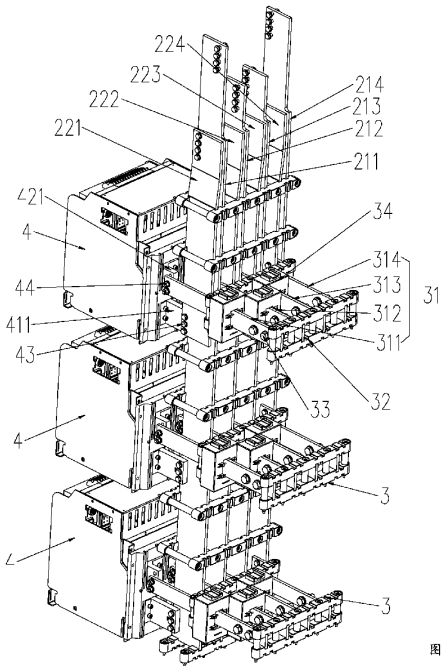

图 3

(57) **Abstract:** A compact low-voltage cabinet, comprising a cabinet body, vertical busbar modules and feeder busbar modules, wherein each vertical busbar module comprises a multi-phase first vertical busbar, and each feeder busbar module comprises a multi-phase feeder busbar; a multi-phase incoming contact configured to be correspondingly connected to a multi-phase first vertical busbar and a multi-phase outgoing contact configured to be correspondingly connected to a multi-phase feeder busbar are provided at the rear of a switchgear; each vertical busbar module and each feeder busbar module are arranged at the rear of the corresponding switchgear; the direction of the width of each first vertical busbar extends in a front-rear direction, and the direction of the length thereof extends in a vertical direction; the direction of the width of each feeder busbar extends in the vertical direction, and the direction of the length thereof extends in the front-rear direction; and multi-phase first vertical busbars and multi-phase feeder busbars are alternately arranged in a left-right direction. The compact low-voltage cabinet in the present application is used for mounting switchgears, and by means of the alternating arrangement, the vertical busbar modules and the feeder busbar modules can be uniformly arranged at the rear of the switchgears, thereby forming a unique staggered compact busbar system and reducing the occupied space.

WO 2025/218318 A1

[见续页]

LA, LC, LK, LR, LS, LU, LY, MA, MD, MG, MK, MN, MU, MW, MX, MY, MZ, NA, NG, NI, NO, NZ, OM, PA, PE, PG, PH, PL, PT, QA, RO, RS, RU, RW, SA, SC, SD, SE, SG, SK, SL, ST, SV, SY, TH, TJ, TM, TN, TR, TT, TZ, UA, UG, US, UY, UZ, VC, VN, WS, ZA, ZM, ZW。

(84) 指定国(除另有指明，要求每一种可提供的地区保护): ARIPO (BW, CV, GH, GM, KE, LR, LS, MW, MZ, NA, RW, SC, SD, SL, ST, SZ, TZ, UG, ZM, ZW), 欧亚 (AM, AZ, BY, KG, KZ, RU, TJ, TM), 欧洲 (AL, AT, BE, BG, CH, CY, CZ, DE, DK, EE, ES, FI, FR, GB, GR, HR, HU, IE, IS, IT, LT, LU, LV, MC, ME, MK, MT, NL, NO, PL, PT, RO, RS, SE, SI, SK, SM, TR), OAPI (BF, BJ, CF, CG, CI, CM, GA, GN, GQ, GW, KM, ML, MR, NE, SN, TD, TG)。

本国际公布:
— 包括国际检索报告(条约第21条(3))。

(57) 摘要: 紧凑型低压柜，包括柜体、垂直母线模组和馈电母线模组，垂直母线模组包括多相第一垂直母线，馈电母线模组包括多相馈电母线，开关设备的后方设有用于与多相第一垂直母线对应连接的多相进线触头和用于与多相馈电母线对应连接的多相出线触头，垂直母线模组和馈电母线模组设置在开关设备的后方，第一垂直母线的宽度方向沿前后方向、长度方向沿上下方向延伸设置，馈电母线的宽度方向沿上下方向、长度方向沿前后方向延伸设置，多相第一垂直母线与多相馈电母线在左右方向上交替排布。本申请的紧凑型低压柜，用于安装开关设备，通过垂直母线模组与馈电母线模组交替布置，实现可统一布置在开关设备后方，形成独特的交错型紧凑母线系统，减小占用空间。