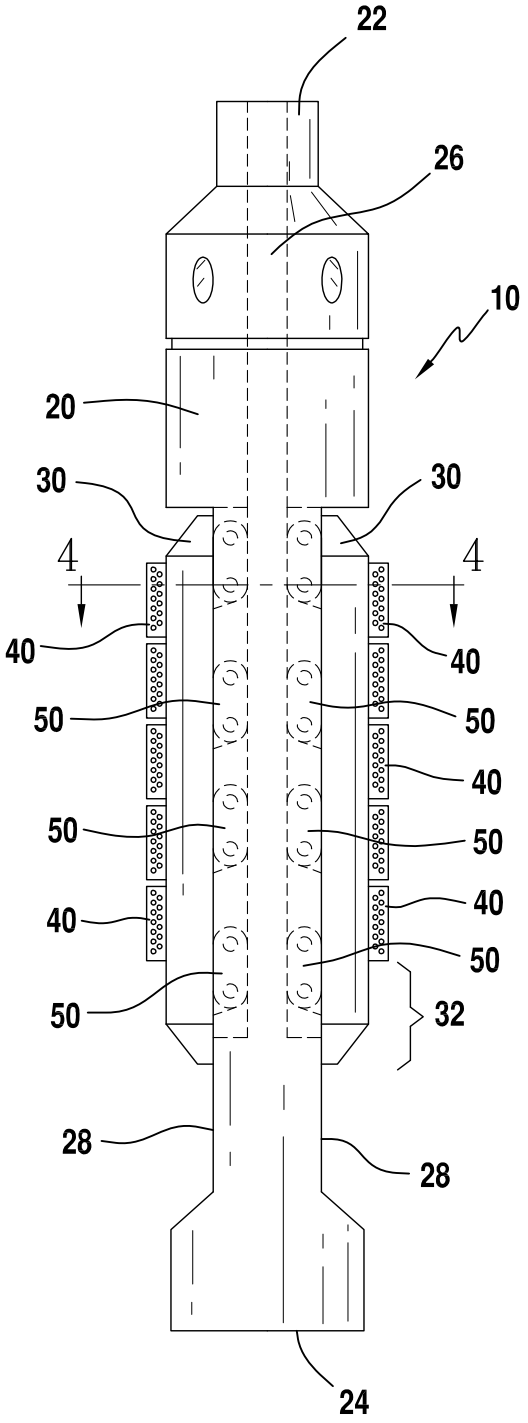
22
26
10
20
30
30
4
4
40
40
50
50
40
50
50
40
40
50
50
32
28
28
24

FIG. 1

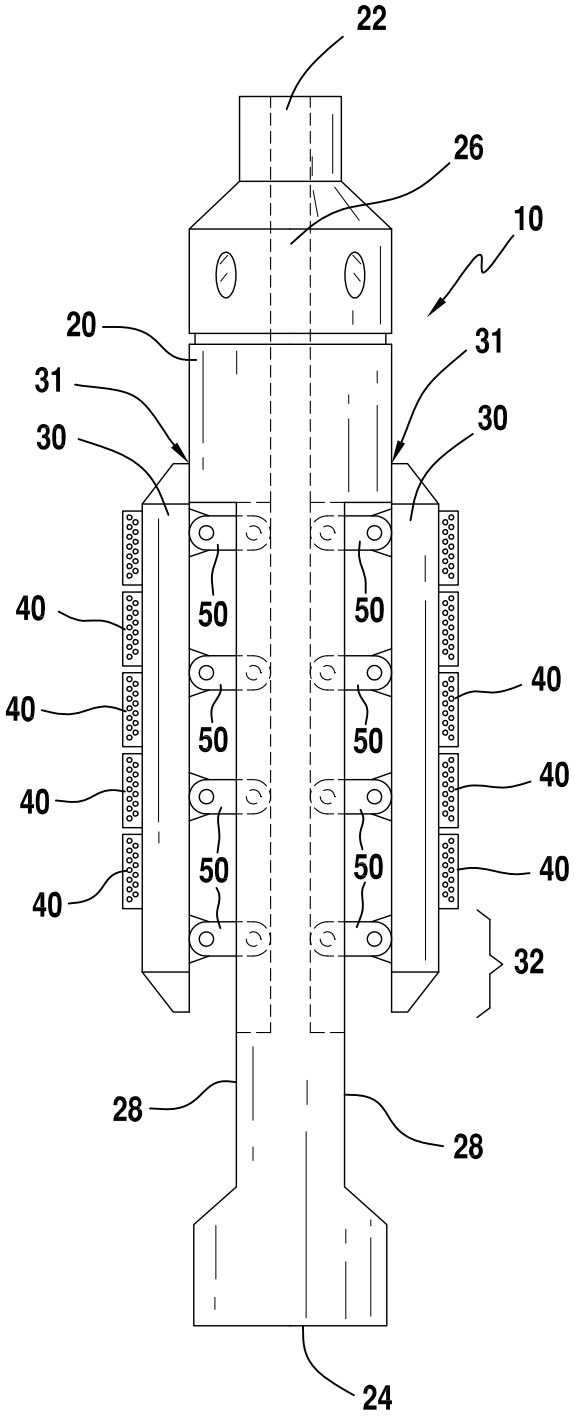
22
26
10
20
31
31
30
30
40
40
40
40
50
50
50
50
50
50
40
40
40
32
28
28
24

FIG. 2

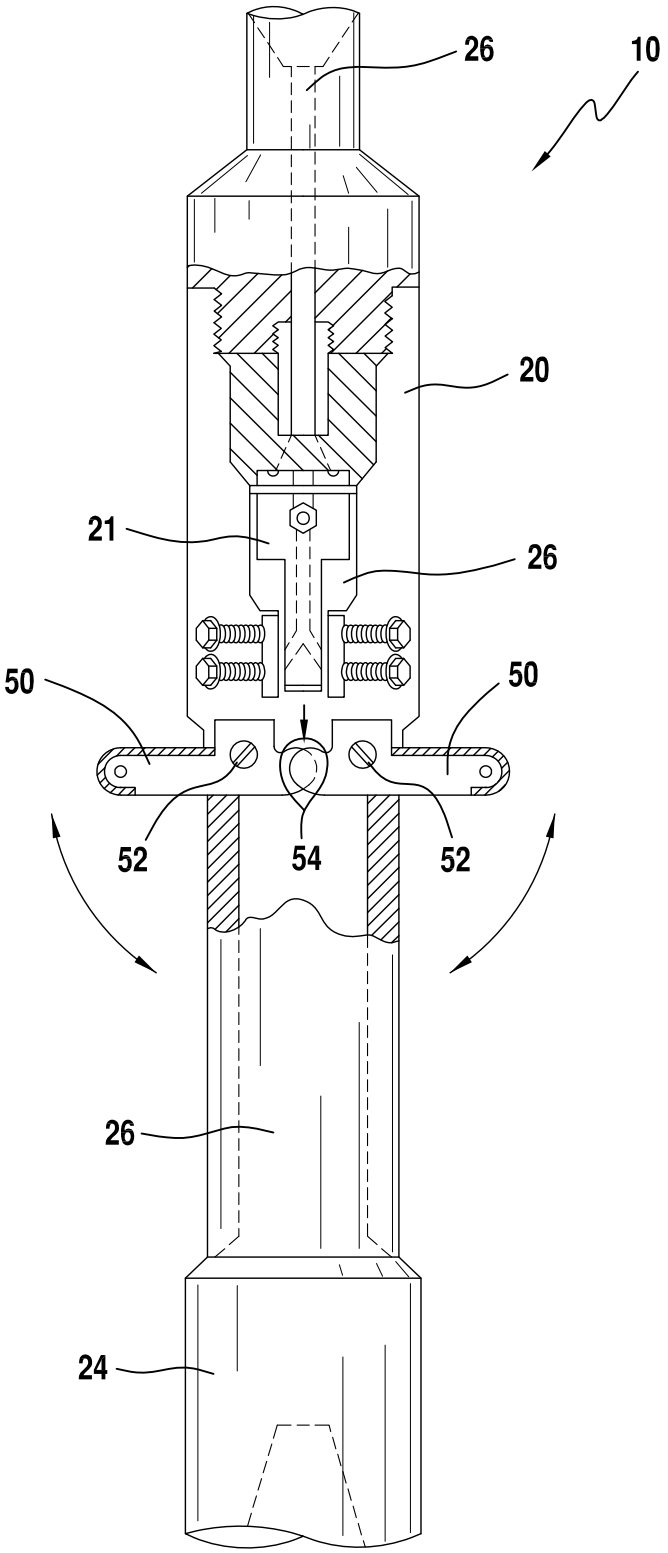

FIG. 2A

FIG. 3

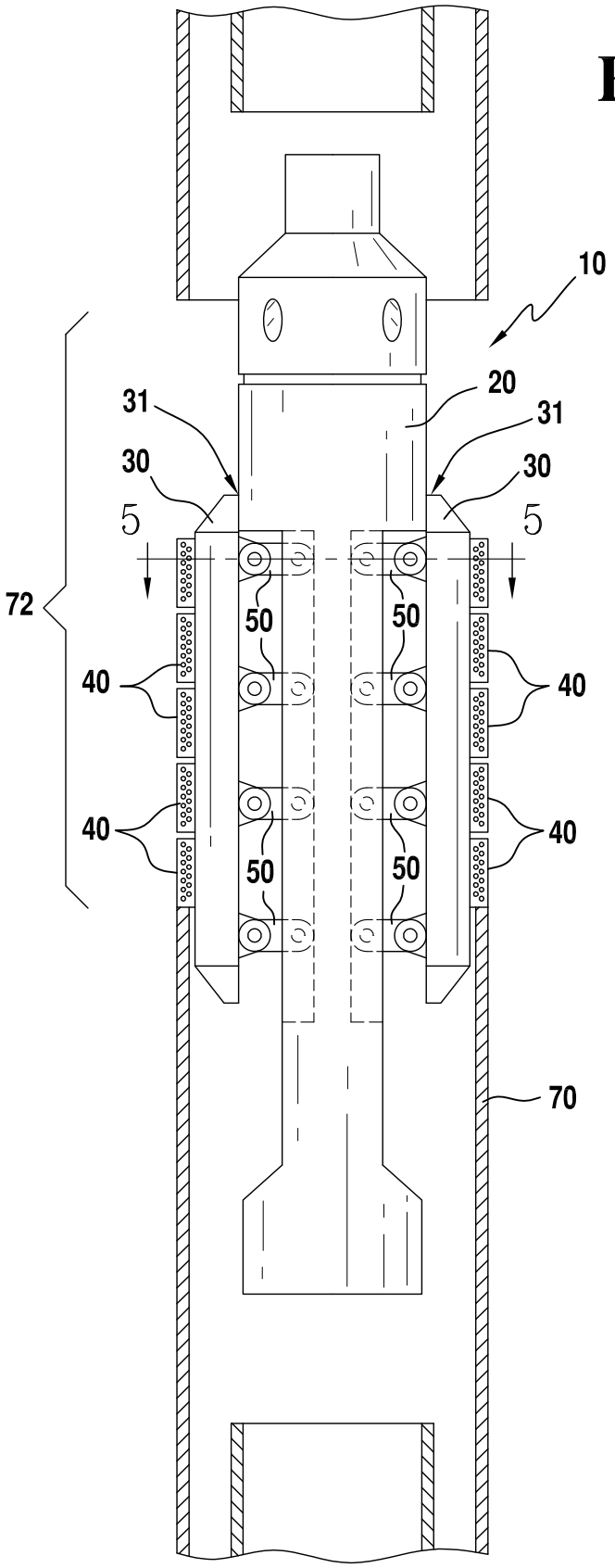

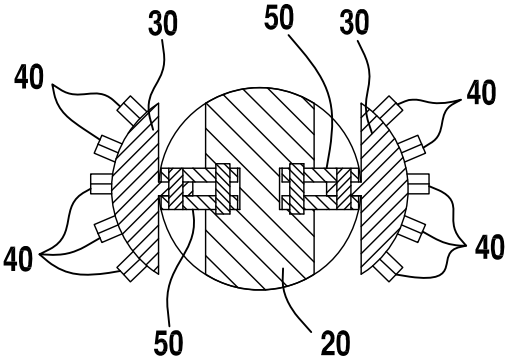

FIG. 4

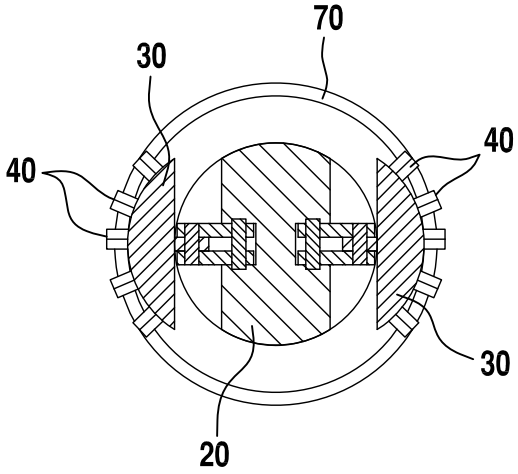

FIG. 5

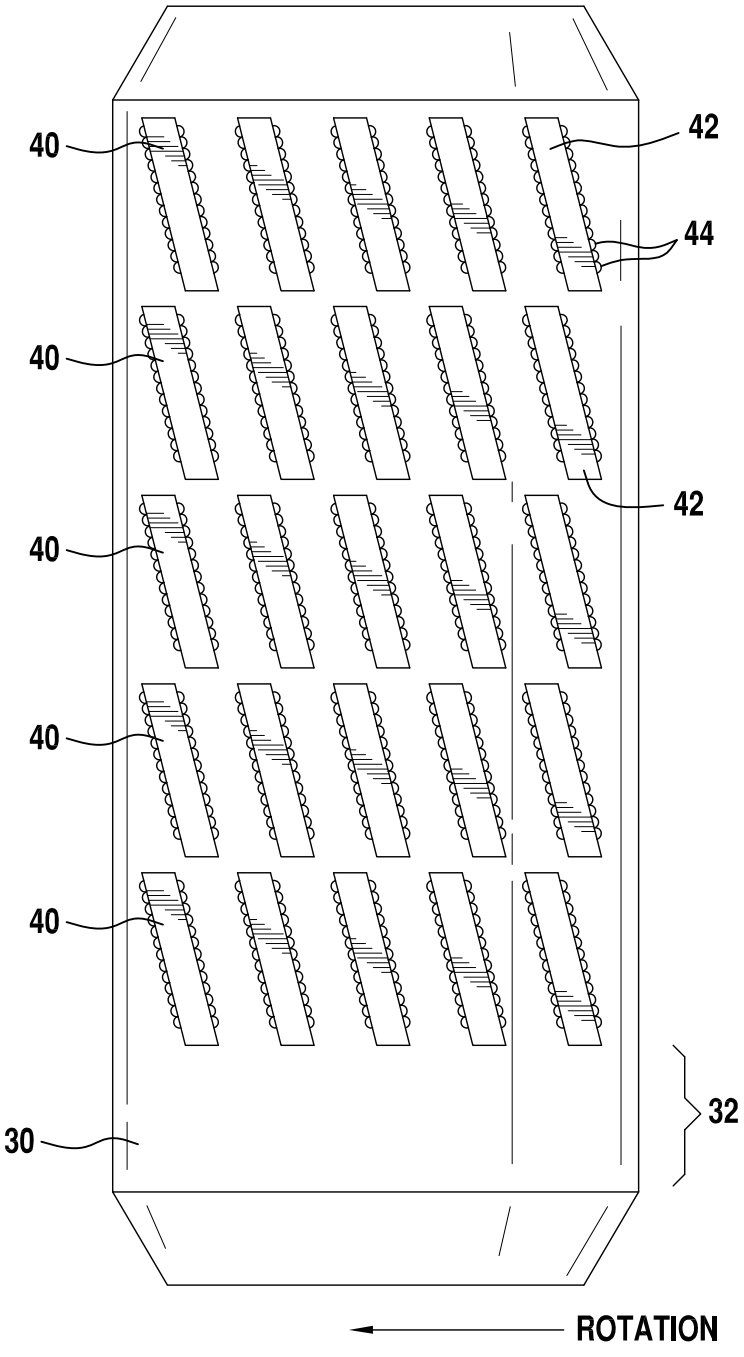

FIG. 6

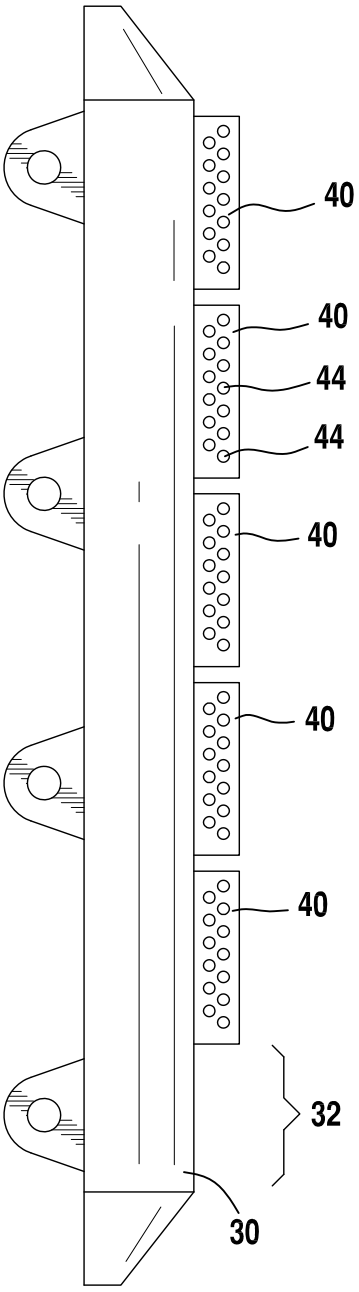

FIG. 7

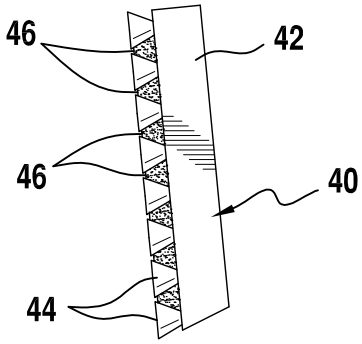

FIG. 8A

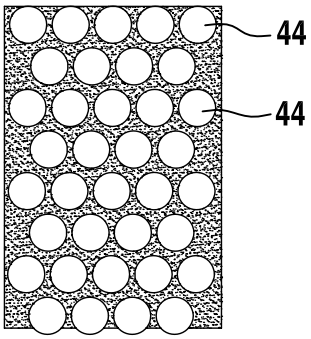

FIG. 8B

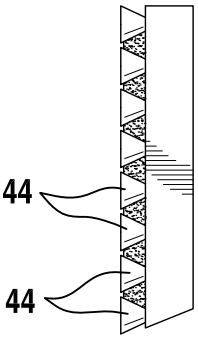

FIG. 8C

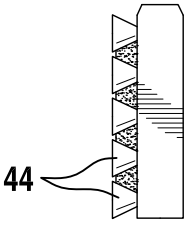

FIG. 8D

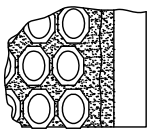

FIG. 8E

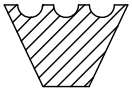

FIG. 8F

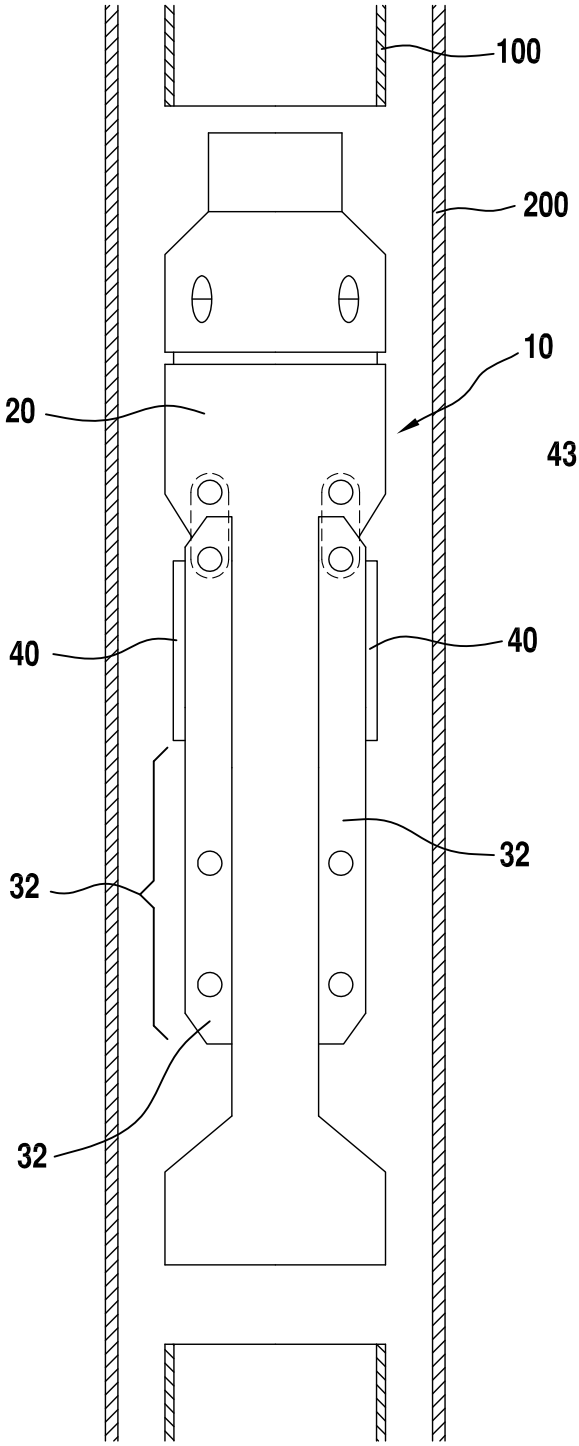

FIG. 9A

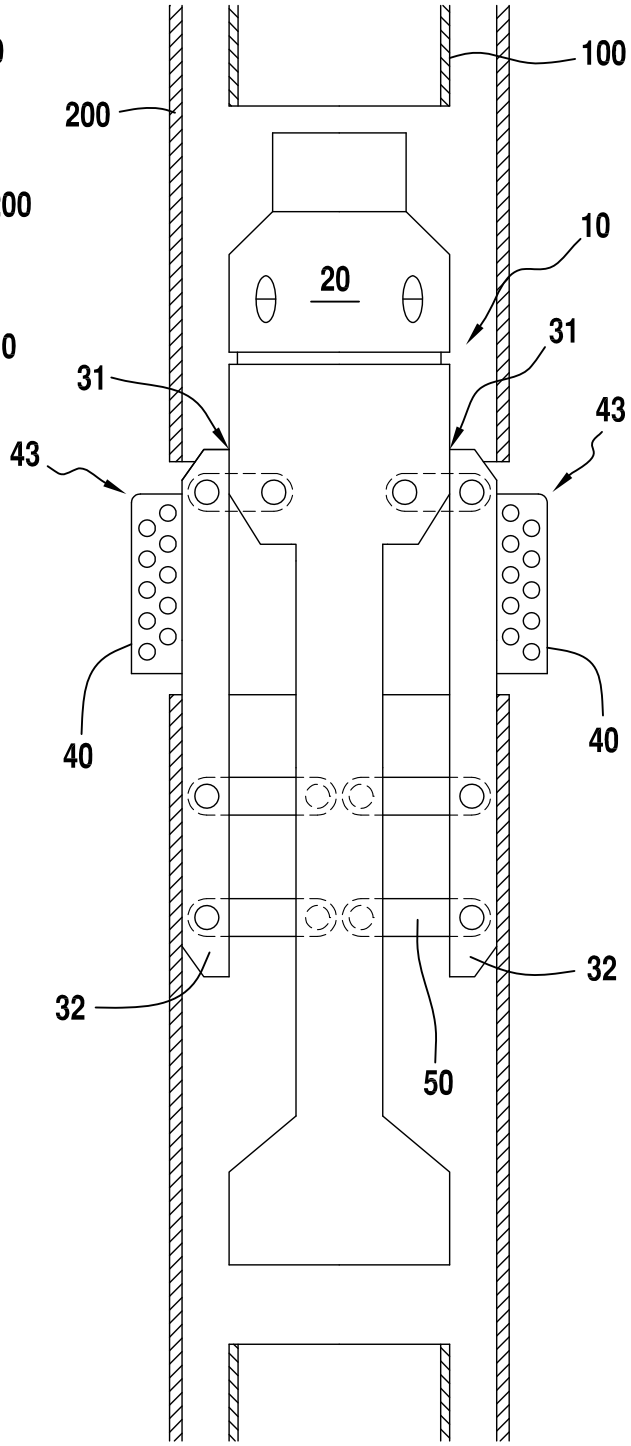

FIG. 9B