Fig. 1.

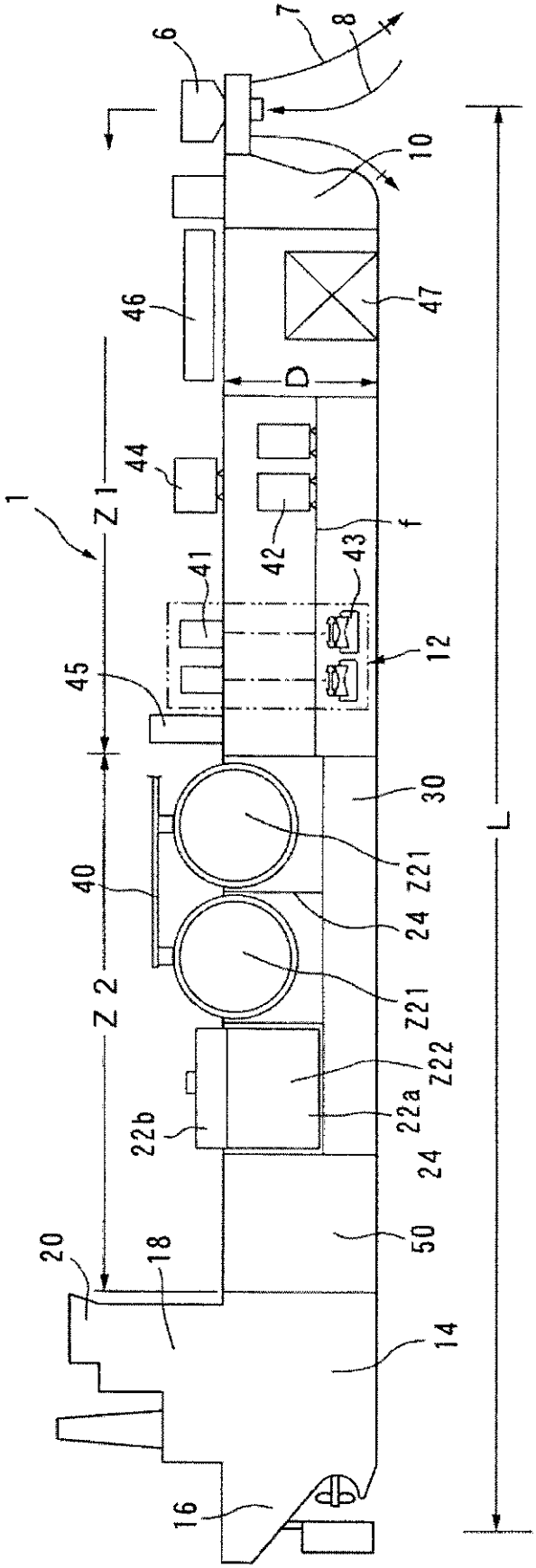
6
7
8
10
46
47
D
44
1
Z 1
42
f
43
41
12
45
30
40
Z21
24
Z 2
Z21
Z22
22a
22b
24
50
20
18
14
16
L

Fig. 2

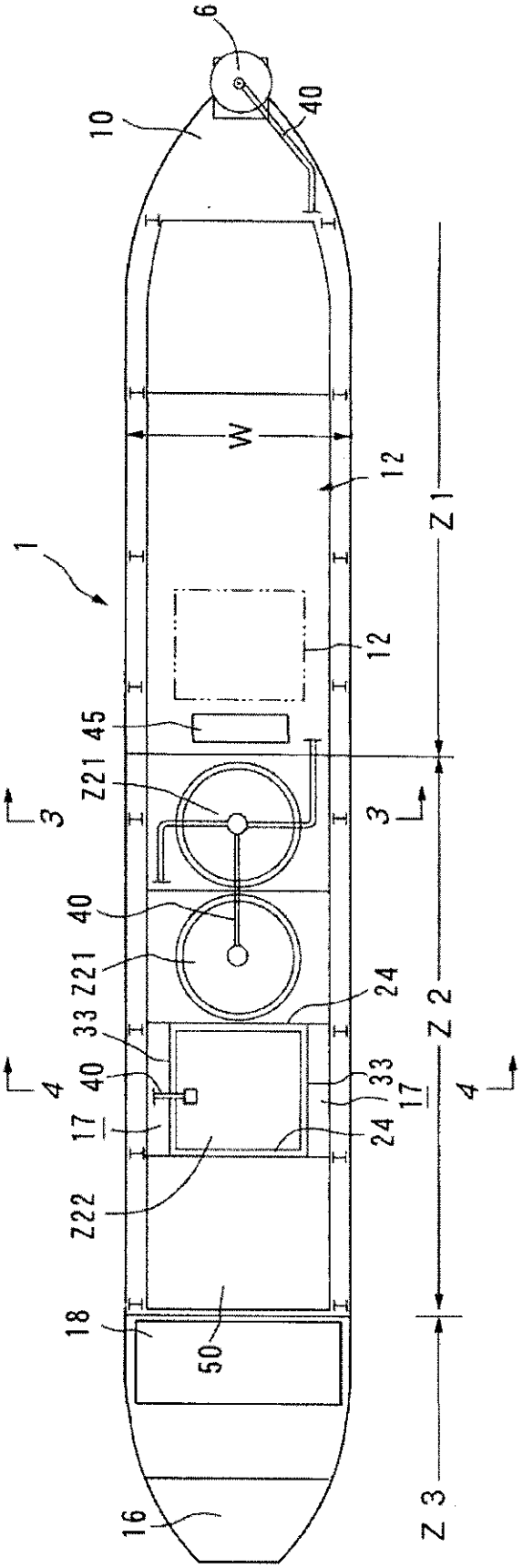
6
10
40
W
12
Z1
1
12
45
Z21
3
3
40
Z21
24
33
Z2
40
33
4
17
17
4
24
Z22
18
50
16
Z3

Fig. 3

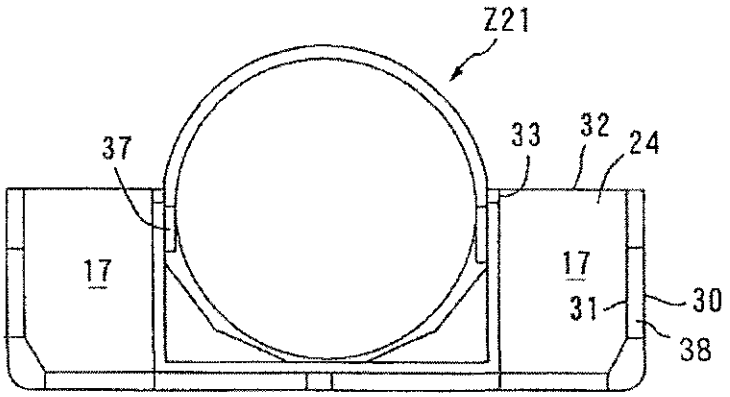
Z21
37
33
32
24
17
17
31
30
38

Fig. 4

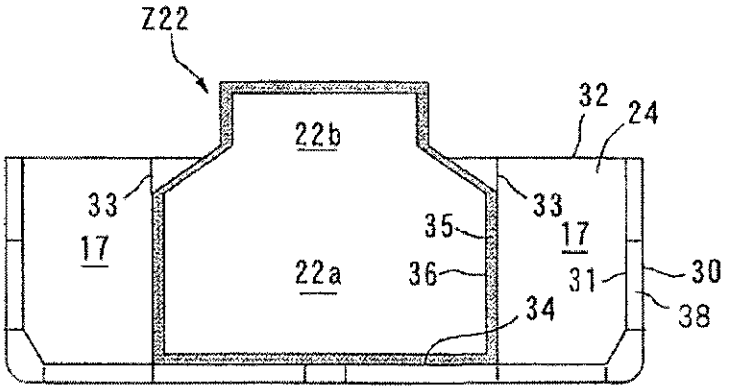
Z22
32
24
22b
33
33
35
17
17
22a
36
31
30
34
38