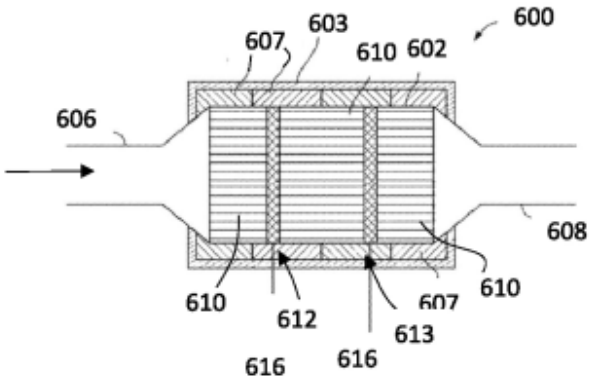
600
603
607
610
602
606
608
610
610
607
612
613
616
616

FIG. 6

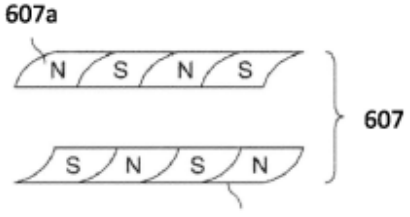
607a
N
S
N
S
607
S
N
S
N
607b

FIG. 7

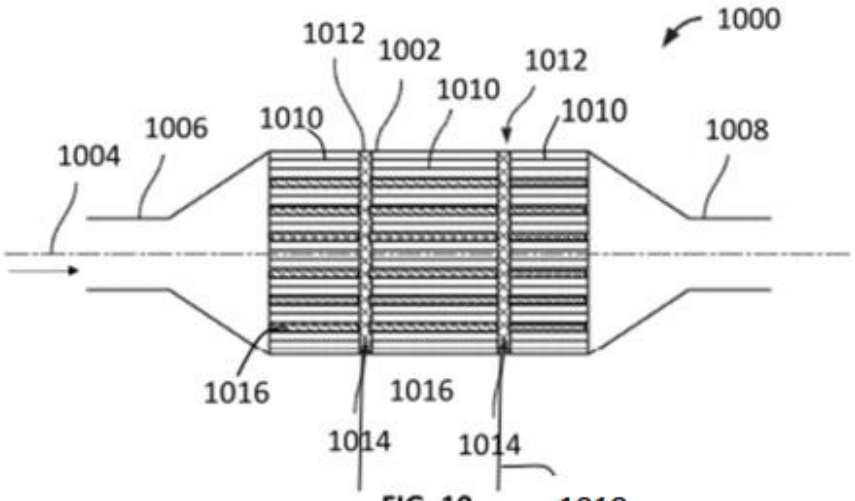
1000
1012
1002
1012
1010
1010
1010
1006
1004
1008
1016
1016
1014
1014
1018

FIG. 10

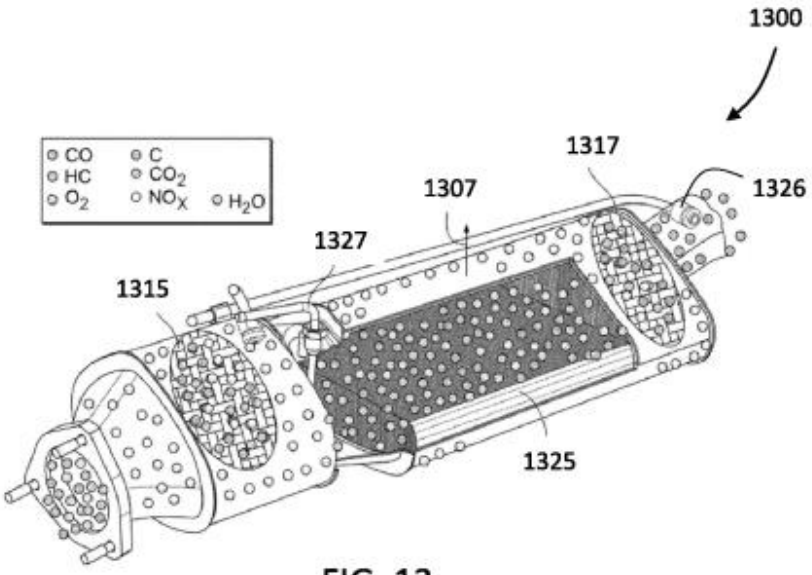

FIG. 13

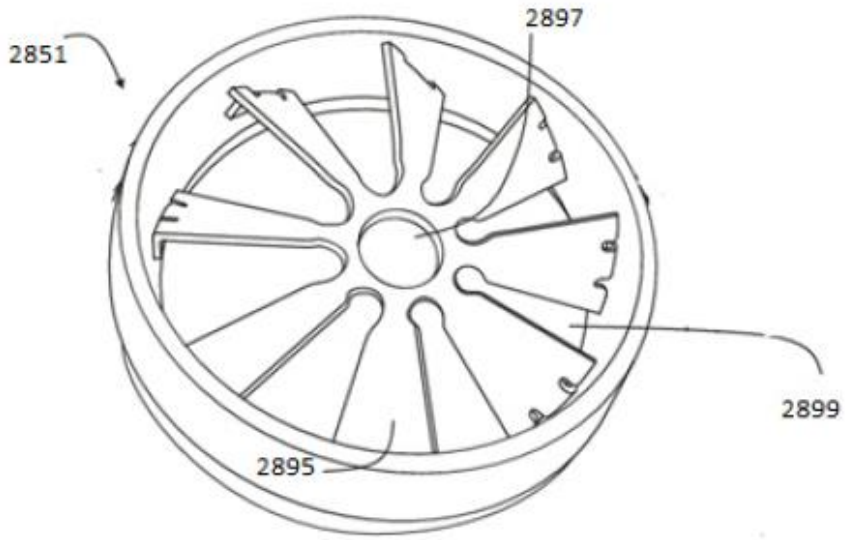

FIG. 28A

FIG. 39

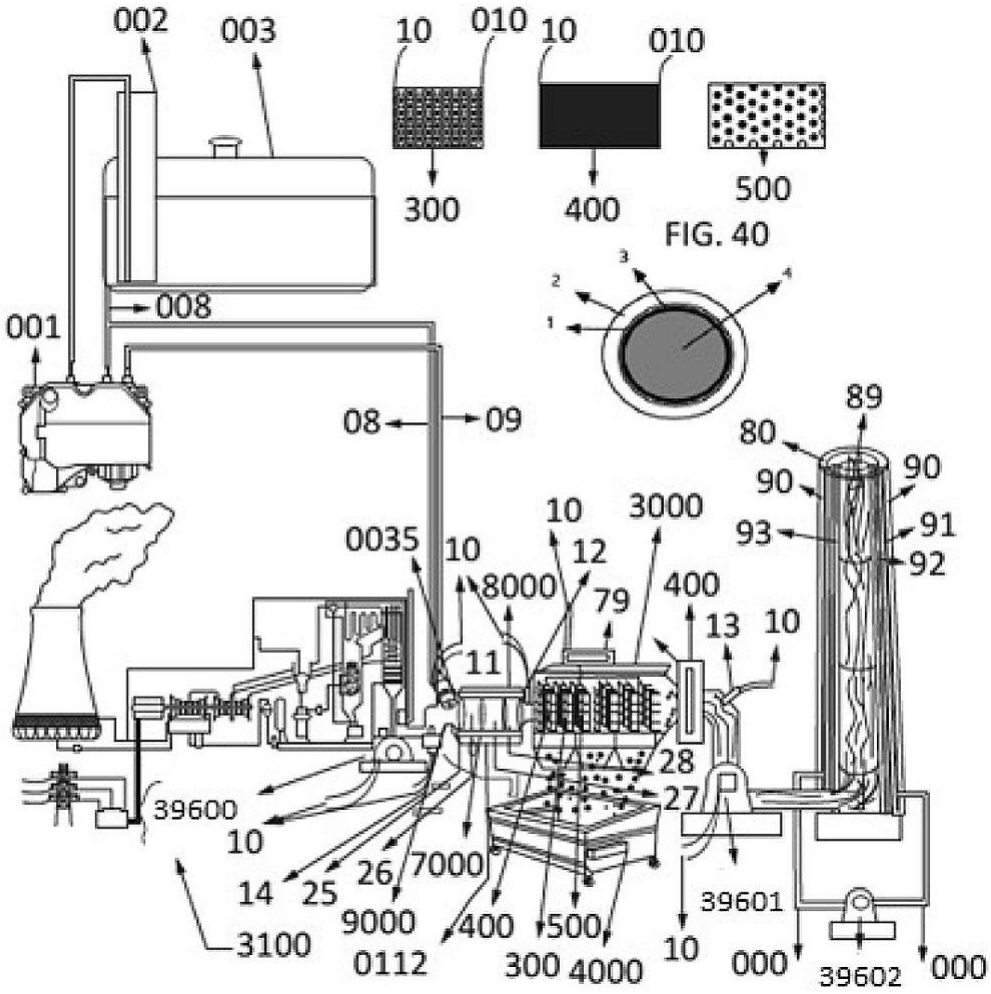
002
003
10
010
10
010
300
400
500
FIG. 40
1
2
3
4
001
008
08
09
89
80
90
90
91
93
92
10
3000
0035
10
12
8000
79
400
13
10
11
28
27
39600
10
14
25
26
7000
9000
400
500
39601
3100
0112
300
4000
10
000
39602
000

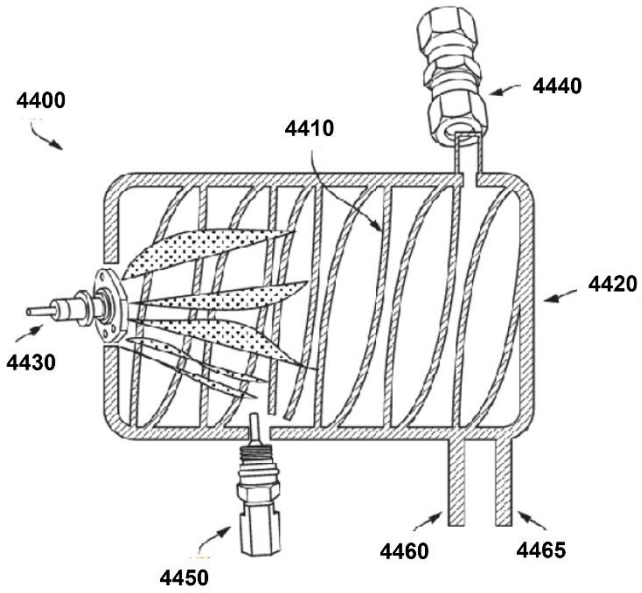

FIG. 44

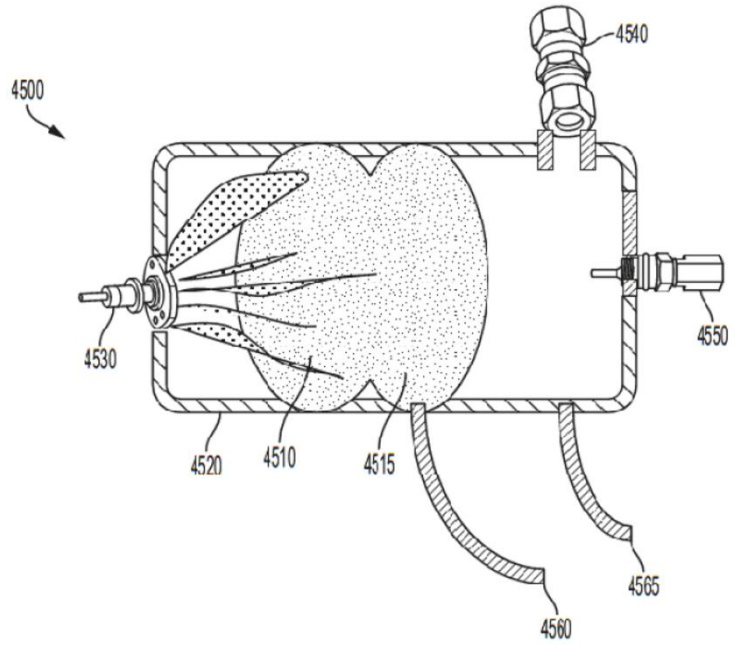

FIG. 45

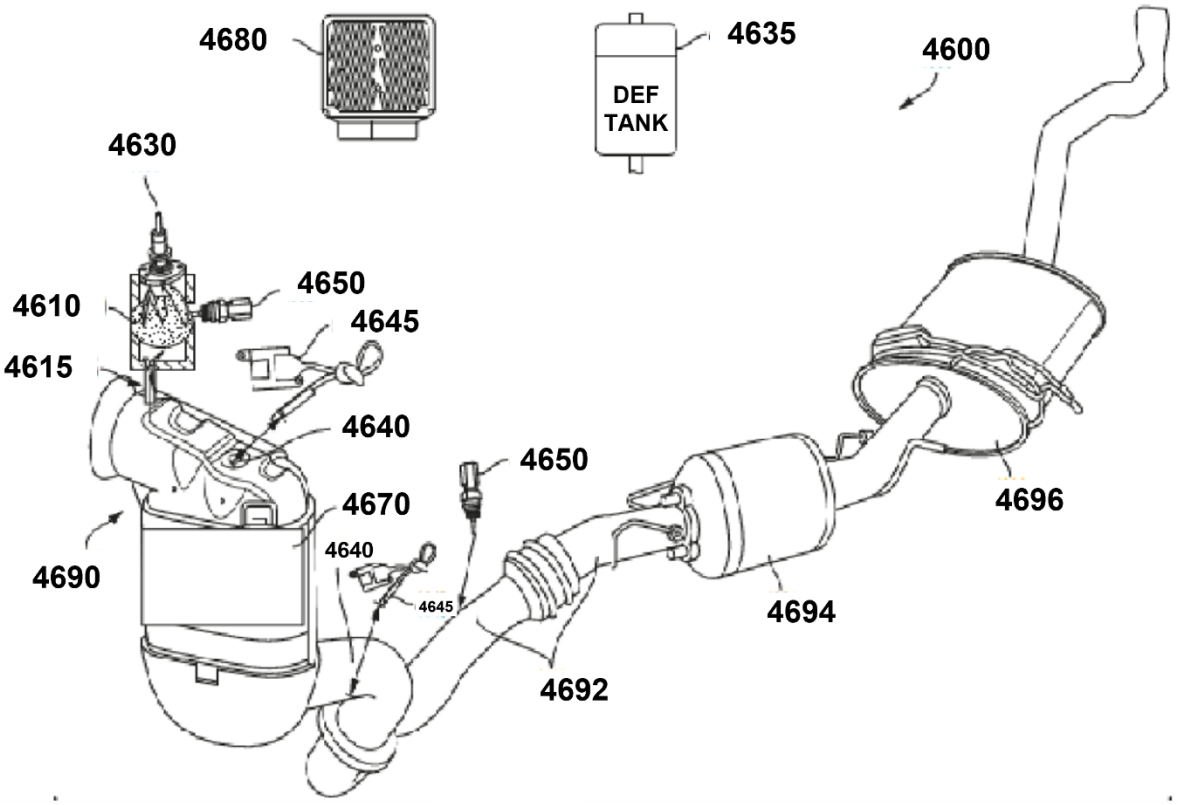
4680
4635
DEF
TANK
4600
4630
4610
4650
4645
4615
4640
4650
4670
4696
4640
4690
4645
4694
4692

FIG. 46