Drawings

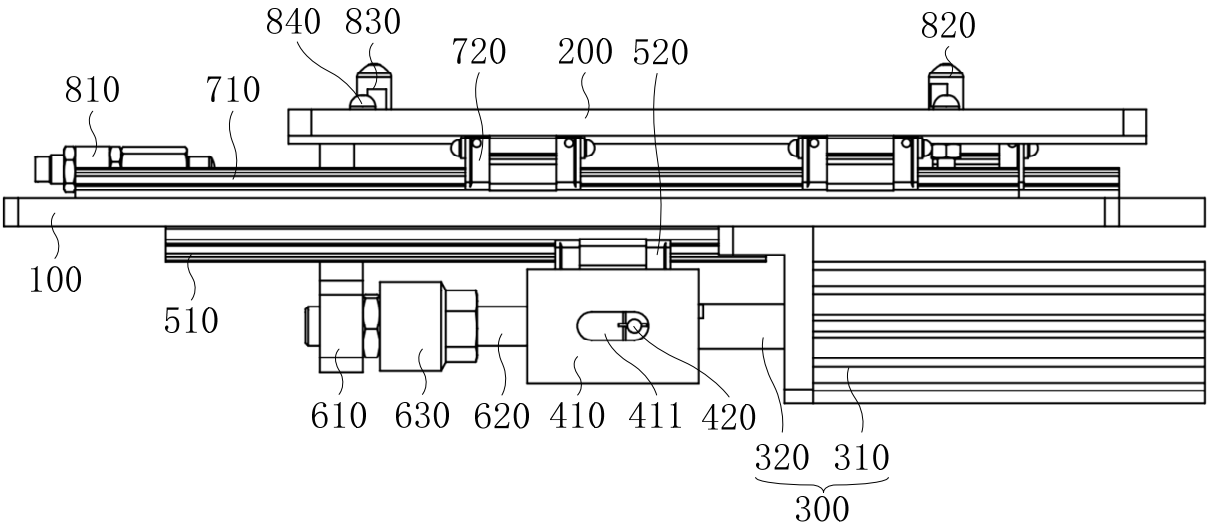

FIG. 1

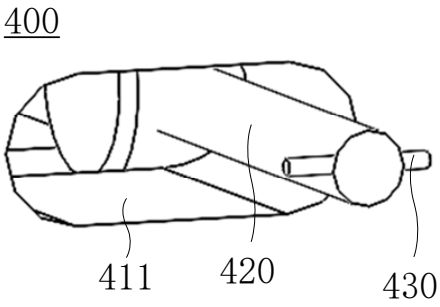

FIG. 2

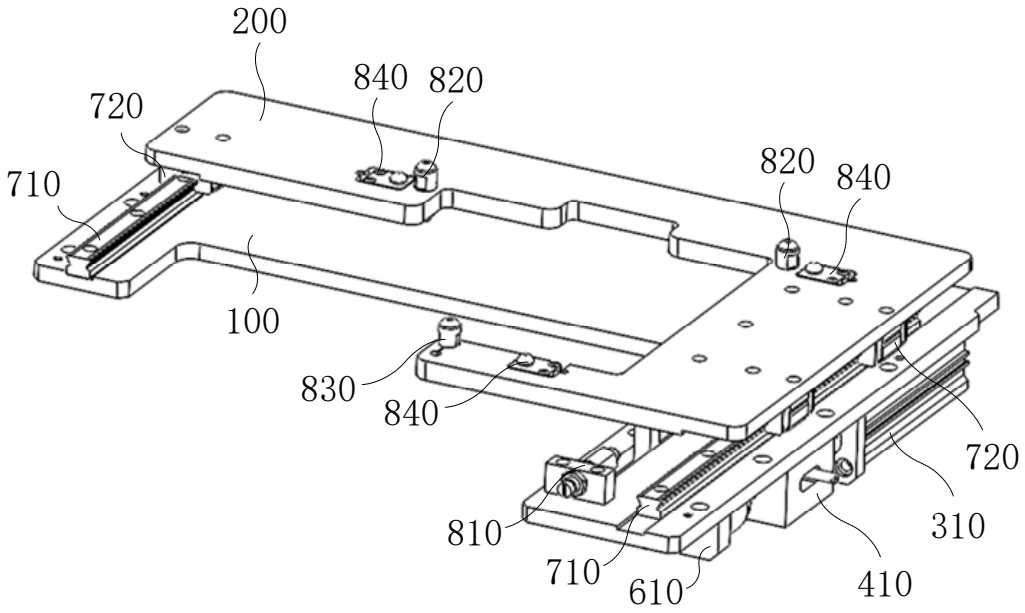
200
840
820
720
710
820
840
100
830
840
720
310
810
710
610
410

FIG. 3

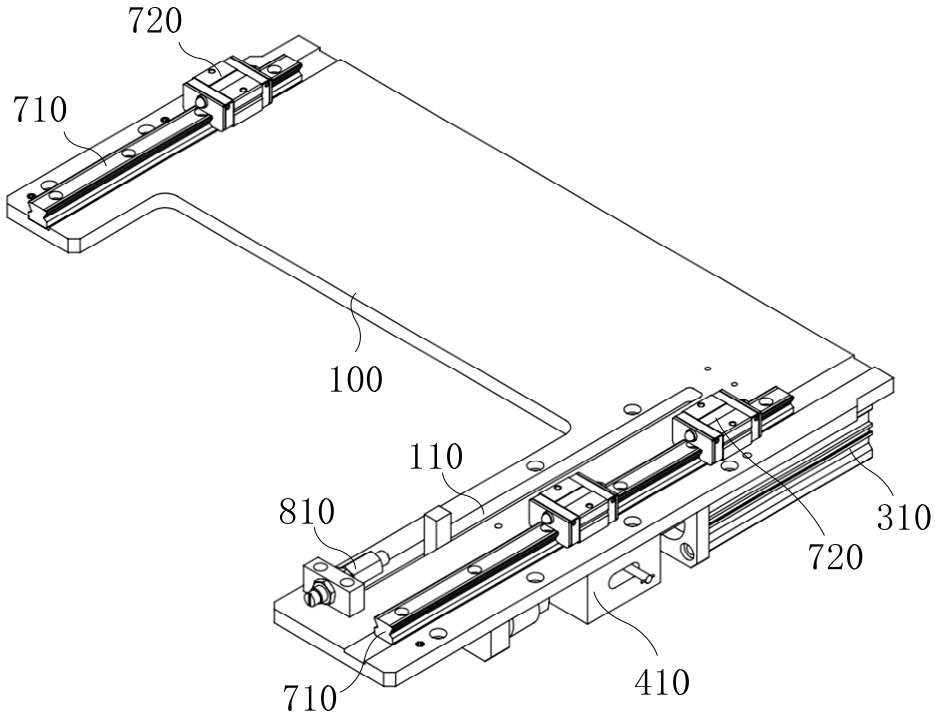
720
710
100
110
810
310
720
710
410

FIG. 4

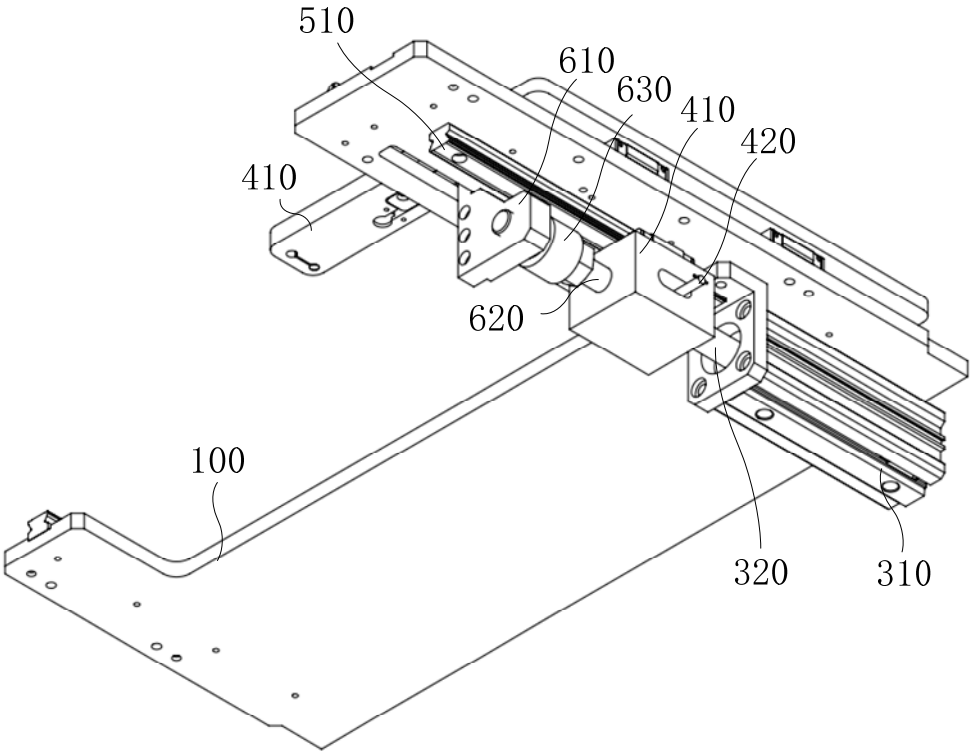

FIG. 5

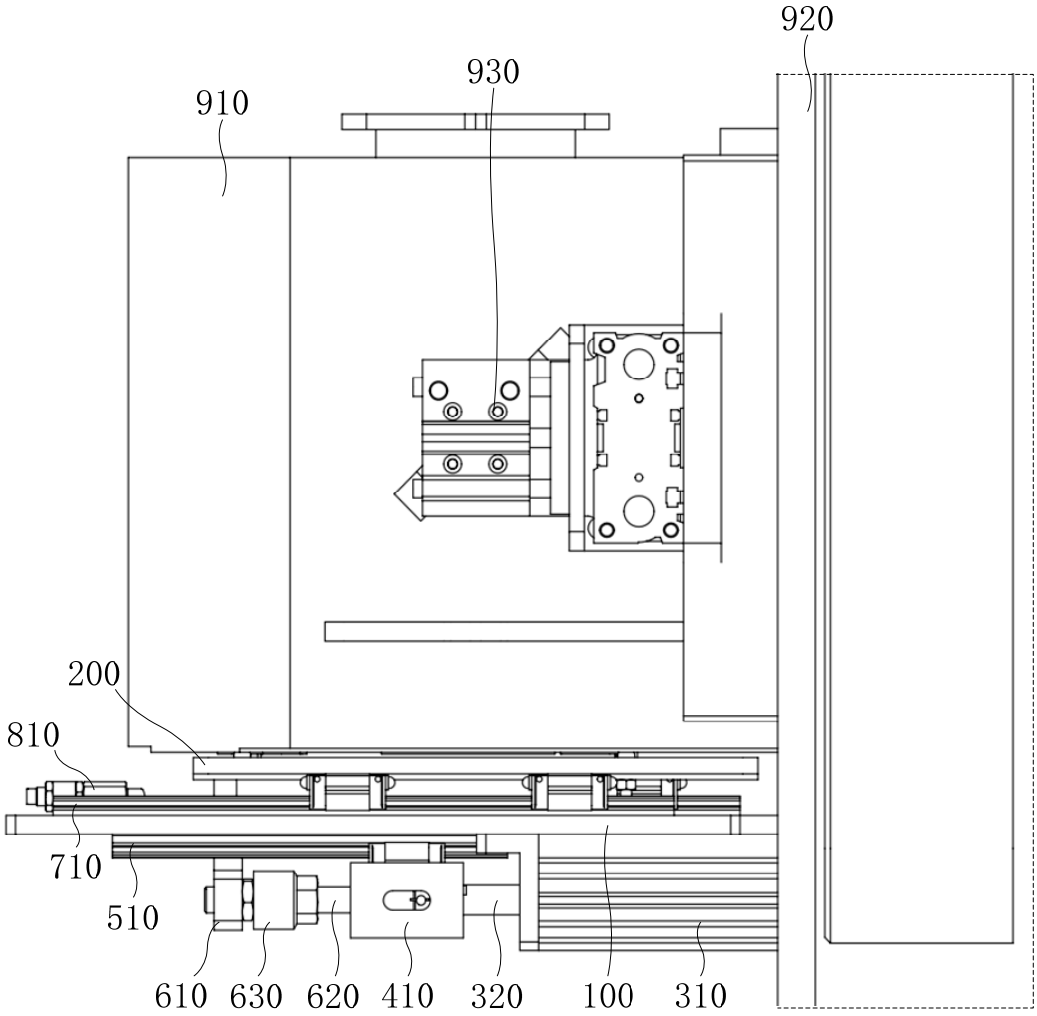

FIG. 6