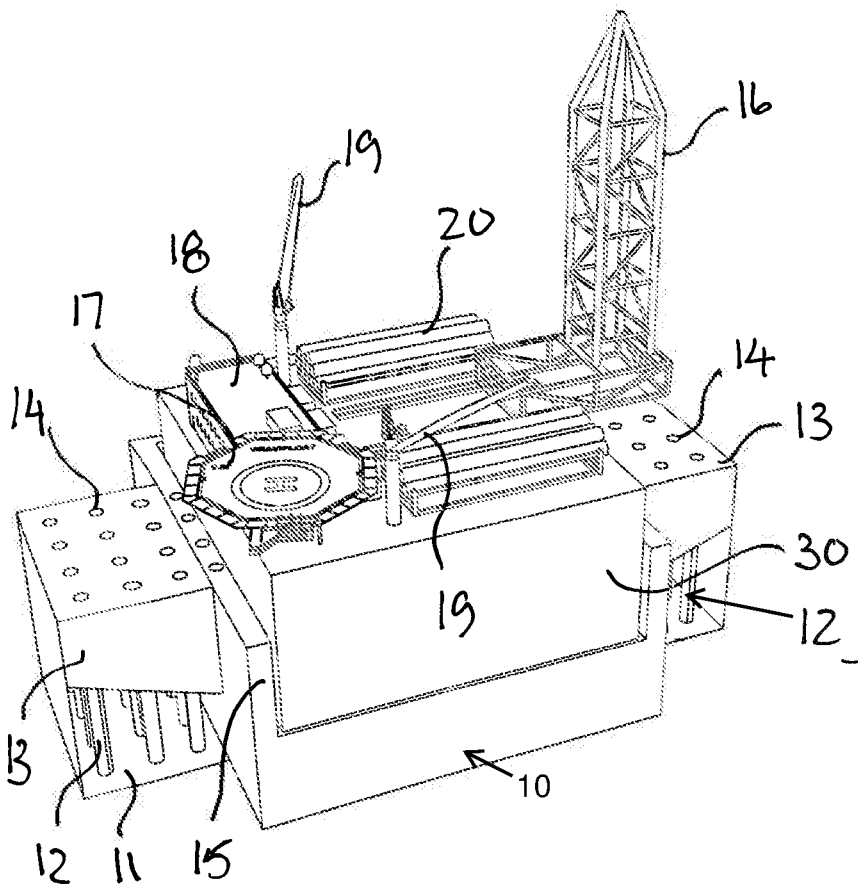
16
19
20
18
17
14
14
13
19
30
12
13
10
12
11
15

Fig. 1

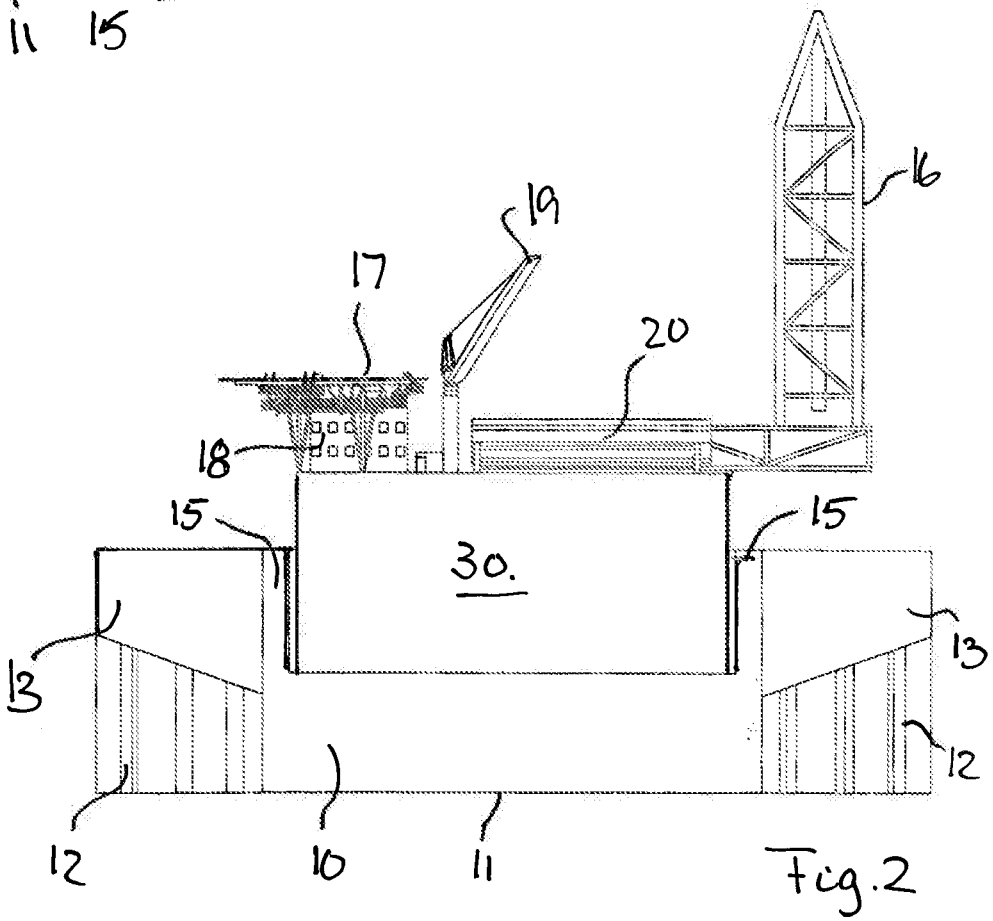
16
19
17
20
18
15
15
30.
13
13
12
12
10
11

Fig. 2

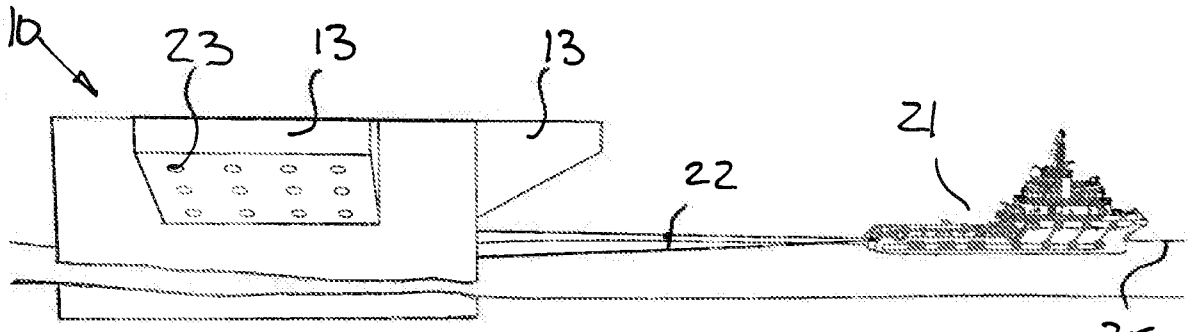

Fig. 3

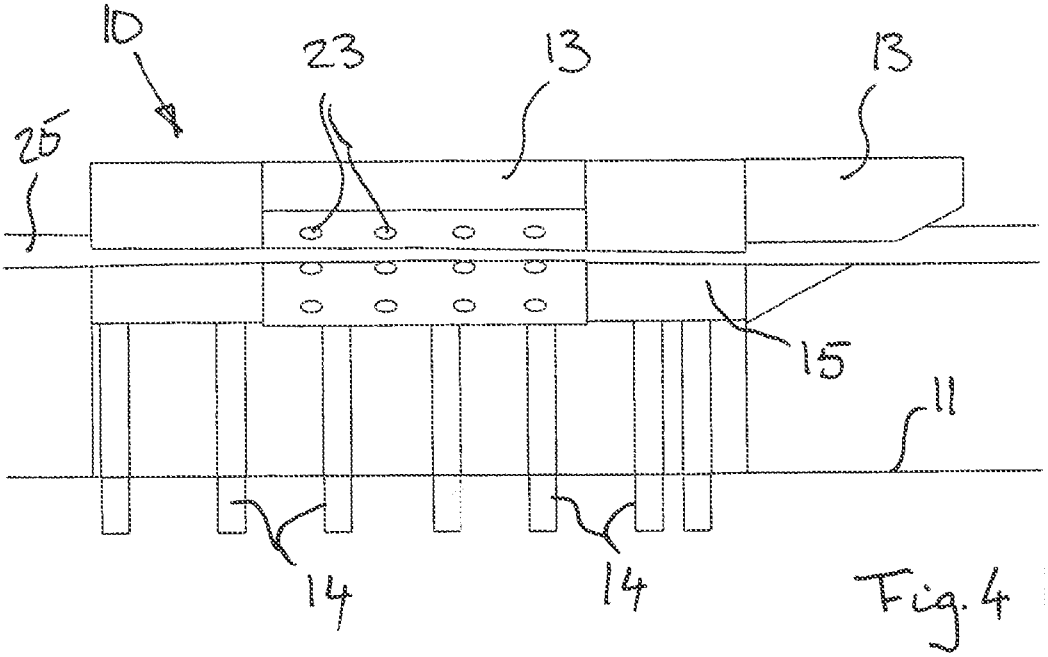

Fig. 4

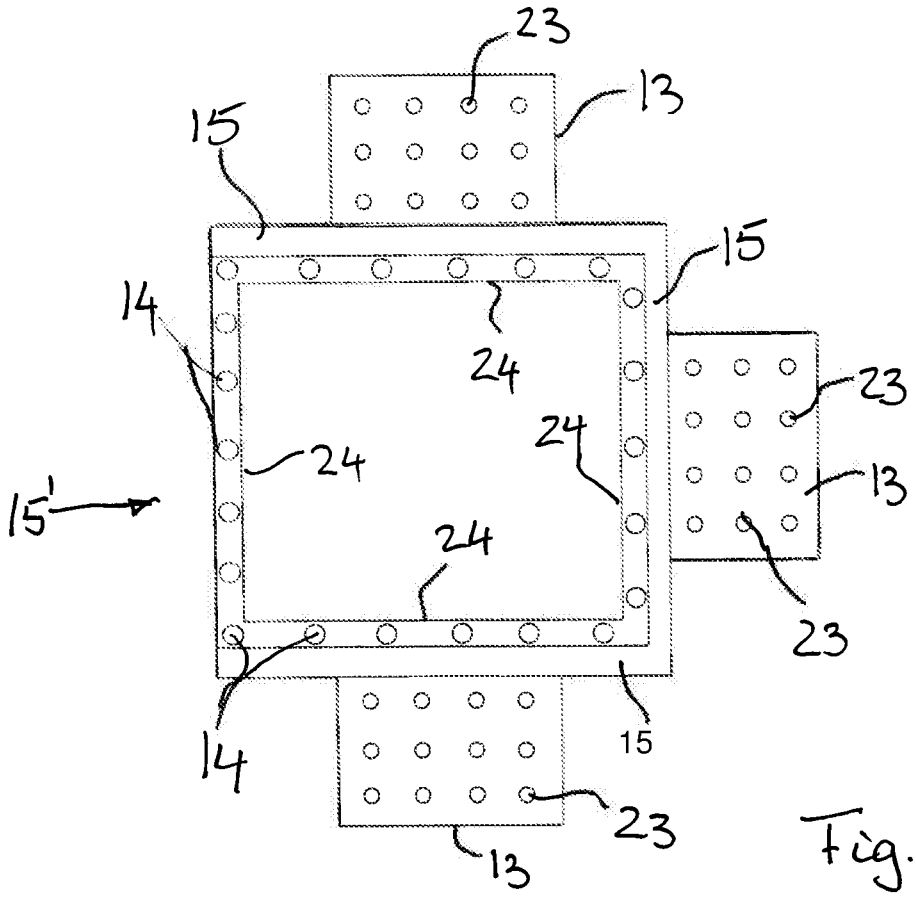
23
13
15
15
14
24
24
23
24
13
15'
24
23
14
15
23
13

Fig. 5

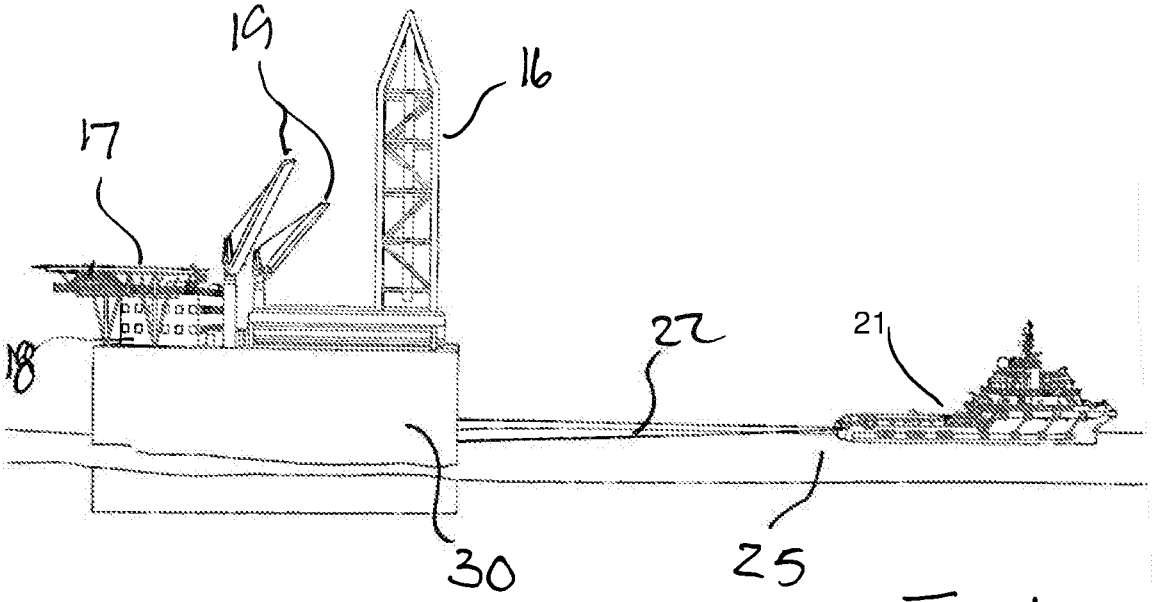
19
16
17
18
22
21
30
25

Fig. 6

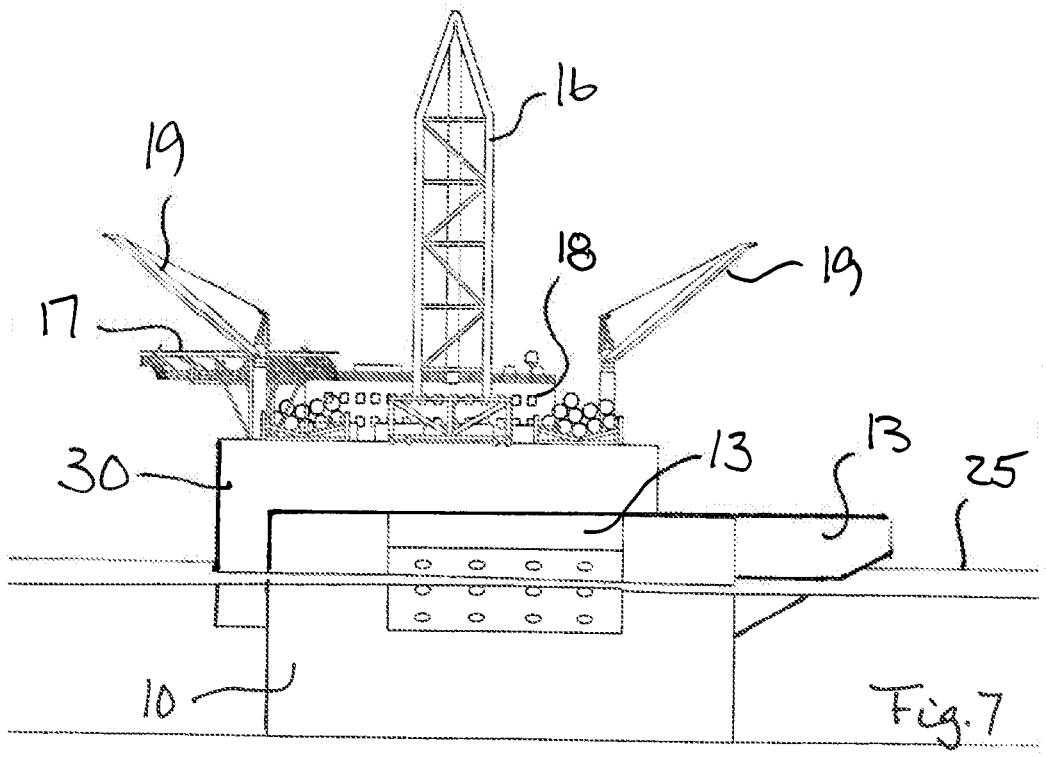
16
19
18
19
17
30
13
13
25
10

Fig.7

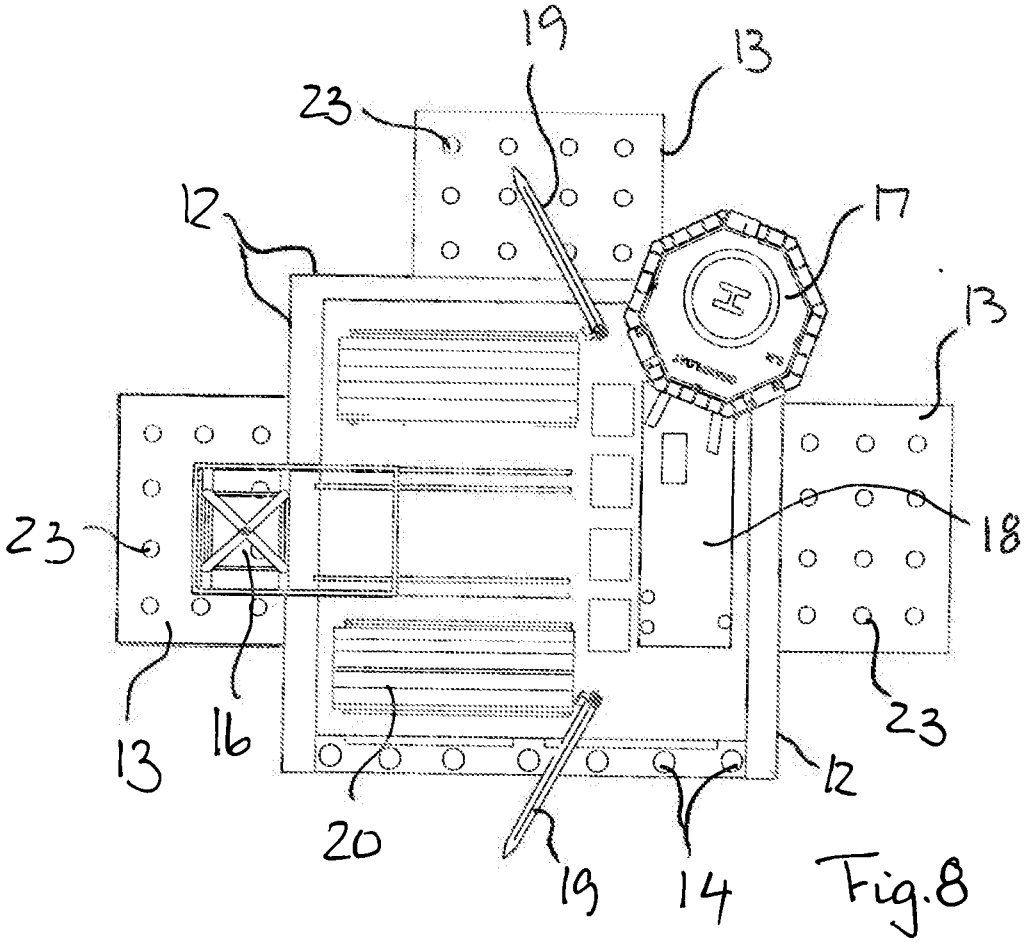
19
13
23
12
17
13
18
23
13
16
23
20
12
19
14

Fig.8

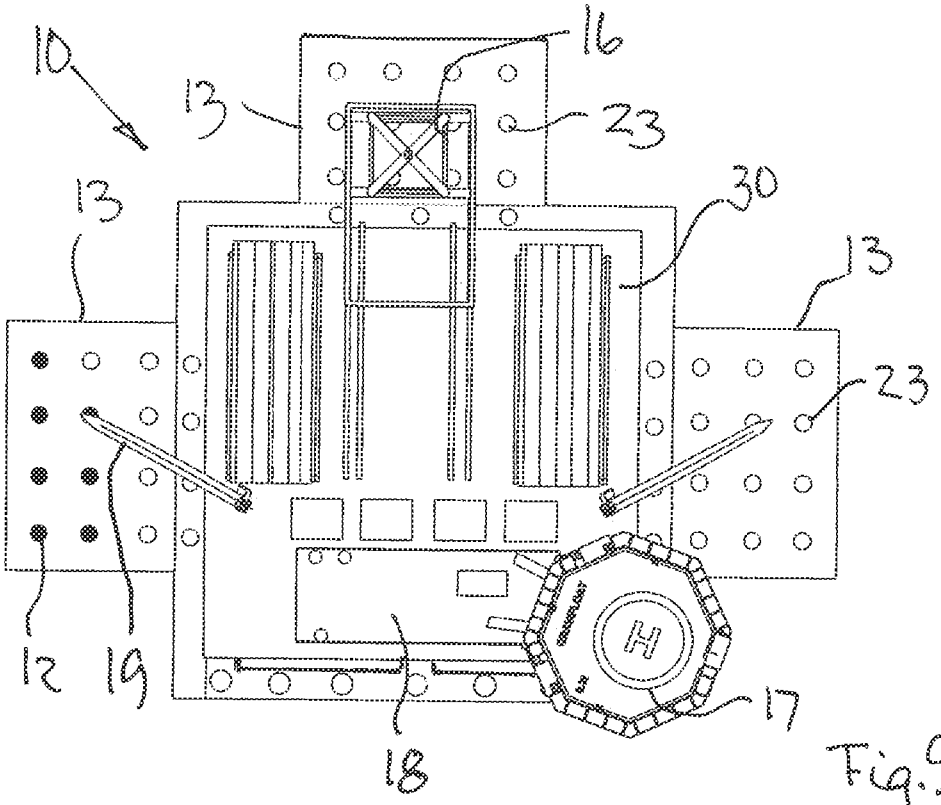

Fig.9

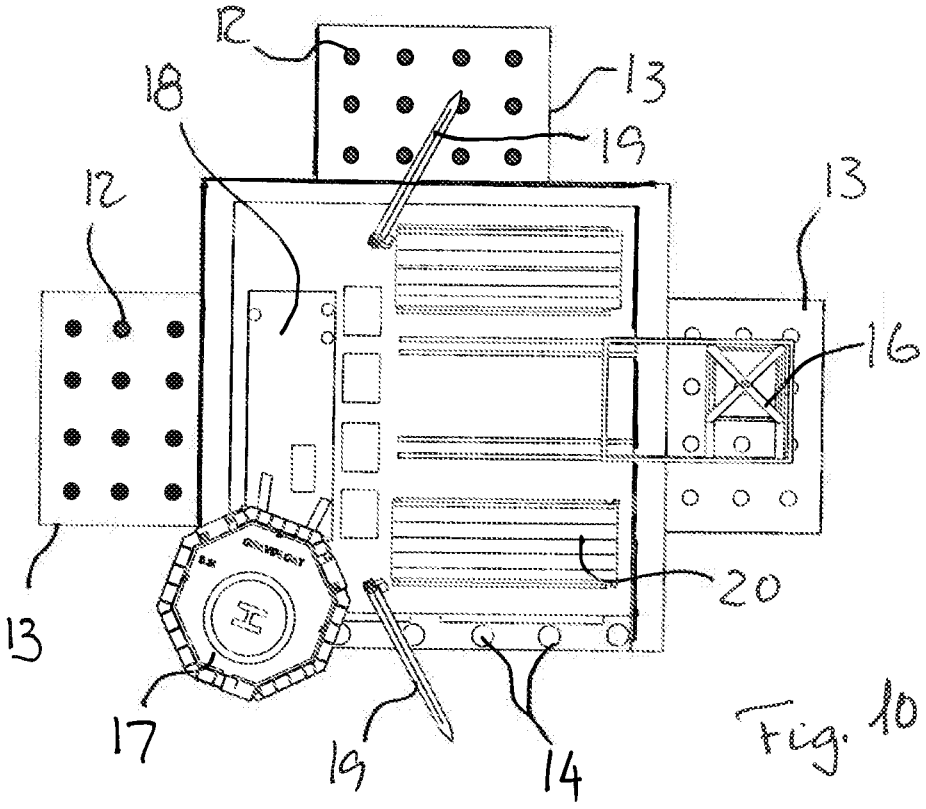

Fig. 10

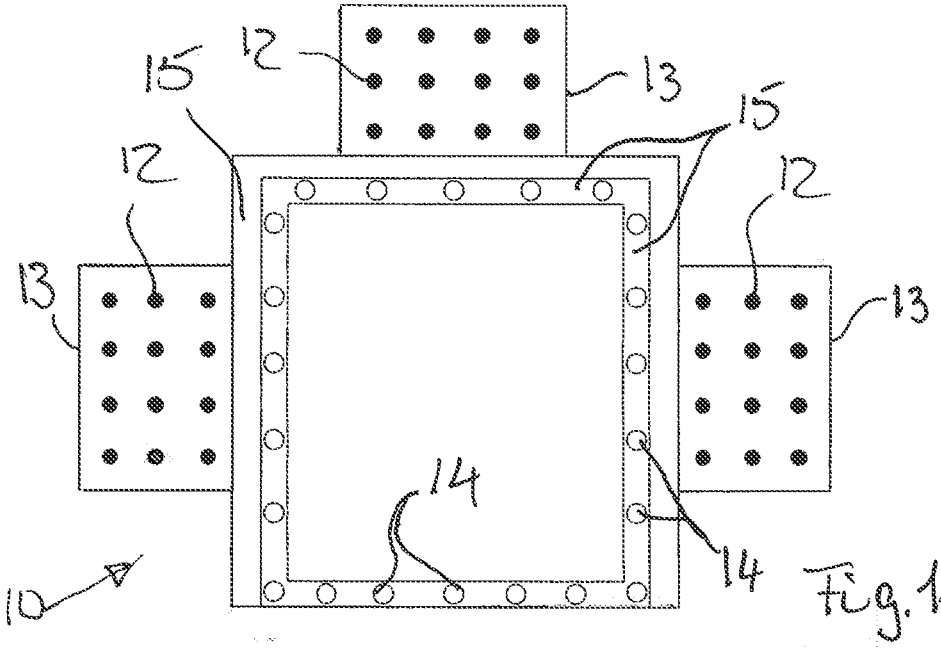

Fig. 11

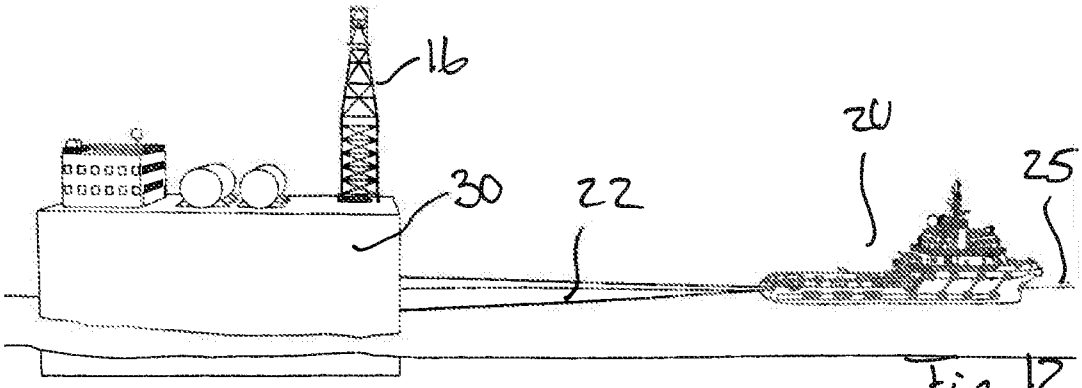

Fig. 12

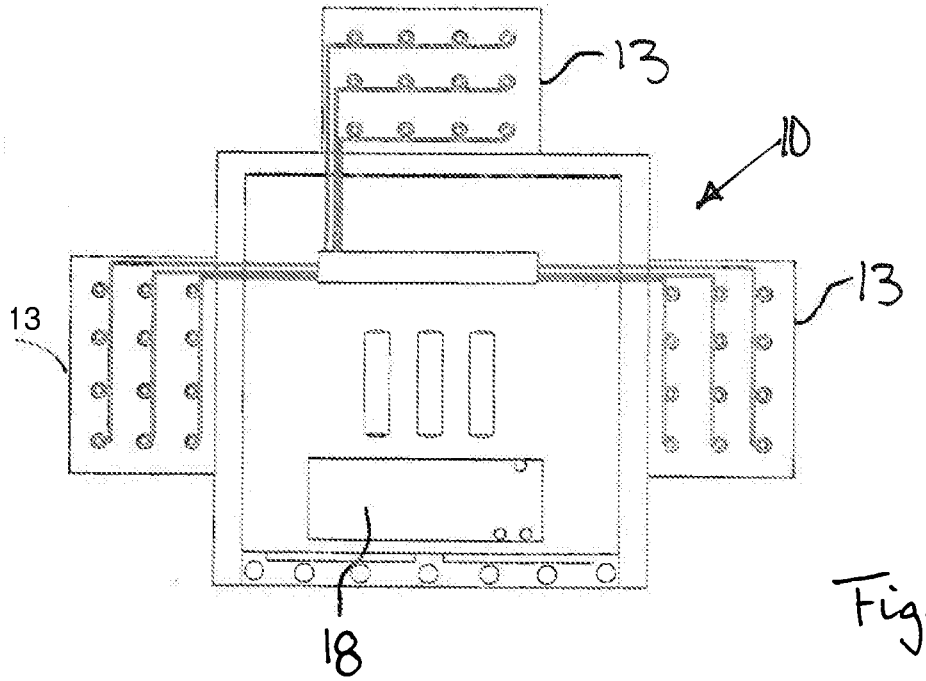

Fig. 13

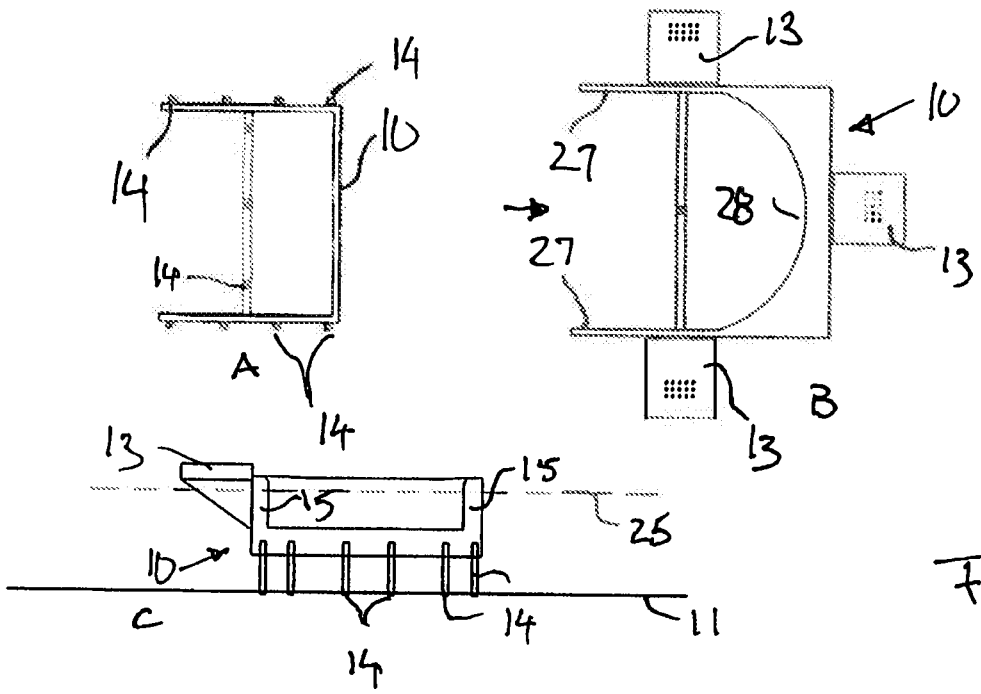
14
10
14
14
A
14
13
27
10
28
27
13
B
13
13
15
15
25
10
C
14
14
11

Fig. 14

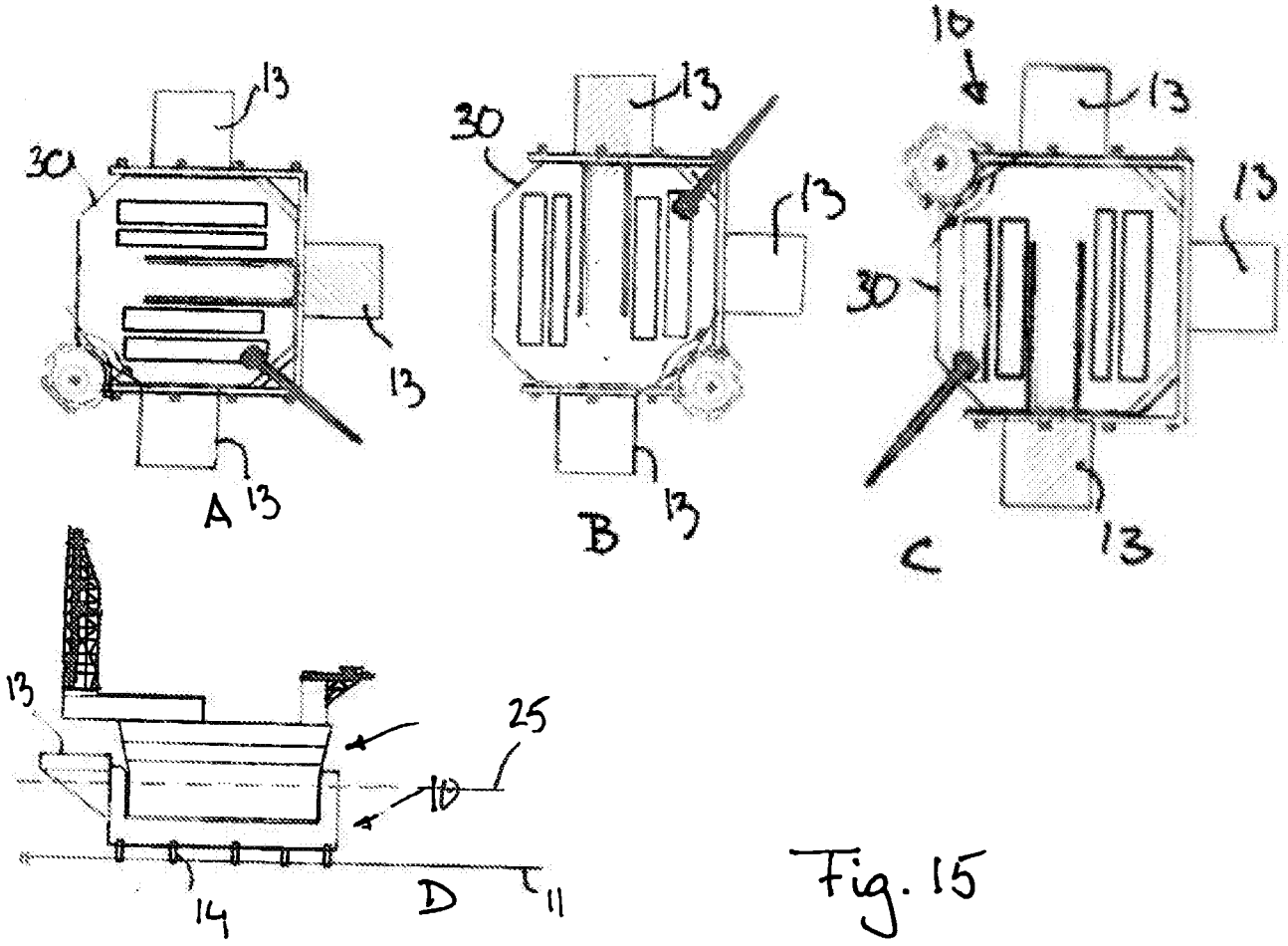
13
30
13
A
13
13
30
13
13
B
13
10
13
13
30
C
13
13
25
10
14
D
11

Fig. 15

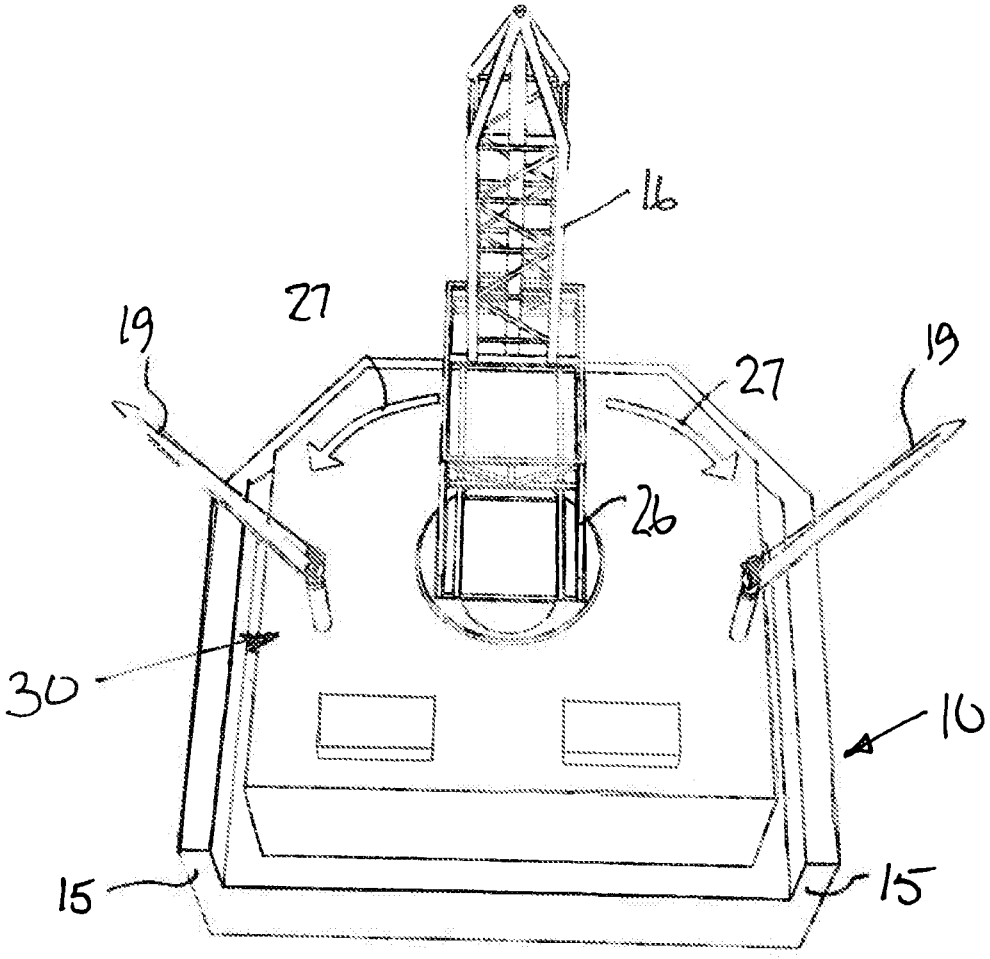

Fig. 16