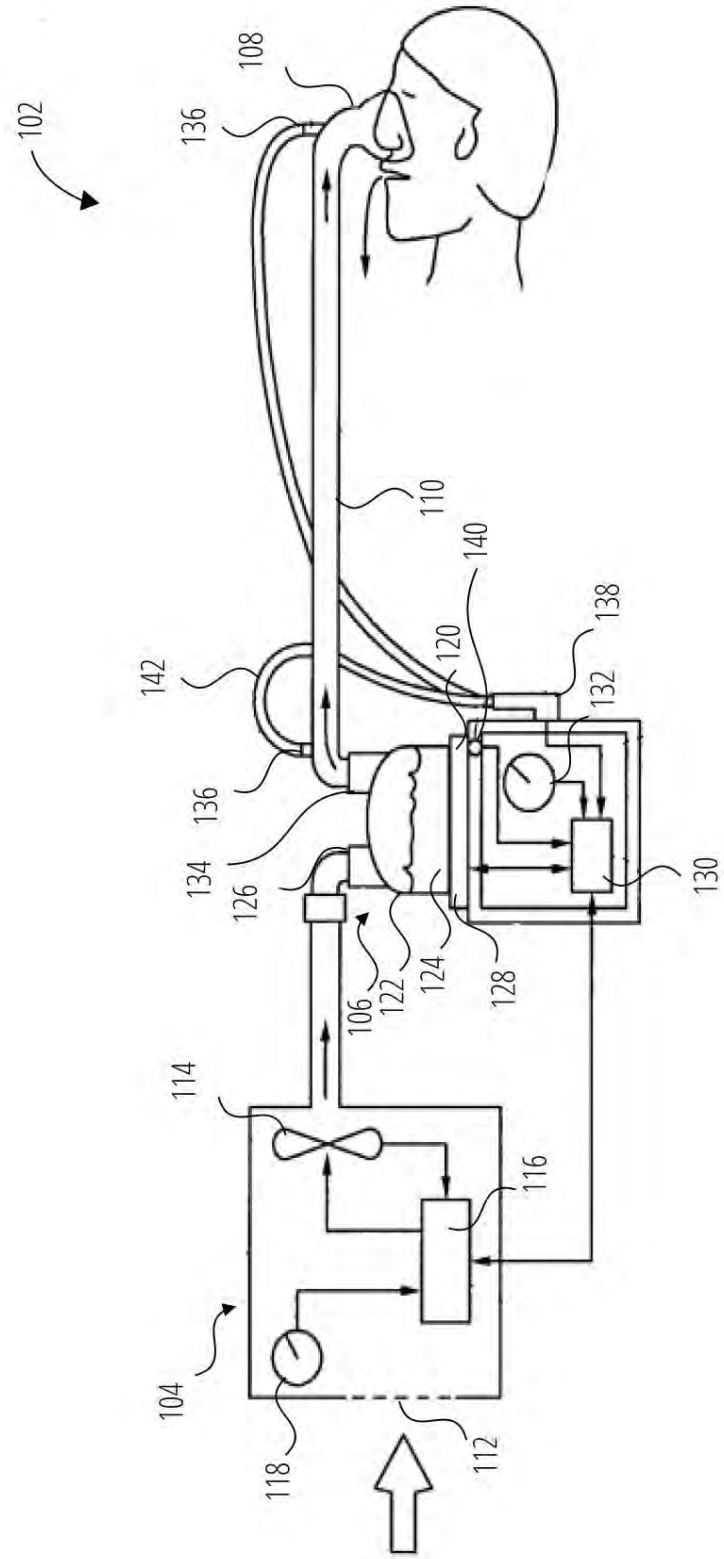
102
108
136
110
140
138
120
142
132
136
134
126
130
106
122
124
128
114
116
104
118
112

FIG. 1

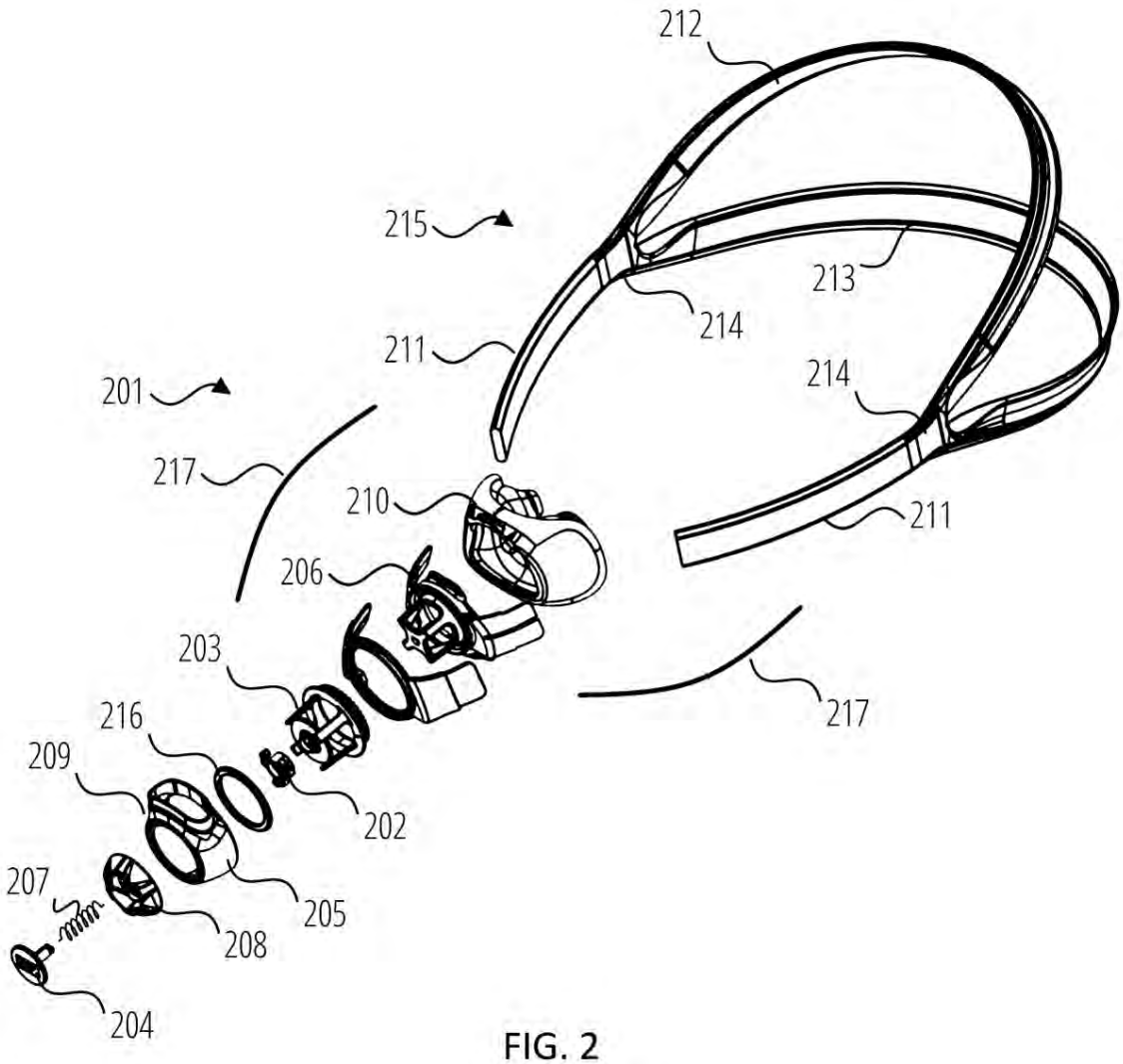
212
215
213
214
211
214
201
217
210
211
206
203
217
216
209
202
207
205
208
204

FIG. 2

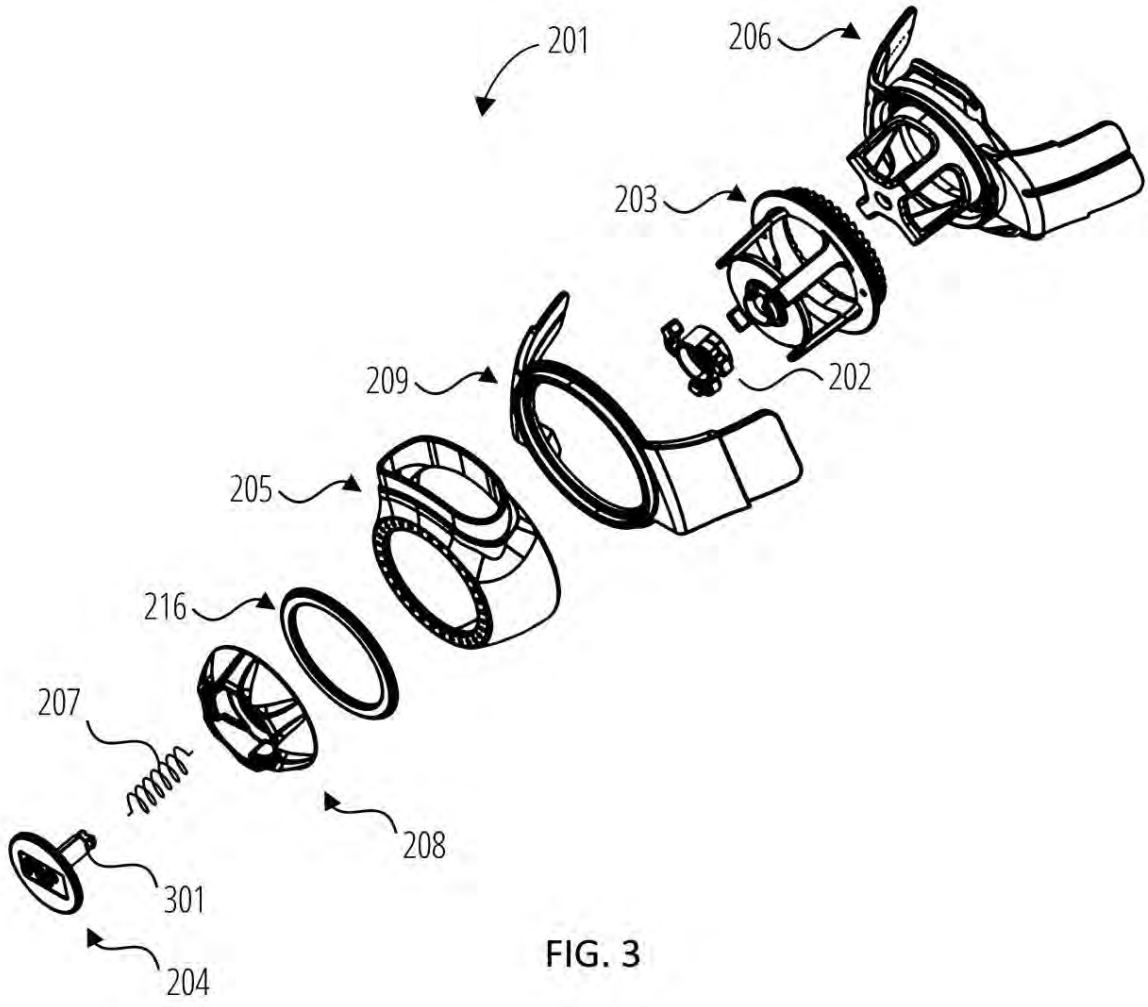

FIG. 3

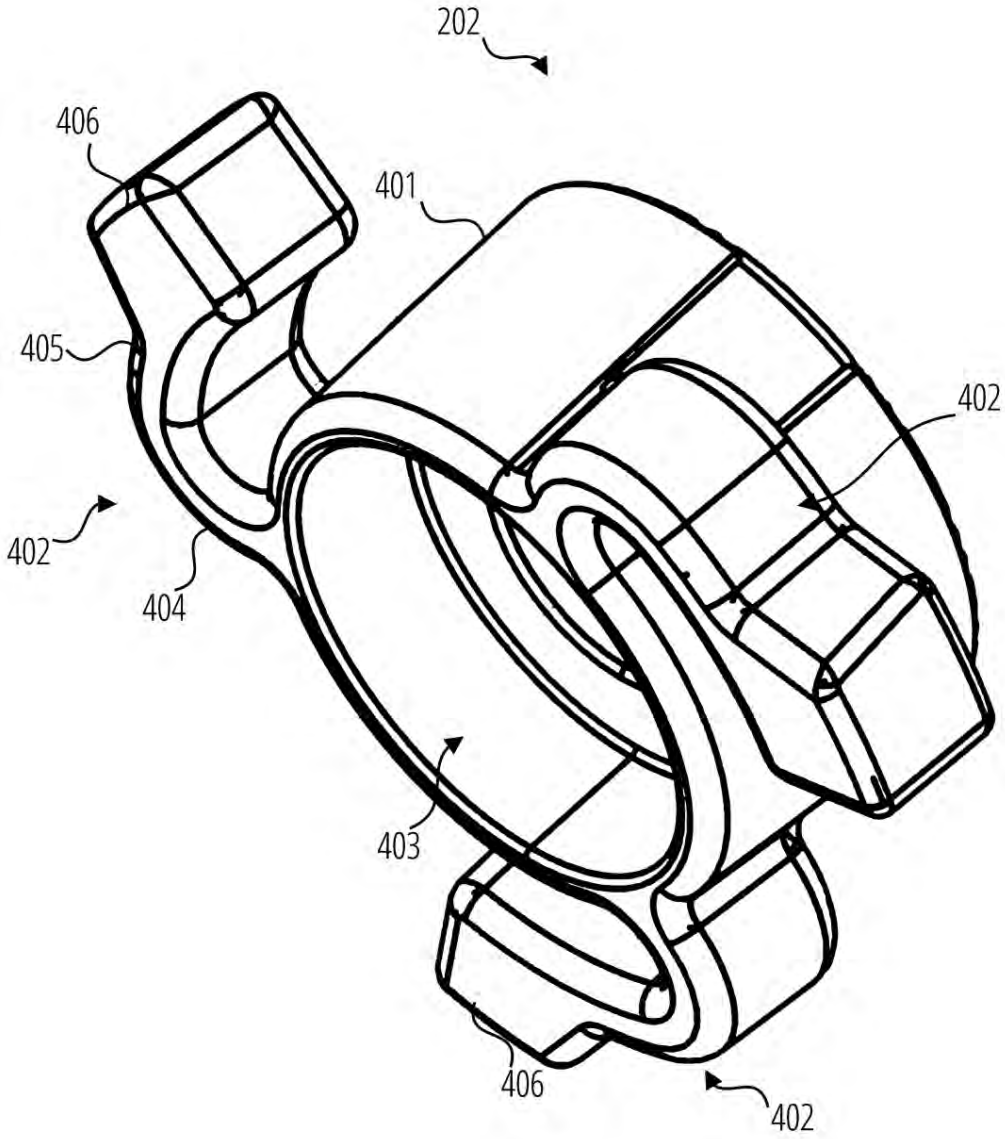

FIG. 4

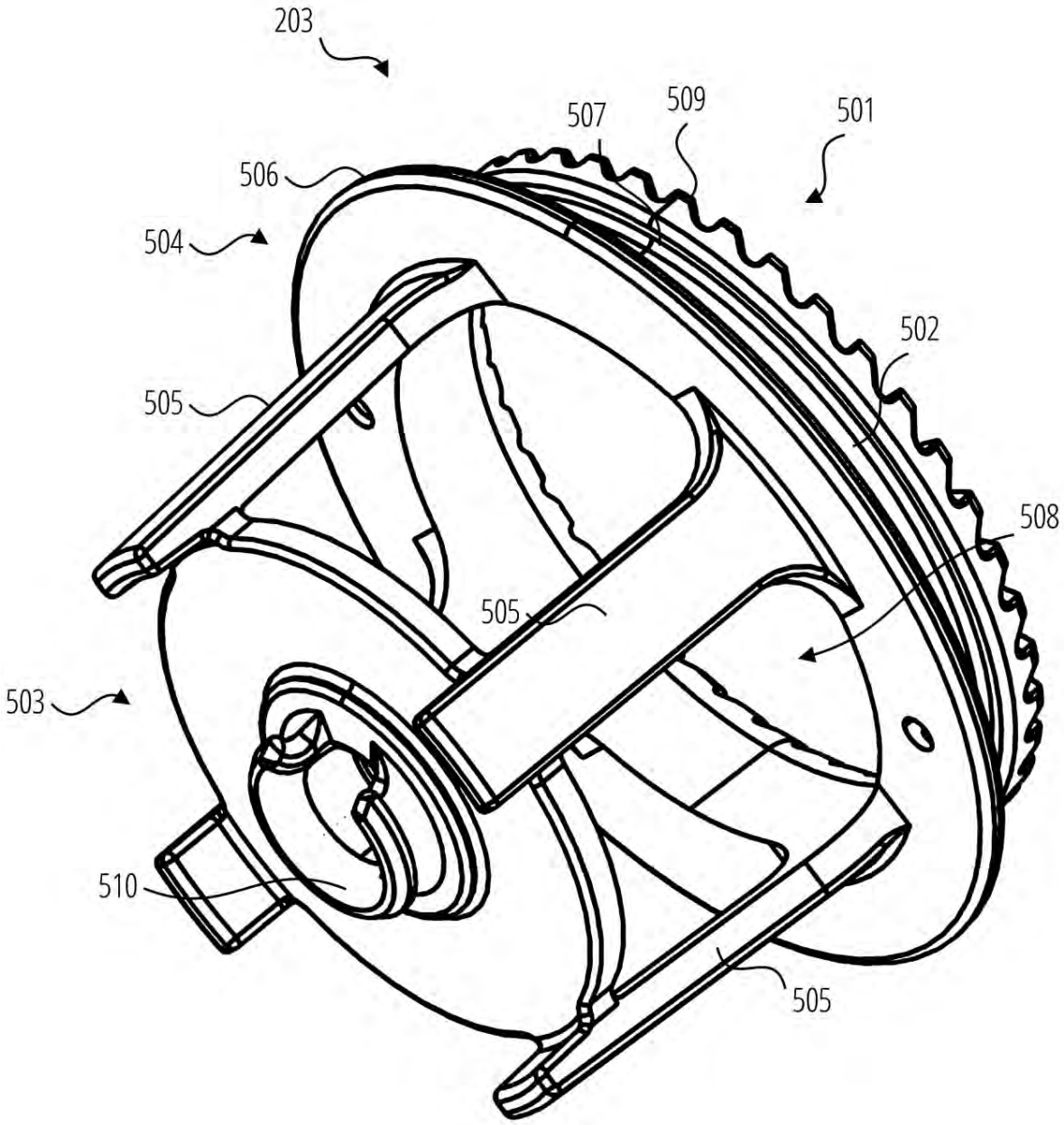

FIG. 5

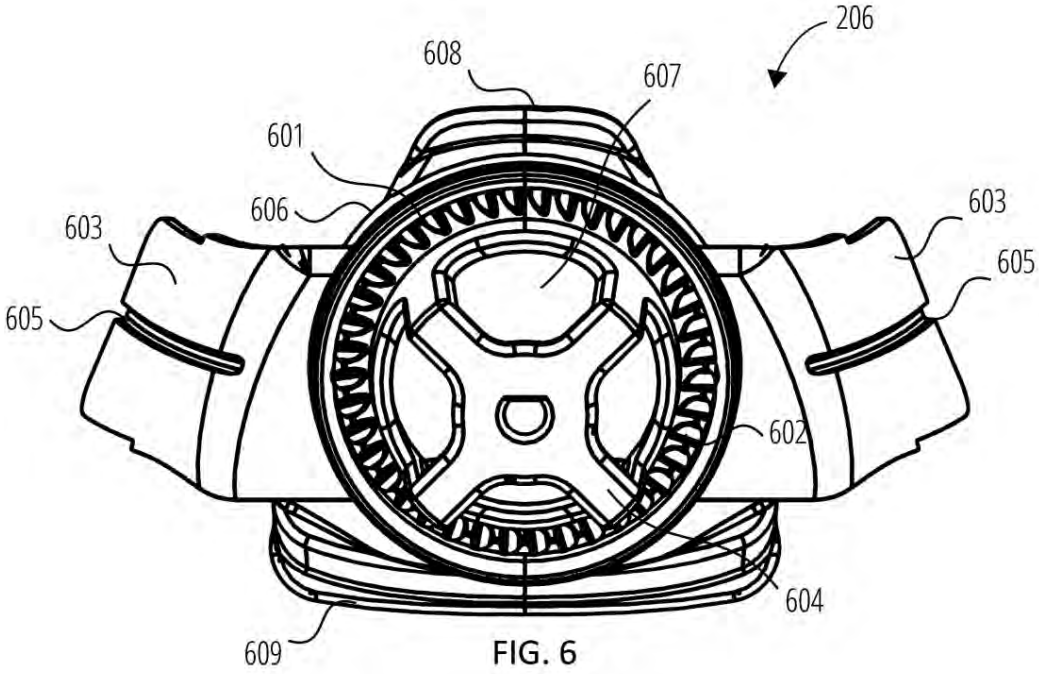
206
608
607
601
606
603
603
605
605
602
604
609

FIG. 6

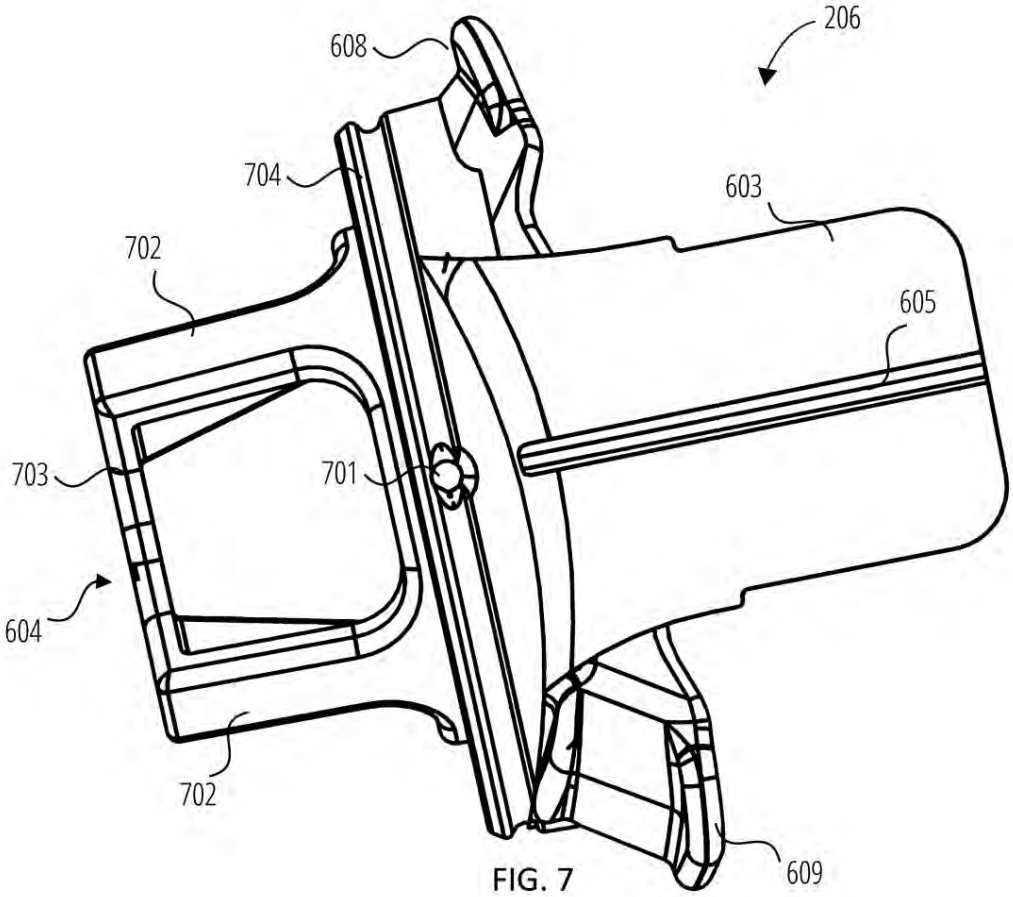
206
608
704
603
702
605
703
701
604
702
609

FIG. 7

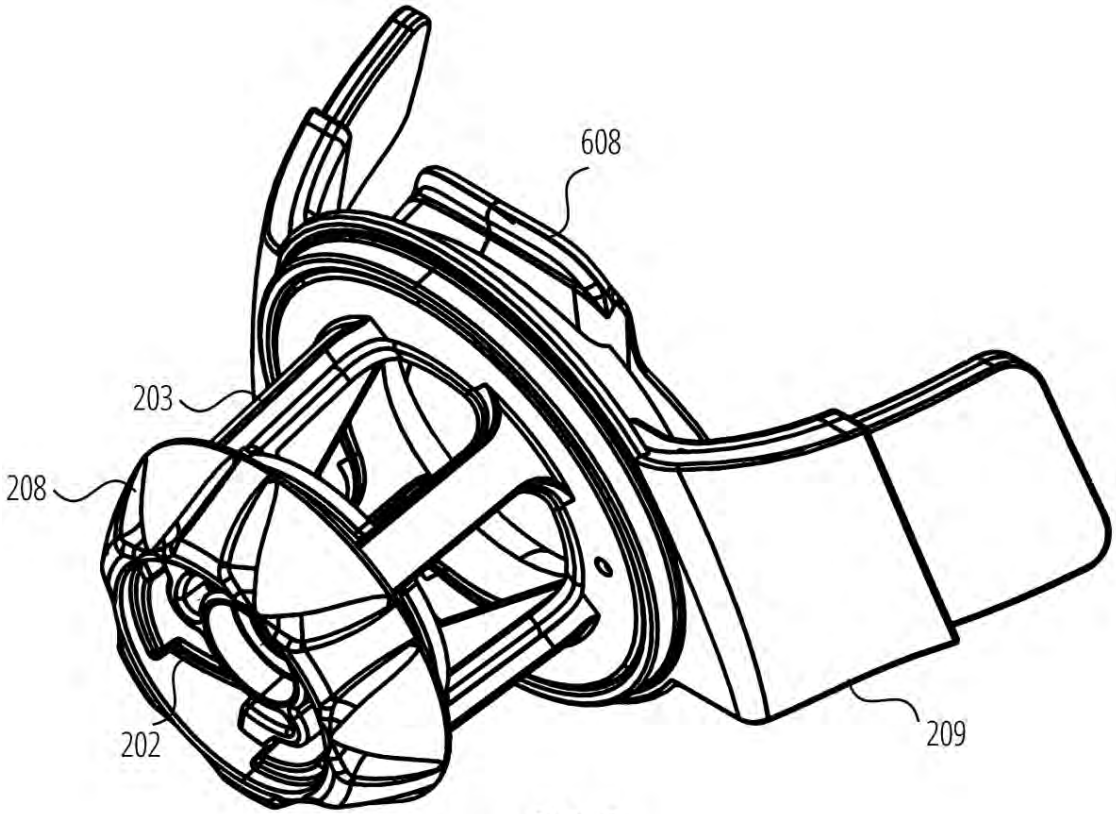

FIG. 8

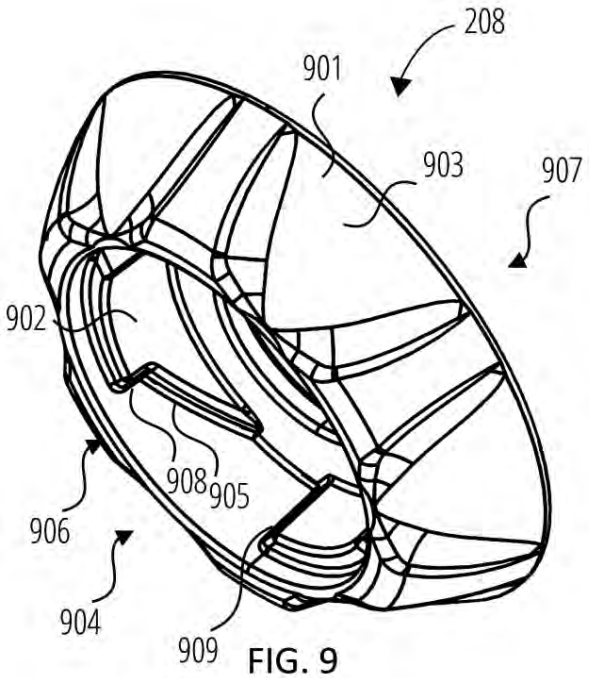

FIG. 9

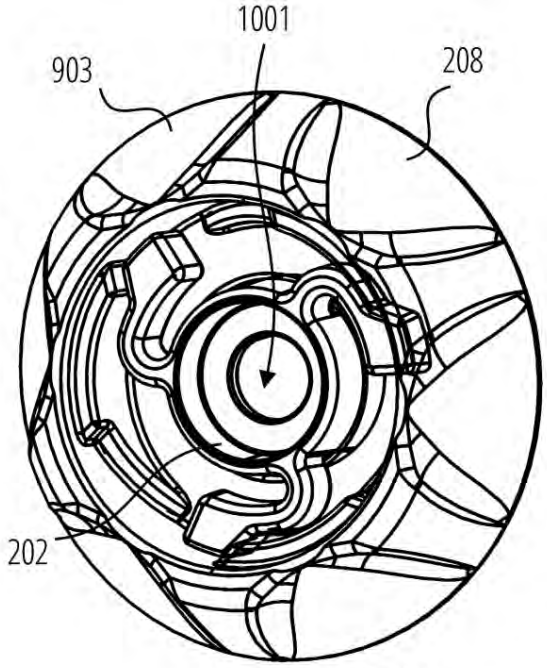

FIG. 10

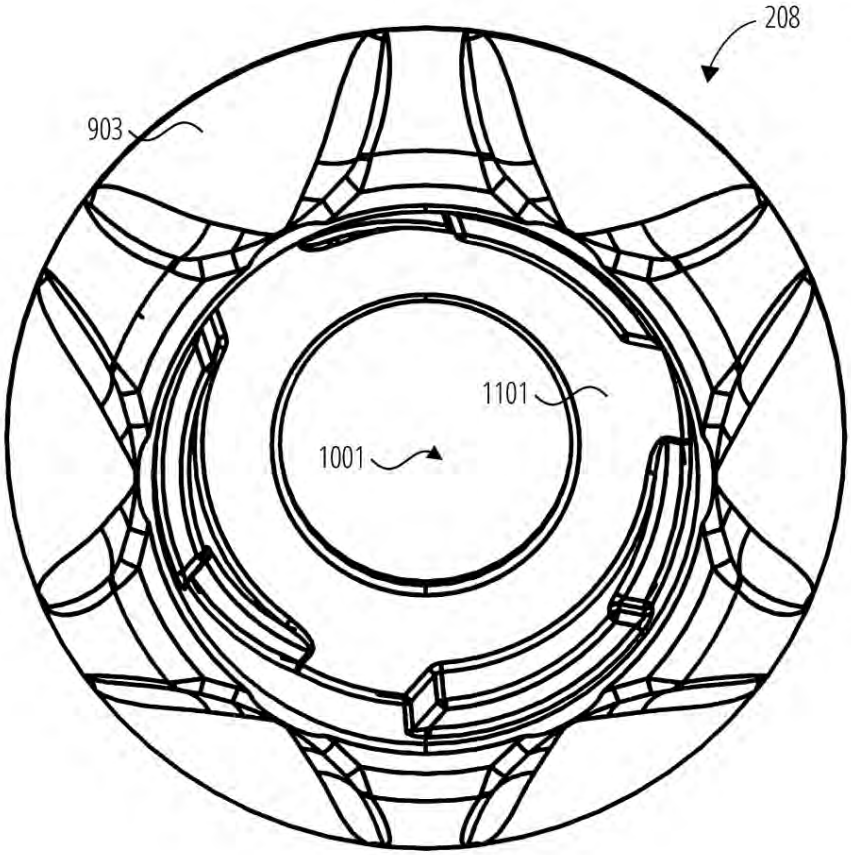

FIG. 11

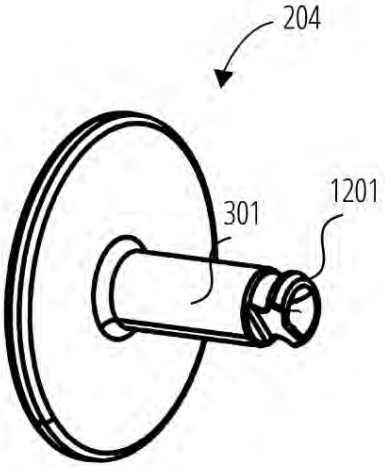

FIG. 12

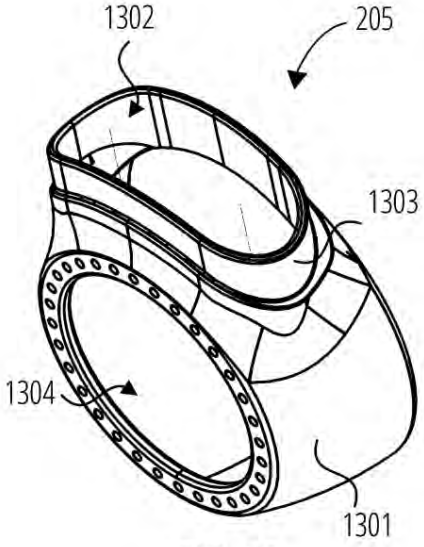

FIG. 13

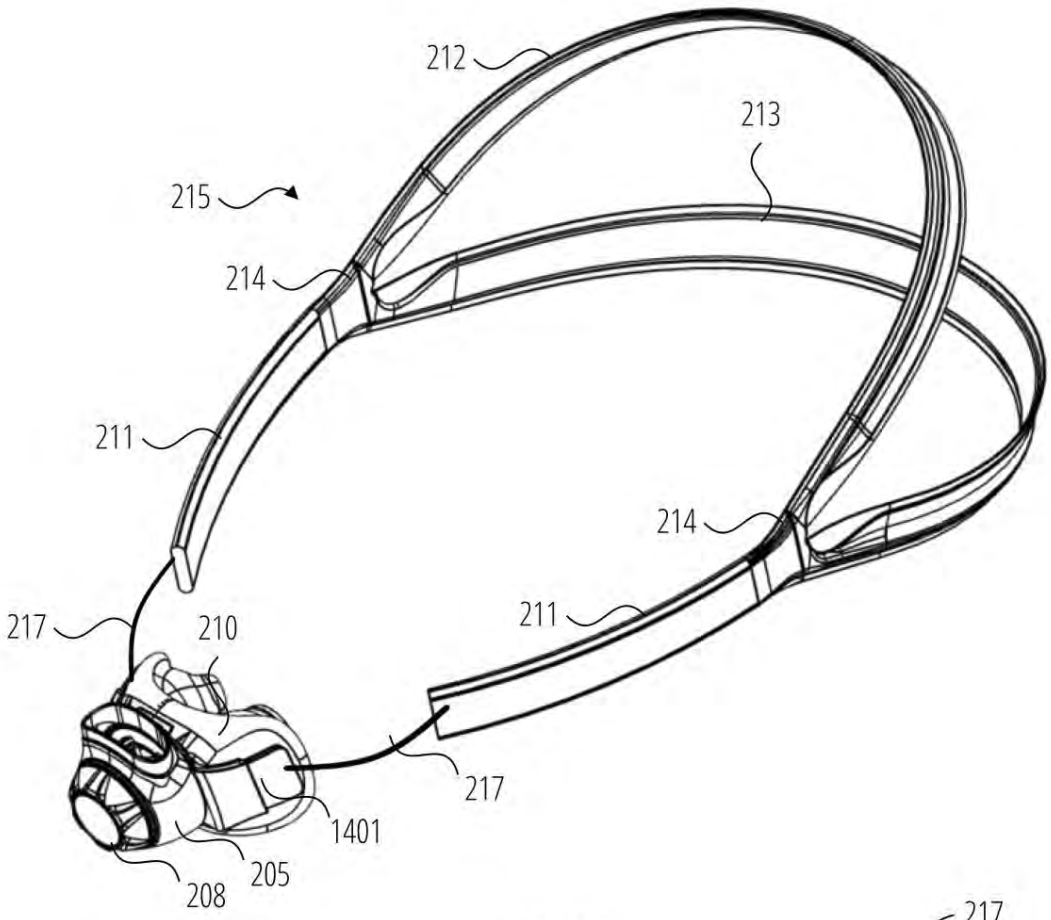

FIG. 14

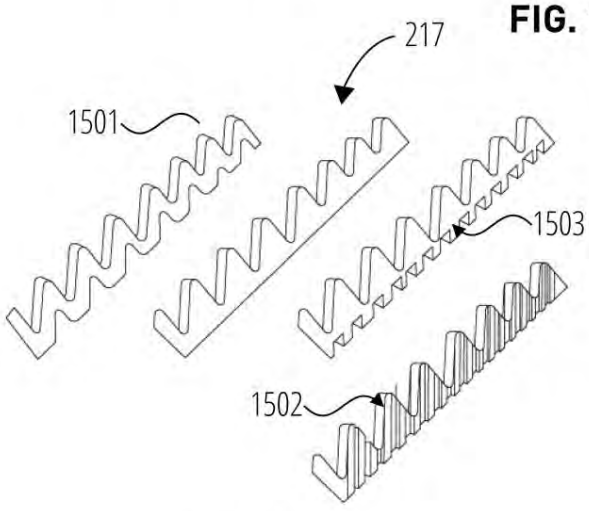

FIG. 15

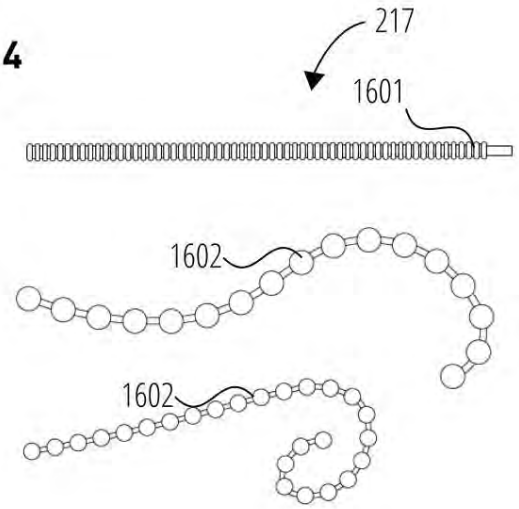

FIG. 16

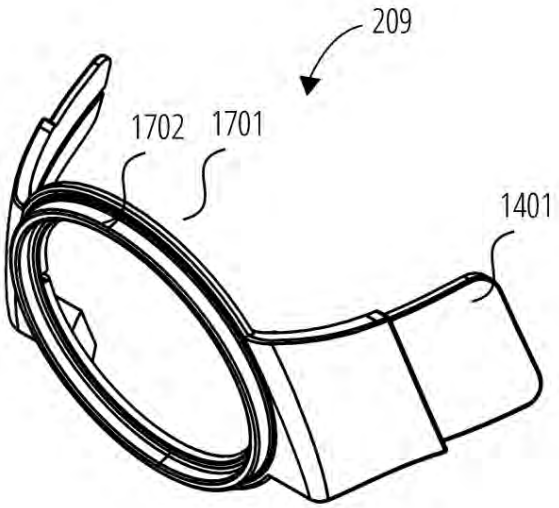

FIG. 17

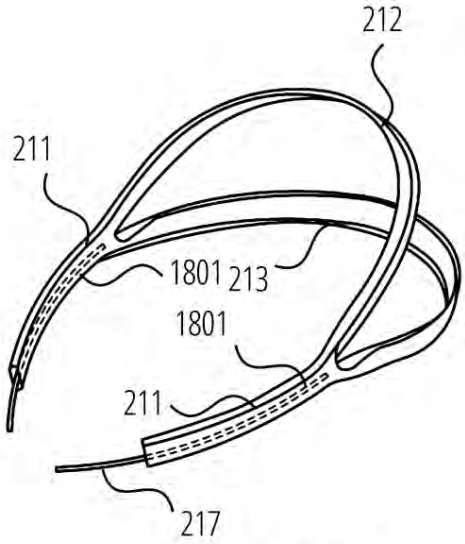

FIG. 20

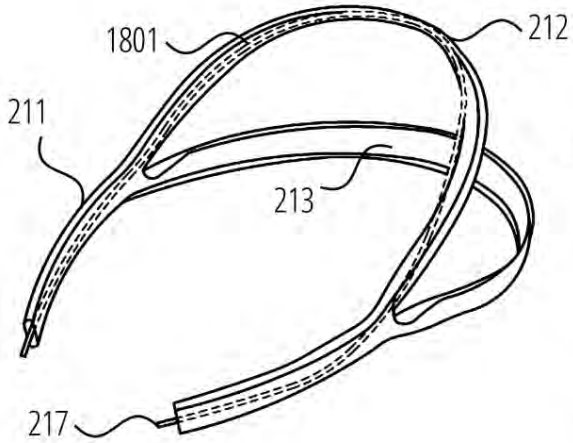

FIG. 18

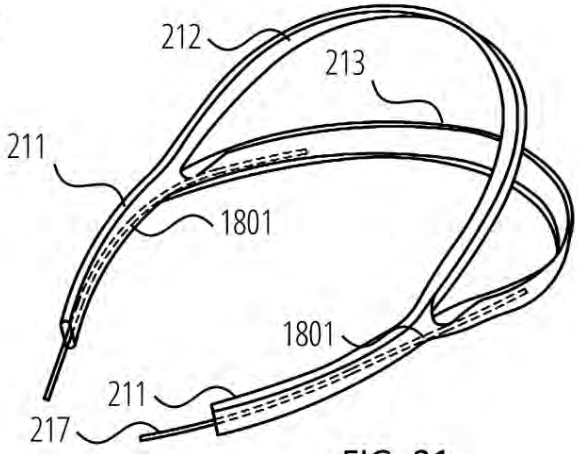

FIG. 21

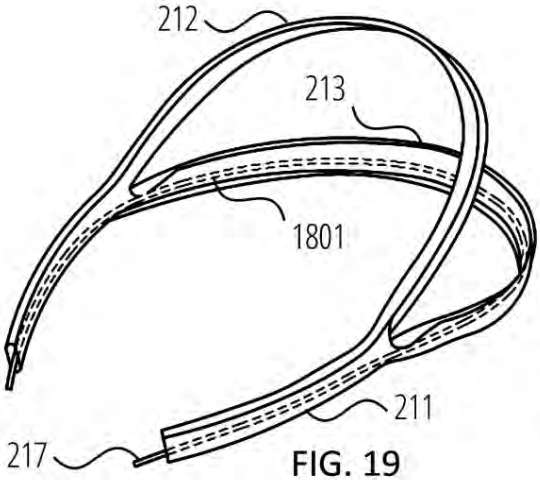

FIG. 19

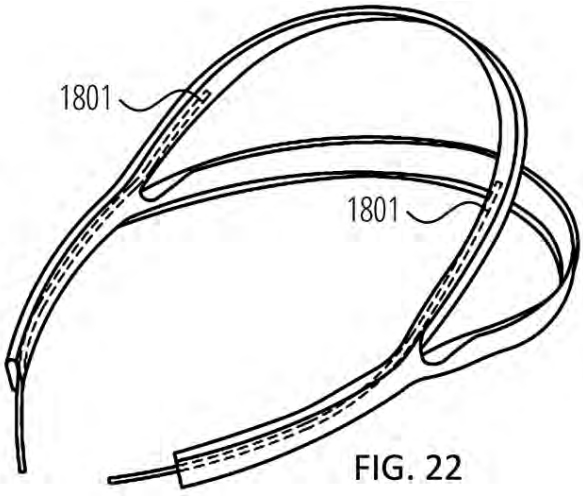

FIG. 22

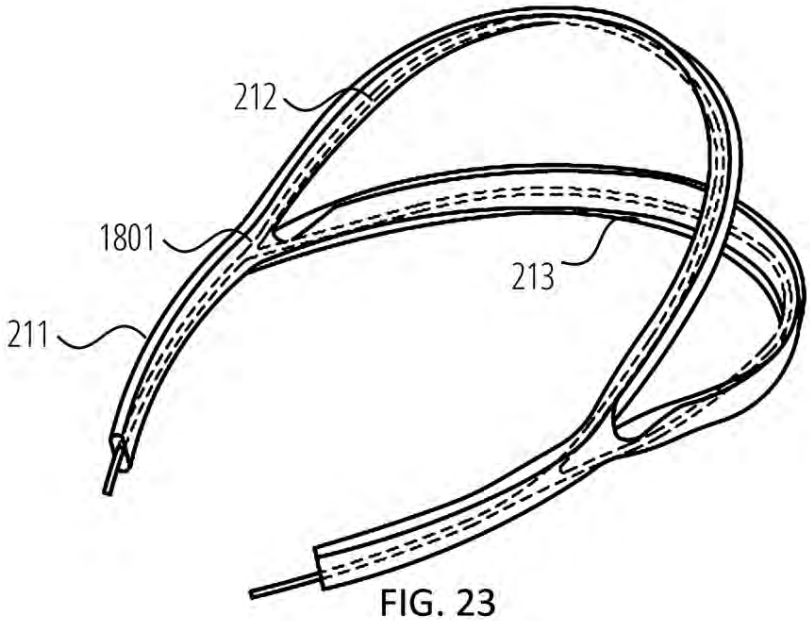

FIG. 23

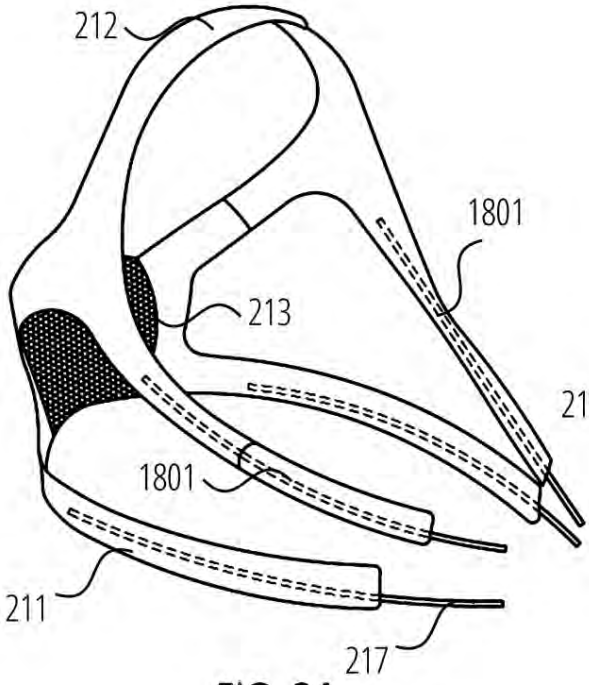

FIG. 24

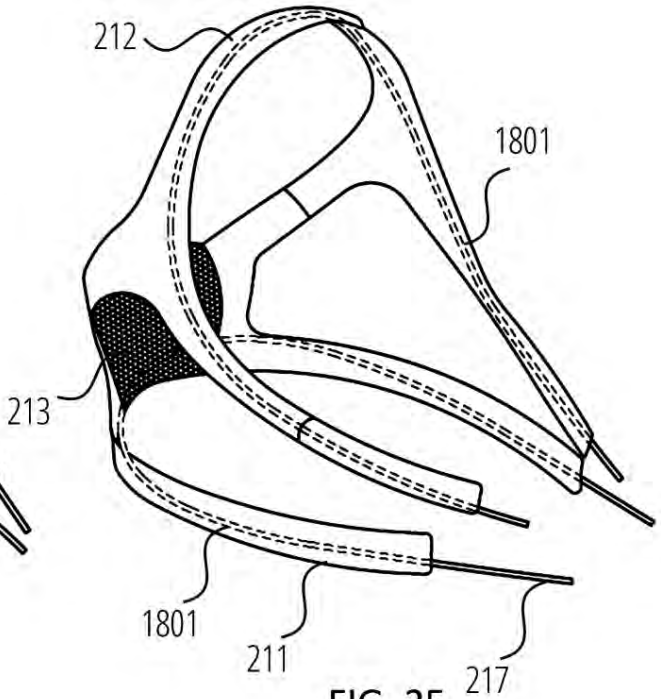

FIG. 25

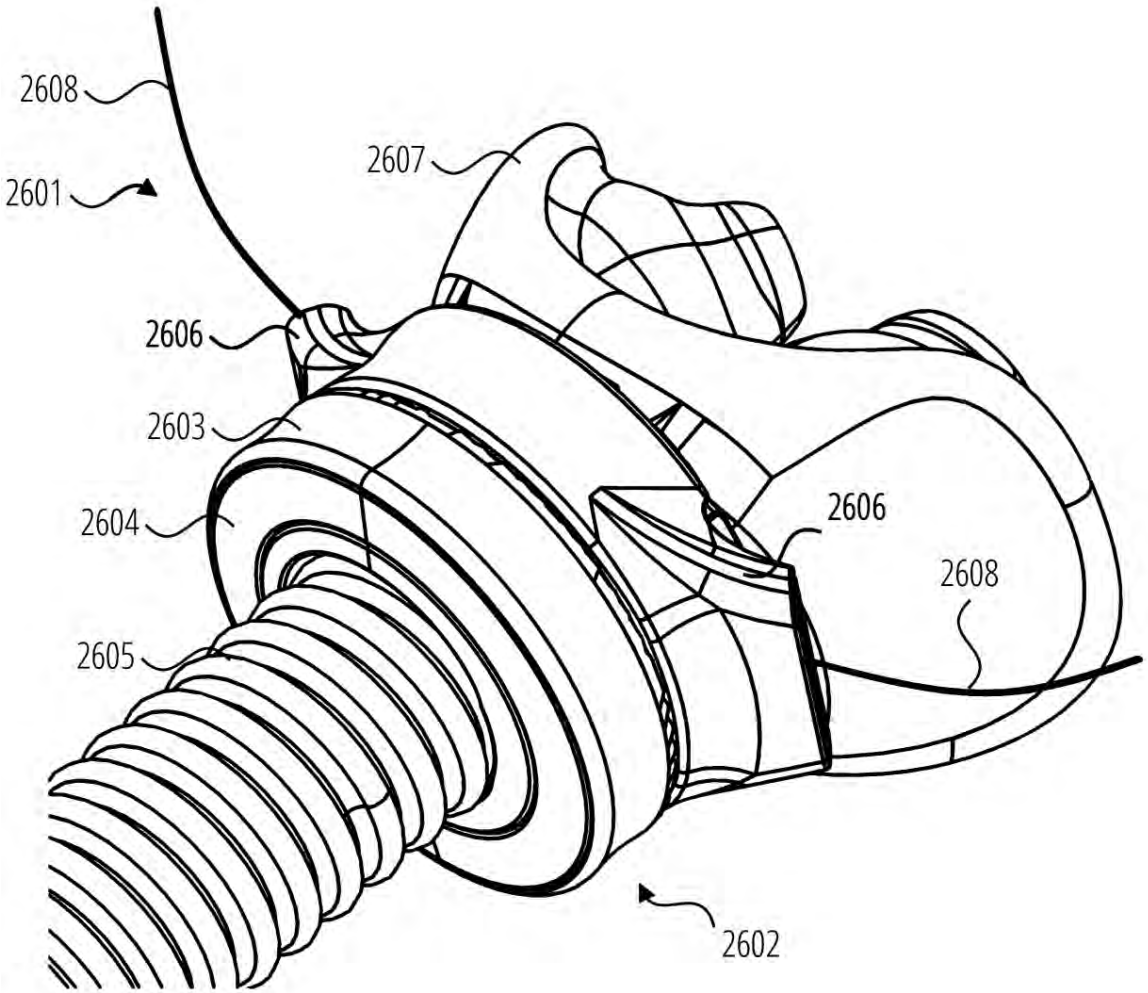

FIG. 26

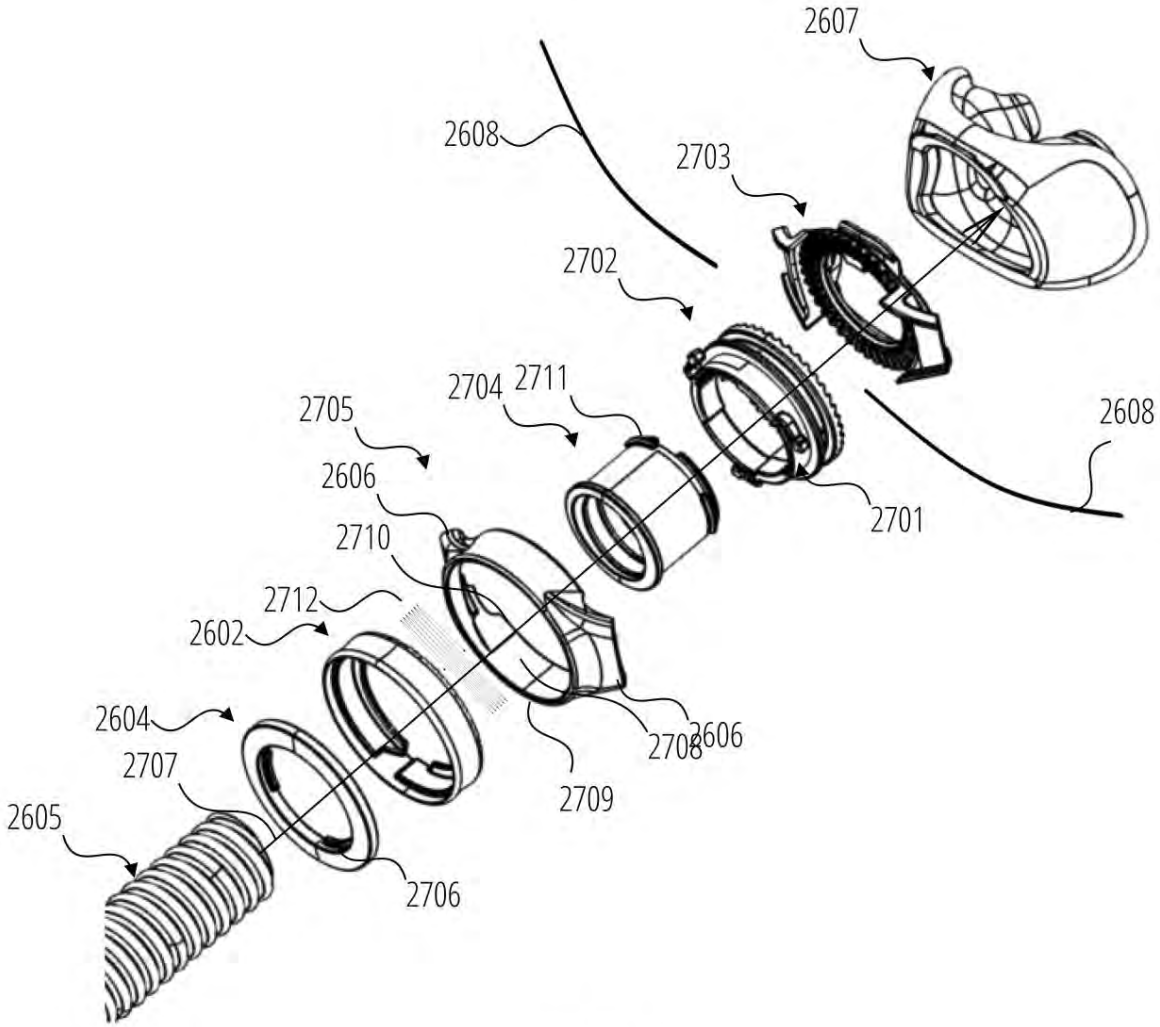
2607
2608
2703
2702
2704
2711
2705
2606
2710
2712
2602
2604
2707
2605
2706
2709
2708
2606
2701
2608

FIG. 27

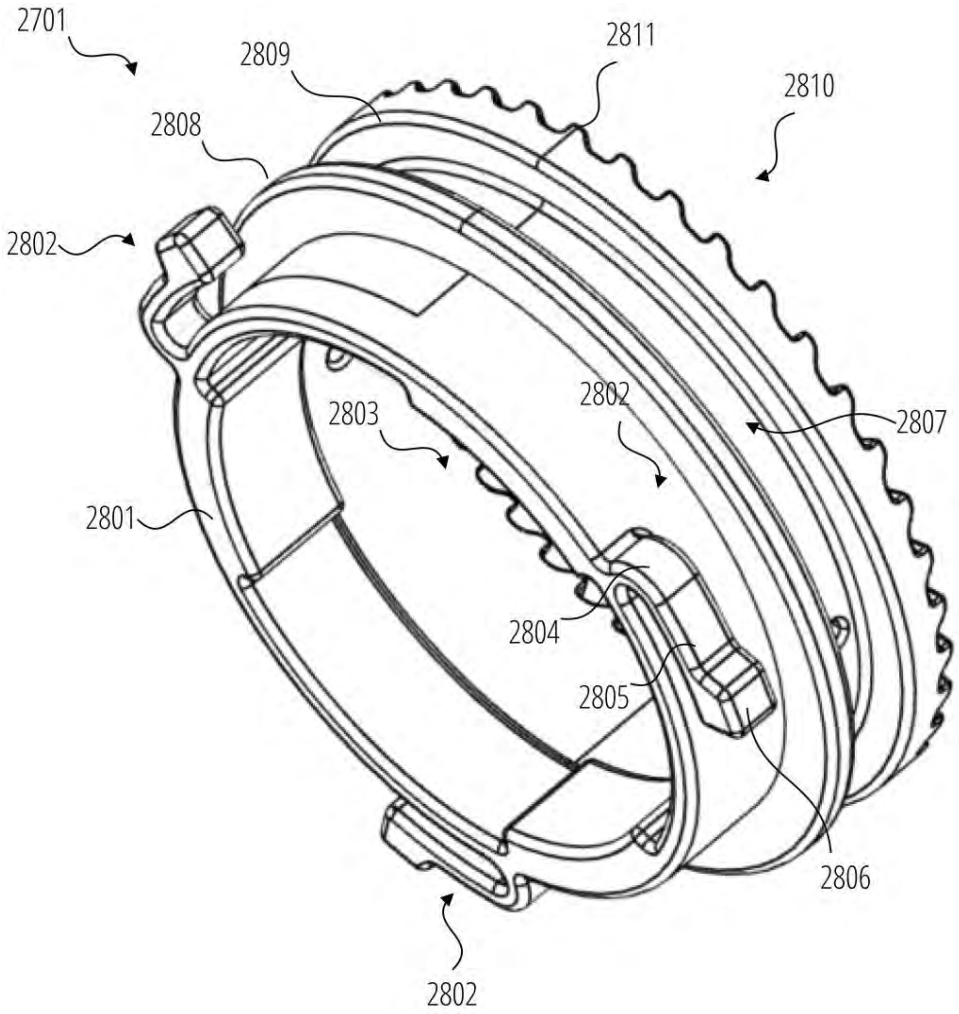
2701
2809
2811
2810
2808
2802
2803
2802
2807
2801
2804
2805
2806
2802

FIG. 28

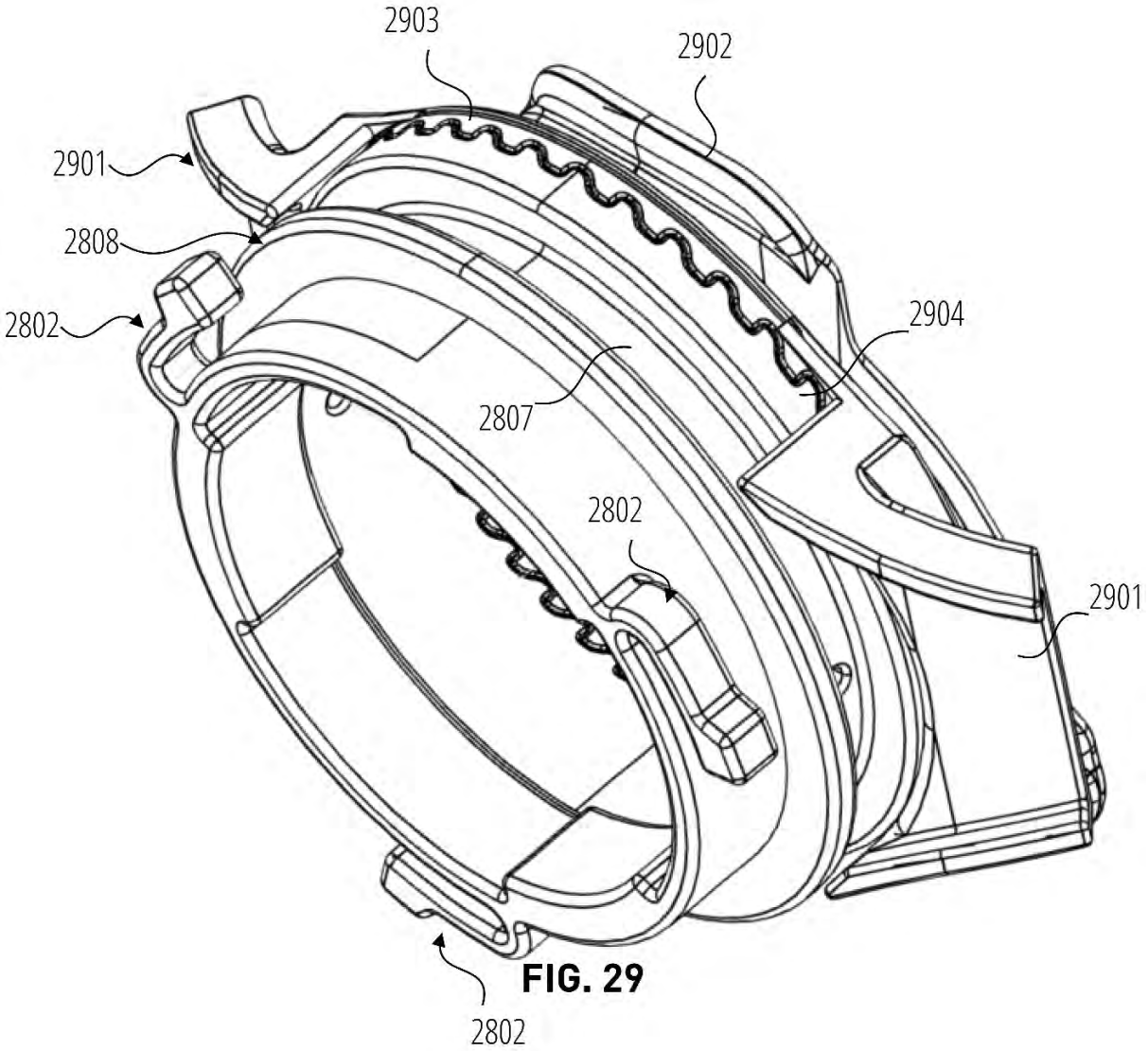

FIG. 29

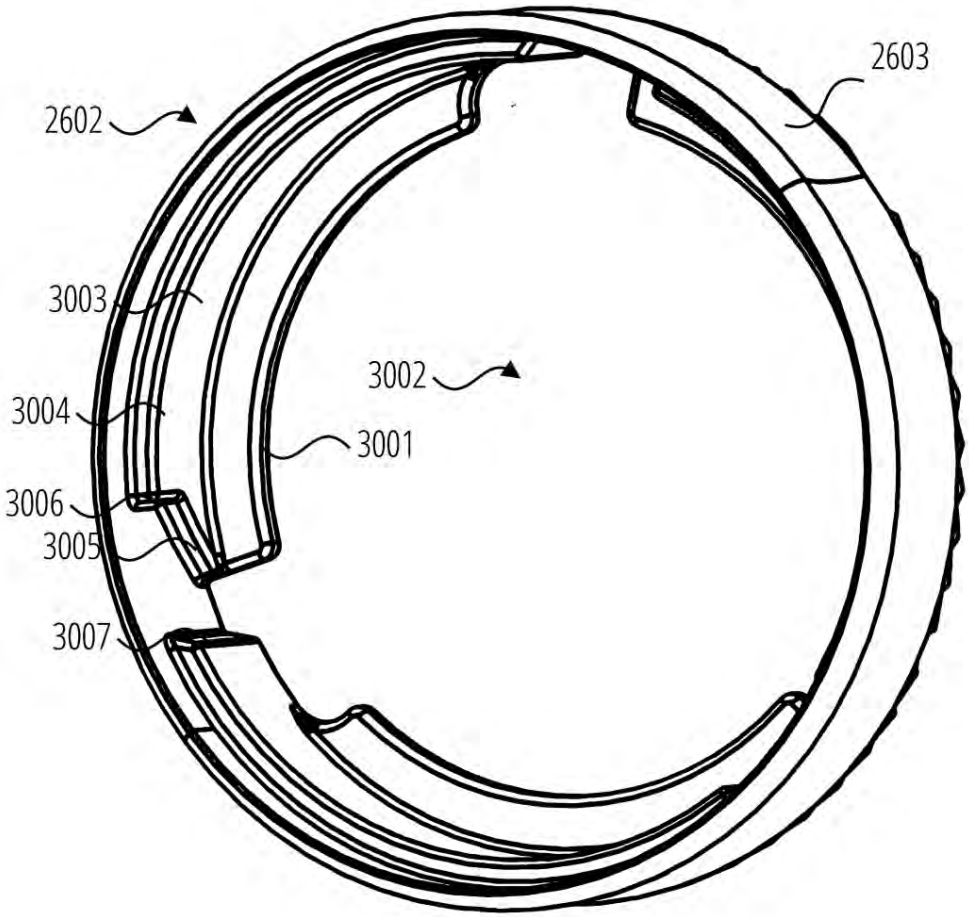

FIG. 30

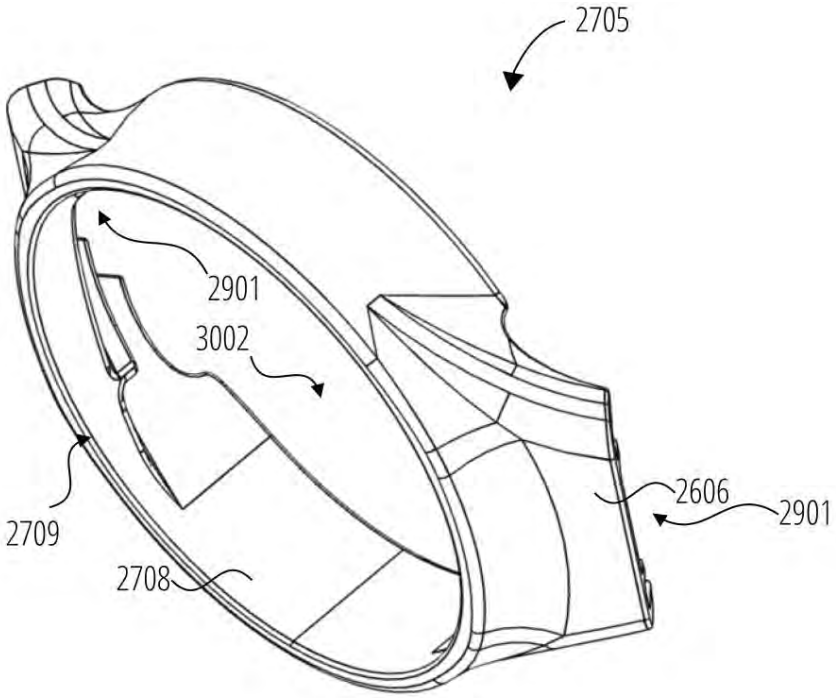
2705
2901
3002
2709
2708
2606
2901

FIG. 31

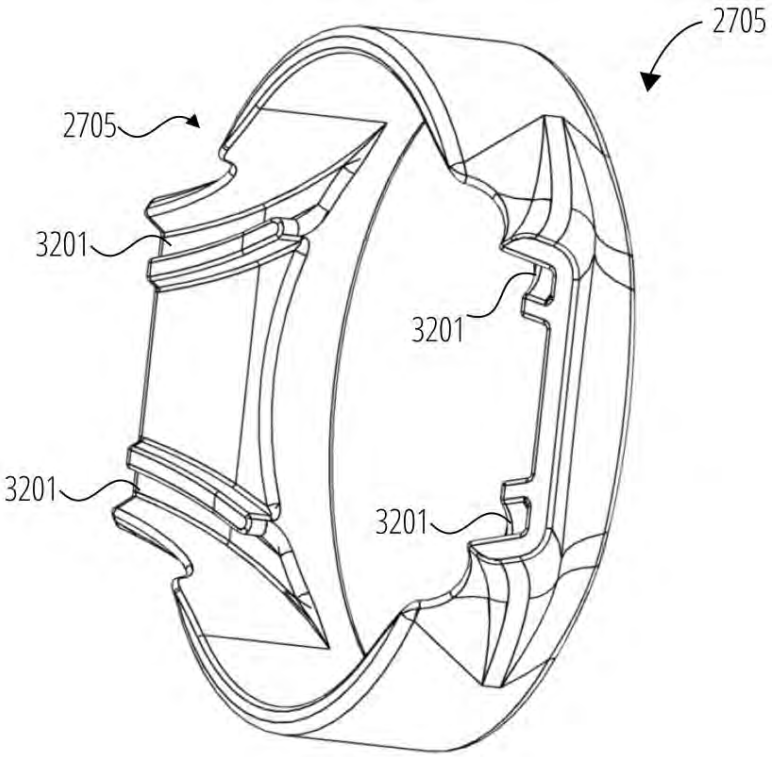
2705
2705
3201
3201
3201
3201

FIG. 32

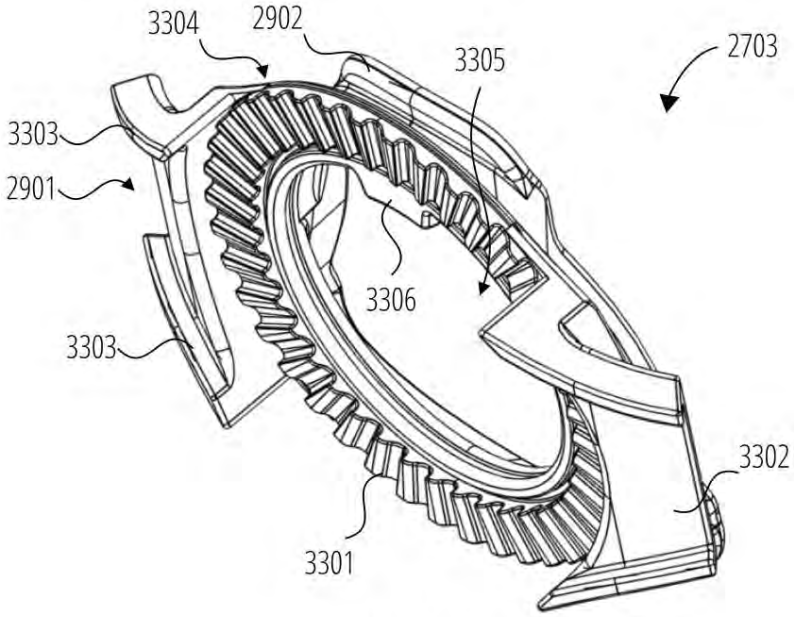
3304
2902
3305
2703
3303
2901
3306
3303
3302
3301

FIG. 33

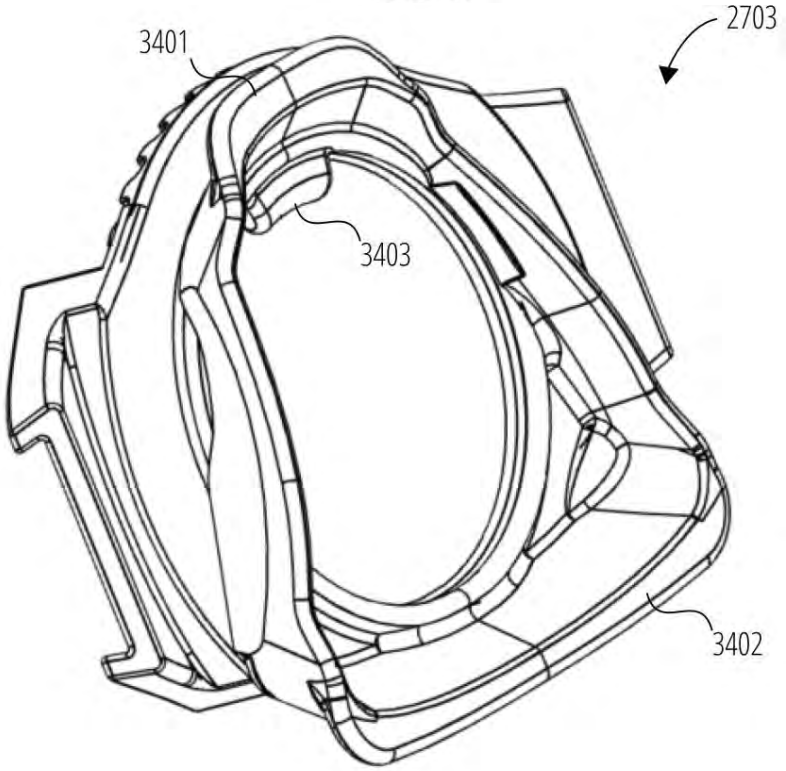
2703
3401
3403
3402

FIG. 34

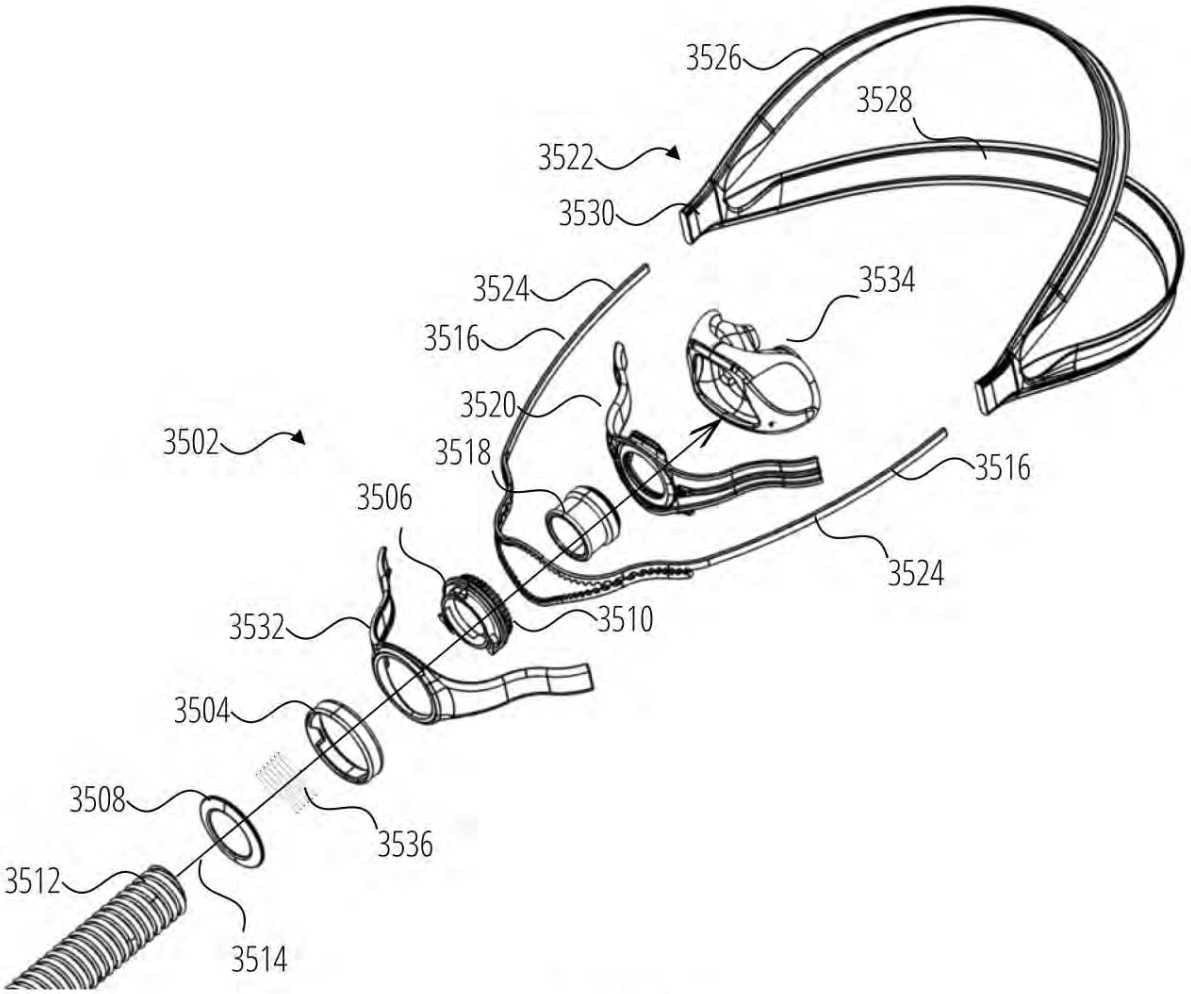
3526
3528
3522
3530
3524
3534
3516
3520
3502
3518
3516
3506
3524
3532
3510
3504
3508
3536
3512
3514

FIG. 35

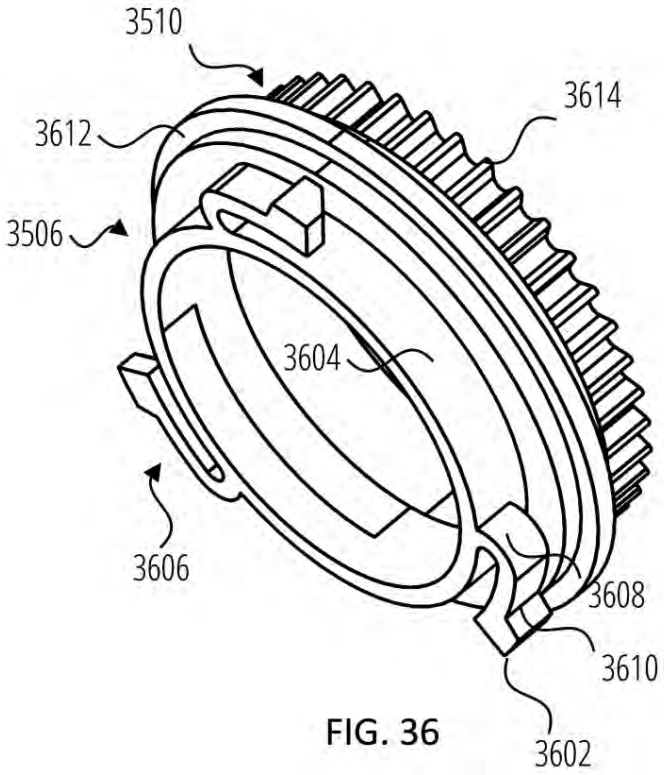

FIG. 36

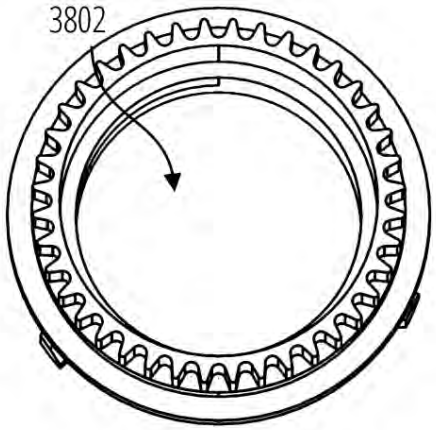

FIG. 38

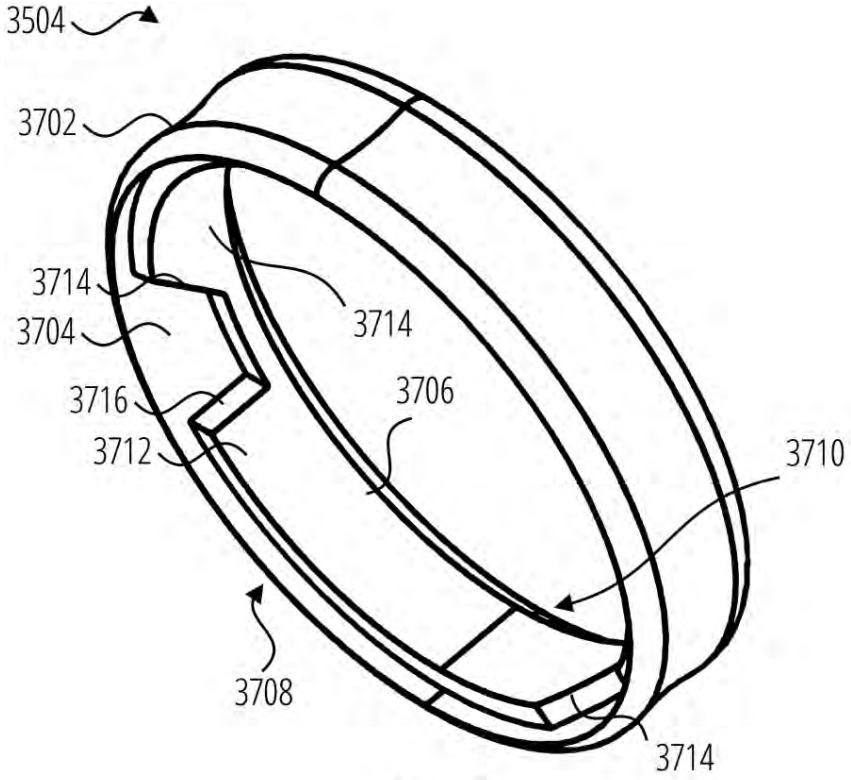

FIG. 37

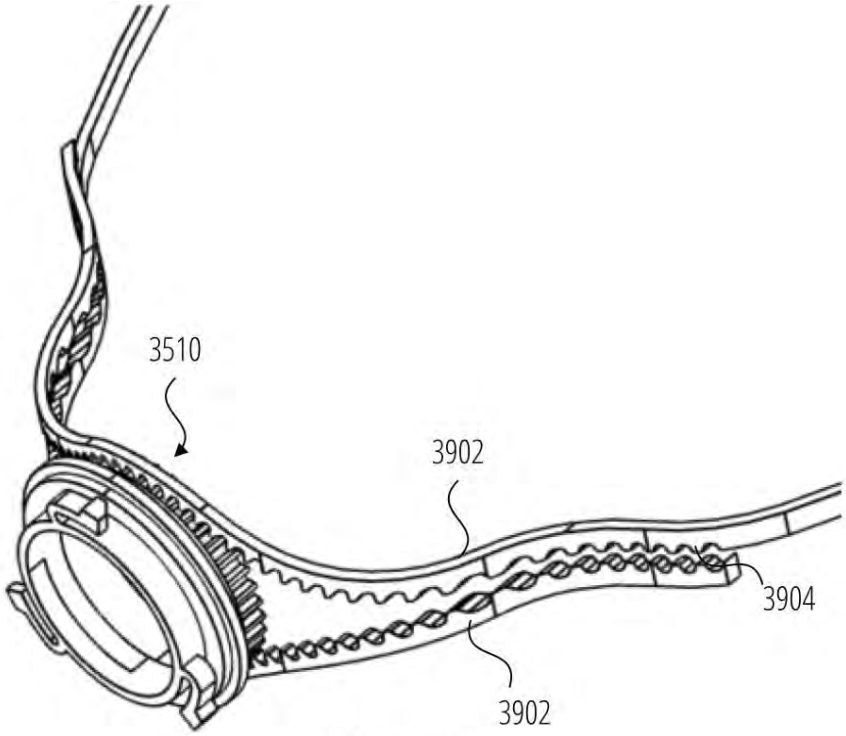

FIG. 39

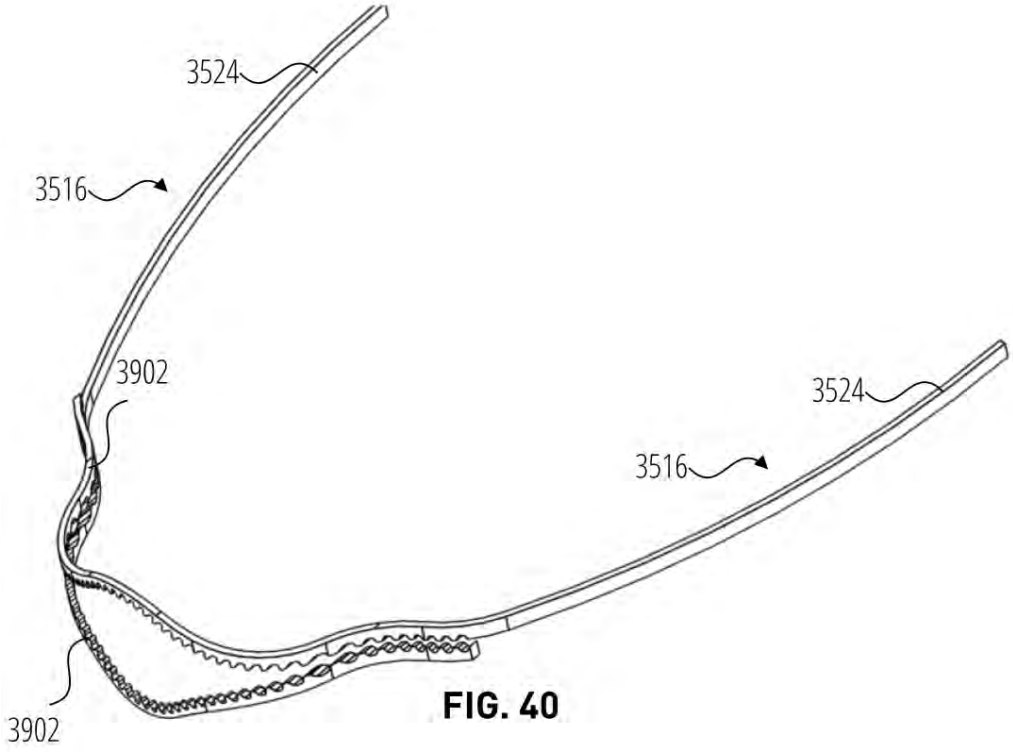

FIG. 40

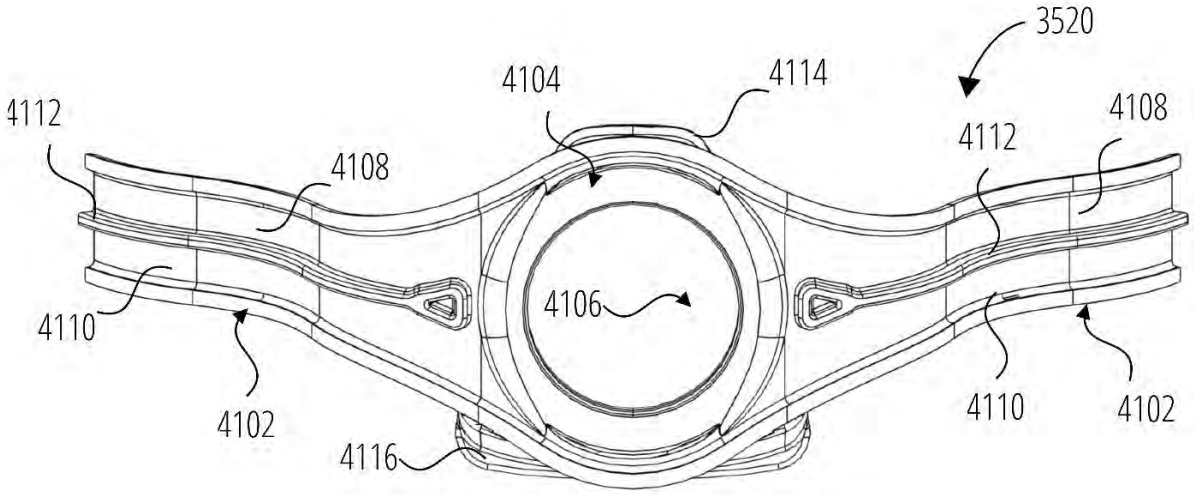
3520
4104
4114
4112
4108
4112
4108
4110
4106
4102
4110
4102
4116

FIG. 41

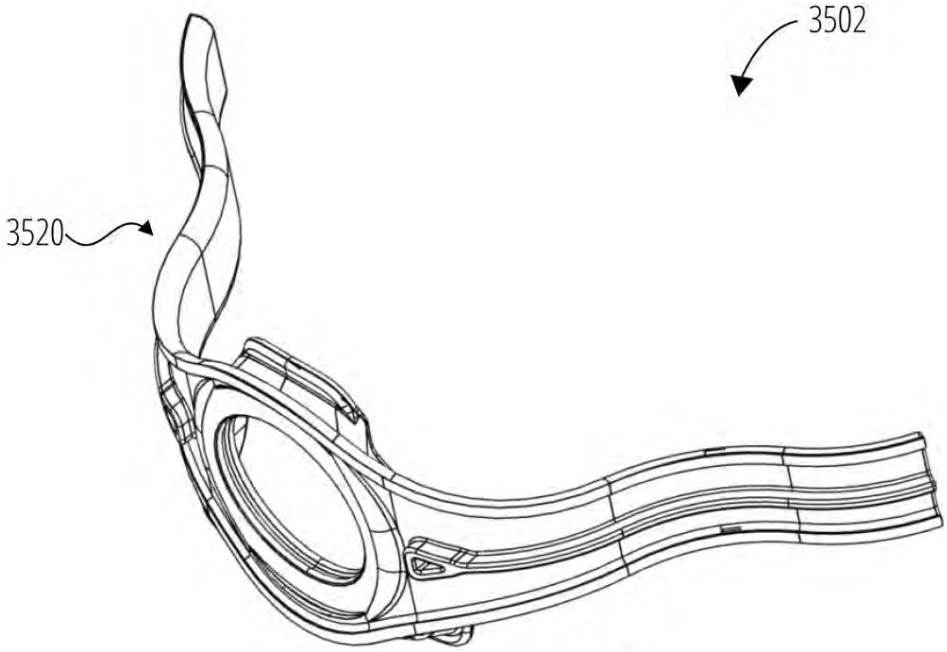
3502
3520

FIG. 42

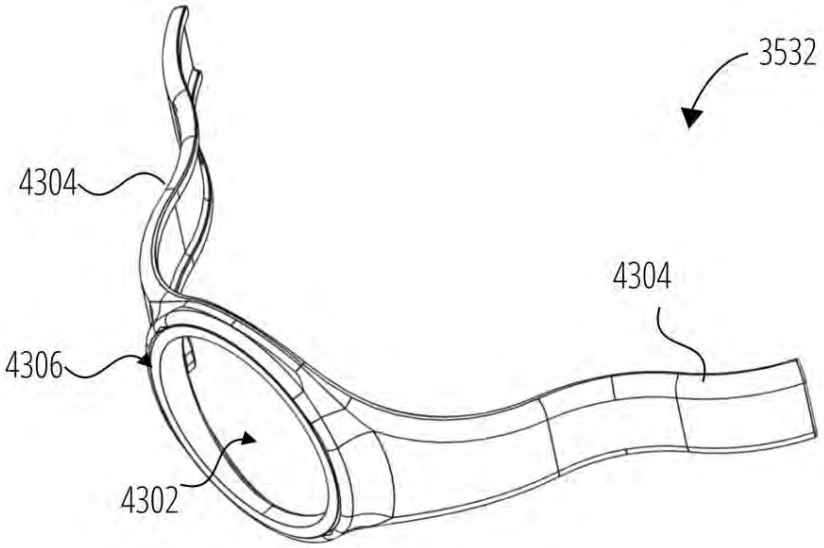

FIG. 43

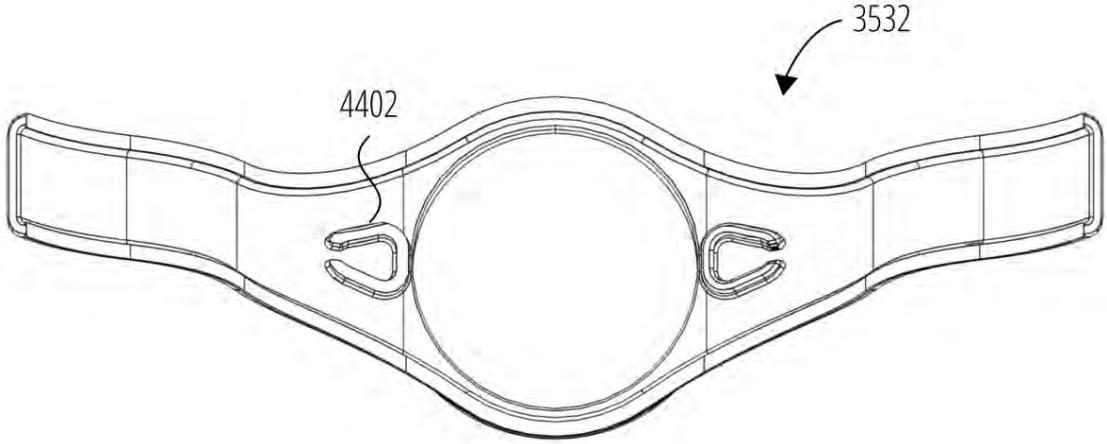

FIG. 44

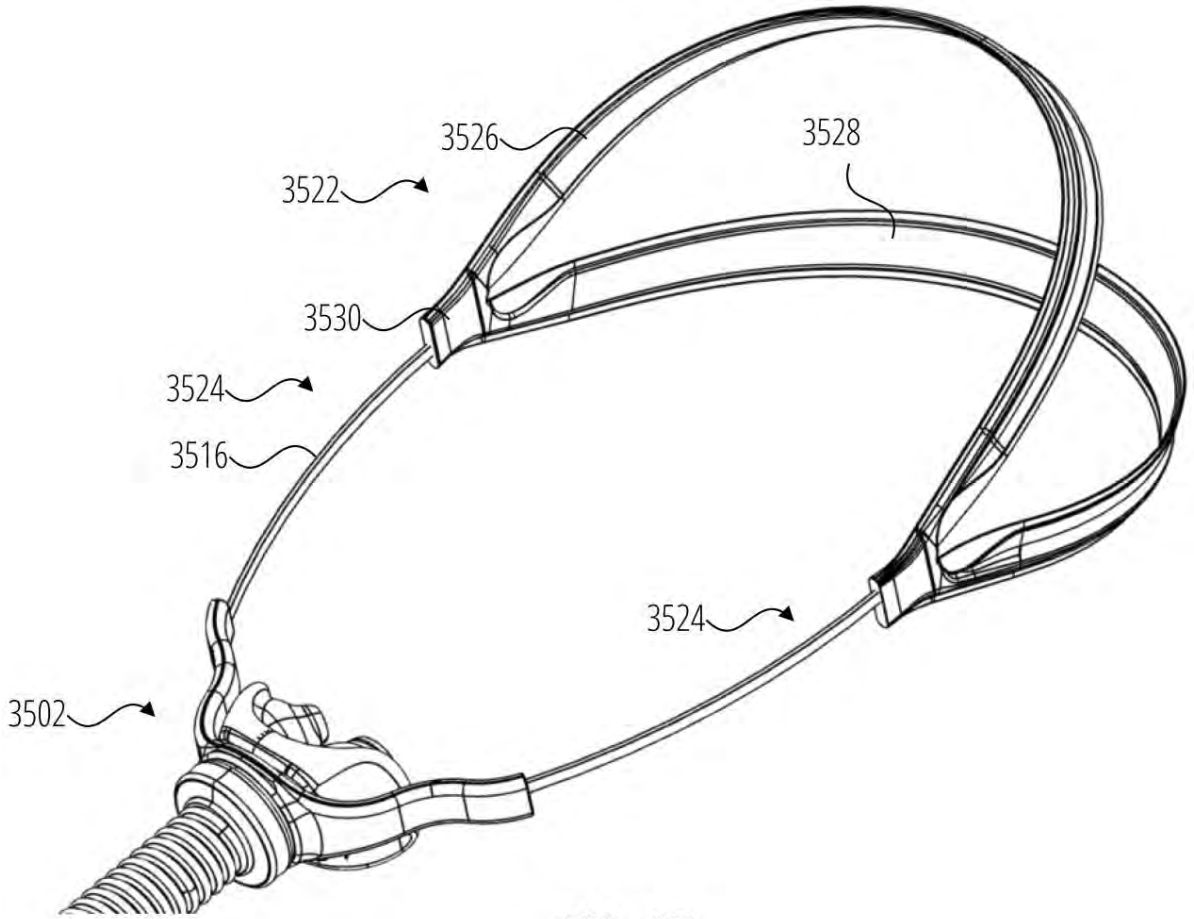

FIG. 45

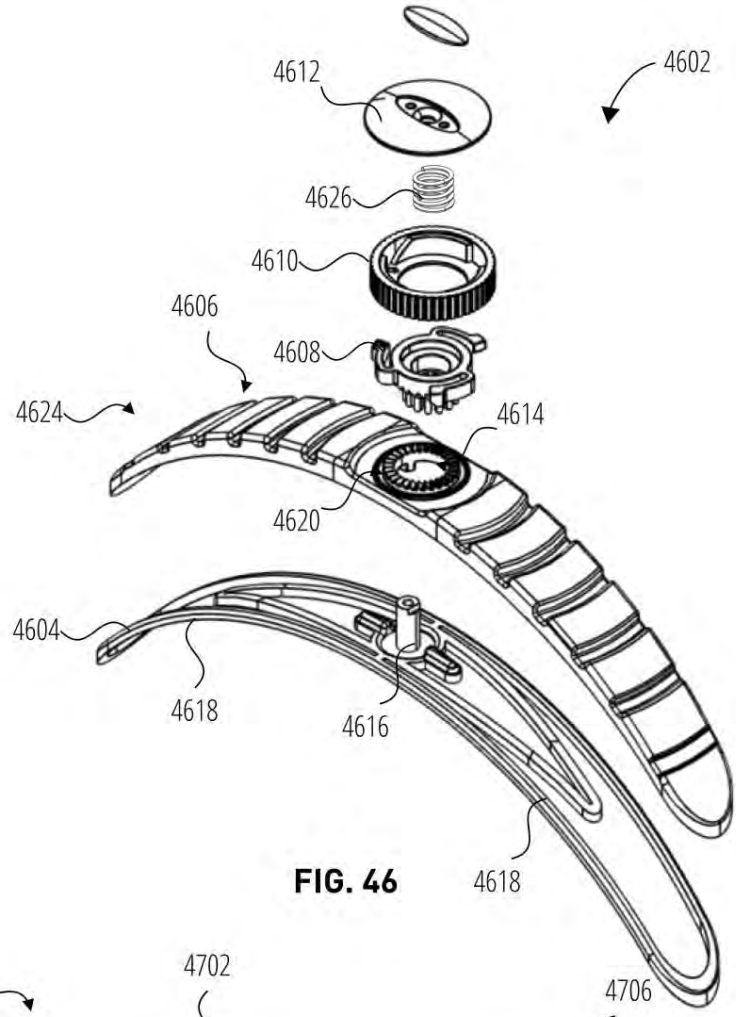

FIG. 46

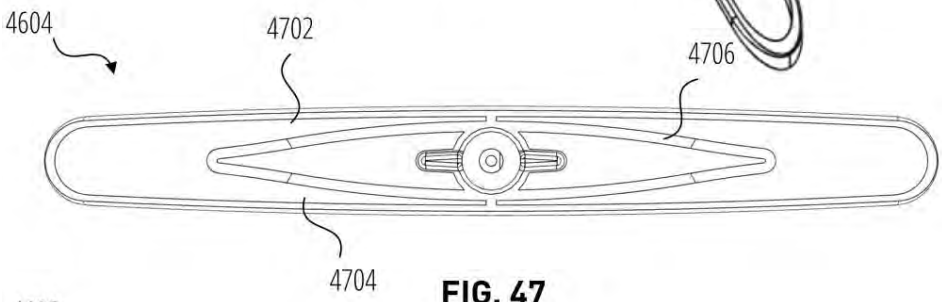

FIG. 47

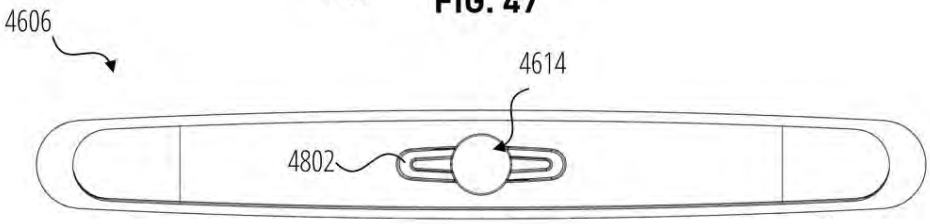

FIG. 48

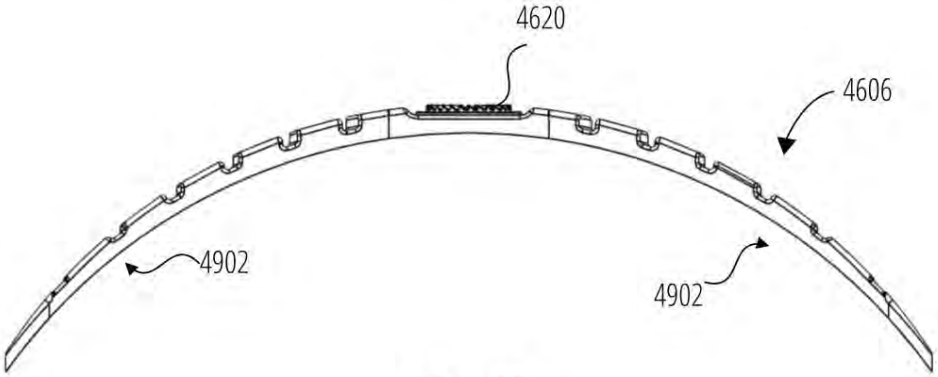

FIG. 49

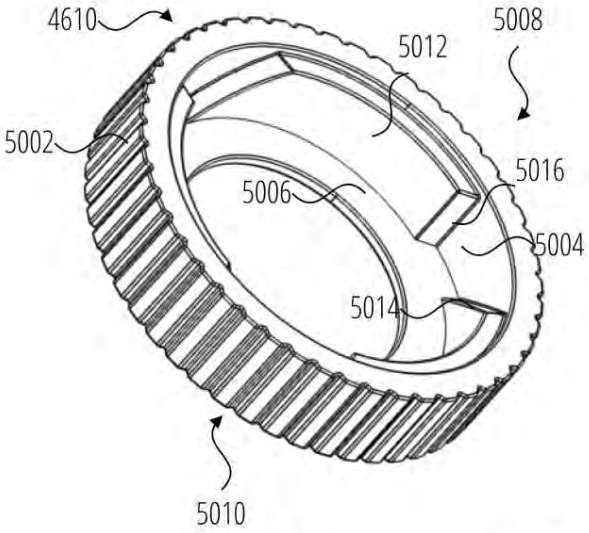

FIG. 50

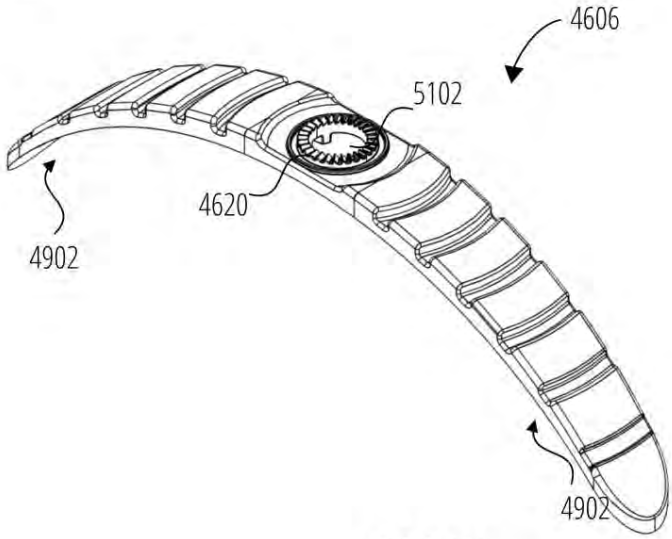

FIG. 51

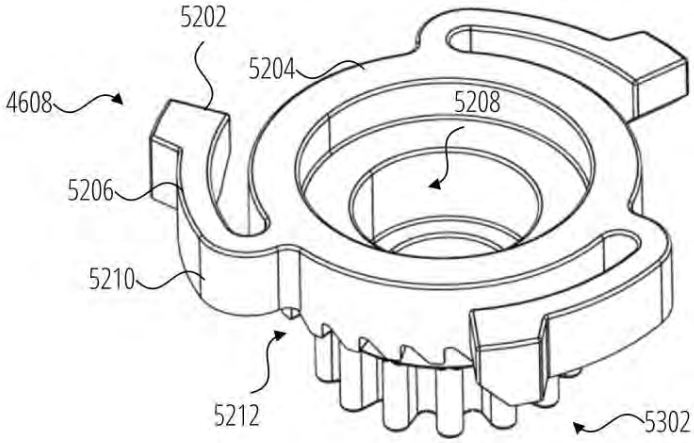

FIG. 52

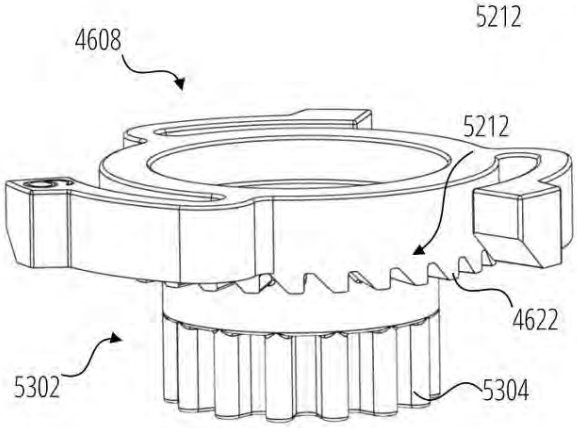

FIG. 53

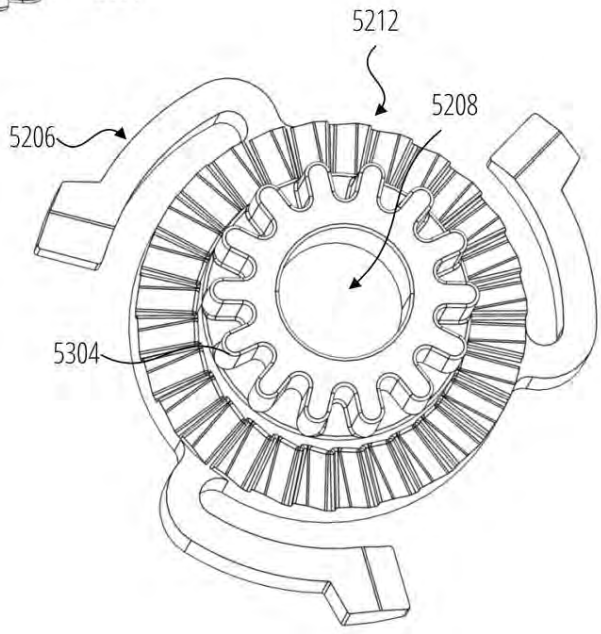

FIG. 54

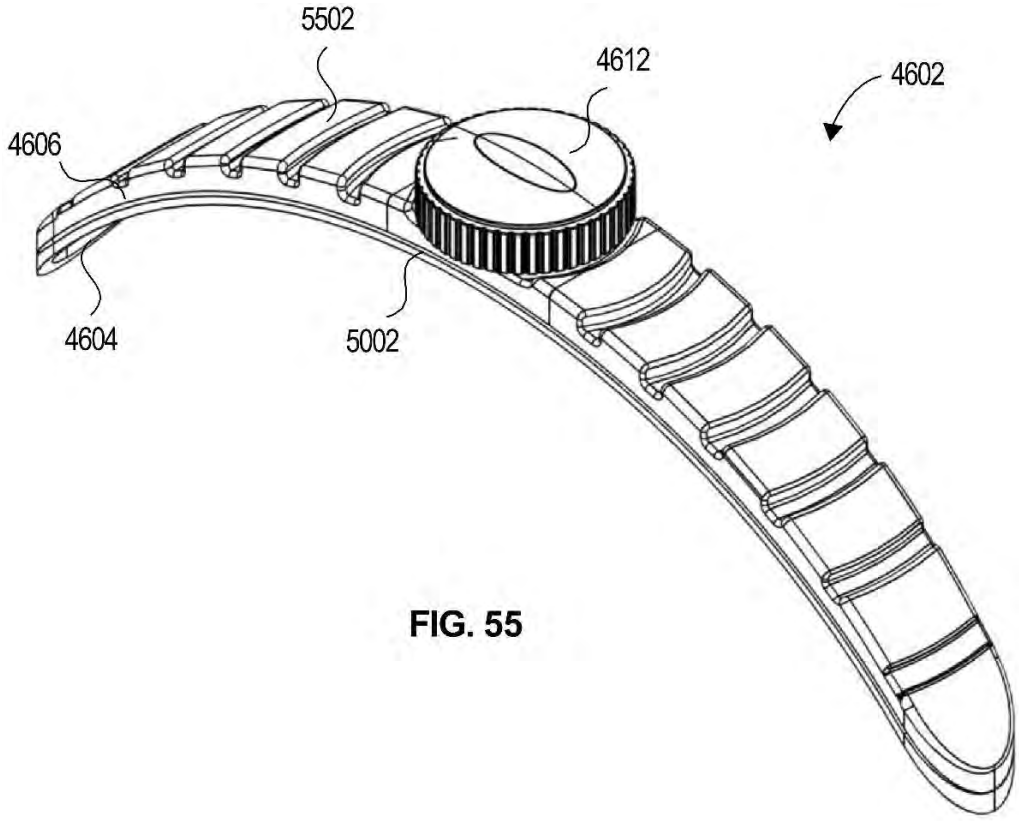
5502
4612
4602
4606
4604
5002

FIG. 55

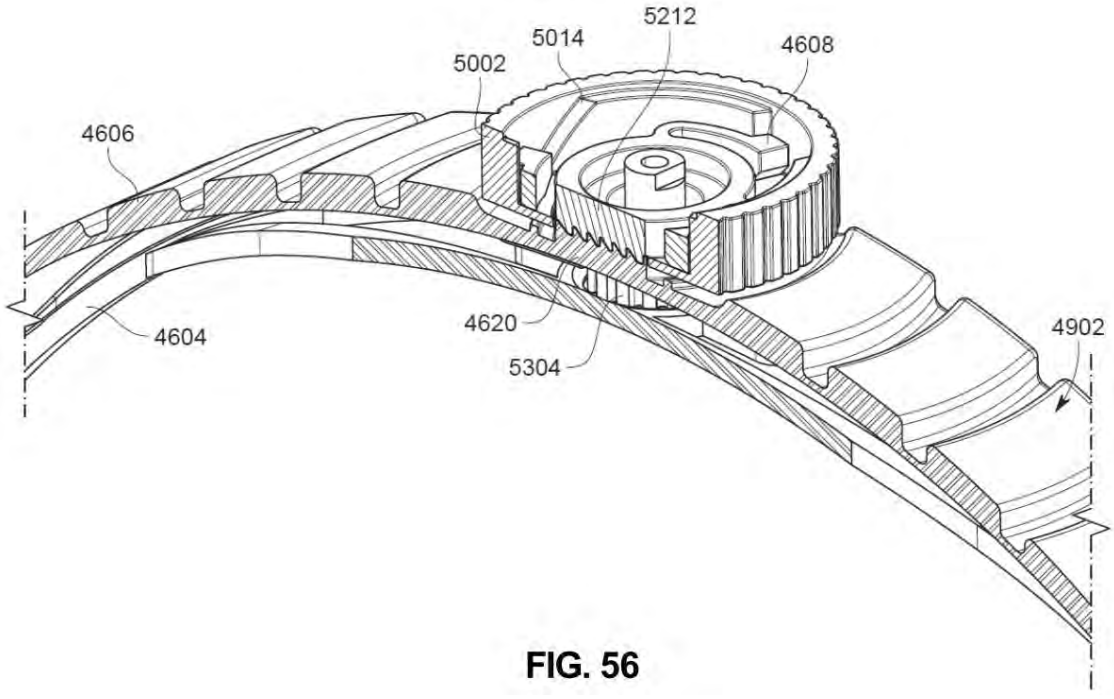
5212
5014
4608
5002
4606
4604
4620
5304
4902

FIG. 56

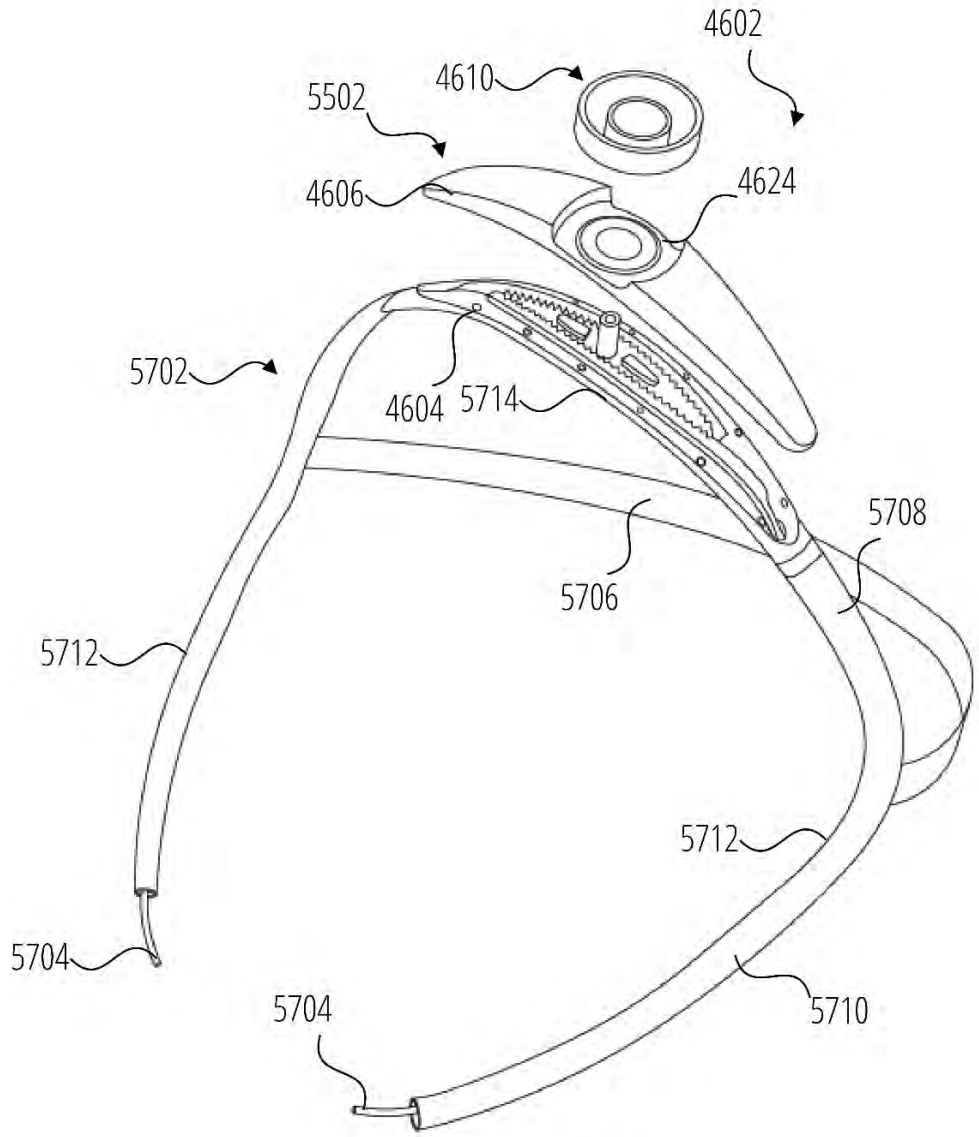
4602
4610
5502
4606
4624
5702
4604
5714
5708
5706
5712
5712
5704
5704
5710

FIG. 57

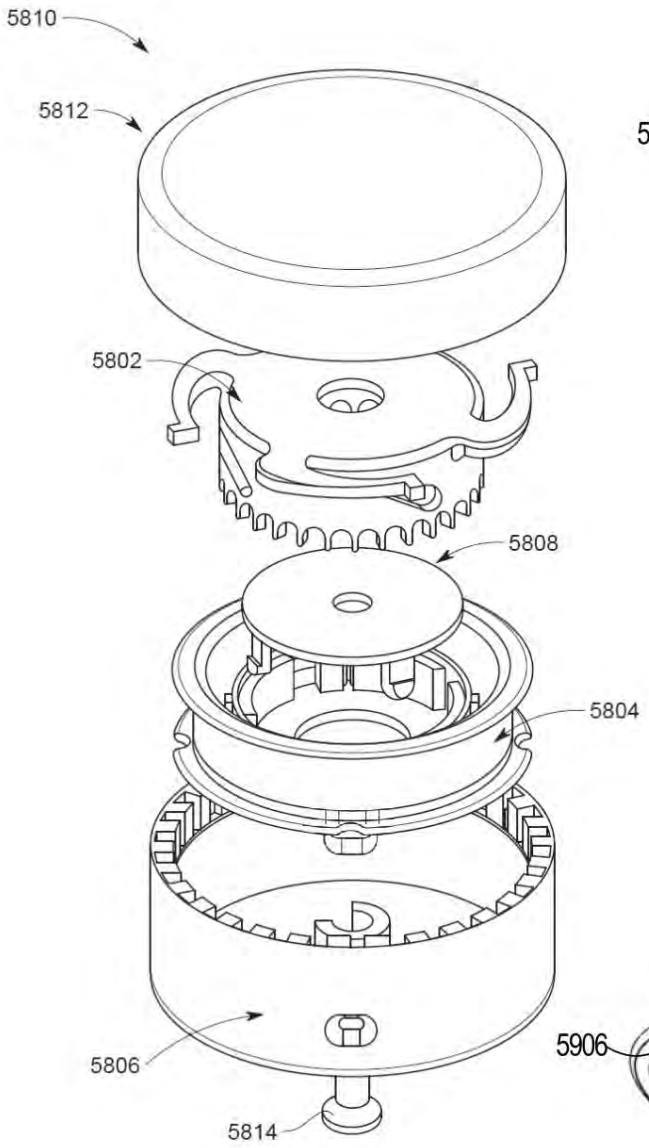

FIG. 58

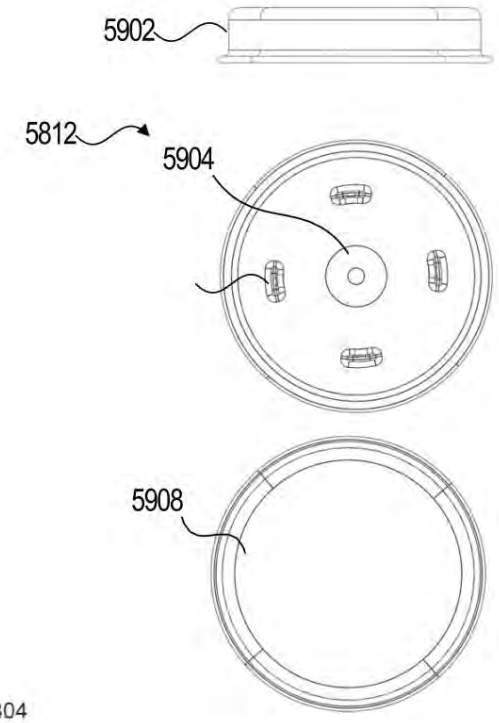

FIG. 59

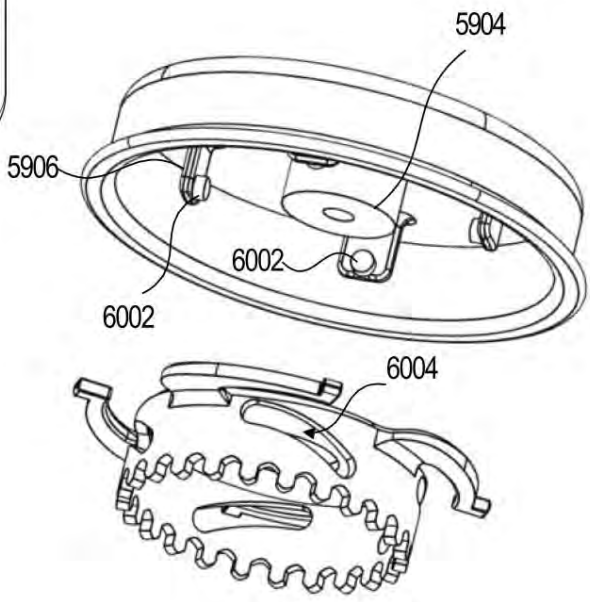

FIG. 60

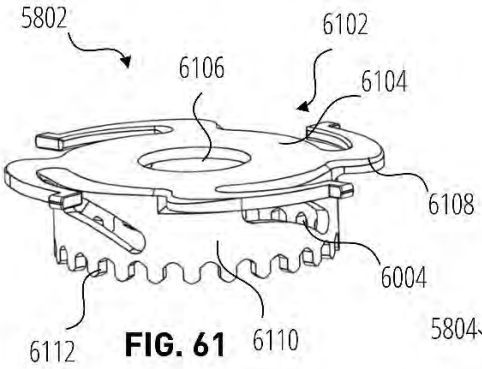

FIG. 61

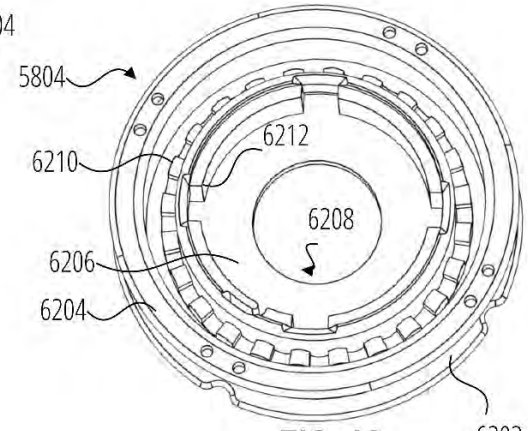

FIG. 62

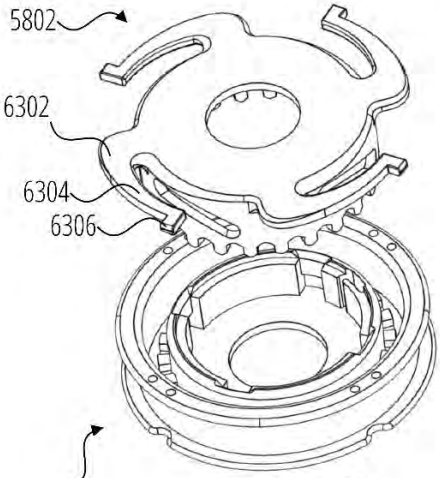

FIG. 63

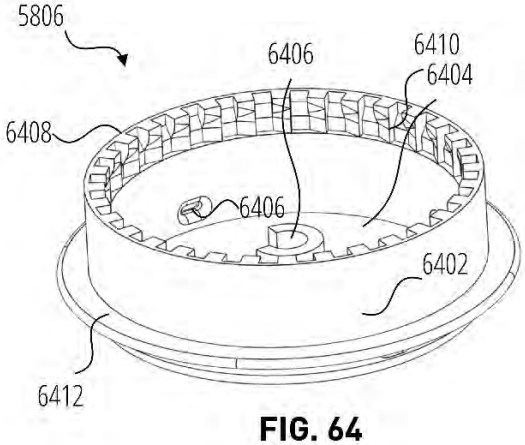

FIG. 64

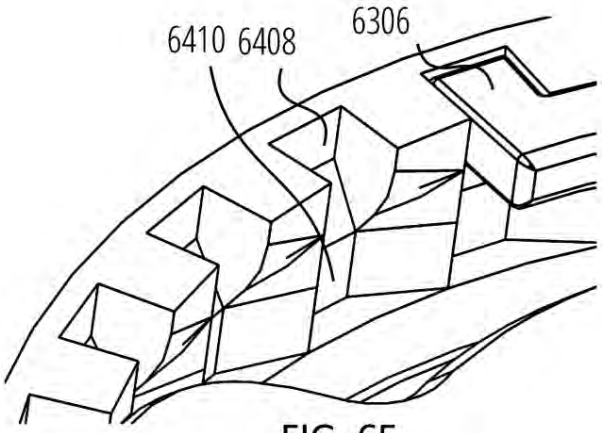

FIG. 65

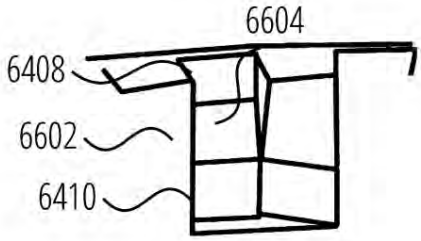

FIG. 66

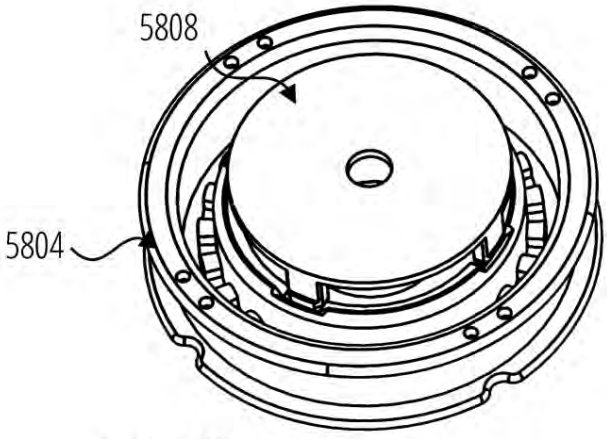

FIG. 67

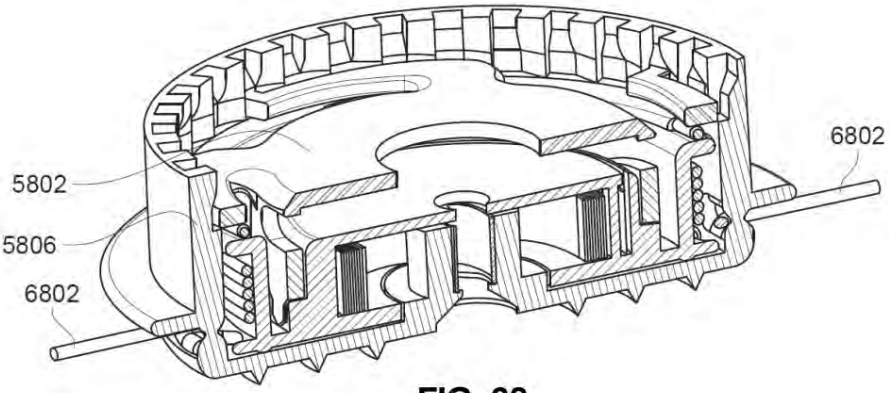

FIG. 68

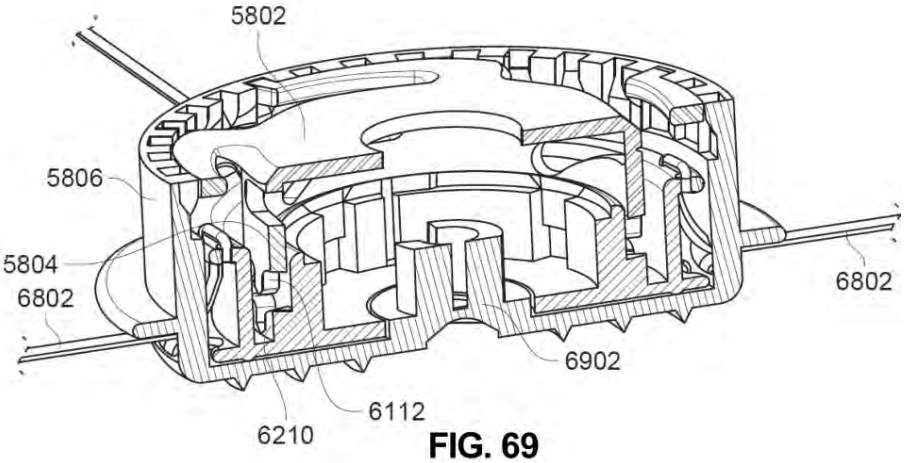

FIG. 69

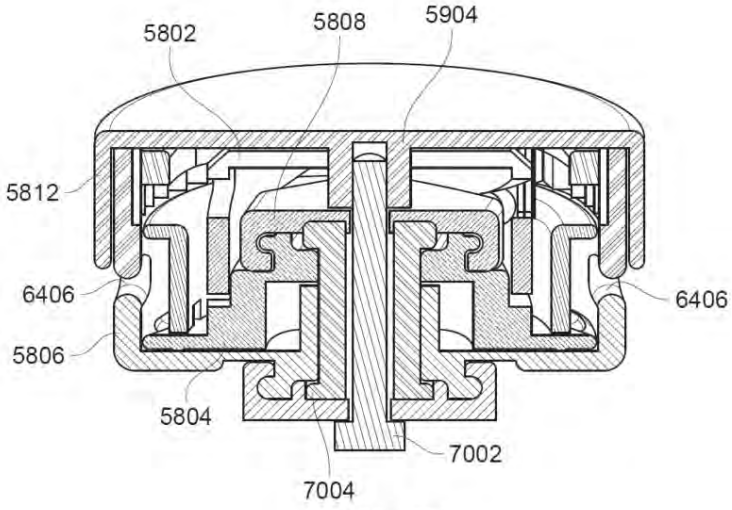

FIG. 70

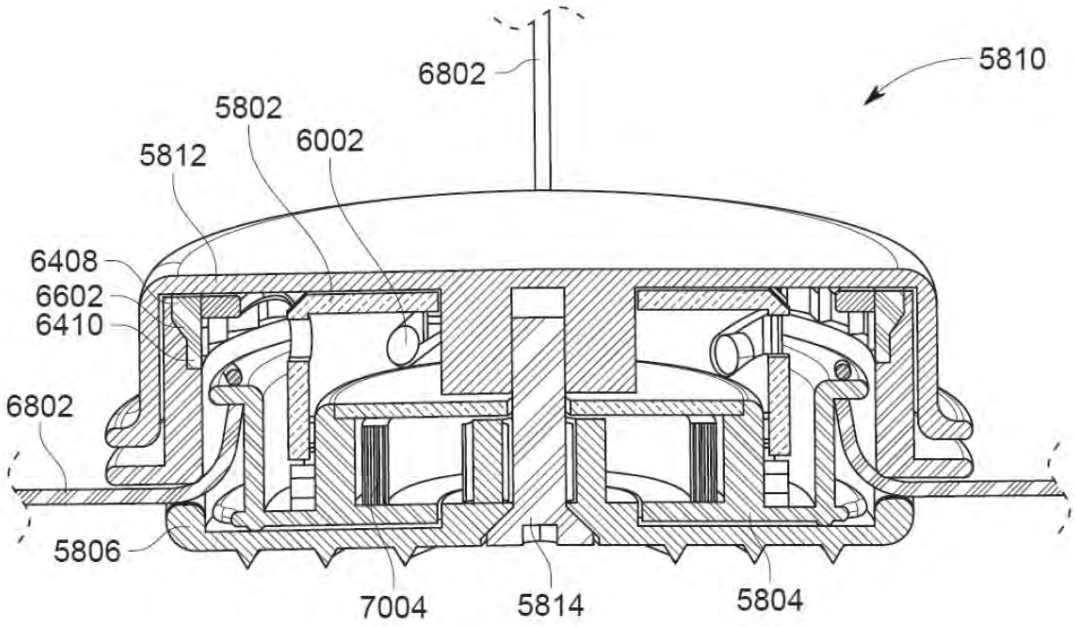
6802
5810
5802
6002
5812
6408
6602
6410
6802
5806
7004
5814
5804

FIG. 71

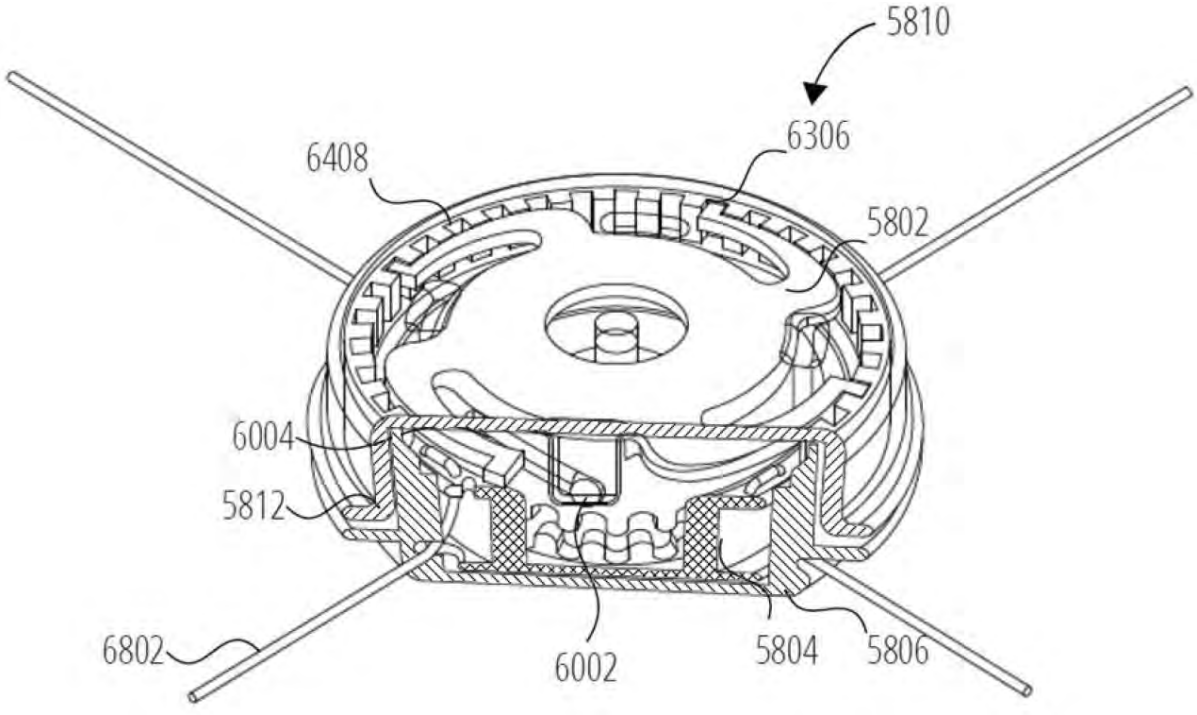
5810
6306
6408
5802
6004
5812
6802
6002
5804
5806

FIG. 72

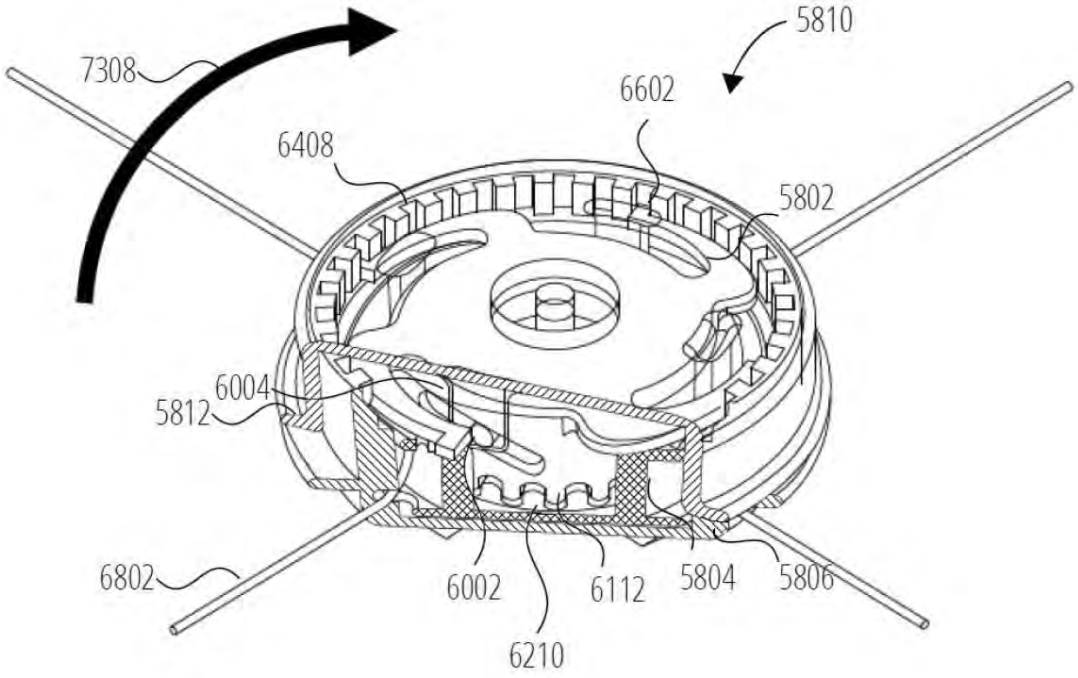
5810
7308
6602
6408
5802
6004
5812
6802
6002
6112
5804
5806
6210

FIG. 73

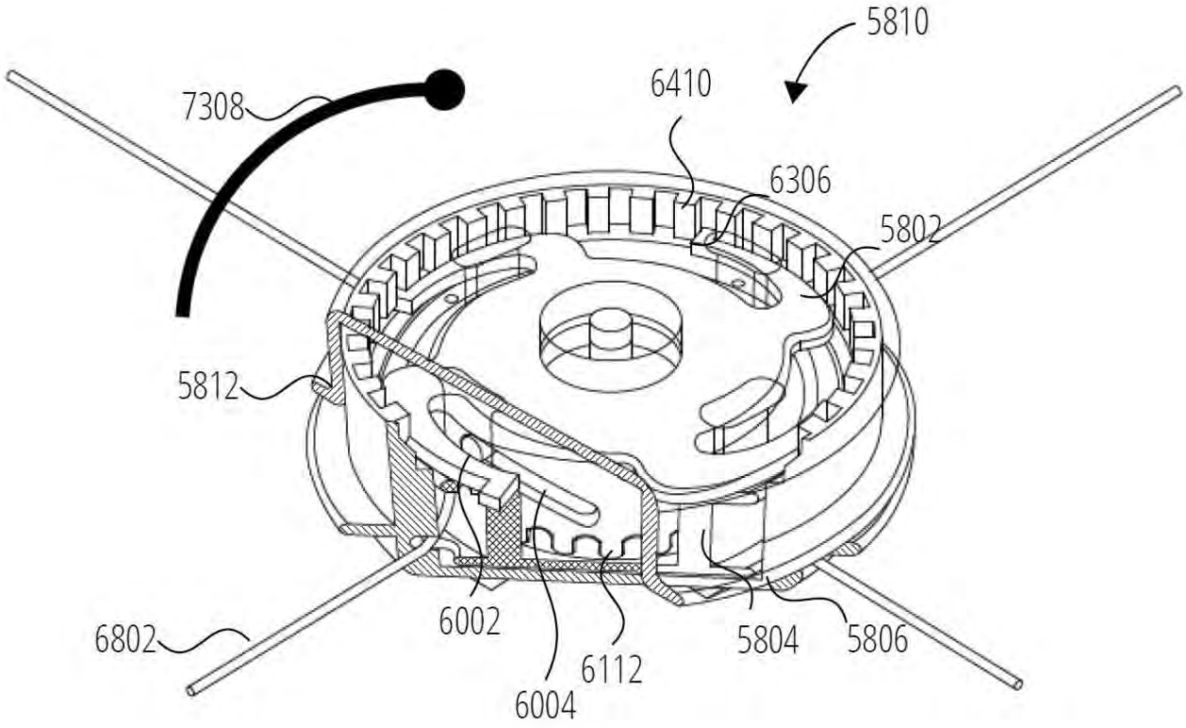
5810
6410
7308
6306
5802
5812
6802
6002
6112
5804
5806
6004

FIG. 74

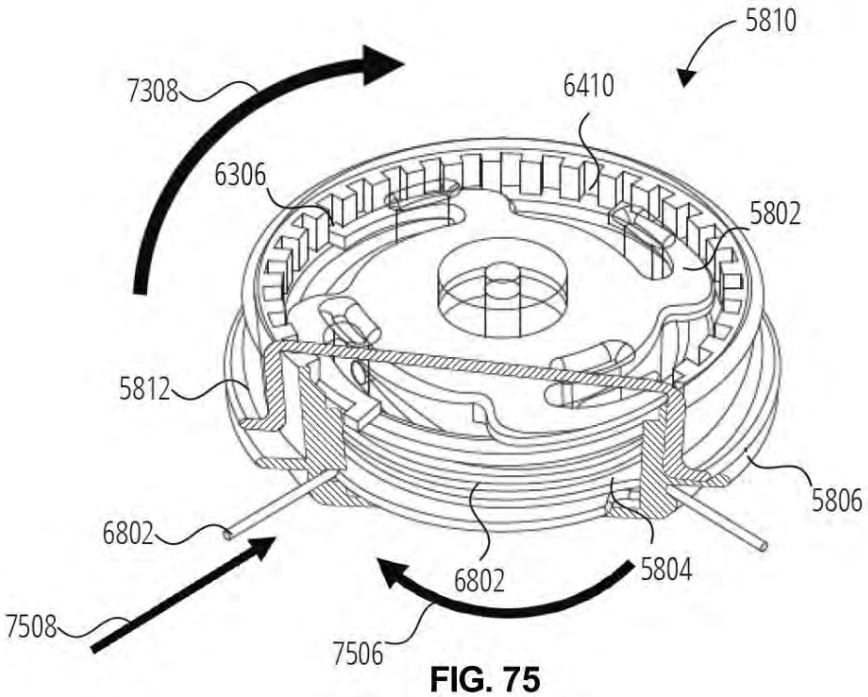
5810
7308
6410
6306
5802
5812
5806
6802
6802
5804
7508
7506

FIG. 75

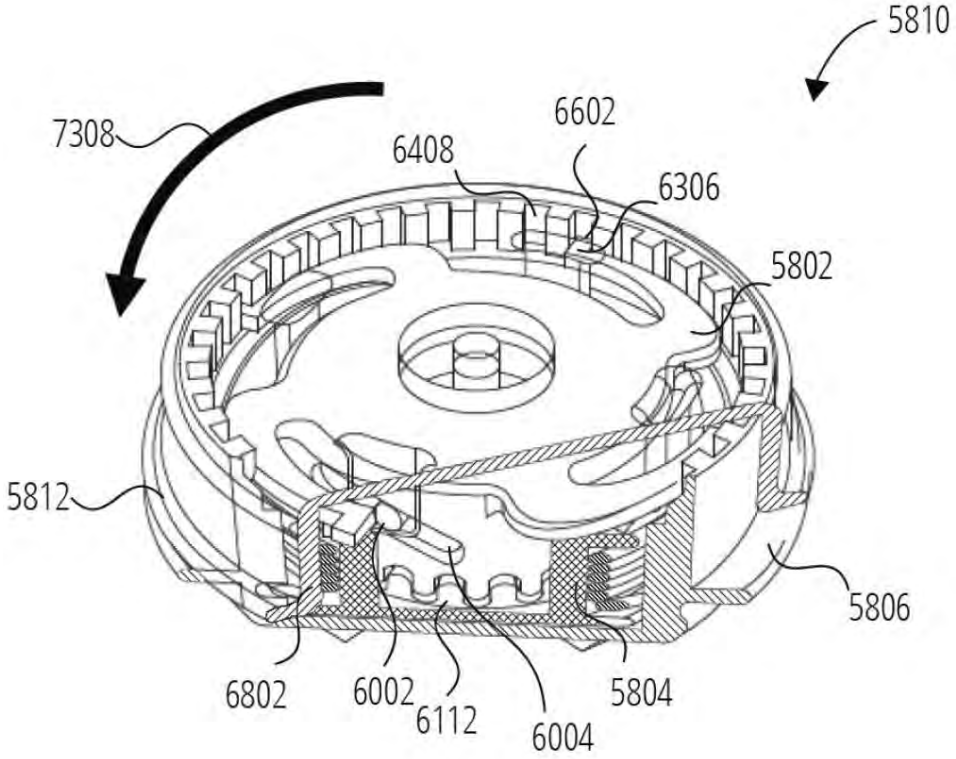
5810
7308
6602
6408
6306
5802
5812
5806
6802
6002
6112
6004
5804

FIG. 76

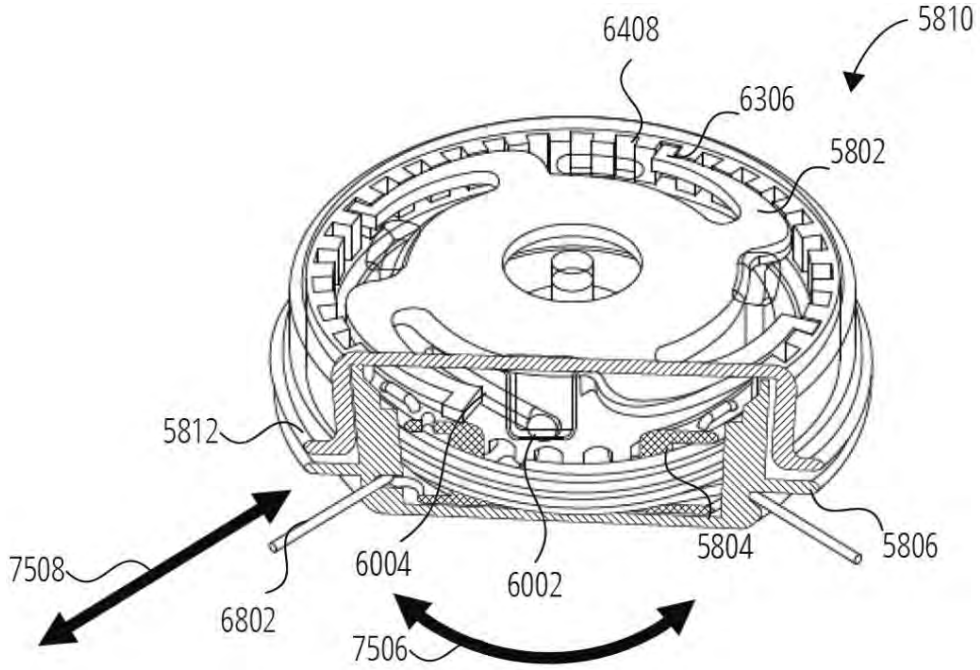
6408
5810
6306
5802
5812
7508
6004
6002
5804
5806
6802
7506

FIG. 77

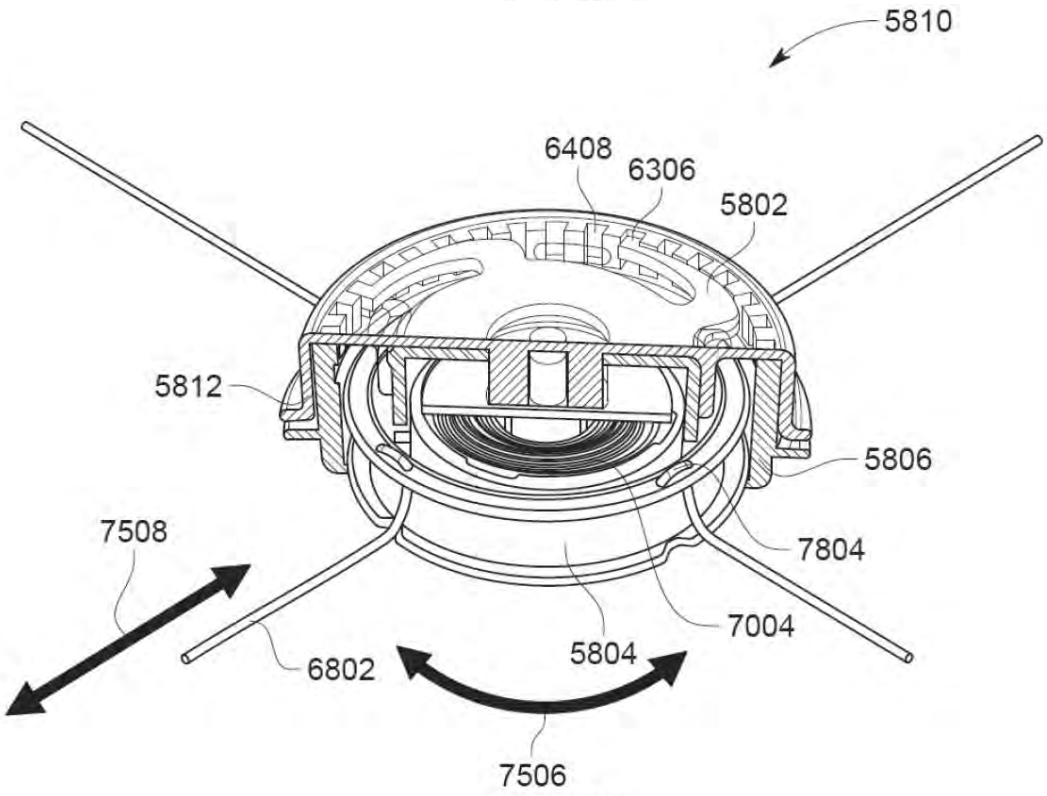
5810
6408
6306
5802
5812
5806
7804
7508
7004
5804
6802
7506

FIG. 78

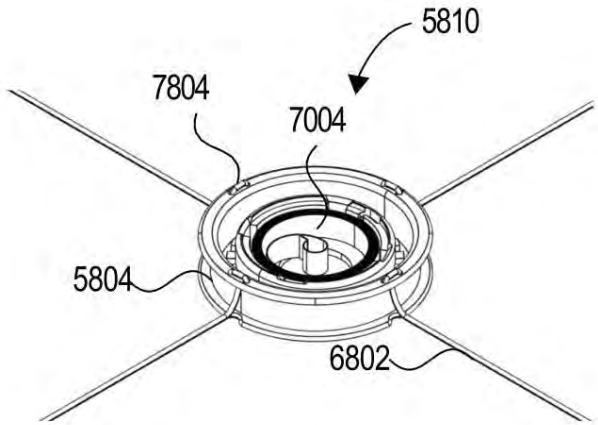

FIG. 79

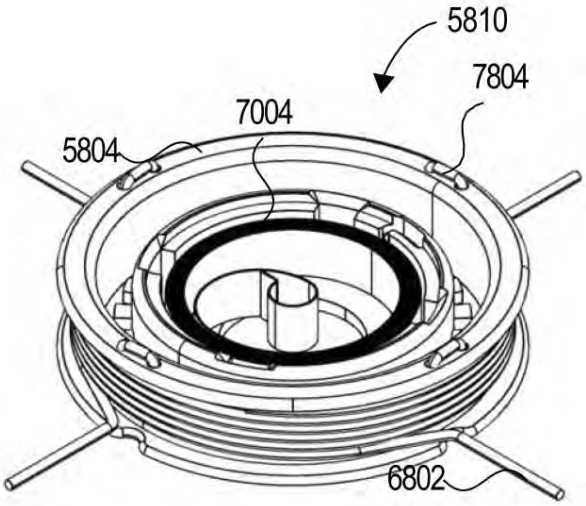

FIG. 80

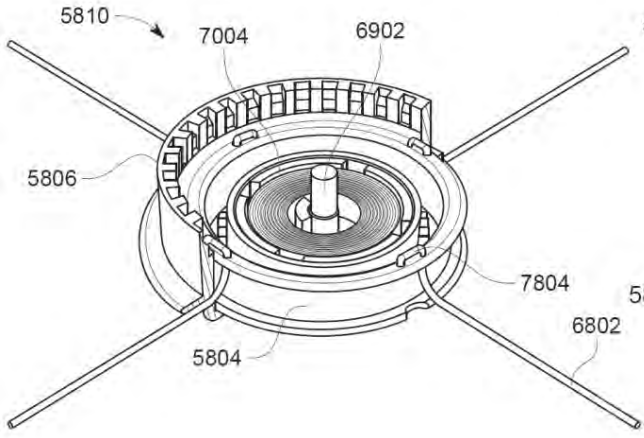

FIG. 81

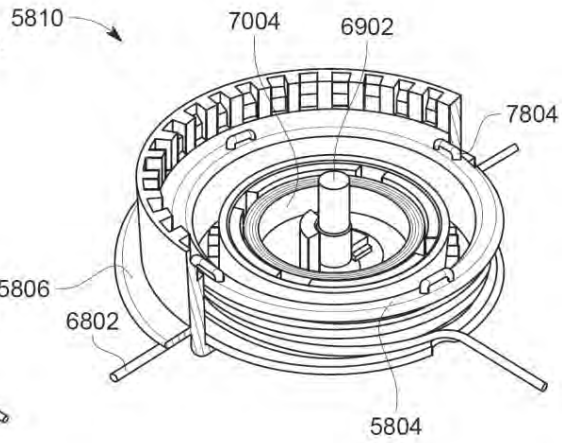

FIG. 82

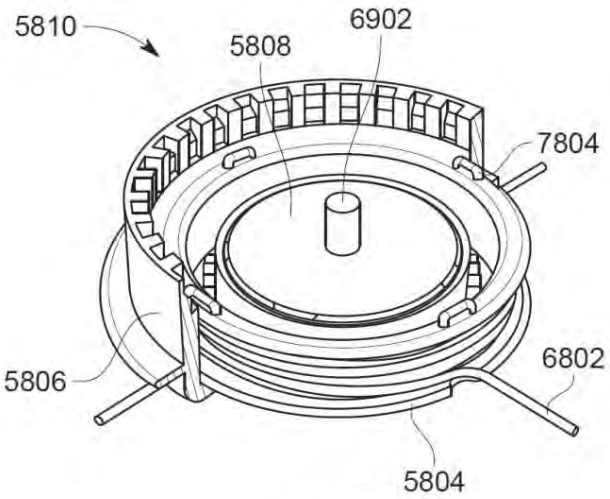

FIG. 83

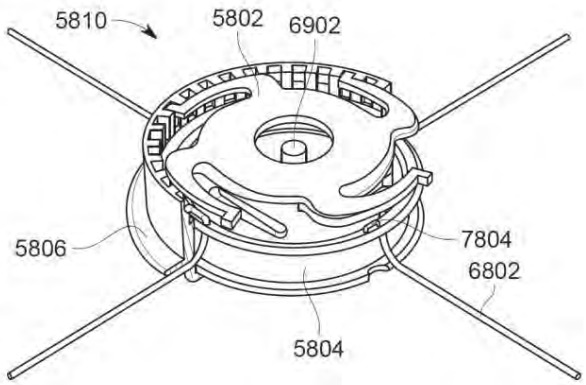

FIG. 84

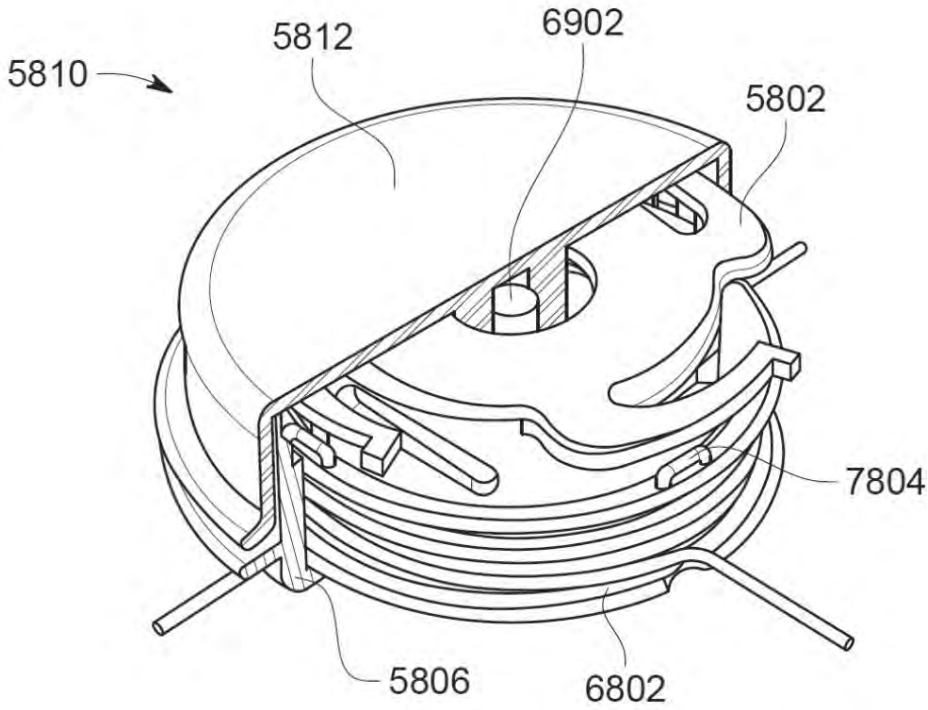

FIG. 85

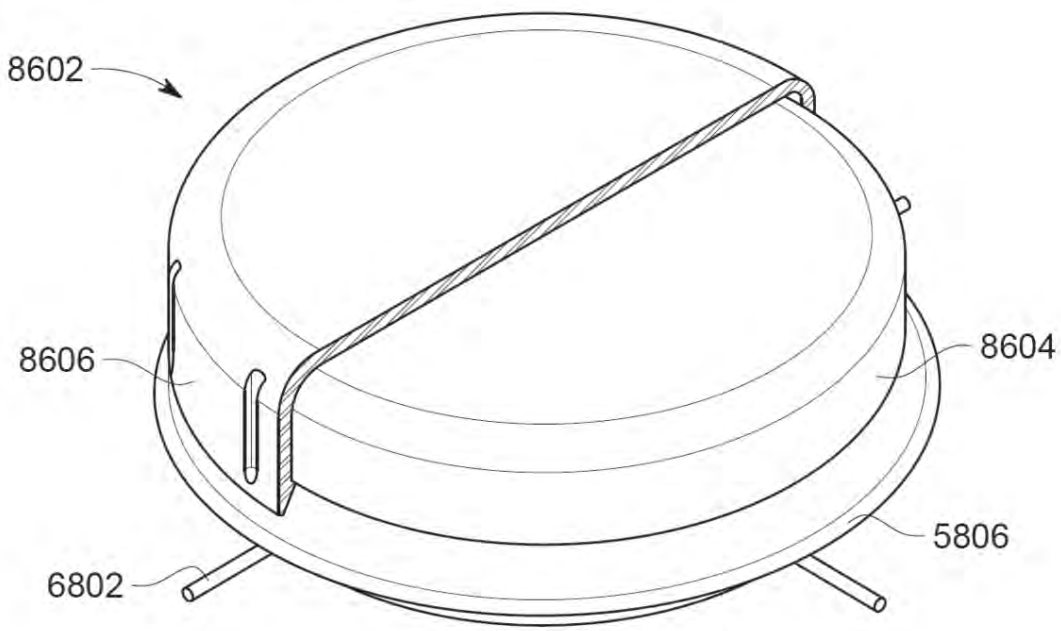
8602
8606
8604
5806
6802

FIG. 86

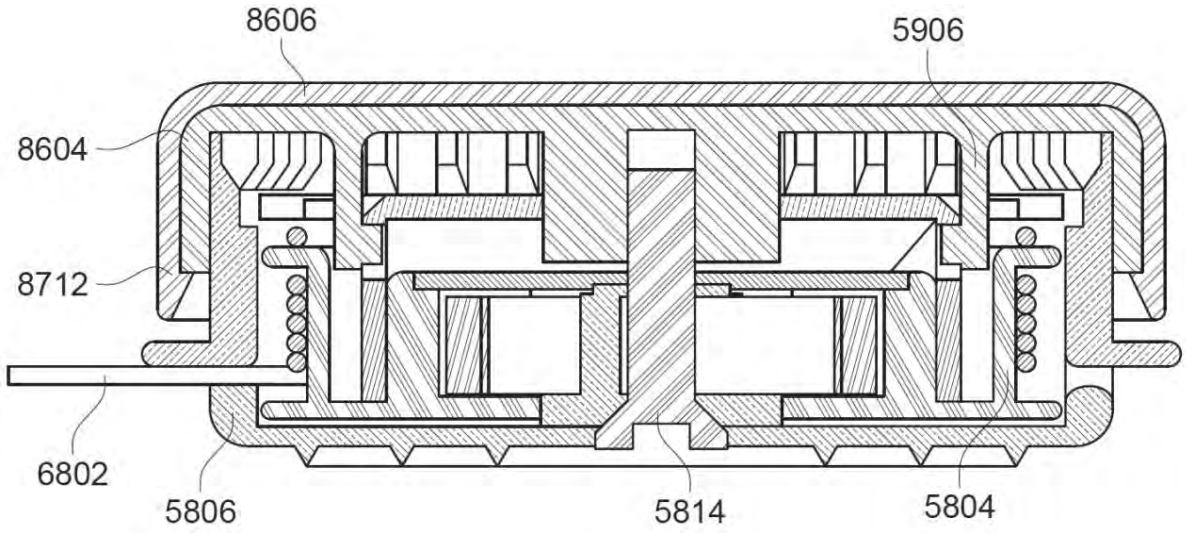
8606
5906
8604
8712
6802
5806
5814
5804

FIG. 87

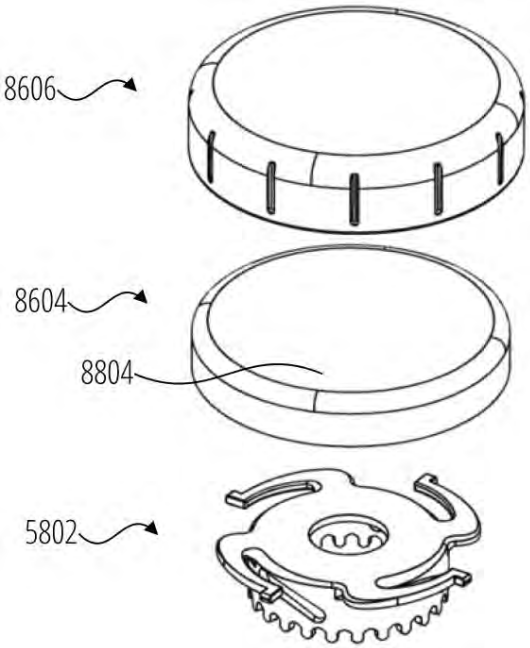

FIG. 88

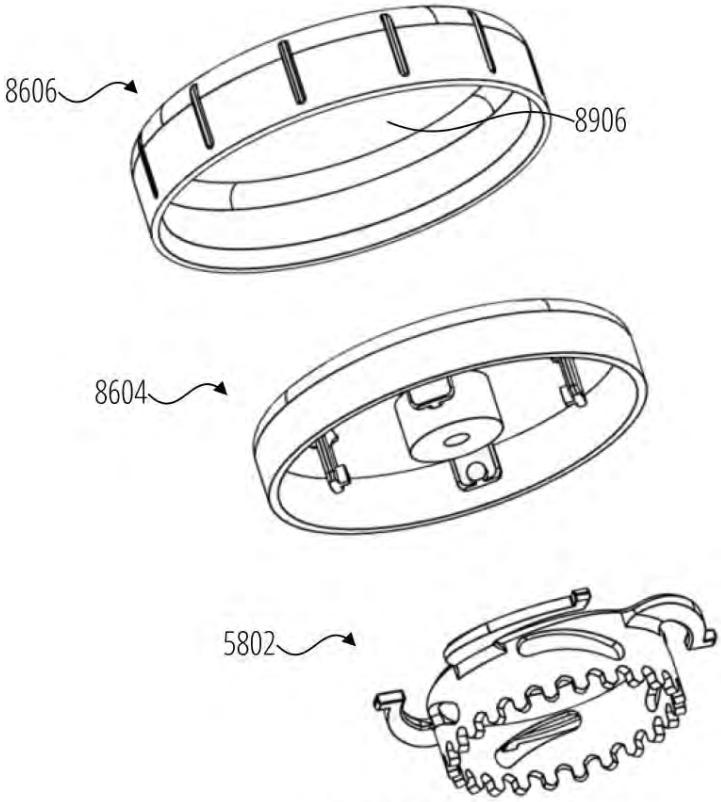

FIG. 89

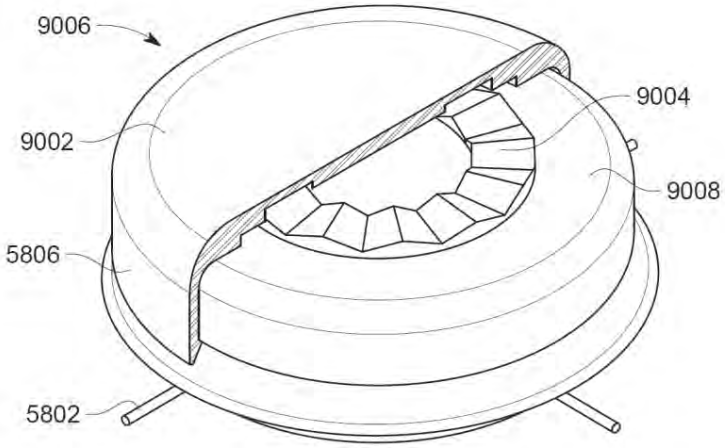

FIG. 90

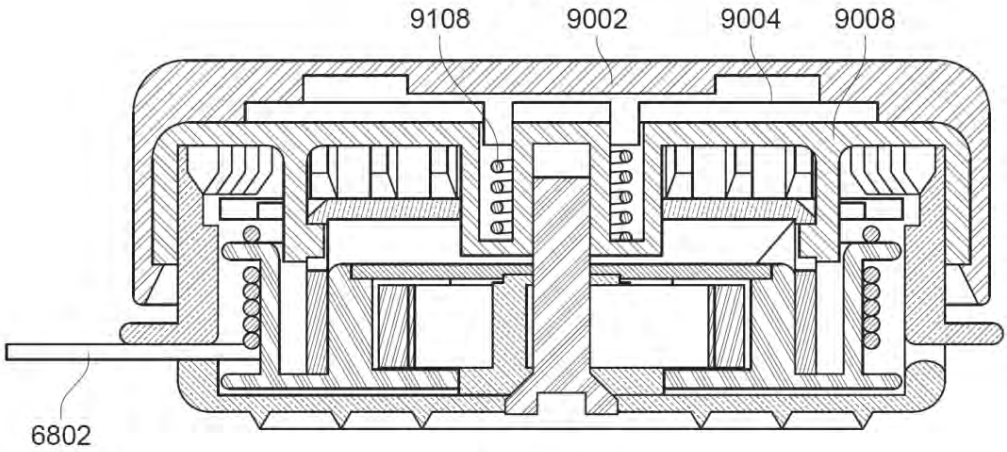

FIG. 91

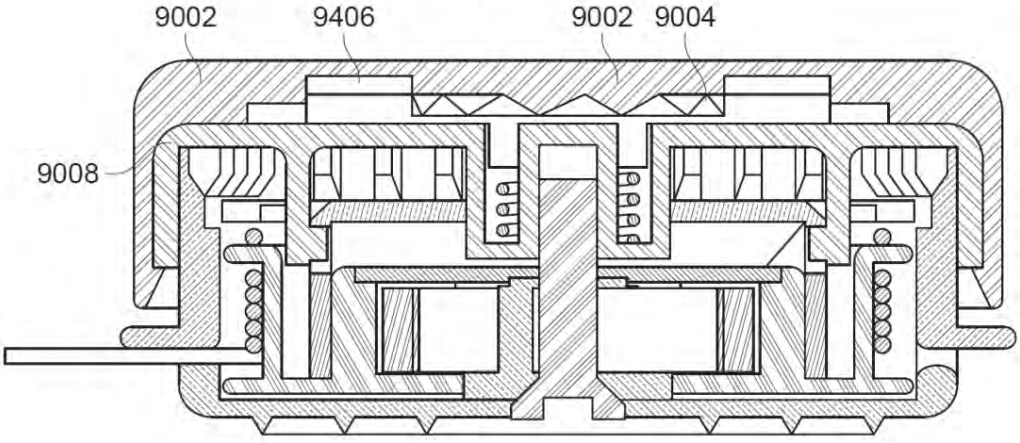

FIG. 92

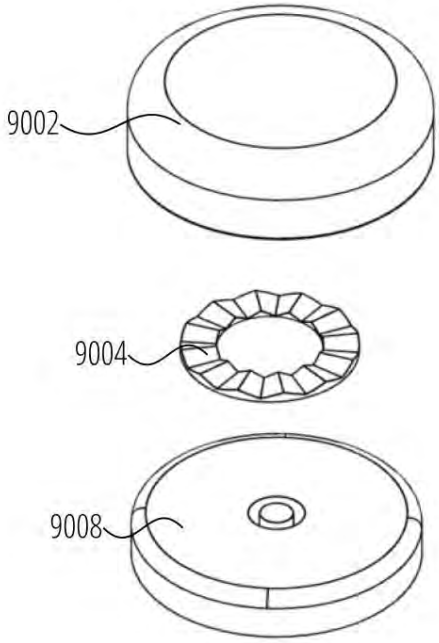

FIG. 93

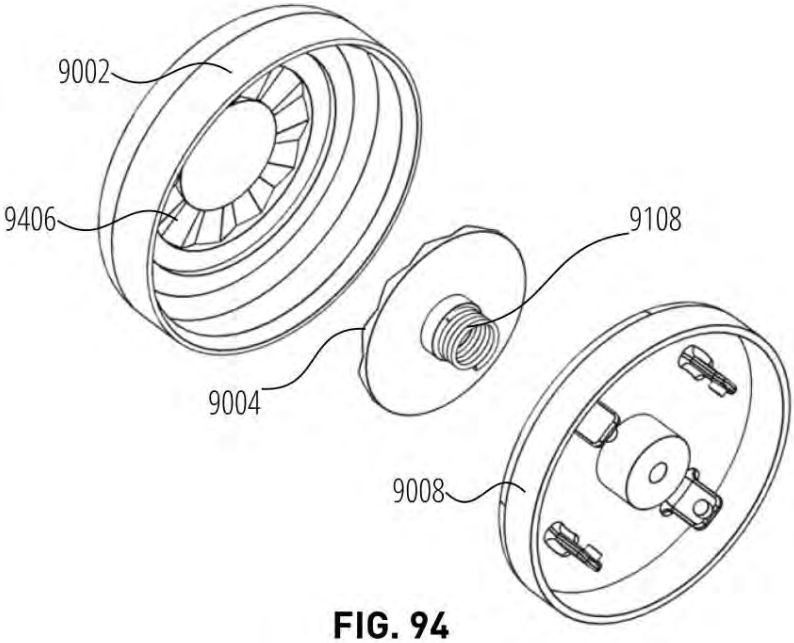

FIG. 94

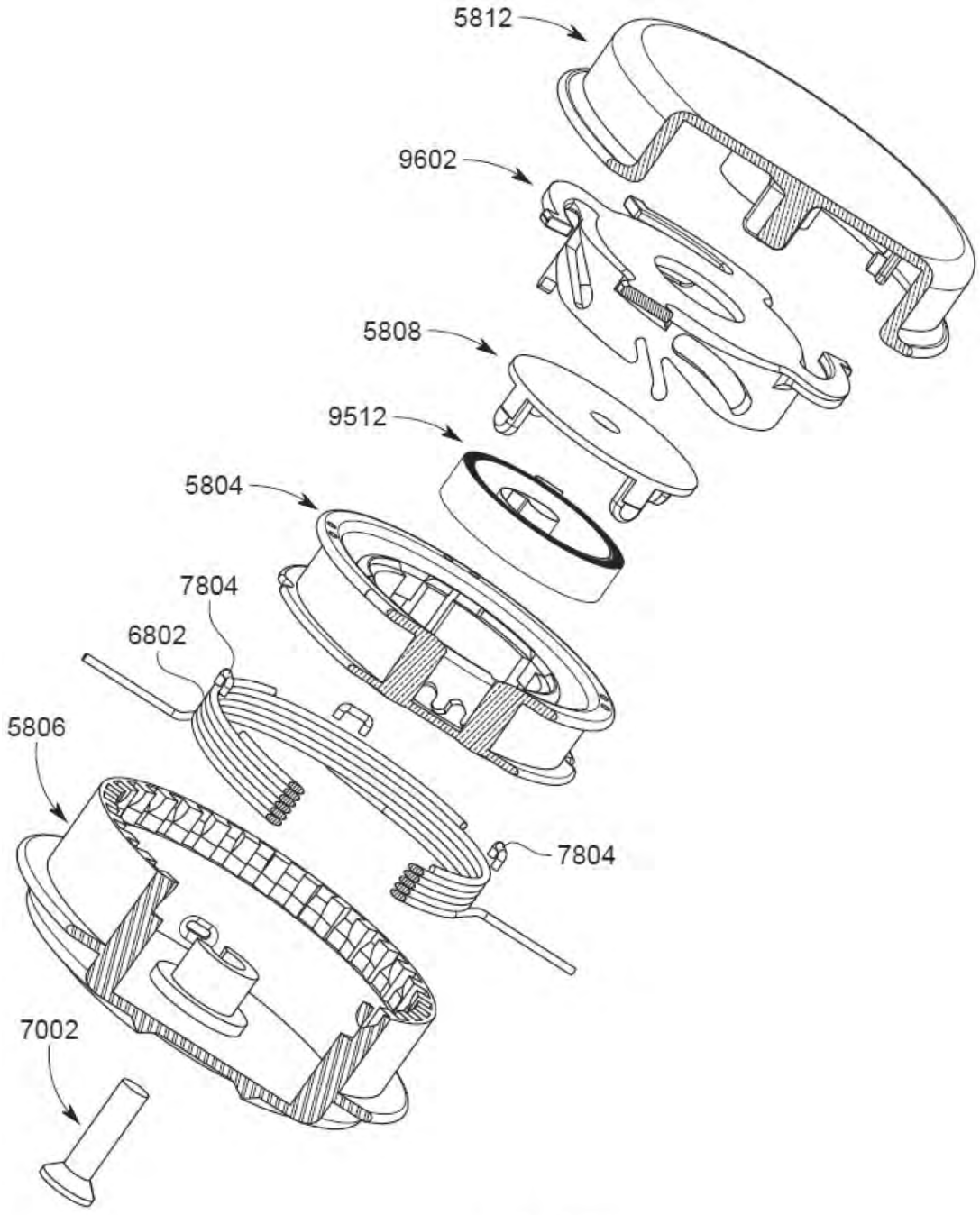

FIG. 95

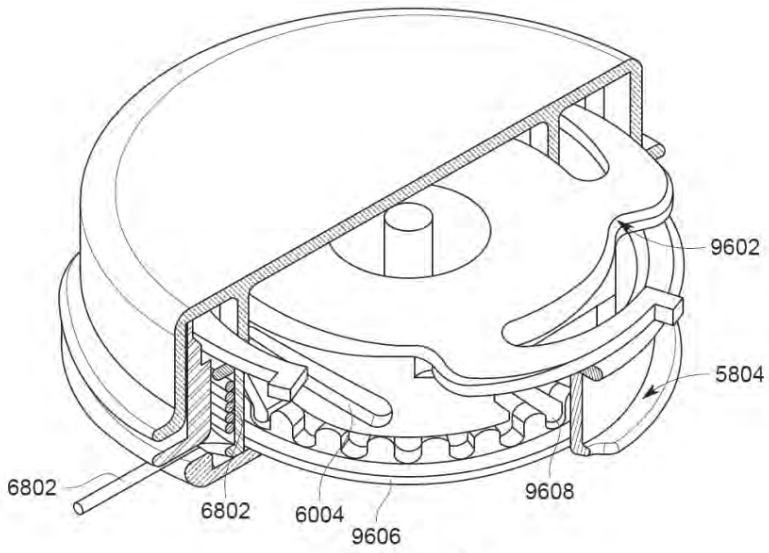

FIG. 96

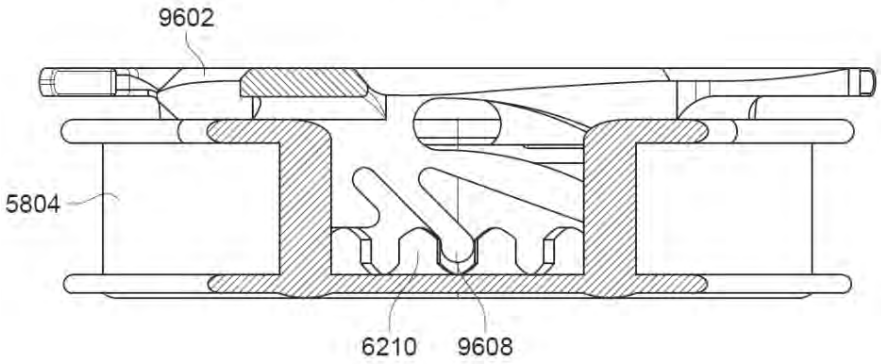

FIG. 97

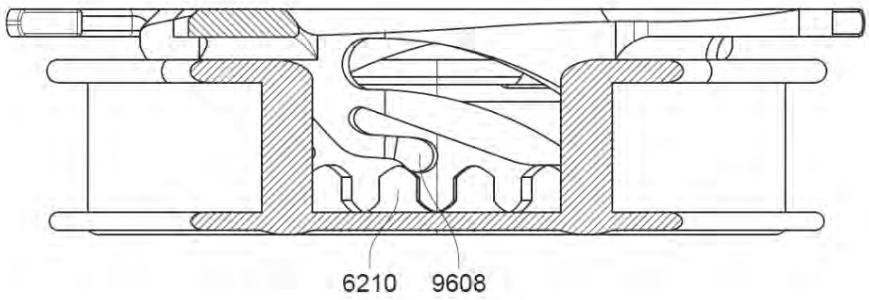

FIG. 98

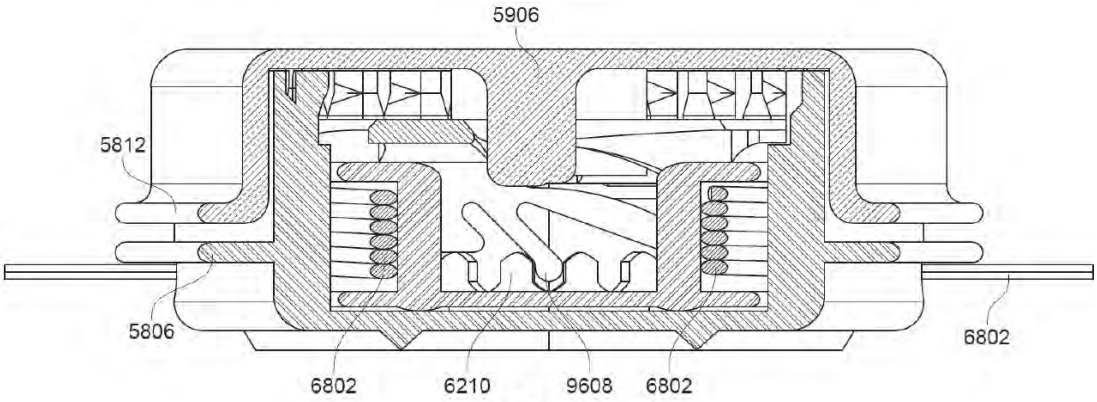

FIG. 99

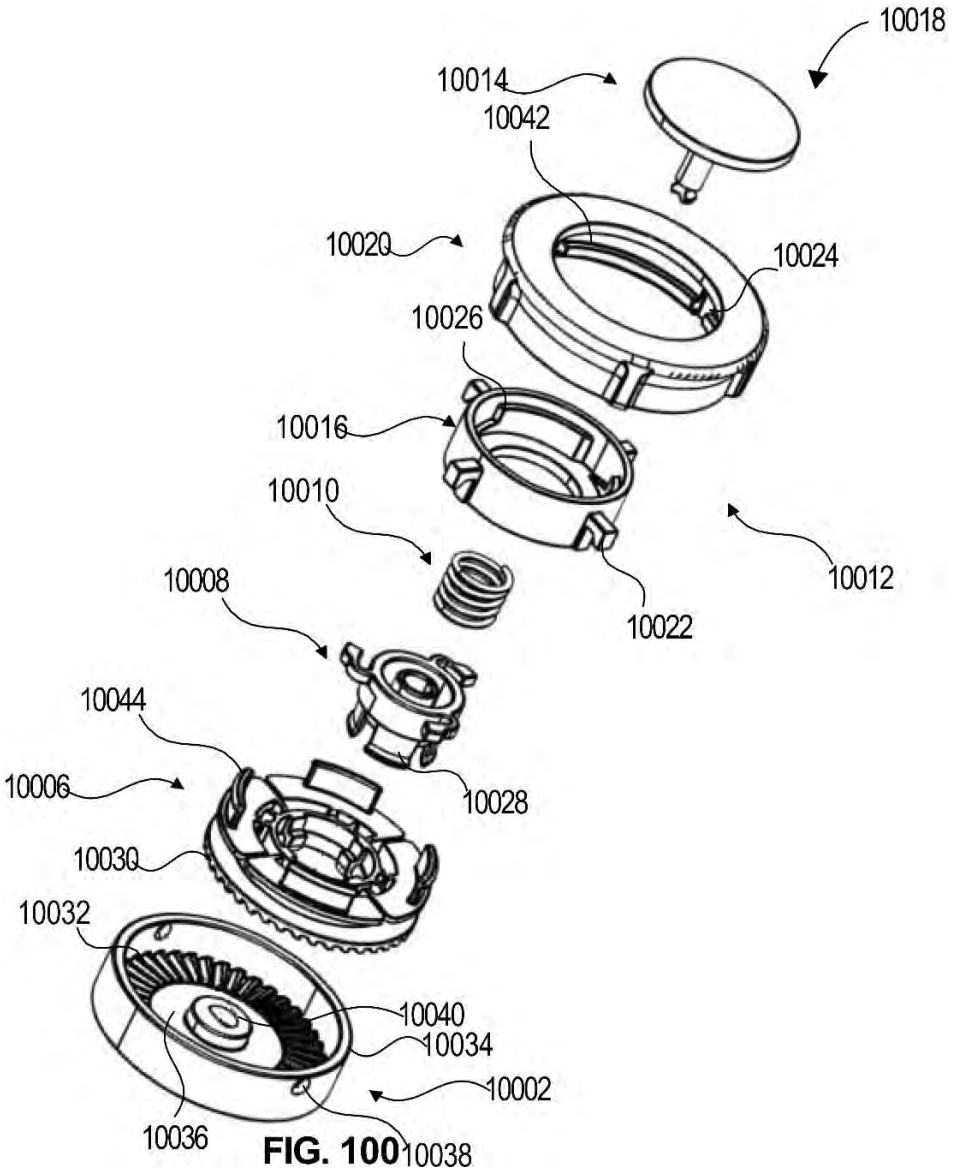

FIG. 100

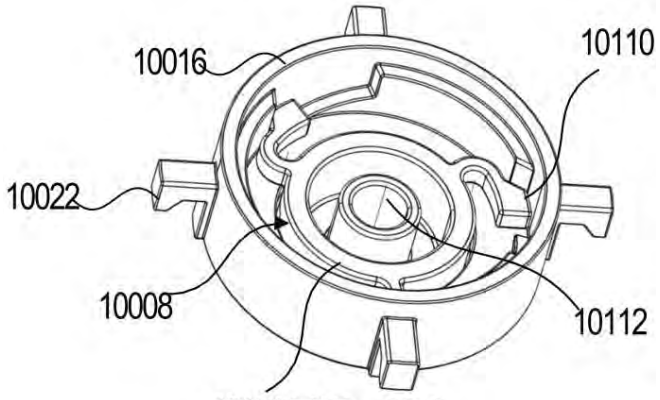

FIG. 101

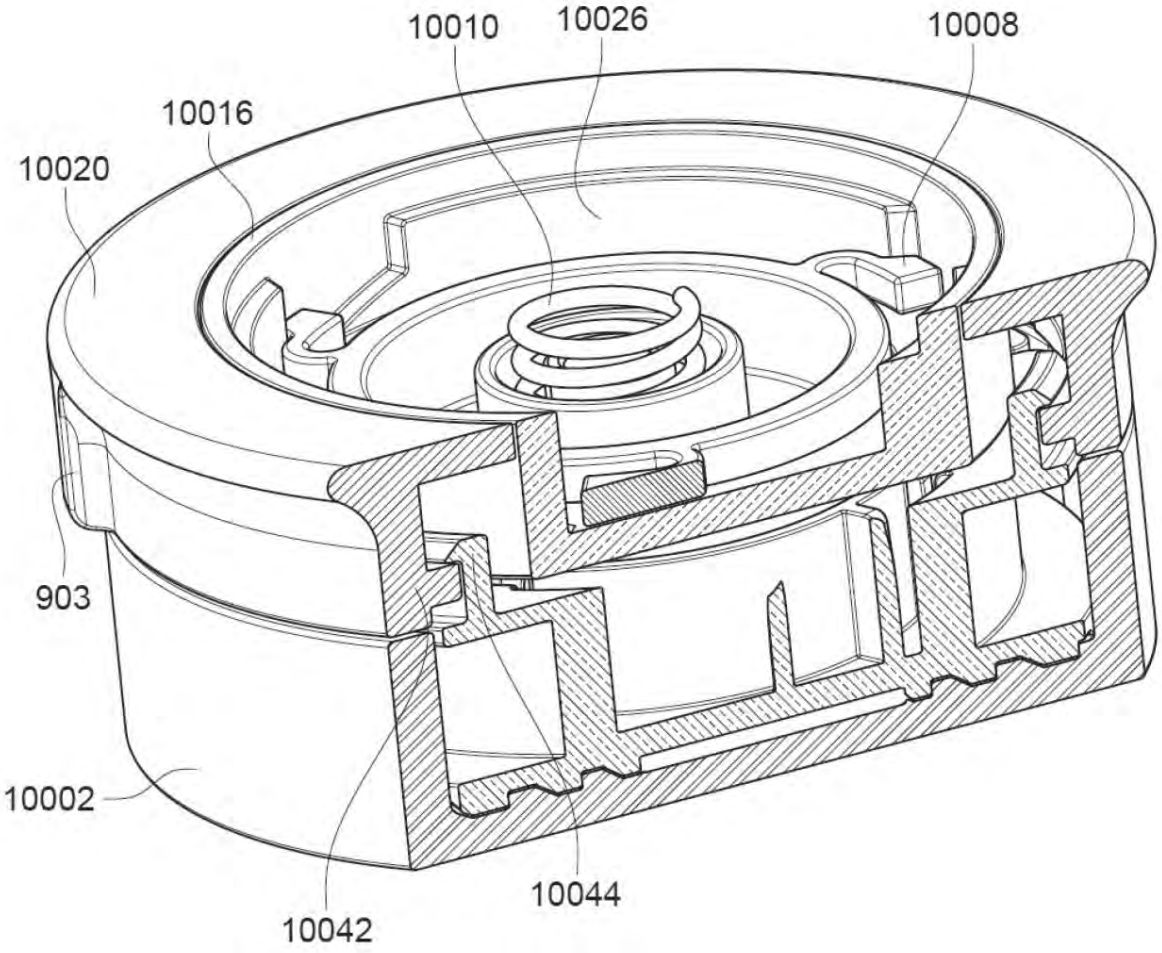

FIG. 102

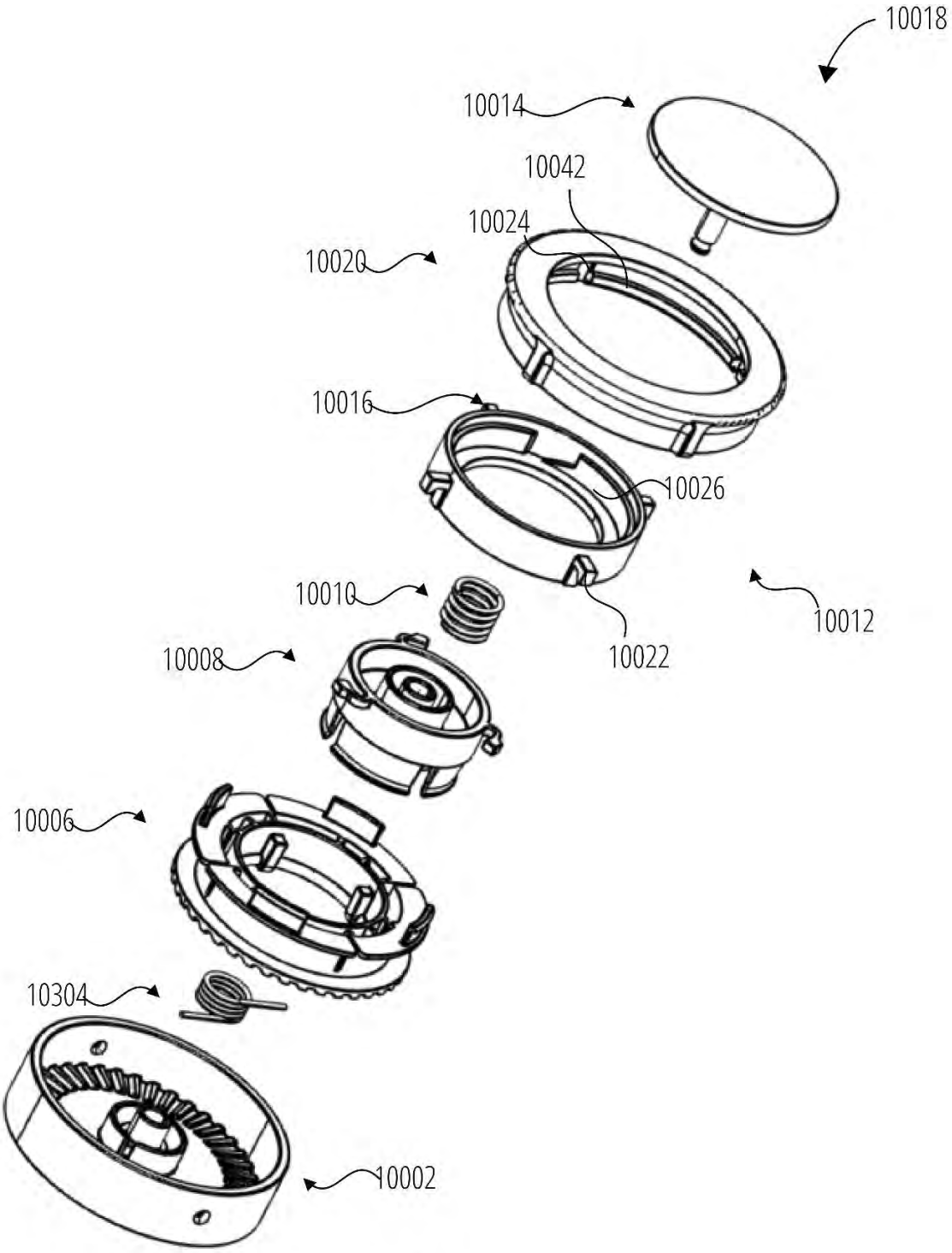
10018
10014
10042
10024
10020
10016
10026
10010
10012
10022
10008
10006
10304
10002

FIG. 103

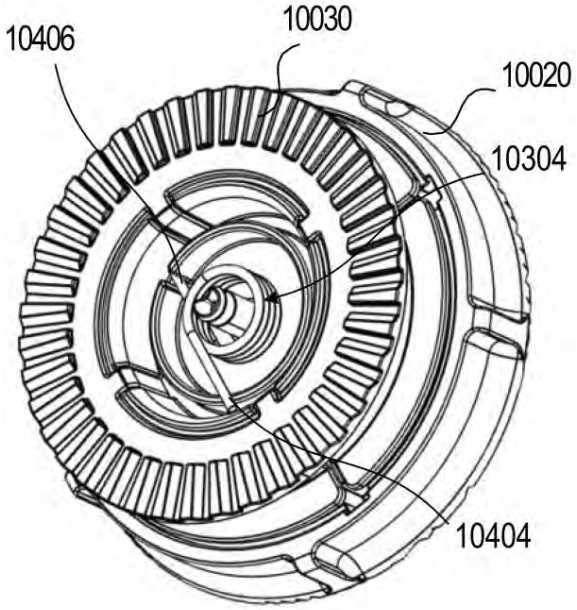

FIG. 104

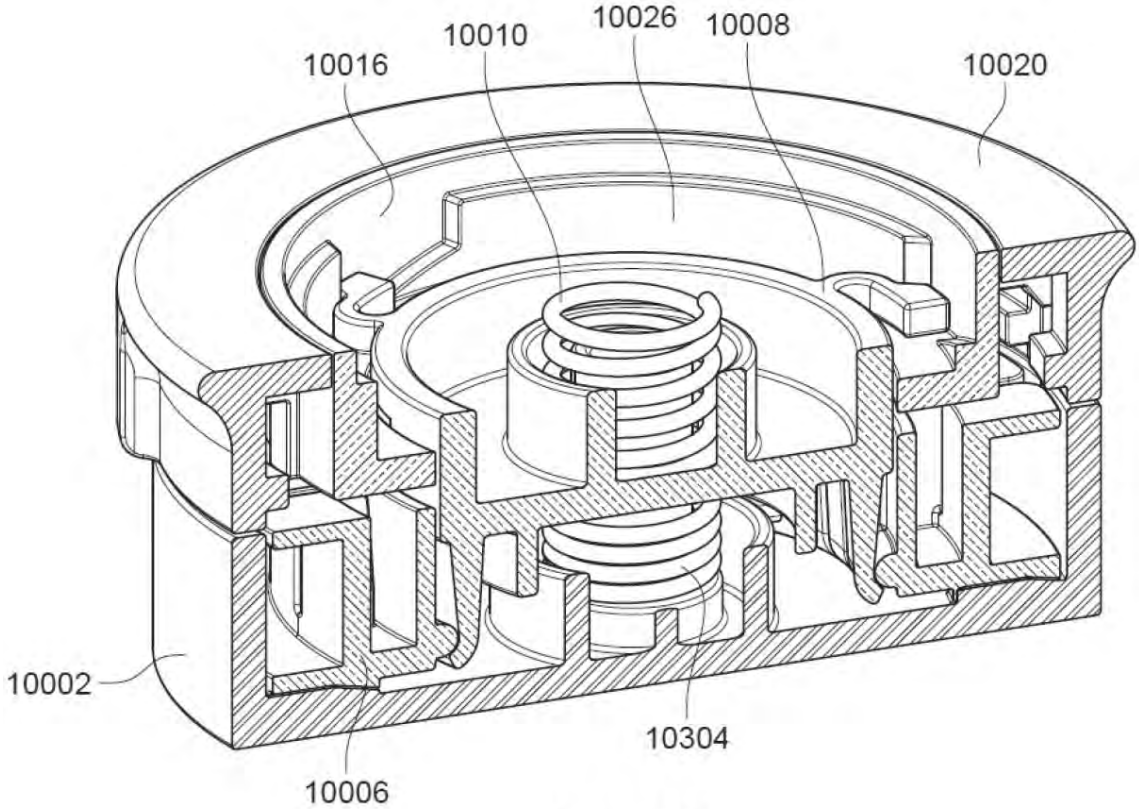

FIG. 105

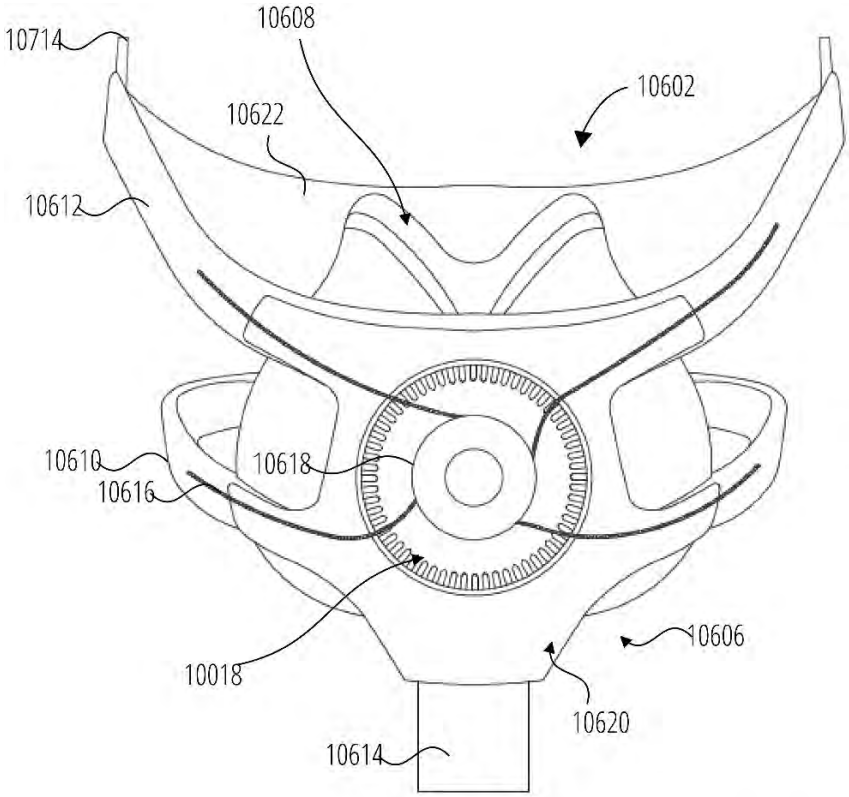

FIG. 106

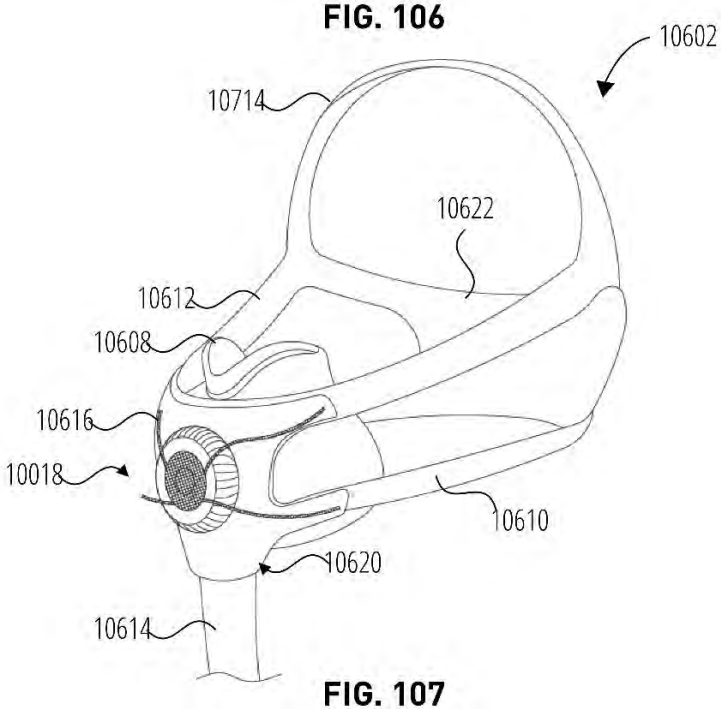

FIG. 107

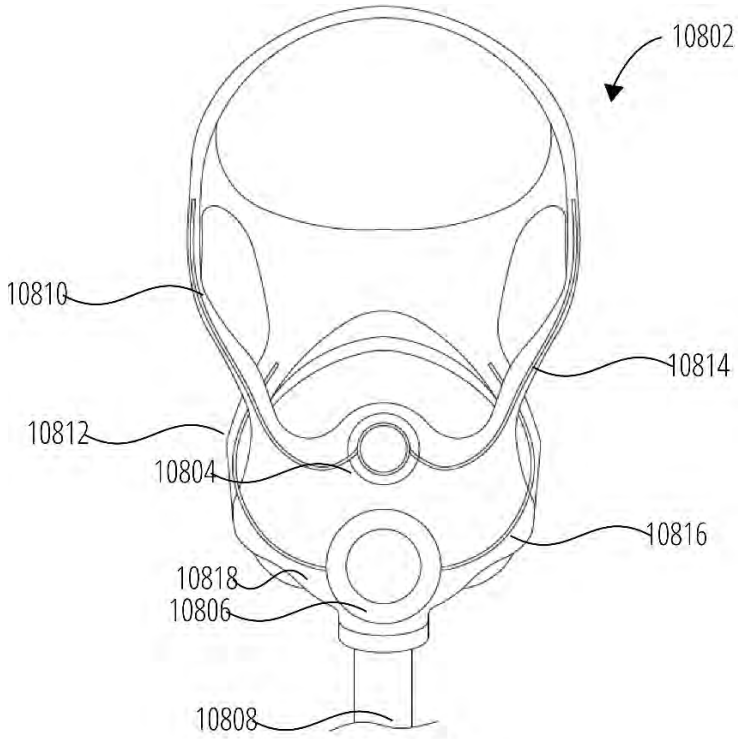

FIG. 108

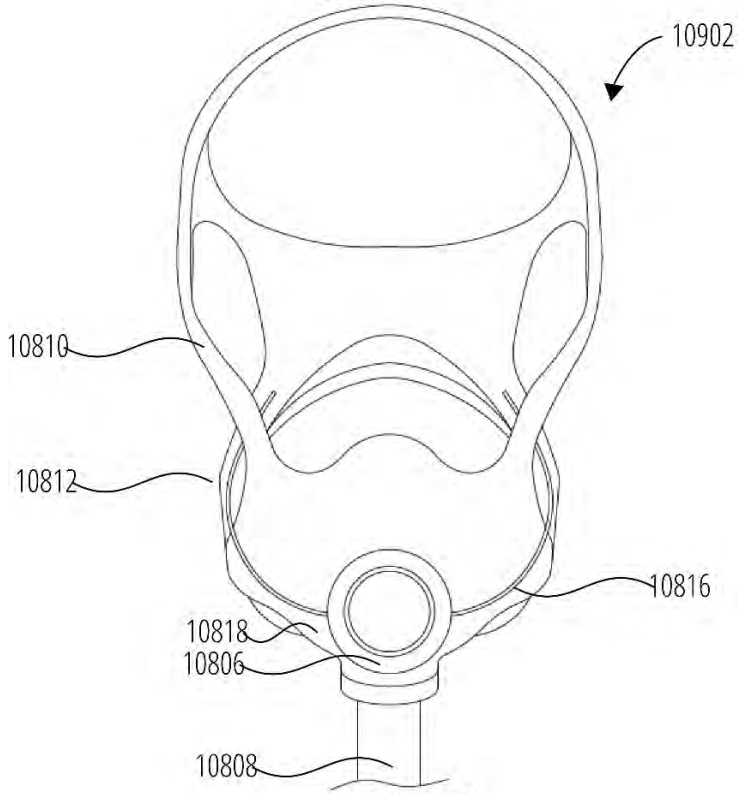

FIG. 109

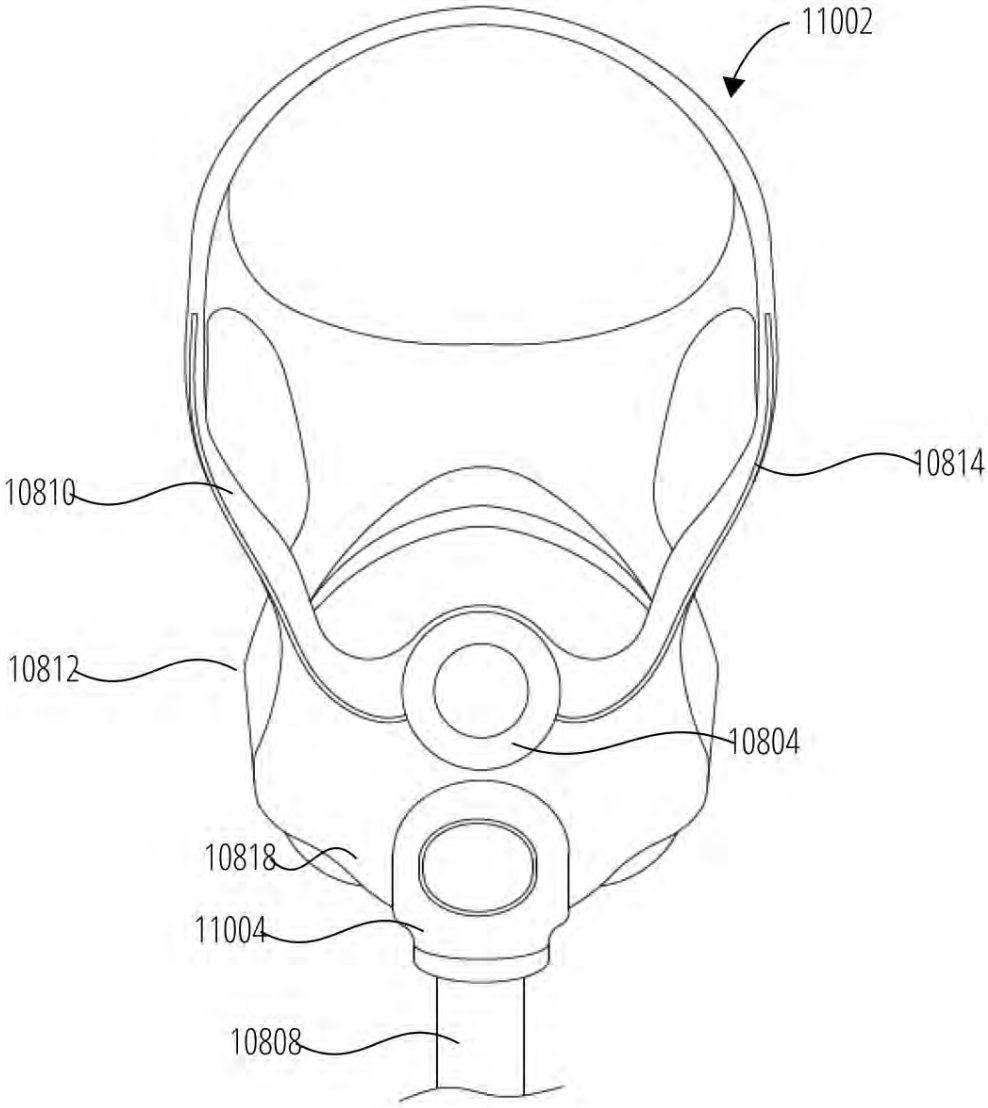

FIG. 110